Assembly Instructions

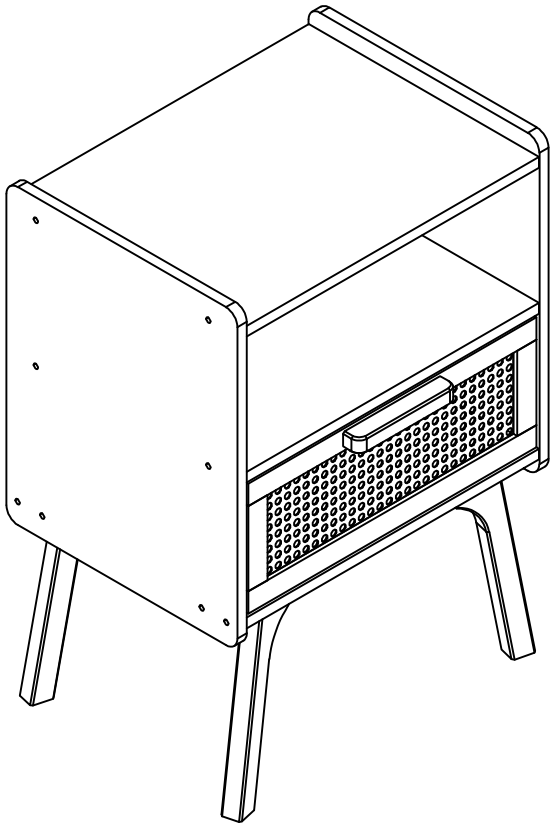

PART LIST

① 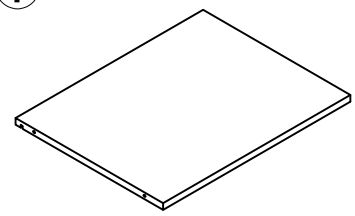 1PCS	② 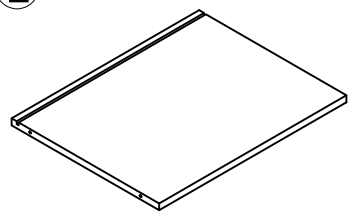 1PCS	③ 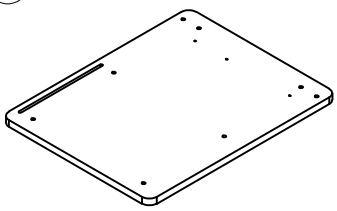 1PCS
④ 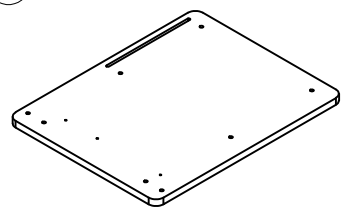 1PCS	⑤ 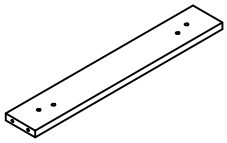 2PCS	⑥ 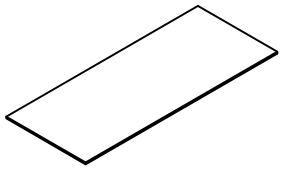 1PCS
⑦ 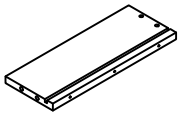 1PCS	⑧ 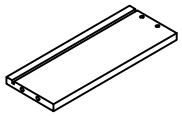 1PCS	⑨ 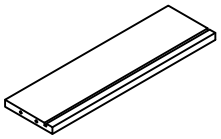 1PCS
⑩ 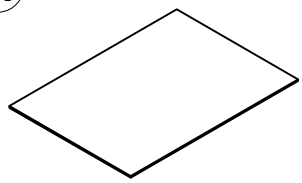 1PCS	⑪ 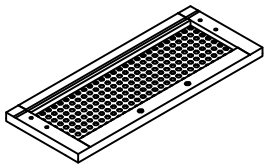 1PCS	⑫  1PCS
⑬  4PCS		

HARDWARE LIST

A 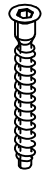 **ϕ5X40** **(28+1)PCS**	**B** 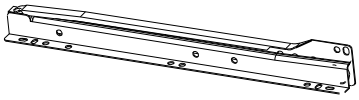 **1SET**	**C**  **ϕ3X12** **(12+1)PCS**
D  **1PCS**	**E**  **(4+1)PCS**	**F**  **(4+1)PCS**
G 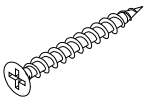 **ϕ4X25** **2PCS**	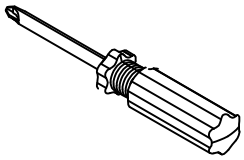 **1PCS**	



B X 1SET

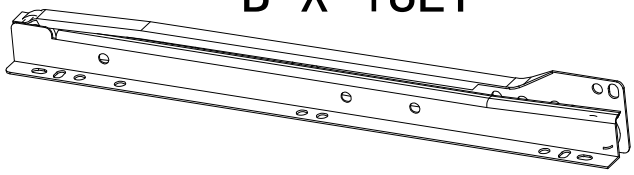



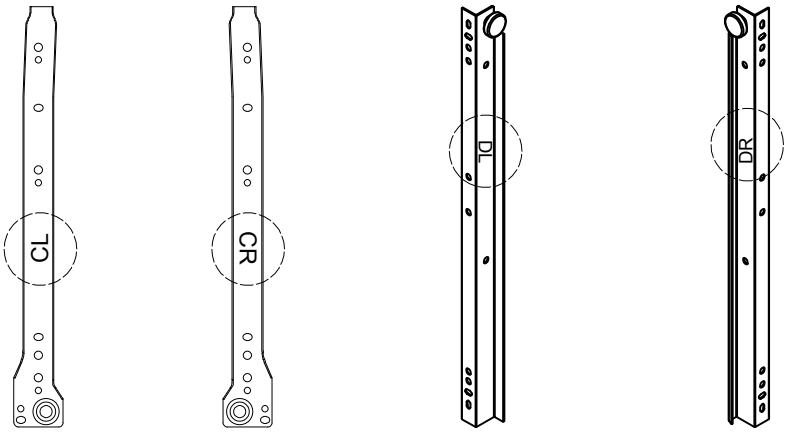

CL CR DL DR

STEP 1

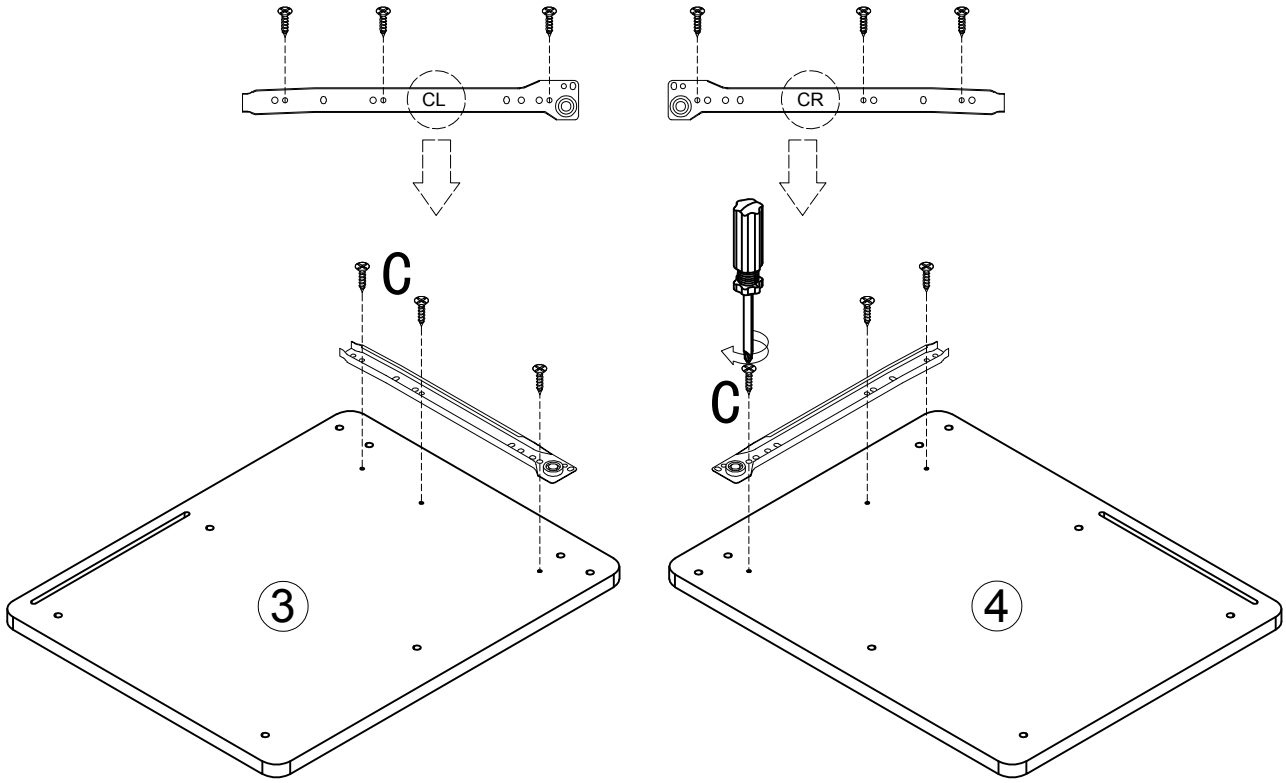

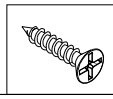

C X 6PCS

STEP 2

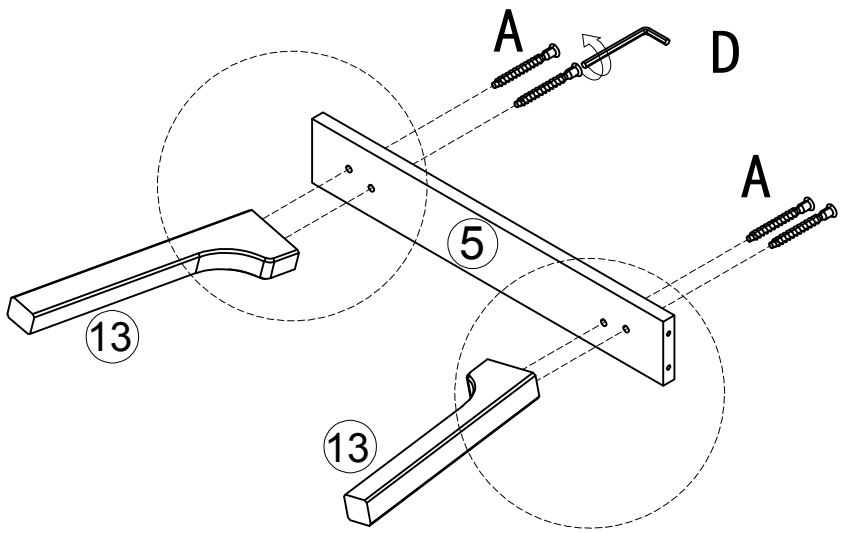

X 2



A X 8PCS

STEP 3

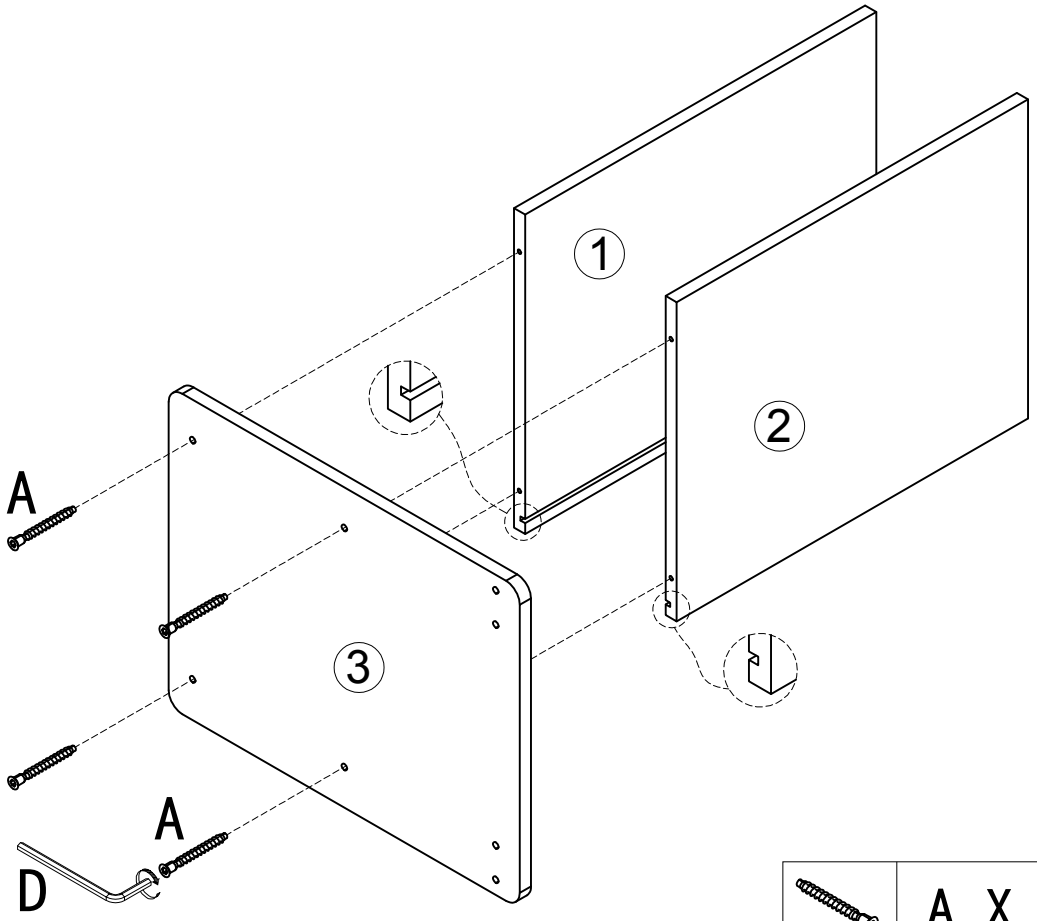

A X 4PCS

STEP 4

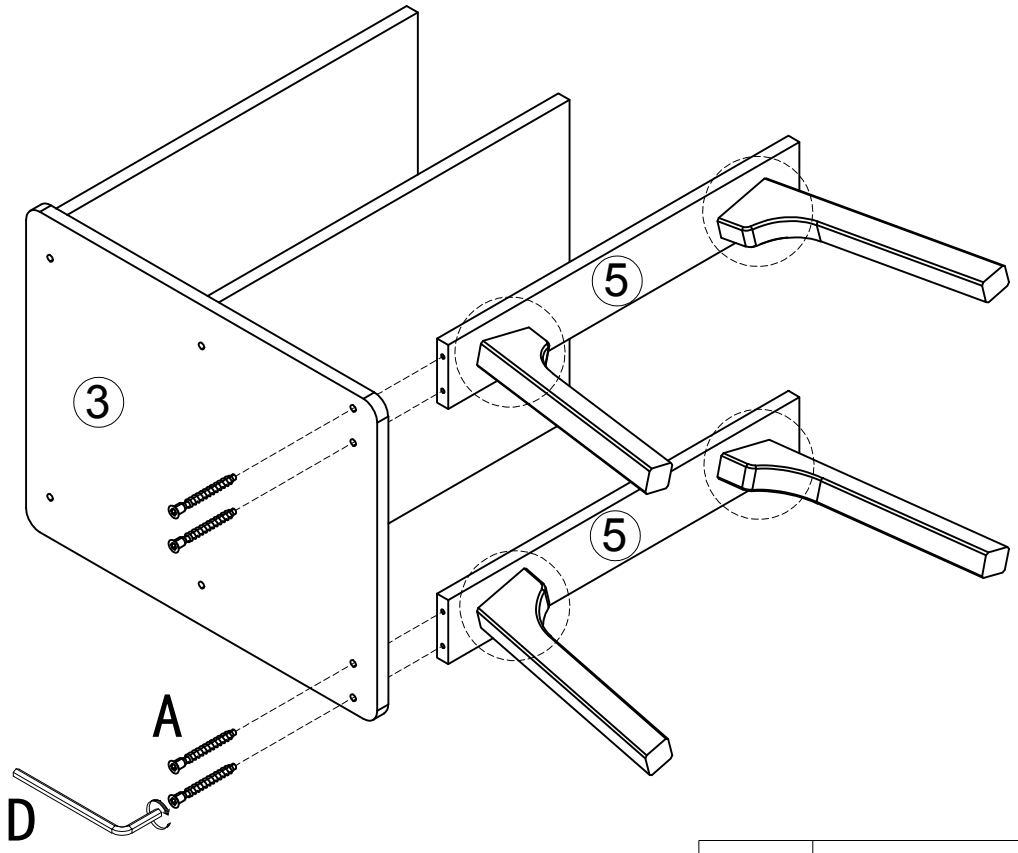

A X 4PCS

STEP 5

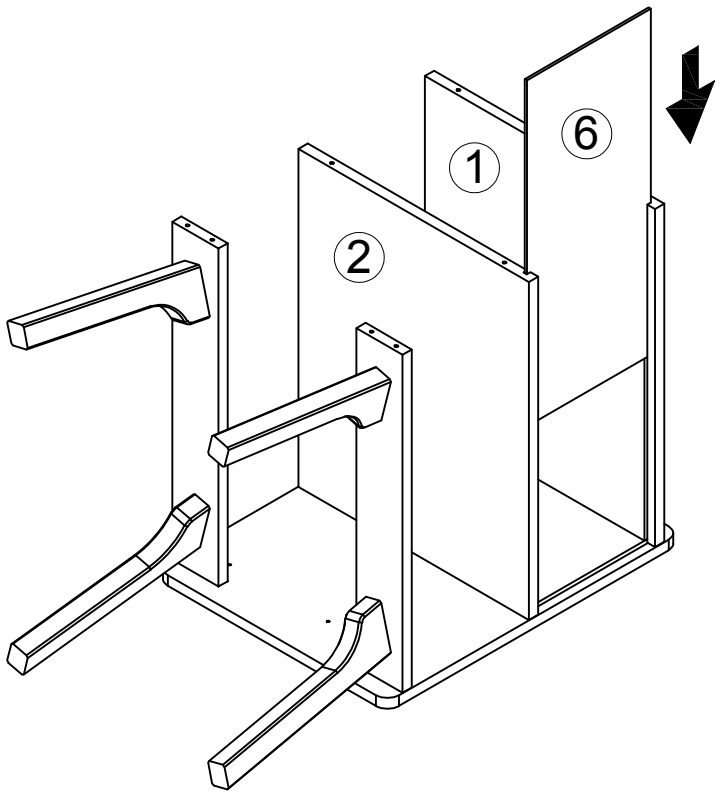

STEP 6

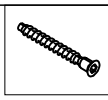

A X 8PCS

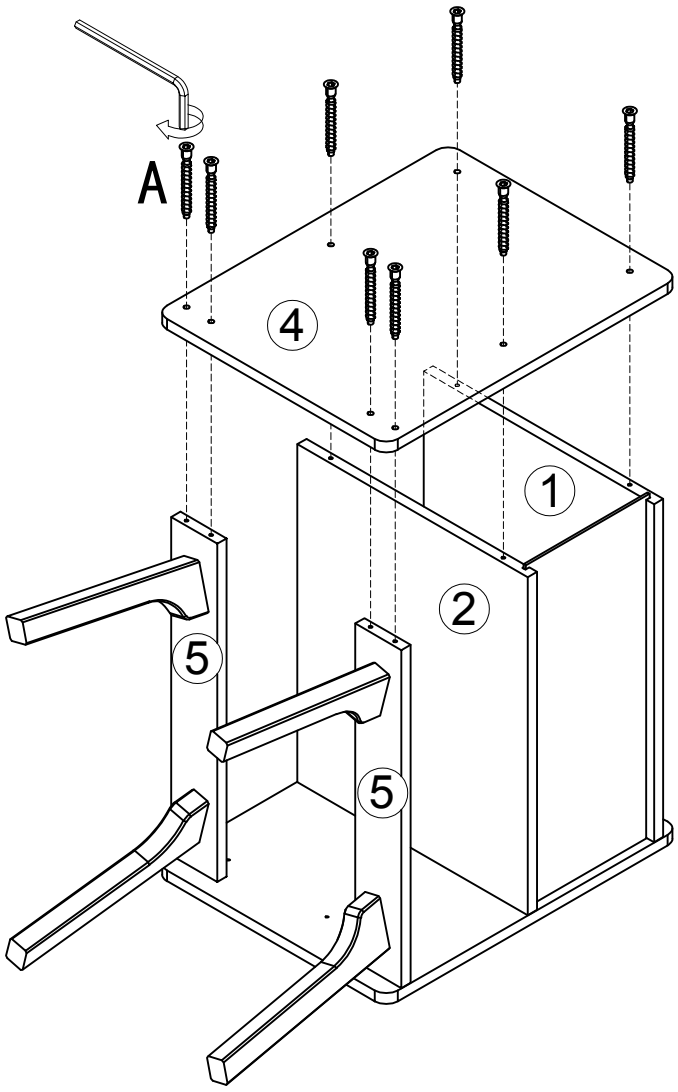

STEP 7

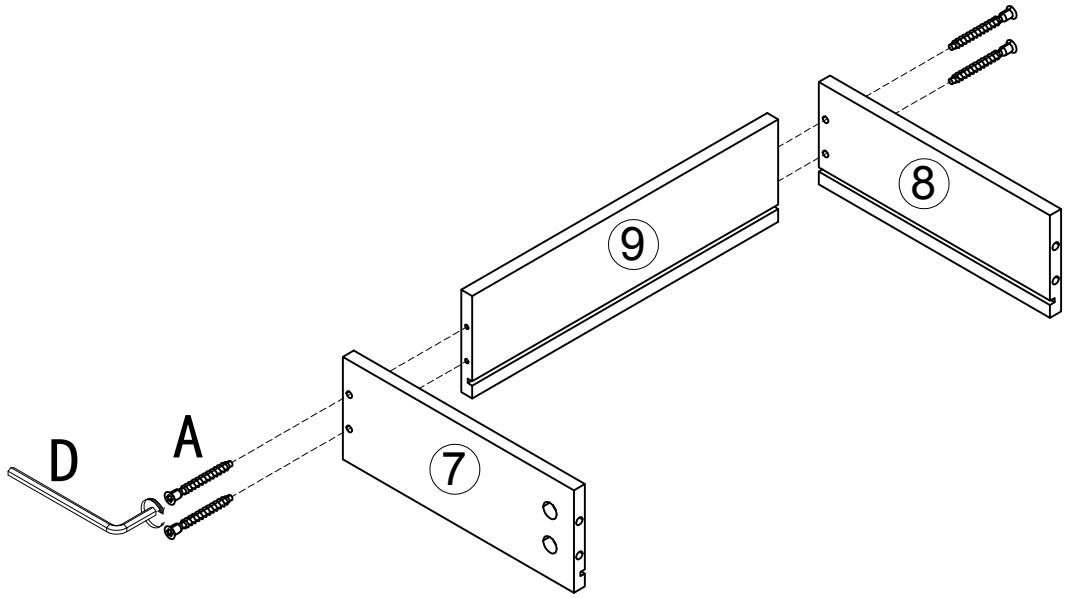



A X 4PCS

STEP 8

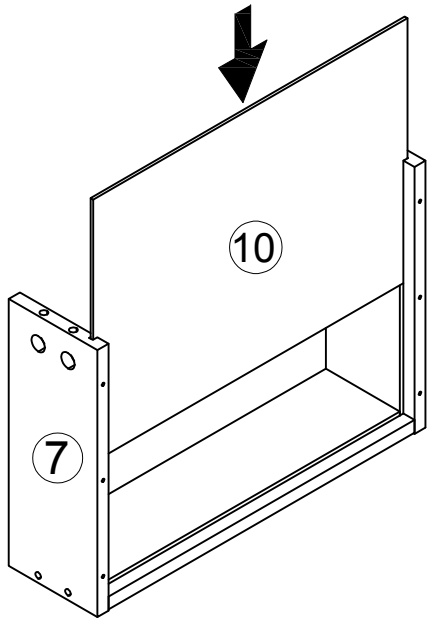

STEP 9

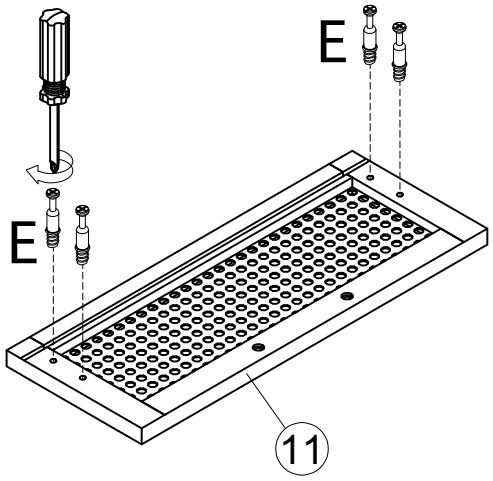

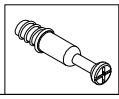

E X 4PCS

STEP 10

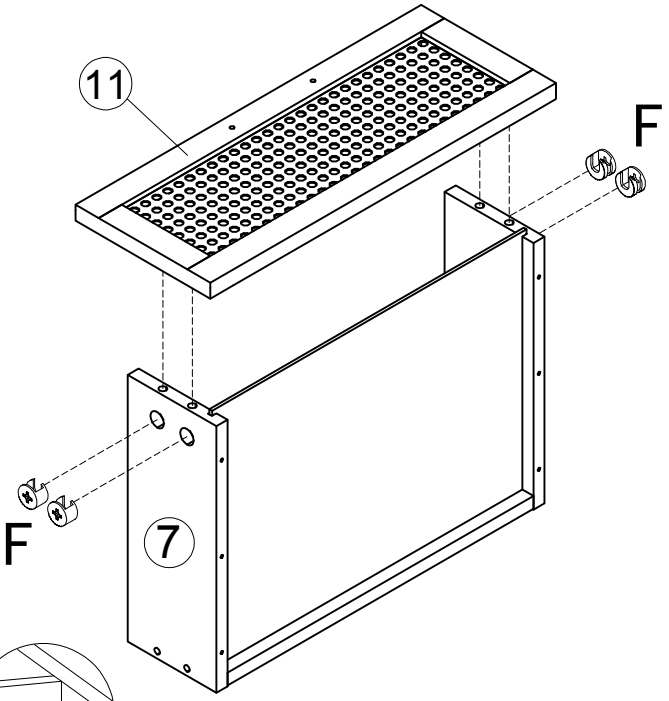

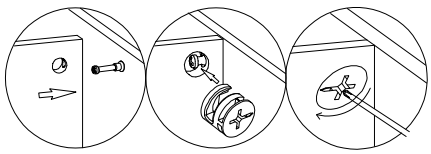



F X 4PCS

STEP 11

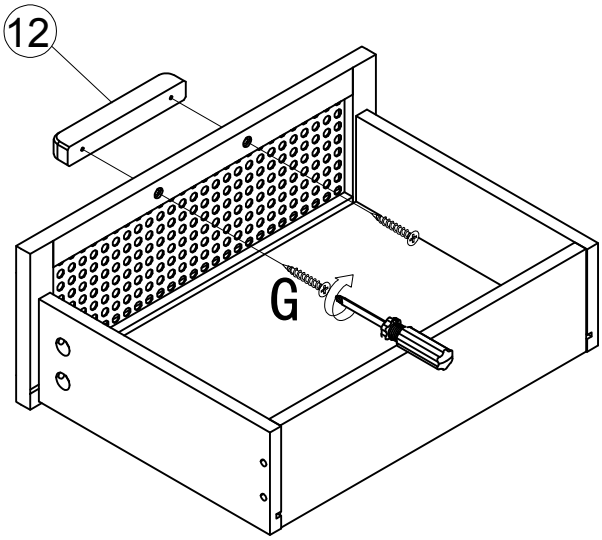

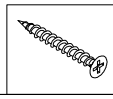

G X 2PCS

STEP 12

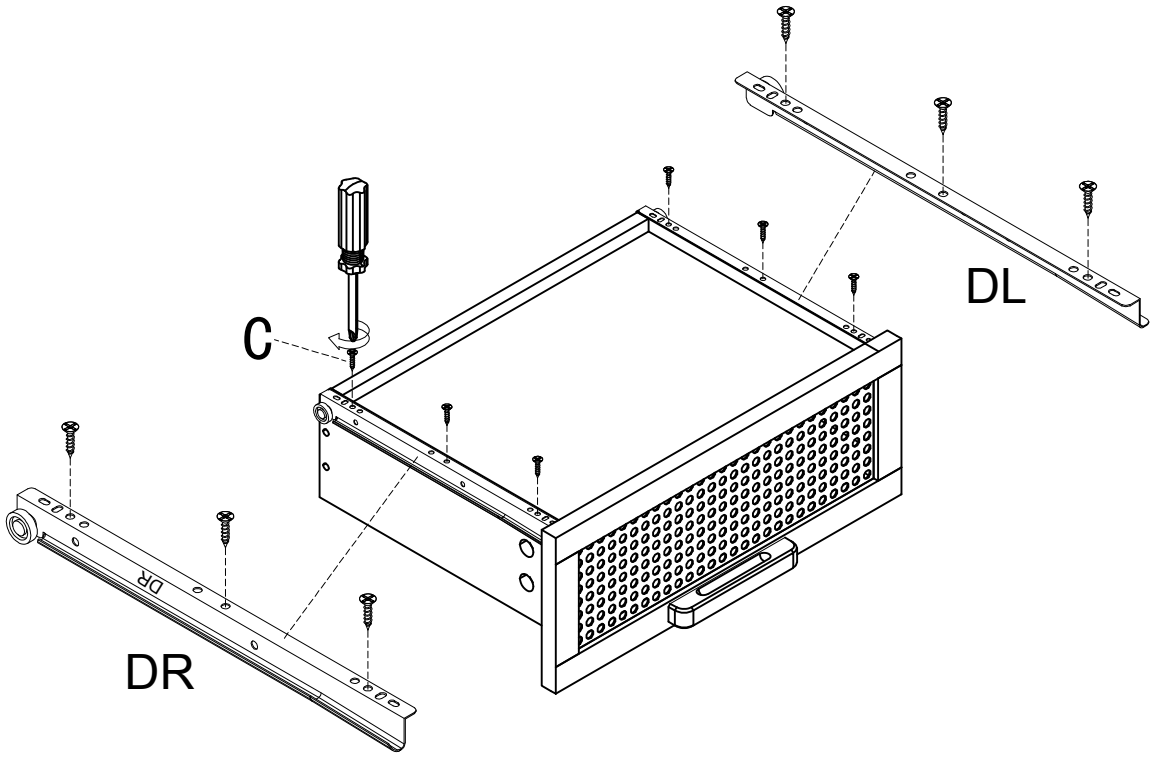



C X 6PCS

STEP 13

