fisher-price
x
dream on me

Meadowbrook

5-in-1 Convertible Crib
Lit bébé convertible 5 en 1
Cuna convertible 5 en 1

©2026 Mattel.

OWNER'S MANUAL | MANUEL DU PROPRIÉTAIRE | MANUAL DEL USUARIO



Read all instructions before assembling and using product.
IMPORTANT - Keep instructions for future use.

Lisez toutes les instructions avant avant d'assembler et d'utiliser le produit.
IMPORTANT - Conservez les instructions pour pour une utilisation ultérieure.

Lea todas las instrucciones antes de montar y utilizar el producto.
IMPORTANTE - Guarde las instrucciones para uso futuro.

Say HELLO to the

fisher-price

x

dream on me

Collection!

Where Imagination Plays

From mealtime to downtime, step to crawl, the Fisher-Price by Dream On Me collection enables the modern parent to create experiences with multipurpose pieces.

Offering an entire range of nursery must-haves for infants to toddlers, each piece is playful, fun and aims to ensure that every child's imagination is always at play... wherever, whenever.

Dites bonjour à la

fisher-price

x

dream on me

La collection !

Où L'imagination Jeux

De l'heure du repas à celle du repos, de la marche à la marche à quatre pattes, la collection Fisher-Price by Dream On Me permet aux parents modernes de créer des expériences avec des pièces polyvalentes.

Proposant une gamme complète d'articles de puériculture pour les nourrissons et les jeunes enfants, chaque pièce est ludique et amusante et vise à garantir que l'imagination de chaque enfant est toujours à l'œuvre. l'imagination de chaque enfant... où qu'il soit, quand il le souhaite.

Saluda al

fisher-price

x

dream on me

¡Colección!

Dónde Imaginación Reproduce

De la hora de comer al tiempo de descanso, del paso al gateo, la colección Fisher-Price by Dream On Me permite a los padres modernos crear experiencias con piezas multiusos.

Con una gama completa de artículos indispensables para la guardería, desde bebés hasta niños pequeños, cada pieza es lúdica, divertida y tiene como objetivo garantizar que la imaginación de cada niño esté siempre en juego... donde sea y cuando sea.

SAFE SLEEP TIPS



Adult Assembly Required.



Small parts may present choking hazard prior to assembly.



DO NOT use the product if it is damaged, broken, and/or components are missing or broken.

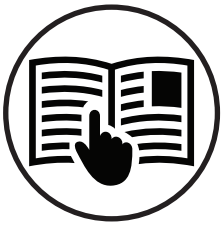

Please read the instructions thoroughly. Identify all parts & hardware.



Do Not Use Power Drills or Drivers.

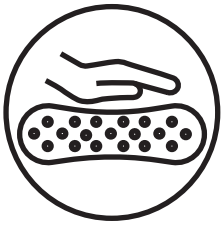

To protect your parts during assembly, please place them on a soft surface.



For a Safe and comfortable Sleep experience, we suggest using Dream On Me or Evolur Greenguard Gold Certified Full-Size Mattress.



To clean surface, use only water on a damp cloth. Do not use window cleaner or cleaning abrasive as it will scratch the surface and could damage the protective coating.

CONSEILS POUR UN SOMMEIL SÛR



Un assemblage par un adulte est requis.



Les petites pièces peuvent présenter un risque d'étouffement avant l'assemblage.



NE PAS utiliser le produit s'il est endommagé, cassé, et/ou si des composants sont manquants ou cassés.

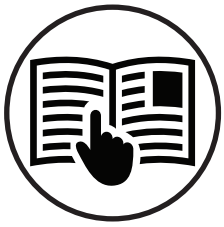

Veuillez lire attentivement les instructions. Identifiez toutes les pièces et le matériel.



N'utilisez pas de perceuse ou de visseuse électrique.

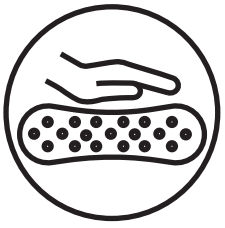

Pour protéger vos pièces pendant l'assemblage, veuillez les placer sur une surface souple.



Pour une expérience de sommeil sûre et confortable, nous vous suggérons d'utiliser un matelas pleine grandeur certifié Greenguard Gold de Dream On Me/Evolur.



Pour nettoyer la surface, utilisez uniquement de l'eau sur un chiffon humide. N'utilisez pas de nettoyant pour vitres ou d'abrasif de nettoyage, car cela rayerait la surface et pourrait endommager le revêtement protecteur.

CONSEJOS PARA DORMIR CON SEGURIDAD



Se requiere el montaje por parte de un adulto.



Las piezas pequeñas pueden presentar peligro de asfixia antes del montaje.



NO utilice el producto si está dañado, roto y/o faltan componentes o están rotos.



Lea detenidamente las instrucciones. Identifique todas las piezas y herrajes.



No utilice taladros o atornilladores eléctricos.

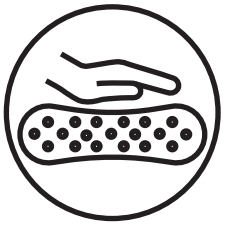

Para proteger las piezas durante el montaje, colóquelas sobre una superficie blanda.



Para una experiencia de sueño segura y confortable, sugerimos usar el colchón de tamaño completo Dream On Me/Evolur Greenguard Gold Certified.



Para limpiar la superficie, utilice sólo agua en un paño húmedo. No utilice limpiacristales o productos de limpieza abrasivos, ya que rayarán la superficie y podrían dañar el revestimiento protector.

⚠ WARNINGS

- FAILURE TO FOLLOW THESE WARNINGS AND THE ASSEMBLY INSTRUCTIONS COULD RESULT IN SERIOUS INJURY OR DEATH.
- READ ALL INSTRUCTIONS BEFORE ASSEMBLING CRIB. KEEP INSTRUCTIONS FOR FUTURE USE.
- DO NOT USE THIS CRIB IF YOU CANNOT EXACTLY FOLLOW THE ACCOMPANYING INSTRUCTIONS.
- INFANTS CAN SUFFOCATE ON SOFT BEDDING. NEVER ADD A PILLOW OR COMFORTER. NEVER PLACE ADDITIONAL PADDING UNDER AN INFANT.
- TO REDUCE THE RISK OF SIDS, PEDIATRICIANS RECOMMEND HEALTHY INFANTS TO BE PLACED ON THEIR BACKS TO SLEEP,UNLESS OTHERWISE ADVISED BY YOUR PHYSICIAN.

STRANGULATION HAZARD

- STRINGS CAN CAUSE STRANGULATION! DO NOT PLACE ITEMS WITH A STRING AROUND A CHILD'S NECK,SUCH AS HOOD STRINGS OR PACIFIER CORDS.DO NOT SUSPEND STRINGS OVER A CRIB OR ATTACH STRINGS TO TOYS.
- TO HELP PREVENT STRANGULATION TIGHTEN ALL FASTENERS. A CHILD CAN TRAP PARTS OF THE BODY OR CLOTHING ON LOOSE FASTENERS.
- DO NOT PLACE CRIB NEAR WINDOW WHERE CORDS FROM BLINDS OR DRAPES MAY STRANGLE A CHILD.

FALL HAZARD

- WHEN CHILD IS ABLE TO PULL TO A STANDING POSITION, SET MATTRESS TO LOWEST POSITION AND REMOVE BUMPER PADS, LARGE TOYS AND OTHER OBJECTS THAT COULD SERVE AS STEPS FOR CLIMBING OUT.
- STOP USING CRIB WHEN CHILD BEGINS TO CLIMB OUT OR REACHES THE HEIGHT OF 35IN.(89CM).
- CHECK THIS PRODUCT FOR DAMAGED HARDWARE, LOOSE JOINTS, LOOSE BOLTS OR OTHER FASTENERS, MISSING PARTS OR SHARP EDGES BEFORE AND AFTER ASSEMBLY AND FREQUENTLY DURING USE. SECURELY TIGHTEN LOOSE BOLTS AND OTHER FASTENERS.
- DO NOT USE CRIB IF ANY PARTS ARE MISSING, DAMAGED OR BROKEN. CONTACT DREAM ON ME INC., FOR REPLACEMENT PARTS AND INSTRUCTIONAL LITERATURE IF NEEDED. DO NOT SUBSTITUTE PARTS
- DO NOT USE A WATER MATTRESS WITH THIS CRIB.
- IF REFINISHING, USE A NON-TOXIC FINISH SPECIFIED FOR CHILDREN'S PRODUCTS
- NEVER USE PLASTIC SHIPPING BAGS OR OTHER PLASTIC FILM AS MATTRESS COVERS BECAUSE THEY CAN CAUSE SUFFOCATION.
- FOLLOW WARNINGS ON ALL PRODUCTS IN A CRIB.
- INFANTS CAN SUFFOCATE IN GAPS BETWEEN CRIB SIDES AND A MATTRESS THAT IS TOO SMALL. USE A CRIB MATTRESS THAT IS NO THICKER THAN 15 CM AND IS OF SUCH A SIZE THAT, WHEN IT IS PUSHED FIRMLY AGAINST ANY SIDE OF CRIB, IT DOES NOT LEAVE A GAP OF MORE THAN 3 CM BETWEEN THE MATTRESS AND ANY PART OF THE SIDES OF THE CRIB.

CAUTION: ANY MATTRESS USED IN THIS CRIB MUST BE AT LEAST 27 1/4 IN. (69CM) BY 51 5/8 IN. (131CM) WITH A THICKNESS NOT EXCEEDING 6 IN. (15CM) AND THE MINIMUM MATTRESS THICKNESS OF 4 IN.(10CM).

TODDLER BED

⚠WARNING:

INFANTS HAVE DIED IN TODDLER BEDS FROM ENTRAPMENT.
Openings in and between bed parts can entrap head and neck of a small child.
NEVER use bed with children younger than 15 months.
ALWAYS follow assembly instructions.
The maximum user weight is 50lbs(22.7kg)

⚠WARNING:

STRANGULATION HAZARD
NEVER place bed near windows where cords from blinds or drapes may strangle a child.
NEVER suspend strings over a bed.
NEVER place items with a string,cord,or ribbon,such as hood strings or pacifier cords, around a child's neck. These items may catch on bed parts.

⚠ CAUTION

ENTRAPMENT HAZARD
To avoid dangerous gaps, any mattress used in this bed shall be a full-size crib mattress at least 51 5/8 in (1310mm) in length, 27 1/4 (690mm) in width and a max thickness of 5 in(125mm).

NOTES ON ASSEMBLY:

- During the assembly process whenever using screws or bolts, check each by placing the screw/bolt on the diagram of the item which is drawn actual size and design.Be sure to use the proper size and shape specified in the instructions.
- To assemble this unit you may be required to place the unit on it's side and face. It is strongly recommended that assembly is done on a soft, non-abrasive surface to avoid damaging the finish.

NOTES ON USE:

- Keep children and others safe by following these simple rules:
- Do not allow any child to play on furniture.
- Do not allow climbing on any piece of furniture.
- Do not allow hanging from any piece of furniture.
- Always monitor your child's activity when in the nursery.

NOTES ON CARE AND MAINTENANCE:

- Do not scratch or chip the finish.
- Inspect the product periodically, and contact Dream On Me for replacement parts or questions.
- Do not store the product or any parts in extreme temperatures and conditions such as a hot attic or a damp, cold basement. These extremes can cause a loss of structural integrity.
- To preserve the luster of the high-quality finish on your product, it is recommended to place a doily on a felt pad under any items you place on the finish.
- Clean with a damp cloth, then a dry cloth to preserve the original luster and beauty of this fine finish.
- Do not use abrasive chemicals.
- Do not spray cleaners directly onto the furniture.
- Lift slightly when moving on carpeting to prevent leg breakage.
- The use of a vaporizer near furniture will cause wood to swell and finish to peel.

⚠ AVERTISSEMENTS

- LE NON-RESPECT DE CES AVERTISSEMENTS ET DES INSTRUCTIONS DE MONTAGE PEUT ENTRAÎNER DES BLESSURES GRAVES, VOIRE LA MORT.
- LISEZ TOUTES LES INSTRUCTIONS AVANT DE MONTER LE LIT BÉBÉ. CONSERVEZ LES INSTRUCTIONS POUR UNE UTILISATION FUTURE.
- N'UTILISEZ PAS CE LIT SI VOUS NE POUVEZ PAS SUIVRE À LA LETTRE LES INSTRUCTIONS FOURNIES.
- LES NOURRISSONS PEUVENT S'ÉTOUFFER SUR UN LIT MOELLEUX. N'AJOUTEZ JAMAIS D'OREILLER OU DE COUETTE. NE PLACEZ JAMAIS DE REMBOURRAGE SUPPLÉMENTAIRE SOUS UN NOURRISSON.
- POUR RÉDUIRE LE RISQUE DE MORT SUBITE DU NOURRISSON, LES PÉDIATRES RECOMMANDENT DE COUCHER LES NOURRISSONS EN BONNE SANTÉ SUR LE DOS POUR DORMIR, SAUF AVIS CONTRAIRE DE VOTRE MÉDECIN.

RISQUE D'ÉTRANGLEMENT

- LES CORDONS PEUVENT PROVOQUER UN ÉTRANGLEMENT ! NE PLACEZ PAS D'OBJETS MUNIS DE CORDONS AUTOUR DU COU D'UN ENFANT, TELS QUE DES CORDONS DE CAPUCHE OU DE SUCETTE. NE SUSPENDEZ PAS DE CORDONS AU-DESSUS D'UN LIT BÉBÉ ET NE FIXEZ PAS DE CORDONS À DES JOUETS.
- POUR ÉVITER TOUT RISQUE D'ÉTRANGLEMENT, SERREZ BIEN TOUTES LES ATTACHES. UN ENFANT PEUT SE COINCER UNE PARTIE DU CORPS OU DE SES VÊTEMENTS DANS DES ATTACHES DESSERRÉES.
- NE PLACEZ PAS LE LIT À BÉBÉ PRÈS D'UNE FENÊTRE OÙ LES CORDONS DES STORES OU DES RIDEAUX POURRAIENT ÉTRANGLER UN ENFANT.

RISQUE DE CHUTE

- LORSQUE L'ENFANT EST CAPABLE DE SE METTRE EN POSITION DE DEBOUT, PLACEZ LE MATELAS À LA POSITION LA PLUS BASSE ET RETIREZ LES PROTECTIONS, LES GROS JOUETS ET TOUT AUTRE OBJET POUVANT SERVIR DE MARCHES POUR SORTIR DU LIT.
- CESSER D'UTILISER LE LIT LORSQUE L'ENFANT COMMENCE À SORTIR DU LIT OU ATTEINT UNE TAILLE DE 89 CM. (89 CM).
- VÉRIFIEZ QUE CE PRODUIT NE PRÉSENTE PAS DE MATÉRIEL ENDOMMAGÉ, DE JOINTS DESSERRÉS, DE BOULONS OU AUTRES ÉLÉMENTS DE FIXATION DESSERRÉS, DE PIÈCES MANQUANTES OU DE BORDURES TRANCHANTES AVANT ET APRÈS L'ASSEMBLAGE ET RÉGULIÈREMENT PENDANT L'UTILISATION. SERREZ BIEN LES BOULONS ET AUTRES ÉLÉMENTS DE FIXATION DESSERRÉS.
- N'UTILISEZ PAS LE LIT BÉBÉ SI DES PIÈCES SONT MANQUANTES, ENDOMMAGÉES OU CASSÉES. CONTACTEZ DREAM ON ME INC. POUR OBTENIR DES PIÈCES DE RECHANGE ET DES DOCUMENTS D'INSTRUCTIONS SI NÉCESSAIRE. NE REMPLACEZ PAS LES PIÈCES
- N'UTILISEZ PAS DE MATELAS À EAU AVEC CE LIT BÉBÉ.
- SI VOUS REMETTEZ LE LIT EN ÉTAT, UTILISEZ UNE FINITION NON TOXIQUE SPÉCIFIÉE POUR LES PRODUITS POUR ENFANTS.
- N'UTILISEZ JAMAIS DE SACS D'EMBALLAGE EN PLASTIQUE OU D'AUTRES FILMS PLASTIQUES COMME HOUSSES DE MATELAS, CAR ILS PEUVENT PROVOQUER UNE SUFFOCATION.
- RESPECTEZ LES AVERTISSEMENTS FIGURANT SUR TOUS LES PRODUITS DANS UN LIT BÉBÉ.
- LES NOURRISSONS PEUVENT S'ÉTOUFFER DANS LES ESPACES ENTRE LES CÔTÉS DU LIT BÉBÉ ET UN MATELAS TROP PETIT. UTILISEZ UN MATELAS DE LIT BÉBÉ D'UNE ÉPAISSEUR MAXIMALE DE 15 CM ET D'UNE TAILLE TELLE QUE, LORSQU'IL EST APPUYÉ FERMEMENT CONTRE N'IMPORTE QUEL CÔTÉ DU LIT BÉBÉ, IL NE LAISSE PAS D'ESPACE DE PLUS DE 3 CM ENTRE LE MATELAS ET N'IMPORTE QUELLE PARTIE DES CÔTÉS DU LIT BÉBÉ.

ATTENTION : TOUT MATELAS UTILISÉ DANS CE LIT BÉBÉ DOIT MESURER AU MOINS 69 CM (27 1/4 PO) SUR 131 CM (51 5/8 PO), AVEC UNE ÉPAISSEUR NE DÉPASSANT PAS 15 CM (6 PO) ET UNE ÉPAISSEUR MINIMALE DE 10 CM (4 PO).

LIT POUR ENFANT

⚠ AVERTISSEMENT:

DES NOURRISSONS SONT MORTS DANS DES LITS D'ENFANTS SUITE AU PIÉGEAGE.
Les ouvertures dans et entre les parties du lit peuvent coincer la tête et le cou d'un petit enfant.
NE JAMAIS utiliser le lit avec des enfants de moins de 15 mois.
Suivez TOUJOURS les instructions de montage.
Le poids maximum de l'utilisateur est de 50 lb (22,7 kg)

⚠ AVERTISSEMENT:

RISQUE D'ÉTRANGLEMENT
NE JAMAIS placer le lit près des fenêtres où les cordons des stores ou des rideaux pourraient étrangler un enfant.
NE JAMAIS suspendre de cordes au-dessus d'un lit.
Ne placez JAMAIS d'articles avec une ficelle, un cordon ou un ruban, tels que des ficelles de capuche ou des attaches de tétine, autour du cou d'un enfant. Ces articles peuvent s'accrocher aux pièces du lit.

⚠ AVERTIR

RISQUE DE PIÉGEAGE
Pour éviter les vides dangereux, tout matelas utilisé dans ce lit doit être un matelas de berceau pleine grandeur
au moins 51 5/8 po (1310 mm) de longueur, 27 1/4 (690 mm) de largeur et une épaisseur maximale de
5 po (125 mm).

NOTES SUR L'ASSEMBLAGE :

- Au cours du processus d'assemblage, lorsque vous utilisez des vis ou des boulons, vérifiez-les en les plaçant sur le schéma de l'article, qui est dessiné en taille et en conception réelles. Veillez à utiliser la taille et la forme appropriées spécifiées dans les instructions.
- Pour assembler cet appareil, il peut être nécessaire de le placer sur le côté et sur la face. Il est fortement recommandé d'effectuer l'assemblage sur une surface douce et non abrasive afin d'éviter d'endommager la finition.

NOTES D'UTILISATION :

- Veillez à la sécurité des enfants et des autres personnes en suivant ces quelques règles simples :
- Ne laissez aucun enfant jouer sur les meubles.
- Il est interdit de grimper sur un meuble.
- Ne pas laisser l'enfant se suspendre à un meuble.
- Surveillez toujours l'activité de votre enfant lorsqu'il se trouve dans la chambre d'enfant.

NOTES SUR L'ENTRETIEN ET LA MAINTENANCE :

- Ne rayez pas et n'écaillez pas la finition.
- Inspectez régulièrement le produit et contactez Dream On Me pour obtenir des pièces de rechange ou poser des questions.
- Ne stockez pas le produit ou des pièces dans des températures ou des conditions extrêmes, comme un grenier chaud ou un sous-sol humide et froid. Ces conditions extrêmes peuvent entraîner une perte d'intégrité structurelle.
- Pour préserver l'éclat de la finition de haute qualité de votre produit, il est recommandé de placer un napperon sur un tampon de feutre sous tous les objets que vous posez sur la finition.
- Nettoyez avec un chiffon humide, puis avec un chiffon sec pour préserver l'éclat et la beauté d'origine de cette belle finition.
- Ne pas utiliser de produits chimiques abrasifs.
- Ne pas vaporiser de nettoyants directement sur le meuble.
- Soulevez légèrement le meuble lorsque vous le déplacez sur une moquette afin d'éviter de casser les pieds.
- L'utilisation d'un vaporisateur à proximité d'un meuble entraînera le gonflement du bois et le décollement de la finition.

⚠ ADVERTENCIAS

- EL INCUMPLIMIENTO DE ESTAS ADVERTENCIAS Y DE LAS INSTRUCCIONES DE MONTAJE PODRÍA PROVOCAR LESIONES GRAVES O LA MUERTE.
- LEA TODAS LAS INSTRUCCIONES ANTES DE MONTAR LA CUNITA. GUARDE LAS INSTRUCCIONES PARA FUTURAS CONSULTAS.
- NO UTILICE ESTA CUNITA SI NO PUEDE SEGUIR EXACTAMENTE LAS INSTRUCCIONES ADJUNTAS.
- LOS BEBÉS PUEDEN ASFIXIARSE CON ROPA DE CAMA BLANDA. NUNCA AÑADA UNA ALMOHADA O UN EDREDÓN. NUNCA COLOQUE RELLENO ADICIONAL BAJO UN BEBÉ.
- PARA REDUCIR EL RIESGO DE SMSL, LOS PEDIATRAS RECOMIENDAN COLOCAR A LOS BEBÉS SANOS A DORMIR BOCA ARRIBA, A MENOS QUE SU MÉDICO LE INDIQUE LO CONTRARIO.

PELIGRO DE ESTRANGULAMIENTO

- ¡LAS CUERDAS PUEDEN PROVOCAR ESTRANGULAMIENTO! NO COLOQUE OBJETOS CON CUERDAS ALREDEDOR DEL CUELLO DE UN NIÑO, COMO CUERDAS DE CAPUCHAS O CORDONES DE CHUPETES. NO CUELGUE CUERDAS SOBRE UNA CUNITA NI LAS SUJETE A JUGUETES.
- PARA AYUDAR A PREVENIR EL ESTRANGULAMIENTO, APRIETE TODOS LOS CIERRES. UN NIÑO PUEDE ATORAR PARTES DE SU CUERPO O ROPA EN LOS CIERRES SUELTOS.
- NO COLOQUE LA CUNITA CERCA DE UNA VENTANA DONDE LOS CORDONES DE LAS PERSIANAS O CORTINAS PUEDAN ESTRANGULAR A UN NIÑO.

PELIGRO DE CAÍDA

- CUANDO EL NIÑO SEA CAPAZ DE LEVANTARSE, COLOQUE EL COLCHÓN EN LA POSICIÓN MÁS BAJA Y RETIRE LOS PROTECTORES, LOS JUGUETES GRANDES Y OTROS OBJETOS QUE PUEDAN SERVIRLE DE ESCALERA PARA SALIR DE LA CUNIA.
- DEJE DE UTILIZAR LA CUNIA CUANDO EL NIÑO EMPIECE A SALIR DE ELLA O ALCANCE UNA ALTURA DE 35 PULGADAS (89 CM). (89 CM).
- COMPRUEBE QUE ESTE PRODUCTO NO PRESENTE DAÑOS EN LOS HERRAJES, UNIONES SUELTAS, PERNOS O OTROS ELEMENTOS DE FIJACIÓN SUELTOS, PIEZAS QUE FALTEN O BORDES AFILADOS ANTES Y DESPUÉS DEL MONTAJE Y CON FRECUENCIA DURANTE SU USO. APRIETE BIEN LOS PERNOS SUELTOS Y OTROS ELEMENTOS DE FIJACIÓN.
- NO UTILICE LA CUNTA SI FALTA ALGUNA PIEZA, ESTÁ DAÑADA O ROTA. PÓNGASE EN CONTACTO CON DREAM ON ME INC. PARA OBTENER PIEZAS DE RECAMBIO Y MANUALES DE INSTRUCCIONES SI ES NECESARIO. NO SUSTITUYA LAS PIEZAS
- NO UTILICE UN COLCHÓN DE AGUA CON ESTA CUNTA.
- SI VUELVE A ACABARLA, UTILICE UN ACABADO NO TÓXICO ESPECÍFICO PARA PRODUCTOS INFANTILES.
- NUNCA UTILICE BOLSAS DE PLÁSTICO DE ENVÍO U OTRAS PELÍCULAS DE PLÁSTICO COMO FUNDA DEL COLCHÓN, YA QUE PUEDEN PROVOCAR ASFIXIA.
- SIGA LAS ADVERTENCIAS DE TODOS LOS PRODUCTOS DE LA CUNITA.
- LOS BEBÉS PUEDEN ASFIXIARSE EN LOS ESPACIOS ENTRE LOS LADOS DE LA CUNITA Y UN COLCHÓN DEMASIADO PEQUEÑO. UTILICE UN COLCHÓN DE CUNA QUE NO SEA MÁS GRUESO DE 15 CM Y QUE TENGA UN TAMAÑO TAL QUE, CUANDO SE EMPUJA FIRMEMENTE CONTRA CUALQUIER LADO DE LA CUNA, NO DEJE UN ESPACIO DE MÁS DE 3 CM ENTRE EL COLCHÓN Y CUALQUIER PARTE DE LOS LADOS DE LA CUNA.

PRECAUCIÓN: CUALQUIER COLCHÓN UTILIZADO EN ESTA CUNITA DEBE MEDIR COMO MÍNIMO 69 CM (27 1/4 PULGADAS) POR 131 CM (51 5/8 PULGADAS), CON UN GROSOR QUE NO SUPERE LOS 15 CM (6 PULGADAS) Y UN GROSOR MÍNIMO DE 10 CM (4 PULGADAS).

CAMA PARA NIÑO

⚠ ADVERTENCIA:

INFANTES HAN MUERTO EN CAMAS PARA NIÑOS POR ATRAPAMIENTO.
Las aberturas en y entre las partes de la cama pueden atrapar la cabeza y el cuello de un niño pequeño.
NUNCA use la cama con niños menores de 15 meses.
Siga SIEMPRE las instrucciones de montaje.
El peso máximo del usuario es de 50 libras (22,7 kg)

⚠ ADVERTENCIA

PELIGRO DE ESTRANGULACIÓN
NUNCA coloque la cama cerca de ventanas donde los cordones de las persianas o cortinas puedan estrangular a un niño.
NUNCA cuelgue cuerdas sobre una cama.
NUNCA coloque artículos con una cuerda, un cordón o una cinta, como las cuerdas de una capucha o de un chupete, alrededor del cuello de un niño. Estos artículos pueden engancharse en las partes de la cama.

⚠ PRECAUCIÓN

PELIGRO DE ATRAPAMIENTO
Para evitar espacios peligrosos, cualquier colchón que se use en esta cama debe ser un colchón de cuna de tamaño completo al menos 51 5/8 in (1310 mm) de largo, 27 1/4 (690 mm) de ancho y un espesor máximo de 5 pulgadas (125 mm).

NOTAS SOBRE EL MONTAJE:

- Durante el proceso de montaje, siempre que utilice tornillos o pernos, compruebe cada uno colocando el tornillo/perno en el diagrama del artículo que está dibujado en tamaño y diseño reales. Asegúrese de utilizar el tamaño y la forma adecuados especificados en las instrucciones.
- Para montar esta unidad puede ser necesario colocarla de lado y de cara. Se recomienda encarecidamente que el montaje se realice sobre una superficie suave y no abrasiva para evitar dañar el acabado.

NOTAS DE USO:

- Mantenga seguros a los niños y a otras personas siguiendo estas sencillas reglas:
- No permita que ningún niño juegue sobre los muebles.
- No permita que se suban a ningún mueble.
- No permita que se cuelgue de ningún mueble.
- Vigile siempre la actividad de su hijo cuando esté en la guardería.

NOTAS SOBRE CUIDADO Y MANTENIMIENTO:

- No raye ni astille el acabado.
- Inspeccione el producto periódicamente y póngase en contacto con Dream On Me si tiene preguntas o necesita piezas de repuesto.
- No guarde el producto ni ninguna de sus piezas en temperaturas o condiciones extremas, como un ático caliente o un sótano húmedo y frío. Estos extremos pueden causar una pérdida de la integridad estructural.
- Para conservar el brillo del acabado de alta calidad de su producto, se recomienda colocar una servilleta sobre un fieltro debajo de cualquier objeto que coloque sobre el acabado.
- Limpie con un paño húmedo y luego con un paño seco para conservar el brillo y la belleza originales de este fino acabado.
- No utilice productos químicos abrasivos.
- No pulverice limpiadores directamente sobre los muebles.
- Levántelos ligeramente al moverlos sobre la moqueta para evitar que se rompan las patas.
- El uso de un vaporizador cerca de los muebles hará que la madera se hinche y el acabado se pele.

PARTS PIÈCES PARTES

If there are any missing parts, please contact Dream On Me before using the product.
S'il y a des pièces manquantes, veuillez contacter Dream On Me avant d'utiliser le produit.
Si falta alguna pieza, póngase en contacto con Dream On Me antes de utilizar el producto.

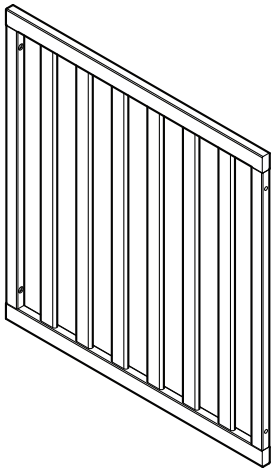

1 Crib End (x2)
Extrémité du lit (x2)
Extremo de cuna (x2)

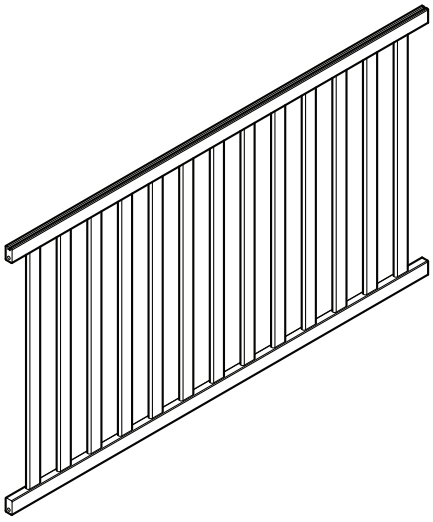

2 Back Frame
Cadre arrière
Marco posterior

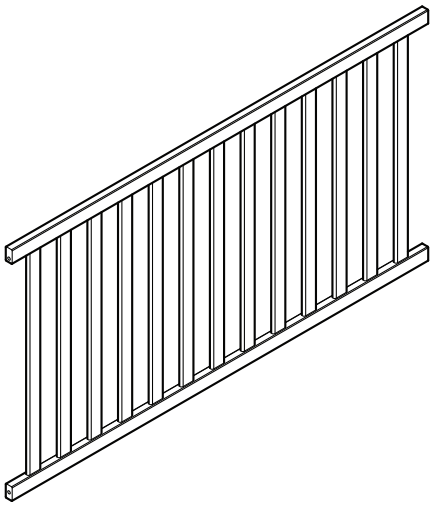

3 Front Frame
Cadre frontal
Marco frontal



4 Left Rear Leg
Jambe arrière gauche
Pata trasera izquierda



5 Left Front Leg
Jambe avant gauche
Pata delantera izquierda



6 Right Rear Leg
Jambe arrière droite
Pata trasera izquierda

PARTS PIÈCES PARTES

If there are any missing parts, please contact Dream On Me before using the product.
S'il y a des pièces manquantes, veuillez contacter Dream On Me avant d'utiliser le produit.
Si falta alguna pieza, póngase en contacto con Dream On Me antes de utilizar el producto.



(7) **Right Front Leg**
Jambe avant droite
Pata delantera derecha

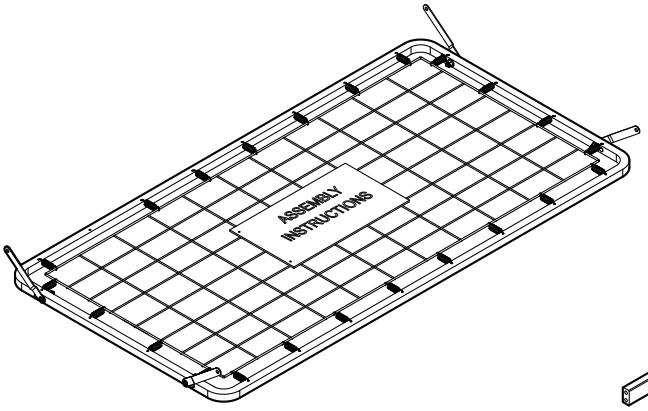

(8) **Mattress Support**
Support de matelas
Soporte del colchón

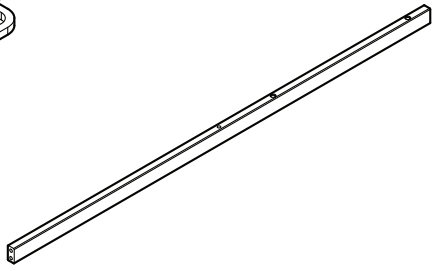

(9) **Stabilizer Bar**
Stabilisateur
Barra estabilizadora

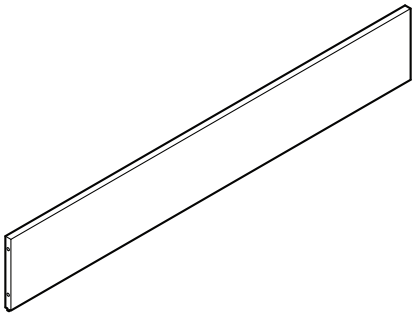

(10) **Top Back Rail**
Rail arrière supérieur
Raíl trasero superior

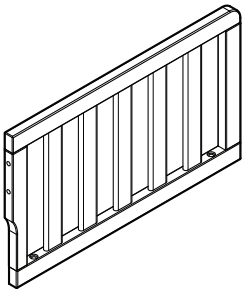

(11) **Guard rail**
Barrière de sécurité
Barrera de seguridad

HARDWARE MATÉRIEL

If there are any missing parts, please contact Dream On Me before using the product.
S'il y a des pièces manquantes, veuillez contacter Dream On Me avant d'utiliser le produit.
Si falta alguna pieza, póngase en contacto con Dream On Me antes de utilizar el producto.

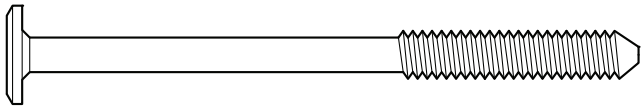

A Bolt M6 X 80 MM (x12)
Boulon M6 X 80 MM (x12)
Perno M6 X 80 MM (x12)

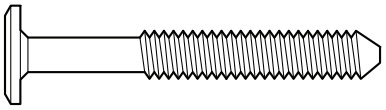

B Bolt M6 X 45 MM (x8)
Boulon M6 X 45 MM (x8)
Perno M6 X 45 MM (x8)

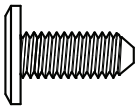

C Bolt M6 X 15 MM (x14)
Boulon M6 X 15 MM (x14)
Perno M6 X 15 MM (x14)

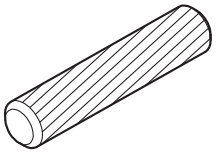

D Wooden Dowel (x4)
Cheville en bois (×4)
Clavija de madera (×4)

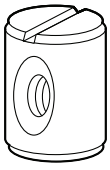

E Barrel Nut (x12)
Écrou de baril (x12)
Tuerca de barril (x12)

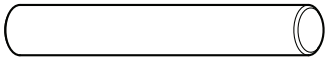

F Metal Pin 4x30MM
Broche en métal 4x30MM
Pasador metálico 4x30MM

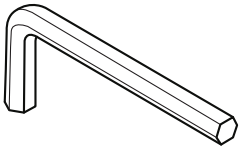

G Allen Key (x1)
Clé Allen (x1)
Llave Allen (x1)

1 CRIB ASSEMBLY - END PANELS AND LEGS ASSEMBLY
ASSEMBLAGE DU LIT D'ENFANT - ASSEMBLAGE DES PANNEAUX D'EXTRÉMITÉ ET DES PIEDS
MONTAJE DE LA CUNA - MONTAJE DE LOS PANELES DE LOS EXTREMOS Y DE LAS PATAS

1a. Align Crib End (Part 1) with the Right Rear Leg (Part 6) and attach using Bolt M6 x 75mm (Hardware B) as shown in the diagram.

1b. Repeat the same process to attach the Right Front Leg (Part 7) to the Crib End (Part 1) using Bolt M6 x 75mm (Hardware B) as shown in the diagram.

1c. Align the second Crib End (Part 1) with the Left Rear Leg (Part 4) and attach using Bolt M6 x 75mm (Hardware B) as shown in the diagram.

1d. Repeat the same process to attach the Left Front Leg (Part 5) to the Crib End (Part 1) using Bolt M6 x 75mm (Hardware B) as shown in the diagram.

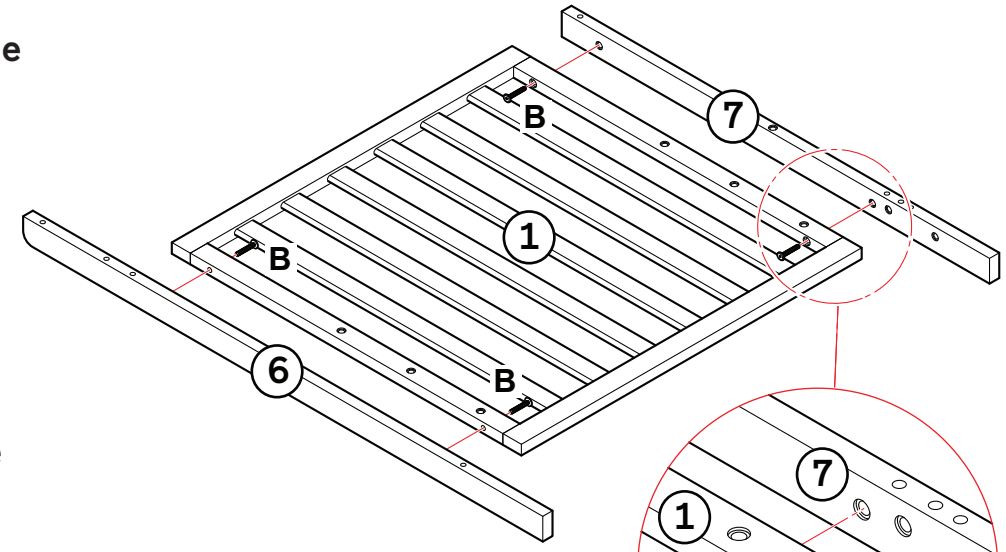

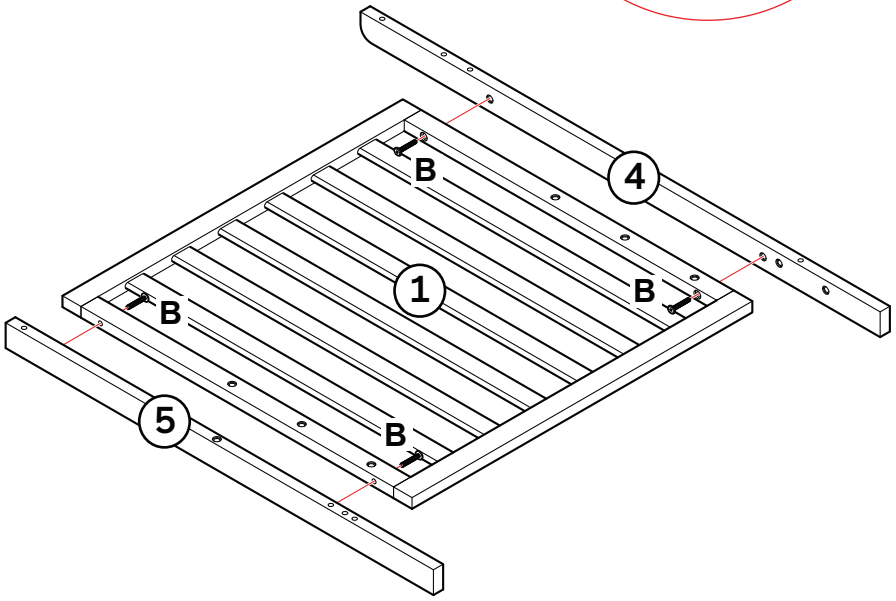

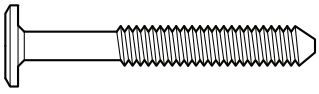

(B) Bolt M6 X 45 MM (x8)
Boulon M6 X 45 MM (x8)
Perno M6 X 45 MM (x8)

1a. Alignez l'extrémité du lit (pièce 1) avec le pied arrière droit (pièce 6) et fixez-les à l'aide d'un boulon M6 x 75 mm (quincaillerie B) comme indiqué sur le schéma.
1b. Répétez le même processus pour fixer le pied avant droit (pièce 7) à l'extrémité du lit (pièce 1) à l'aide d'un boulon M6 x 75 mm (quincaillerie B), comme indiqué sur le schéma.
1c. Alignez la deuxième extrémité du lit (pièce 1) avec le pied arrière gauche (pièce 4) et fixez-la à l'aide d'un boulon M6 x 75 mm (quincaillerie B) comme indiqué sur le schéma.
1d. Répétez le même processus pour fixer le pied avant gauche (pièce 5) à l'extrémité du lit (pièce 1) à l'aide d'un boulon M6 x 75 mm (quincaillerie B), comme indiqué sur le schéma.

1a. Alinee el extremo de la cuna (pieza 1) con la pata trasera derecha (pieza 6) y fíjelo con un perno M6 x 75 mm (herraje B), tal y como se muestra en el diagrama.
1b. Repita el mismo proceso para fijar la pata delantera derecha (pieza 7) al extremo de la cuna (pieza 1) con un perno M6 x 75 mm (herraje B), tal y como se muestra en el diagrama.
1c. Alinee el segundo extremo de la cuna (pieza 1) con la pata trasera izquierda (pieza 4) y fíjelo con un perno M6 x 75 mm (herraje B), tal y como se muestra en el diagrama.
1d. Repita el mismo proceso para fijar la pata delantera izquierda (pieza 5) al extremo de la cuna (pieza 1) utilizando un perno M6 x 75 mm (herraje B), tal y como se muestra en el diagrama.

2 CRIB ASSEMBLY - BACK PANEL ASSEMBLY
ASSEMBLAGE DU LIT - ASSEMBLAGE DU PANNEAU ARRIÈRE
MONTAJE DE LA CUNA - MONTAJE DEL PANEL TRASERO

2a. Position the Back Frame (Part 2) between the assembled Crib Ends as shown in the diagram.
2b. Align the holes in the Back Frame (Part 2) with the pre-drilled holes on the Left Rear Leg (Part 4) as shown in the diagram.
2c. Insert 2 Bolts M6 x 60mm (Hardware A) through the legs into the Back Panel (Part 2) as shown in the diagram.
2d. Insert Barrel Nuts x 2 (Hardware E) into the Back Frame (Part 2) as shown in the diagram.

2a. Positionnez le cadre arrière (pièce 2) entre les extrémités assemblées du lit, comme indiqué sur le schéma.
2b. Alignez les trous du cadre arrière (pièce 2) avec les trous pré-percés sur le pied arrière gauche (pièce 4), comme indiqué sur le schéma.
2c. Insérez 2 boulons M6 x 60 mm (quincaillerie A) à travers les pieds dans le panneau arrière (pièce 2) comme indiqué sur le schéma.
2d. Insérez 2 écrous cylindriques (quincaillerie E) dans le cadre arrière (pièce 2) comme indiqué sur le schéma.

2a. Coloque el marco trasero (pieza 2) entre los extremos ensamblados de la cuna, tal y como se muestra en el diagrama.
2b. Alinee los orificios del marco trasero (pieza 2) con los orificios pretaladrados de la pata trasera izquierda (pieza 4), tal y como se muestra en el diagrama.
2c. Inserte 2 pernos M6 x 60 mm (herraje A) a través de las patas en el panel trasero (pieza 2), tal y como se muestra en el diagrama.
2d. Inserte 2 tuercas cilíndricas (herraje E) en el marco trasero (pieza 2), tal y como se muestra en el diagrama.

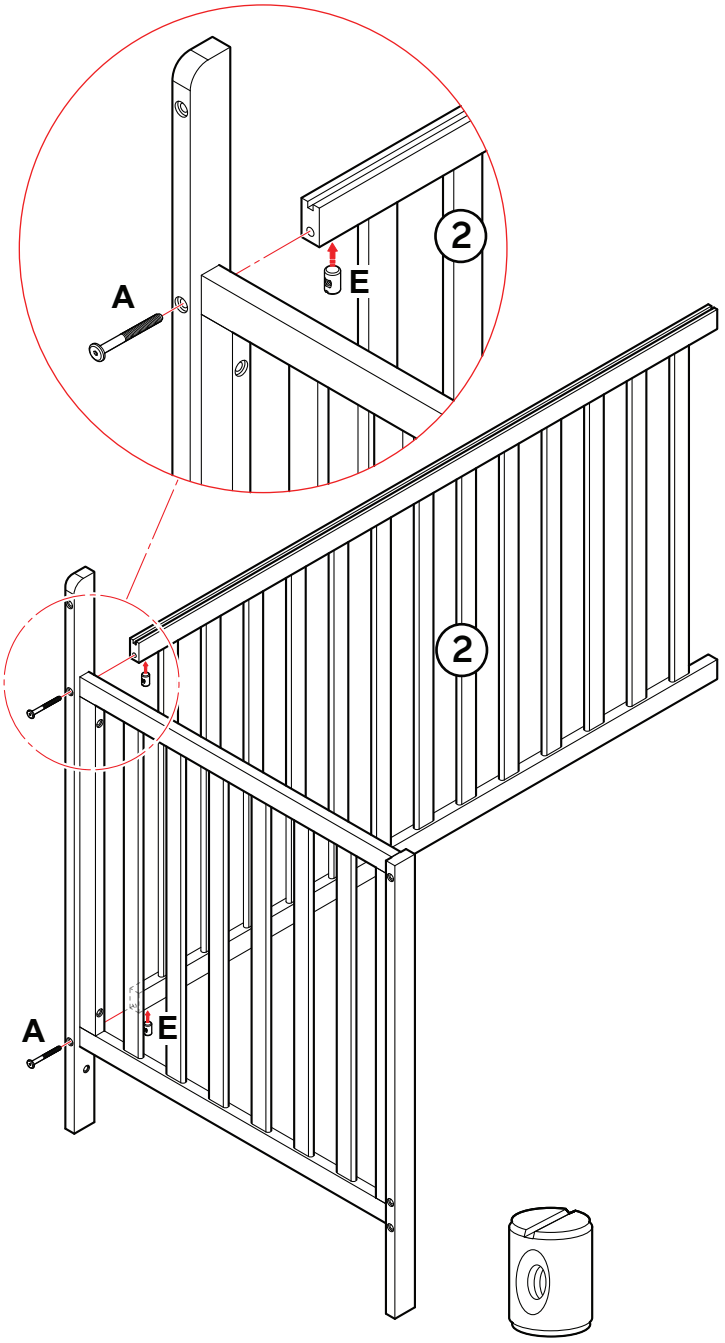

(E) Barrel Nut (x2)
Écrou de baril (x2)
Tuerca de barril (x2

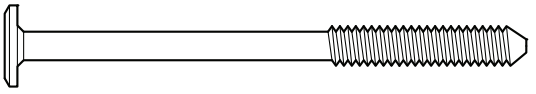

(A) Bolt M6 X 80 MM (x2)
Boulon M6 X 80 MM (x2)
Perno M6 X 80 MM (x2)

3a. Align the Back Frame (Part 2) between the assembled Crib Ends as shown in the diagram.
3b. Insert 2 Bolts M6 x 60mm (Hardware A) through the legs into the Back Panel (Part 2) and Insert Barrel Nuts x 2 (Hardware E) into the Back Frame (Part 2) as shown in the diagram.
3c. Align the Top Back Rail (Part 10) with the dowels and holes on the Back Frame (Part 2) as shown.
3d. Insert 4 Barrel Nuts (Hardware E) into the holes on the inside face of the Back Frame (Part 2) aligning with the bolt holes.
3e. Using 4 Bolts M6 x 80 MM (Hardware A), attach the Top Back Rail (Part 10) to the Back Frame (Part 2) as shown.

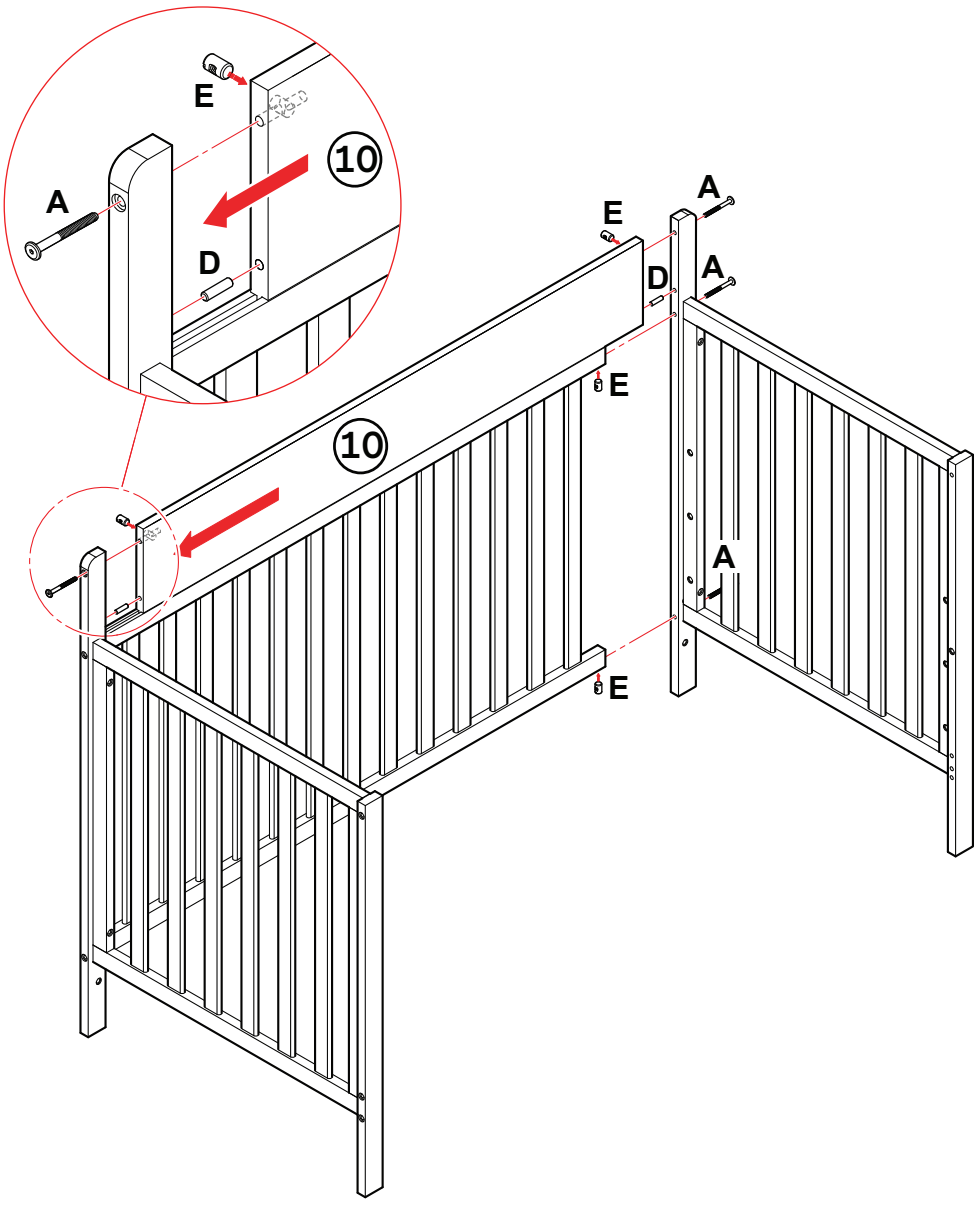

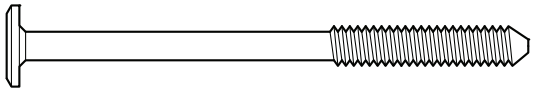

(A) Bolt M6 X 80 MM (x4)
Boulon M6 X 80 MM (x4)
Perno M6 X 80 MM (x4)

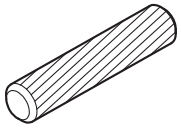

(D) Wooden Dowel (x2)
Cheville en bois (×2)
Clavija de madera (×2)

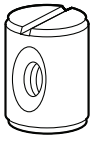

(E) Barrel Nut (x4)
Écrou de baril (x4)
Tuerca de barril (x4)

3a. Alignez le cadre arrière (pièce 2) entre les extrémités assemblées du lit, comme indiqué sur le schéma.
3b. Insérez 2 boulons M6 x 60 mm (quincaillerie A) à travers les pieds dans le panneau arrière (pièce 2) et insérez 2 écrous cylindriques (quincaillerie E) dans le cadre arrière (pièce 2), comme indiqué sur le schéma.
3c. Alignez la traverse arrière supérieure (pièce 10) avec les chevilles et les trous du cadre arrière (pièce 2) comme indiqué.
3d. Insérez 4 écrous cylindriques (quincaillerie E) dans les trous situés sur la face intérieure du cadre arrière (pièce 2) en les alignant avec les trous des boulons.
3e. À l'aide de 4 boulons M6 x 80 mm (quincaillerie A), fixez le rail arrière supérieur (pièce 10) au cadre arrière (pièce 2) comme indiqué.

3a. Alinee el marco trasero (pieza 2) entre los extremos ensamblados de la cuna, tal y como se muestra en el diagrama.
3b. Inserte 2 pernos M6 x 60 mm (herraje A) a través de las patas en el panel trasero (pieza 2) e inserte 2 tuercas cilíndricas (herraje E) en el marco trasero (pieza 2), tal y como se muestra en el diagrama.
3c. Alinee el travesaño superior trasero (pieza 10) con las clavijas y los orificios del marco trasero (pieza 2), tal y como se muestra.
3d. Inserte 4 tuercas cilíndricas (herrajes E) en los orificios de la cara interior del marco trasero (pieza 2), alineándolas con los orificios de los pernos.
3e. Con 4 pernos M6 x 80 mm (herrajes A), fije el travesaño superior trasero (pieza 10) al marco trasero (pieza 2) como se muestra.

4 CRIB ASSEMBLY - STABILIZER BAR ASSEMBLY
ASSEMBLAGE DU LIT - ENSEMBLE DE BARRE STABILISATRICE
MONTAJE DE LA CUNA - CONJUNTO DE BARRA ESTABILIZADORA

4a. Align the Stabilizer Bar (Part 9) between the assembled crib ends as shown and Insert Wooden Dowel (Hardware D) into each end of the Stabilizer Bar (Part 9).
4b. Insert a Barrel Nut (Hardware E) into the Stabilizer Bar (Part 9) as shown.
4c. Insert Bolt M6 x 80 MM (Hardware A) through the outer side of the Crib End (1) and into the Barrel Nut (E).
4d. Tighten both bolts using the Allen Key (G) until secure.

4a. Alignez la barre stabilisatrice (pièce 9) entre les extrémités assemblées du lit bébé comme indiqué et insérez une cheville en bois (pièce D) dans chaque extrémité de la barre stabilisatrice (pièce 9).
4b. Insérez un écrou cylindrique (pièce E) dans la barre stabilisatrice (pièce 9) comme indiqué.
4c. Insérez le boulon M6 x 80 mm (pièce A) à travers le côté extérieur de l'extrémité du lit (1) et dans l'écrou cylindrique (E).
4d. Serrez les deux boulons à l'aide de la clé Allen (G) jusqu'à ce qu'ils soient bien fixés.

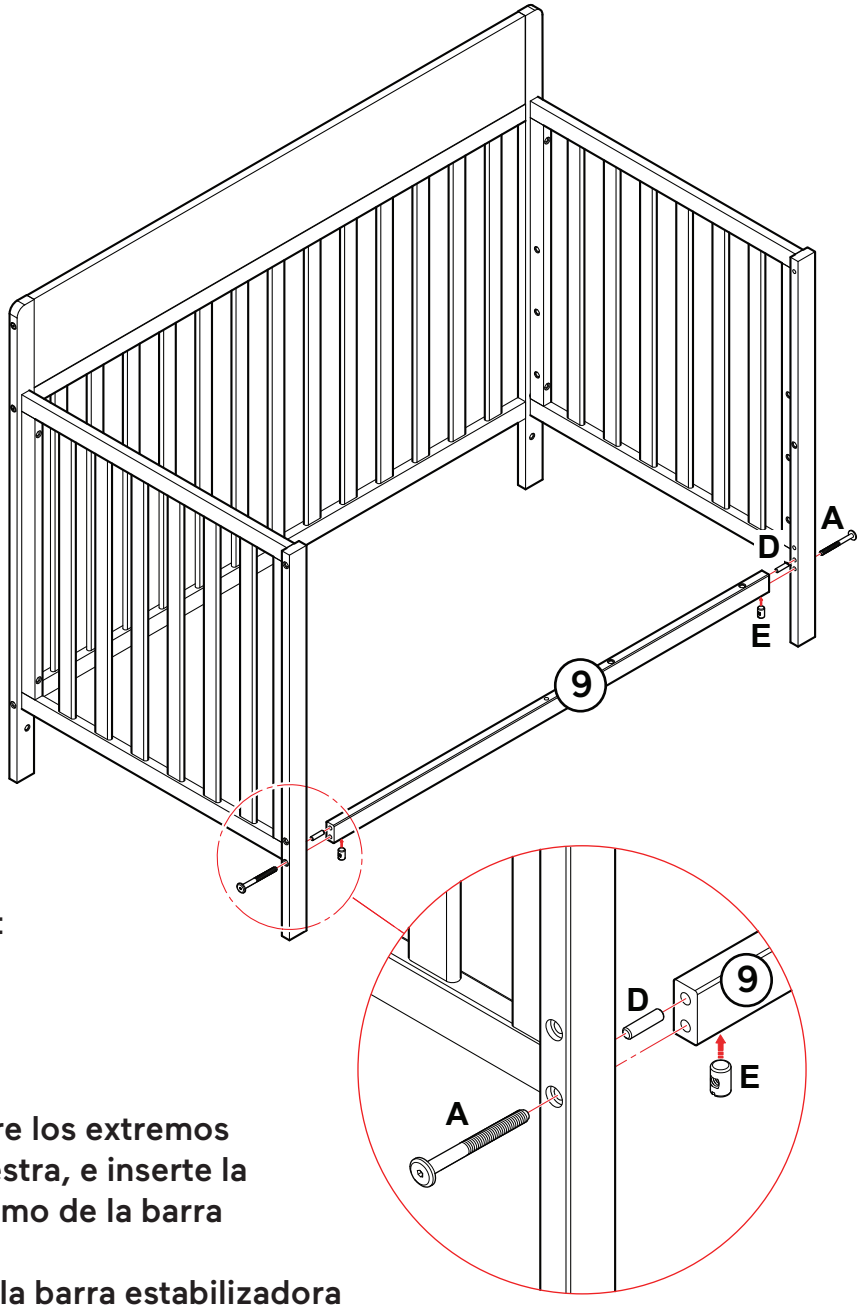

4a. Alinee la barra estabilizadora (pieza 9) entre los extremos ensamblados de la cuna, tal y como se muestra, e inserte la clavija de madera (herraje D) en cada extremo de la barra estabilizadora (pieza 9).
4b. Inserte una tuerca cilíndrica (herraje E) en la barra estabilizadora (pieza 9) como se muestra.
4c. Inserte el perno M6 x 80 mm (herraje A) a través del lado exterior del extremo de la cuna (1) y en la tuerca cilíndrica (E).
4d. Apriete ambos pernos con la llave Allen (G) hasta que queden bien sujetos.

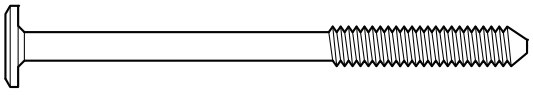

(A) Bolt M6 X 80 MM (x2)
Boulon M6 X 80 MM (x2)
Perno M6 X 80 MM (x2)

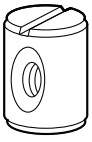

(E) Barrel Nut (x2)
Écrou de baril (x2)
Tuerca de barril (x2)

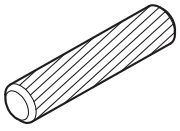

(D) Wooden Dowel (x2)
Cheville en bois (×2)
Clavija de madera (×2)

5 CRIB ASSEMBLY - MATTRESS SUPPORT PANEL ASSEMBLY
ASSEMBLAGE DU LIT D'ENFANT - ASSEMBLAGE DU PANNEAU DE SUPPORT DU MATELAS
MONTAJE DE LA CUNA - MONTAJE DEL PANEL DE SOPORTE DEL COLCHÓN

5a. Place the Mattress Support (8) inside the assembled crib frame with the warning label facing upward, as shown.

5b. Insert the Metal Pin 4 x 30 mm (F) into the pre-drilled hole located in the center of the Stabilizer Bar (9), as shown. This will prepare the crib frame for front panel installation.

5c. Align the corner brackets of the Mattress Support (8) with the desired mattress height position on the crib frame. Ensure all four corners are installed at the same height level.

5d. Insert and tighten Bolt M6 x 15 mm (C) through each Mattress Support (8) corner bracket and into the crib frame, as shown.

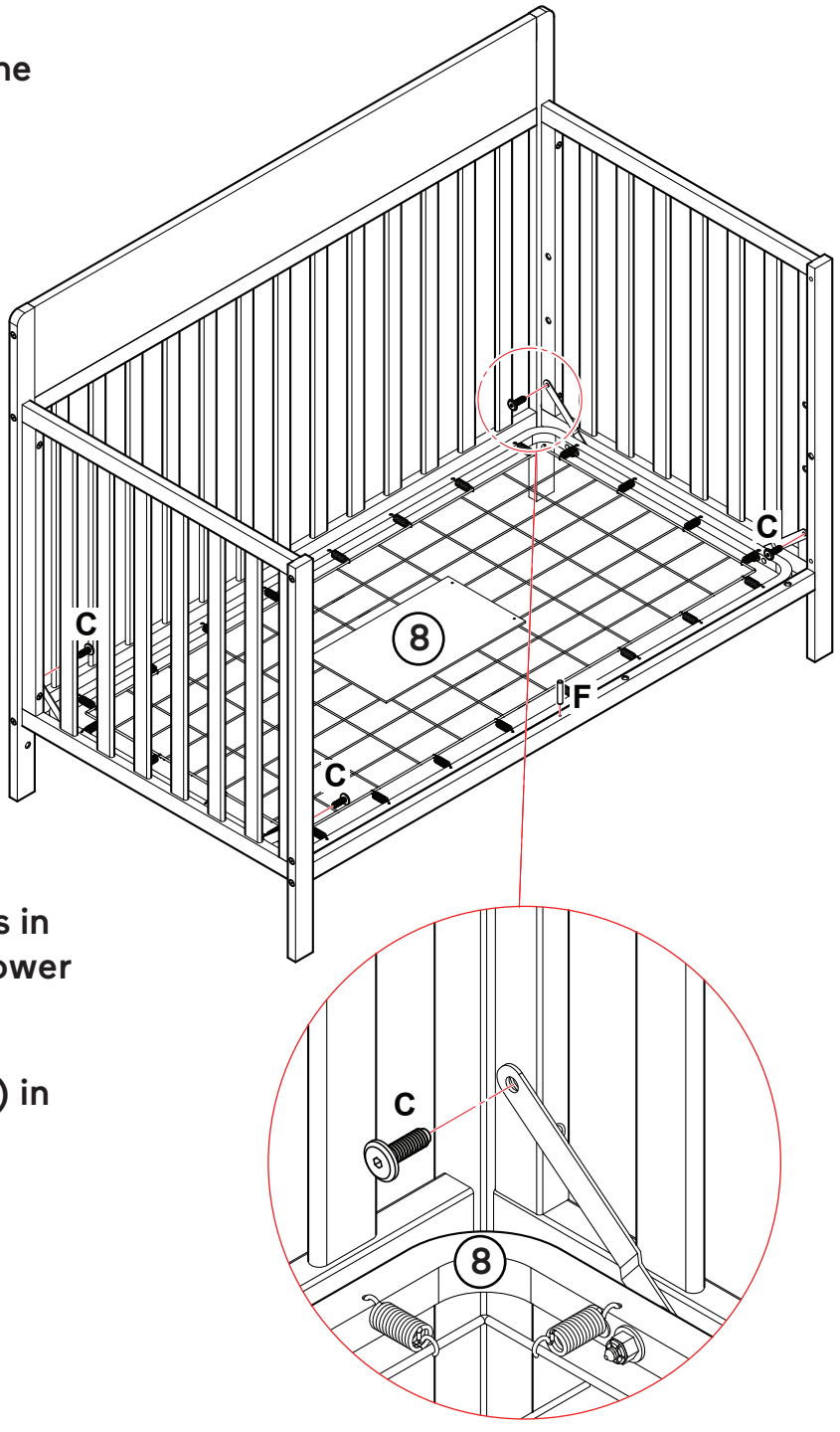

NOTE: We recommed setting the mattress in the highest position for newborn babies,lower the mattress as the child grows.

After assembly, install the extra screws (C) in any unused holes for alternate mattress support height positions and toddler rail attachment locations.

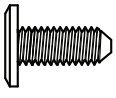

Ⓒ Bolt M6 X 15 MM (x14)
Boulon M6 X 15 MM (x14)
Perno M6 X 15 MM (x14)

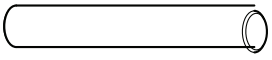

Ⓕ Metal Pin 4x30MM
Broche en métal 4x30MM
Pasador metálico 4x30MM

5a. Placez le support de matelas (8) à l'intérieur du cadre du lit d'enfant assemblé, l'étiquette d'avertissement tournée vers le haut, comme illustré.
5b. Insérez la goupille métallique 4 x 30 mm (F) dans le trou pré-percé situé au centre de la barre de stabilisation (9), comme illustré. Cela permettra de préparer le cadre du lit d'enfant pour l'installation du panneau avant.
5c. Alignez les équerres d'angle du support de matelas (8) avec la position de hauteur de matelas souhaitée sur le cadre du lit. Assurez↓ous que les quatre coins sont installés à la même hauteur.
5d. Insérez et serrez le boulon M6 x 15 mm (C) à travers chaque équerre d'angle du support de matelas (8) et dans le cadre du lit, comme illustré.

REMARQUE : nous recommandons de placer le matelas dans la position la plus haute pour les nouveau-nés, puis de l'abaisser à mesure que l'enfant grandit.

Une fois le montage terminé, vissez les vis supplémentaires (C) dans les trous non utilisés afin de pouvoir régler la hauteur du sommier ou de fixer la barrière de sécurité pour enfant.

5a. Coloque el soporte del colchón (8) dentro del armazón de la cuna montado, con la etiqueta de advertencia hacia arriba, tal y como se muestra.
5b. Inserte el pasador metálico de 4 x 30 mm (F) en el orificio pretaladrado situado en el centro de la barra estabilizadora (9), tal y como se muestra. De este modo, el armazón de la cuna quedará preparado para la instalación del panel frontal.
5c. Alinee los soportes de las esquinas del soporte del colchón (8) con la posición de altura deseada del colchón en el armazón de la cuna. Asegúrese de que las cuatro esquinas queden instaladas al mismo nivel de altura.
5d. Inserte y apriete el perno M6 x 15 mm (C) a través de cada soporte de esquina del soporte del colchón (8) y en el armazón de la cuna, tal y como se muestra.

NOTA: Recomendamos colocar el colchón en la posición más alta para los bebés recién nacidos y bajarlo a medida que el niño crece.

Una vez montada, coloque los tornillos adicionales (C) en los orificios que no se hayan utilizado para ajustar la altura del colchón o para fijar la barandilla para niños pequeños.

6 CRIB ASSEMBLY - FOOTBOARD ASSEMBLY
ASSEMBLAGE DU LIT D'ENFANT - ASSEMBLAGE DU PIED DE LIT
MONTAJE DE LA CUNA - MONTAJE DEL ESTRIBO

6a. Align the front rail (Part 3) between the assembled crib ends (Part 1) as shown.
6b. Insert the barrel nuts (Hardware E) into the Crib Ends through the pre-drilled holes, making sure the threaded side faces inward.
6c. Insert the M6 x 80 mm bolts (Hardware A) into the barrel nuts.
6d. Tighten using the Allen Key (Hardware G).

6a. Alignez la barre avant (pièce 3) entre les extrémités assemblées du lit (pièce 1) comme indiqué.
6b. Insérez les écrous cylindriques (pièce E) dans les extrémités du lit à travers les trous pré-percés, en vous assurant que le côté fileté est tourné vers l'intérieur.
6c. Insérez les boulons M6 x 80 mm (quincaillerie A) dans les écrous cylindriques.
6d. Serrez à l'aide de la clé Allen (quincaillerie G).

6a. Alinee el riel delantero (pieza 3) entre los extremos ensamblados de la cuna (pieza 1) como se muestra.
6b. Inserte las tuercas cilíndricas (herraje E) en los extremos de la cuna a través de los orificios pretaladrados, asegurándose de que el lado roscado quede hacia adentro.
6c. Inserte los pernos M6 x 80 mm (herraje A) en las tuercas cilíndricas.
6d. Apriete con la llave Allen (herraje G).

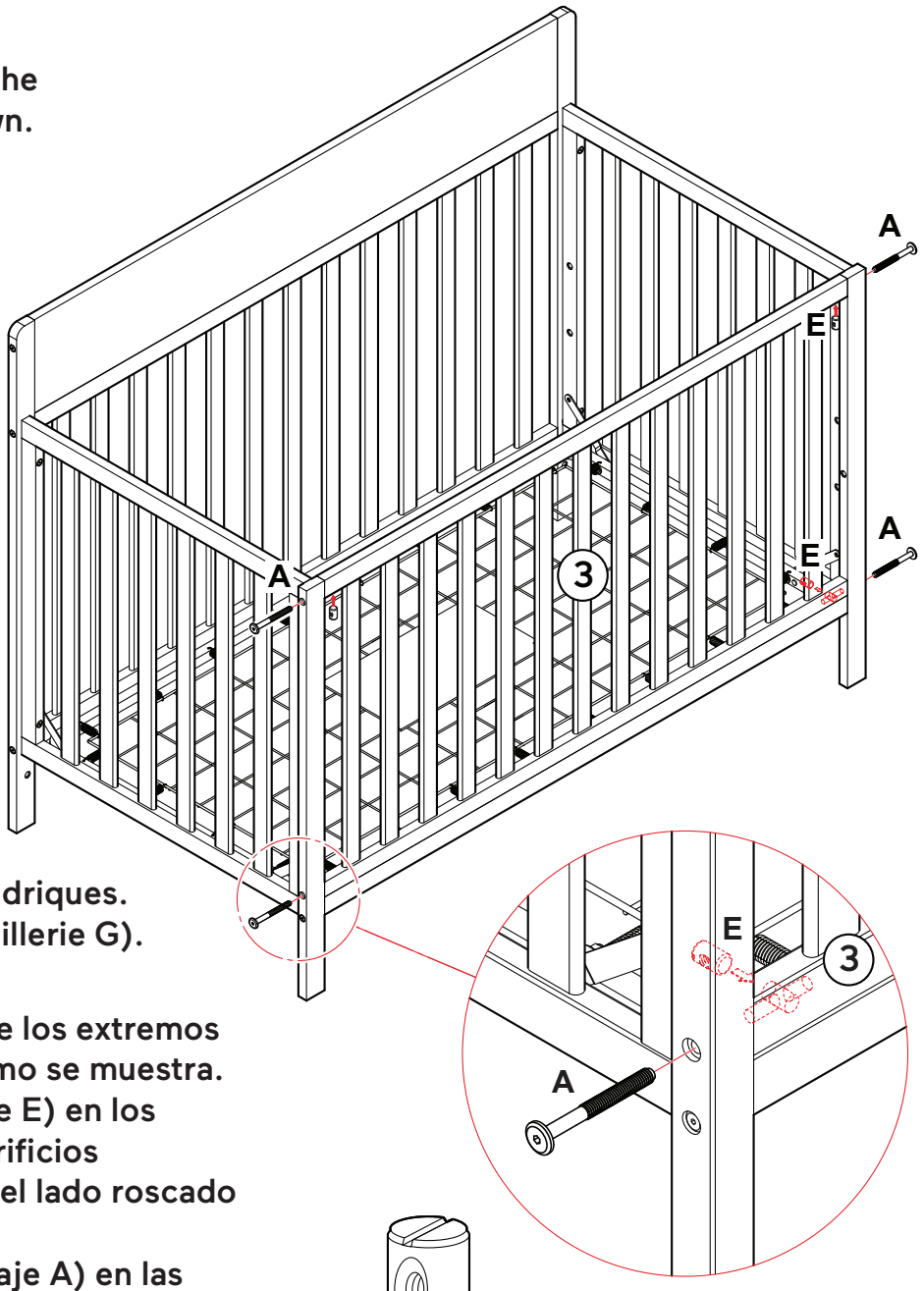

(E) Barrel Nut (x4)
Écrou de baril (x4)
Tuerca de barril (x4)

NOTE:After assembly tighten all bolts firmly and retighten periodically

REMARQUE : Après l'assemblage, serrez fermement tous les boulons et resserrez-les régulièrement.

NOTA: Después del montaje, apriete bien todos los tornillos y vuelva a apretarlos periódicamente.

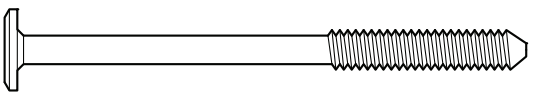

(A) Bolt M6 X 80 MM (x4)
Boulon M6 X 80 MM (x4)
Perno M6 X 80 MM (x4)

1 CONVERSION MODES - DAYBED/TODDLER BED ASSEMBLY
MODES DE CONVERSION - ASSEMBLAGE DU LIT DE JOUR/LIT D'ENFANT
MODOS DE CONVERSIÓN - MONTAJE DE LA CAMA DE DÍA/CAMA INFANTIL

1a. Remove the hardware from all 4 corners as shown in the diagram.
1b. Remove Front Frame (Part 3)
1c. Wipe Clean and store carefully for future usage.

1a. Retirez les pièces métalliques des 4 coins comme indiqué sur le schéma.
1b. Retirez le cadre avant (pièce 3).
1c. Nettoyez-le et rangez-le soigneusement pour une utilisation future.

1a. Retire los herrajes de las cuatro esquinas, tal y como se muestra en el diagrama.
1b. Retire el marco frontal (pieza 3).
1c. Límpielo y guárdelo cuidadosamente para su uso futuro.

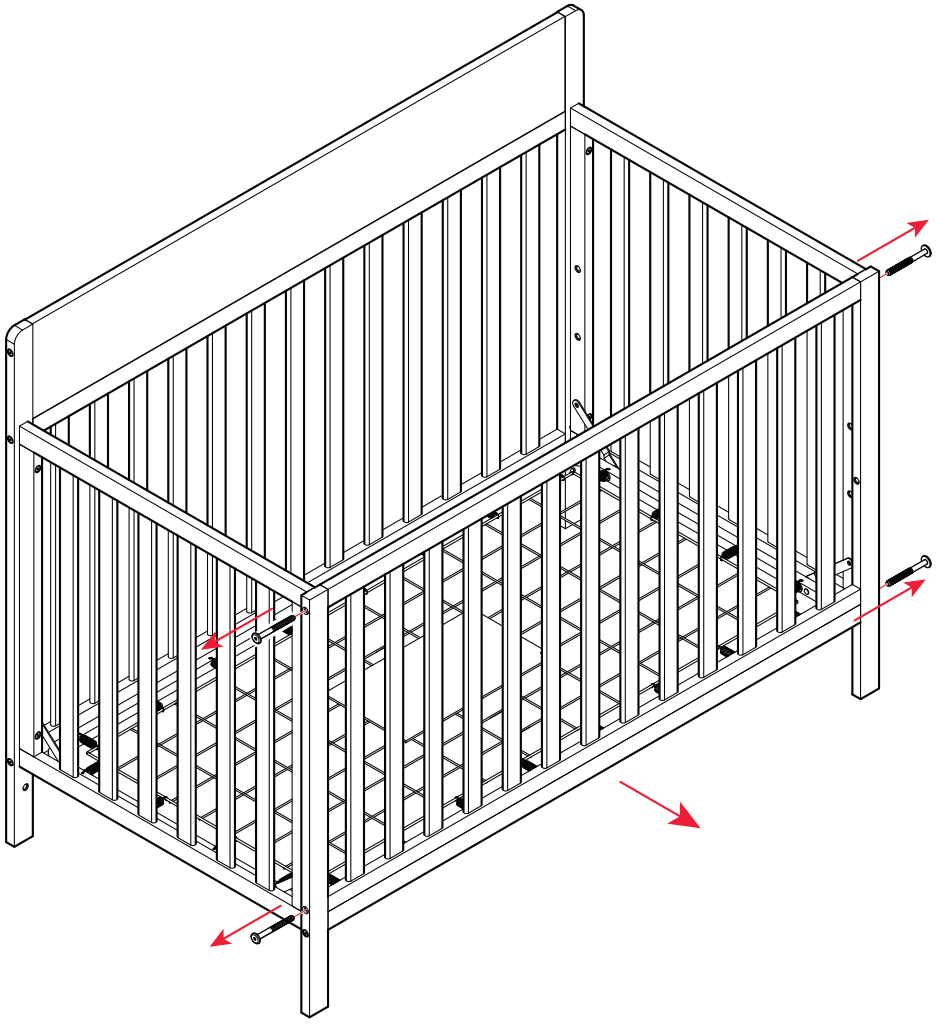

1d. Adjust the mattress support to the lowest setting if not already done to ensure safety and accessibility for the toddler.

1e. Check the Stabilizer Bar is firmly fixed and all hardware is tightened.

1f. Position the Toddler Guard Rail (Part11) as shown in the diagram aligning with the screw hole positions on the assembled crib structure.

1g. Using M6 x 45 mm bolts (Hardware B) affix the Toddler Guard Rail (Part11) to the crib.

NOTE:

- The mattress support must be in the lowest position.
- A stabilizer bar must be used when converted to a day bed or toddler bed.

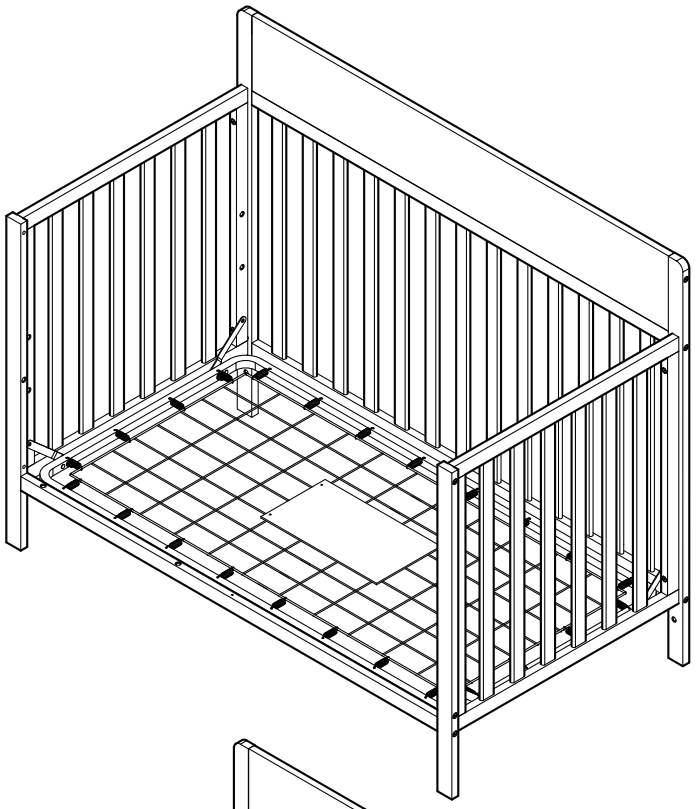

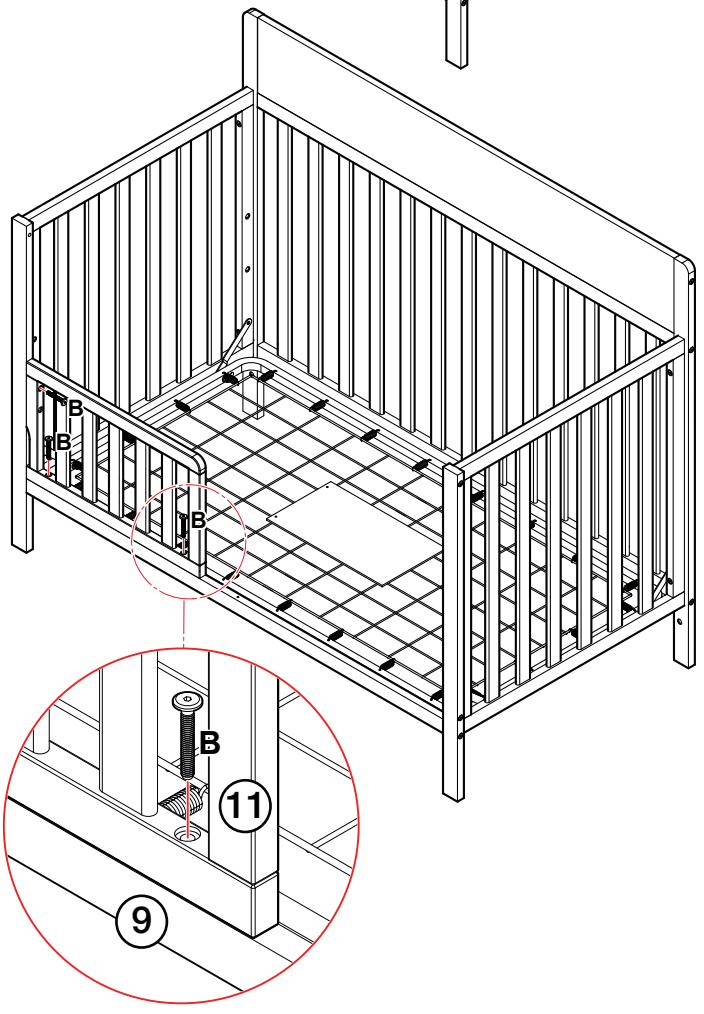

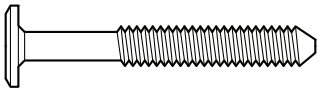

Ⓑ Bolt M6 X 45 MM (x3)
Boulon M6 X 45 MM (x3)
Perno M6 X 45 MM (x3)

1d. Réglez le support du matelas à la position la plus basse s'il ne l'est pas déjà afin d'assurer la sécurité et l'accessibilité pour l'enfant.
1e. Vérifiez que la barre stabilisatrice est bien fixée et que toutes les pièces sont bien serrées.
1f. Positionnez la barrière de sécurité pour enfant (pièce 11) comme indiqué sur le schéma, en l'alignant avec les emplacements des trous de vis sur la structure assemblée du lit.
1g. À l'aide de boulons M6 x 45 mm (pièces B), fixez la barrière de sécurité pour enfant (pièce 11) au lit.

REMARQUE :

- Le support du matelas doit être dans la position la plus basse.
- Une barre stabilisatrice doit être utilisée lorsque le lit est converti en lit de jour ou en lit pour enfant.

1d. Ajuste el soporte del colchón a la posición más baja, si aún no lo ha hecho, para garantizar la seguridad y la accesibilidad del niño.
1e. Compruebe que la barra estabilizadora esté bien fijada y que todos los herrajes estén bien apretados.
1f. Coloque la barandilla de seguridad para niños (pieza 11) como se muestra en el diagrama, alineándola con las posiciones de los orificios de los tornillos en la estructura montada de la cuna.
1g. Utilice tornillos M6 x 45 mm (herrajes B) para fijar la barandilla de seguridad para niños pequeños (pieza 11) a la cuna.

NOTA:

- El soporte del colchón debe estar en la posición más baja.
- Se debe utilizar una barra estabilizadora cuando se convierta en una cama de día o una cama para niños pequeños.

2 CONVERSION MODES - FULL SIZE BED ASSEMBLY
MODES DE CONVERSION - ASSEMBLAGE DU LIT COMPLET
MODOS DE CONVERSIÓN - MONTAJE DE CAMA DE MATRIMONIO

2a. Follow the assembly steps in reverse to disassemble the crib. Then disassemble the rear legs, followed by the left crib end and right crib end with the Allen Key (P) as shown in the illustration.
2b. Store all parts and hardware in a safe place.

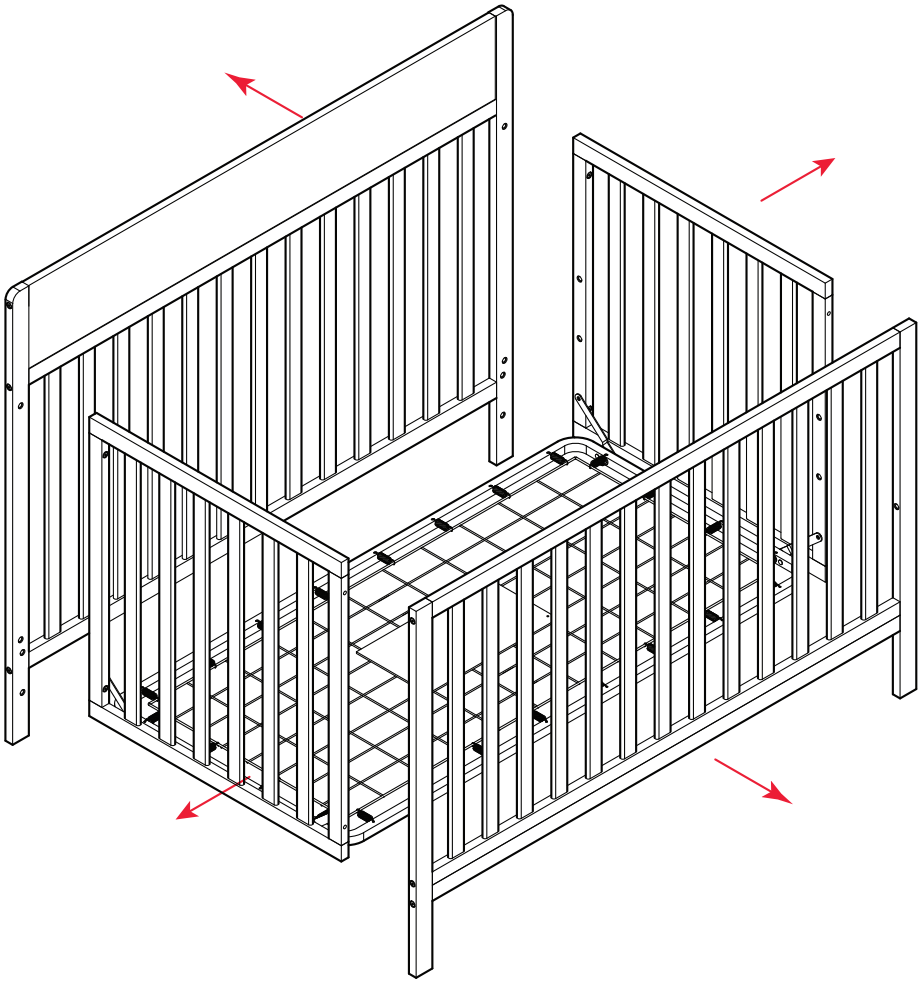

2a. Suivez les étapes d'assemblage en sens inverse pour démonter le lit. Démontez ensuite les pieds arrière, puis l'extrémité gauche et l'extrémité droite du lit à l'aide de la clé Allen (P), comme indiqué sur l'illustration.
2b. Rangez toutes les pièces et la quincaillerie dans un endroit sûr.

2a. Siga los pasos de montaje en sentido inverso para desmontar la cuna. A continuación, desmonte las patas traseras, seguidas del extremo izquierdo de la cuna y del extremo derecho de la cuna con la llave Allen (P) como se muestra en la ilustración.
2b. Guarde todas las piezas y herrajes en un lugar seguro.

OPTION 1:

2c. To convert the crib to a Full-Size Bed, you need the headboard and footboard of the crib.

2d. NOTE: Make sure to follow the complete instructions provided with Bed Rails (SKU - 849) to convert the crib to a full-size bed.

OPTION 2:

2e. To convert the crib to a Full-Size Bed, you need the headboard of the crib.

2f. NOTE: Make sure to follow the complete instructions provided with Bed Rails (SKU - 849) to convert the crib to a full-size bed.

NOTE:

* Make sure to use the Dream On Me Universal Bed Rails (SKU-849) in order to convert the crib to a Full-size Bed with the headboard/footboard.
* Do not put the mattress directly on the wooden slats, use either a Bunky Board, Particleboard, or low-profile Box Spring before placing the mattress.

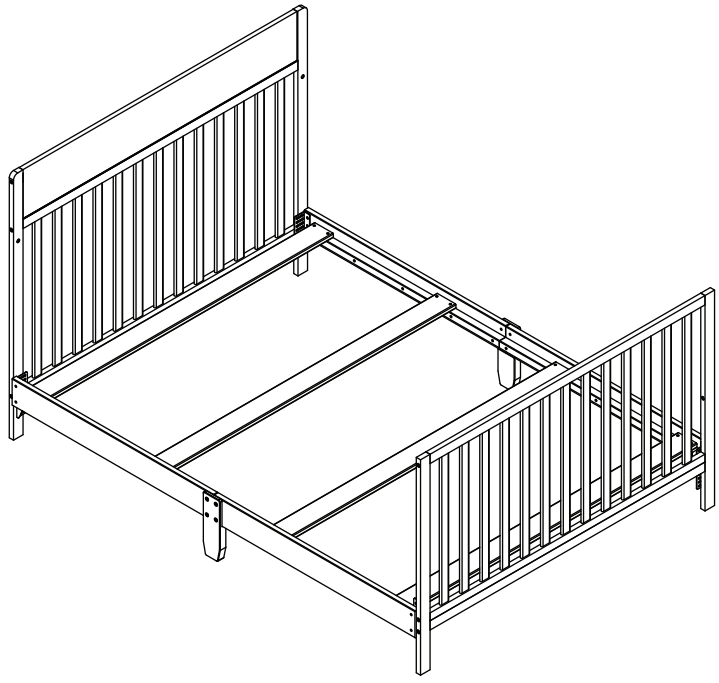

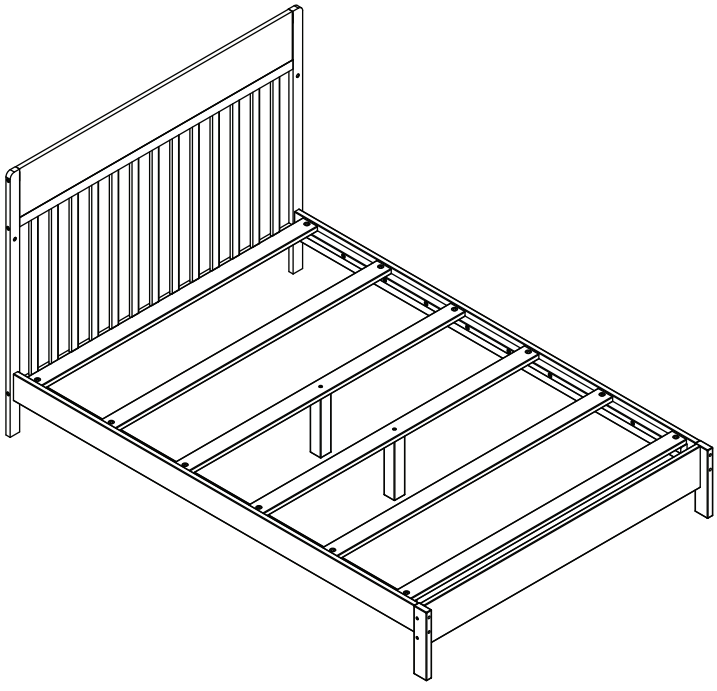

Bed Rails 849 (NOT INCLUDED, SOLD SEPARATELY)
Rails de lit 849 (NON INCLUS, VENDUS SÉPARÉMENT)
Barras de la cama 849 (NO INCLUIDAS, SE VENDEN POR SEPARADO)

OPTION 1 :

2c. Pour convertir le lit d'enfant en lit complet, vous avez besoin de la tête et du pied de lit du lit d'enfant.

2d. REMARQUE : Assurez↓ous de suivre les instructions complètes fournies avec les barrières de lit (SKU - 849) pour convertir le lit d'enfant en un lit de taille normale.

OPTION 2 :

2e. Pour convertir le lit d'enfant en lit complet, vous avez besoin de la tête de lit du lit d'enfant.

2f. REMARQUE : Assurez↓ous de suivre les instructions complètes fournies avec les barrières de lit (SKU - 849) pour convertir le lit d'enfant en un lit de taille normale.

REMARQUE :

* Assurez↓ous d'utiliser les rails de lit universels Dream On Me (SKU-849) pour convertir le lit d'enfant en un lit pleine grandeur avec la tête de lit et le pied de lit.
* Ne placez pas le matelas directement sur les lattes de bois, utilisez une planche de bois, un panneau de particules ou un sommier à bas profil avant de placer le matelas.

OPCIÓN 1:

2c. Para convertir la cuna en una cama de matrimonio, necesita el cabecero y el piecero de la cuna.

2d. NOTA: Asegúrese de seguir las instrucciones completas suministradas con los largueros de la cama (SKU - 849) para convertir la cuna en una cama de tamaño completo.

OPCIÓN 2:

2e. Para convertir la cuna en una Cama de Tamaño Completo, necesita la cabecera de la cuna.

2f. NOTA: Asegúrese de seguir las instrucciones completas proporcionadas con los largueros de la cama (SKU - 849) para convertir la cuna en una cama de tamaño normal.

NOTA:

* Asegúrese de utilizar los Rieles de Cama Universales Dream On Me (SKU-849) para convertir la cuna en una Cama de Tamaño Completo con el cabecero/piecero.
* No coloque el colchón directamente sobre los listones de madera, utilice un tablero Bunky, un tablero de partículas o un somier de perfil bajo antes de colocar el colchón.

FURNITURE CARE INSTRUCTIONS

ROOM CLIMATE CONTROL:

- Wood, when first cut contains more than 50 percent water. When it is prepared for furniture construction it is placed in a Kiln and the moisture content is brought down to 8 to 10 percent. Wood is porous and responds to its environment. If the room has high humidity it will absorb it and expand and if the humidity is low it will lose moisture and shrink.
- It is important that the humidity levels in the room be controlled from extremes of too much humidity or too little. Furniture should not be placed close to the air-conditioning outlets, fire places, radiators, space heaters, humidifiers or dehumidifiers. Exposure to extreme variations of temperature and humidity can damage any fine wood product.

THE IDEAL ENVIRONMENT FOR FINE FURNITURE:

- Fine wood furniture will have fewer problems when its environment is controlled at a temperature between 65 and 75 degrees and a relative humidity between 35 and 40 percent. Wood placed in an environment outside of those limits can and will shrink or expand and may develop some small cracks which are not material or structural defects.

STICKING DOORS AND DRAWERS:

- With the minor changes in temperature and humidity, doors and drawers may swell and be difficult to open or close. Tolerances have been built into the units but extreme conditions may still cause sticking. This will adjust back to normal over time but until it does consider using a dehumidifier or rub candle wax or paraffin on sides that stick.

AVOID DIRECT SUNLIGHT:

- Keep the furniture out of direct sunlight. Ultraviolet rays will fade colors and in some cases darken them. It can also cause crazing or hair line cracks in the finish. White finishes will yellow naturally over time and exposure to direct sunlight will hasten this natural process along with some woods darkening naturally over time; this is not considered to be a quality defect.

PROPER STORAGE:

- If you need to put your furniture in storage for any period of time do not store them in a damp basement or hot dry attic. Allow air movement around the furniture and do not stack anything on it.

FURNITURE CARE INSTRUCTIONS (cont.)

IN GENERAL:

- Protect furniture surface from hot or extremely cold items.
- Use coasters under hot or cold beverages.
- Do not use synthetic fabric under accessories or lamps.
- Protect tops from pens, markers and crayons.
- Oils from potpourri and other scented items can damage the finish of the furniture.
- Do not drag items across the surface of the furniture.
- Allow the surface to breath by rotating your accessories and lamps.
- Do not over polish the furniture, do it only two or three times a year. Over polishing can distort the natural finish of the product.
- Do not wax the furniture, as wax build up can destroy natural finish of the product.
- When moving furniture always lift the unit. Do not push or drag it to avoid damage to legs.
- Keep the furniture level so doors and drawers open and close freely.
- Clean with a damp, not wet, cloth. Use only a mild soap. Do not use the abrasive cleaners.
- Do not scratch or chip the finish.
- Inspect the product periodically, contact Dream on me for replacement parts or questions.
- Do not store the product or any parts in extreme temperatures and conditions such as a hot attic or a damp, cold basement. These extremes can cause a loss of structural integrity.
- To preserve the luster of the high-quality finish on your product, it is recommended to place a doily or felt pad under any items you place on the finish.
- Clean with a damp cloth, then a dry cloth to preserve the original luster and beauty of this fine finish.
- Do not use abrasive chemicals.
- Do not spray cleaners directly onto furniture.
- Lift slightly when moving on carpeting to prevent leg breakage.
- Use of a vaporizer near furniture will cause wood to swell and to peel.

YOU DID IT!

Congratulations Mom & Dad!

It's time to create your dream nursery. A safe, elegant handcrafted crib that grows with your little one.

INSTRUCTIONS D'ENTRETIEN DU MOBILIER

CONTRÔLE DU CLIMAT DE LA PIÈCE :

- Le bois, lorsqu'il est coupé, contient plus de 50 % d'eau. Lorsqu'il est préparé pour la construction de meubles, il est placé dans un four et son taux d'humidité est ramené à 8 ou 10 %. Le bois est poreux et réagit à son environnement. Si l'humidité de la pièce est élevée, il l'absorbera et se dilatera et si l'humidité est faible, il perdra de l'humidité et rétrécira.
- Il est important que le taux d'humidité de la pièce soit contrôlé pour éviter qu'il ne soit trop élevé ou trop bas. Les meubles ne doivent pas être placés près des sorties d'air conditionné, des cheminées, des radiateurs, des appareils de chauffage, des humidificateurs ou des déshumidificateurs. L'exposition à des variations extrêmes de température et d'humidité peut endommager tout produit en bois fin.

L'ENVIRONNEMENT IDÉAL POUR LES MEUBLES DE QUALITÉ :

- Les meubles en bois fin auront moins de problèmes si leur environnement est contrôlé à une température comprise entre 65 et 75 degrés et une humidité relative comprise entre 35 et 40 pour cent. Le bois placé dans un environnement en dehors de ces limites peut et va se rétracter ou se dilater et peut développer quelques petites fissures qui ne sont pas des défauts matériels ou structurels.

LE COLLAGE DES PORTES ET DES TIROIRS :

- Avec les changements mineurs de température et d'humidité, les portes et les tiroirs peuvent gonfler et être difficiles à ouvrir ou à fermer. Des tolérances ont été intégrées dans les unités, mais des conditions extrêmes peuvent tout de même provoquer des coincements. Ce phénomène reviendra à la normale avec le temps, mais en attendant, pensez à utiliser un déshumidificateur ou à frotter de la cire de bougie ou de la paraffine sur les côtés qui collent.

ÉVITEZ LA LUMIÈRE DIRECTE DU SOLEIL :

- Gardez les meubles à l'abri de la lumière directe du soleil. Les rayons ultraviolets décolorent les couleurs et, dans certains cas, les assombrissent. Ils peuvent également provoquer des craquelures ou des fissures dans le fini. Les finitions blanches jaunissent naturellement avec le temps et l'exposition à la lumière directe du soleil accélère ce processus naturel, de même que certains bois s'assombrissent naturellement avec le temps ; ceci n'est pas considéré comme un défaut de qualité.

STOCKAGE APPROPRIÉ :

- Si vous devez entreposer vos meubles pour une certaine période, ne les entreposez pas dans un sous-sol humide ou un grenier chaud et sec. Laissez l'air circuler autour du meuble et n'empilez rien dessus.

INSTRUCTIONS D'ENTRETIEN DES MEUBLES (suite)

EN GÉNÉRAL :

- Protégez la surface des meubles contre les objets chauds ou extrêmement froids.
- Utilisez des sous-verres sous les boissons chaudes ou froides.
- Ne pas utiliser de tissu synthétique sous les accessoires ou les lampes.
- Protégez les dessus des stylos, marqueurs et crayons.
- Les huiles des pots-pourris et autres articles parfumés peuvent endommager la finition des meubles.
- Ne faites pas glisser d'objets sur la surface du meuble.
- Laissez la surface respirer en faisant tourner vos accessoires et lampes.
- Ne polissez pas trop les meubles, ne le faites que deux ou trois fois par an. Un polissage excessif peut dénaturer la finition naturelle du produit.
- Ne cirez pas les meubles, car l'accumulation de cire peut détruire la finition naturelle du produit.
- Lorsque vous déplacez des meubles, soulevez toujours le meuble. Ne le poussez pas et ne le traînez pas pour éviter d'endommager les pieds.
- Maintenez le meuble de niveau afin que les portes et les tiroirs s'ouvrent et se ferment librement.
- Nettoyez avec un chiffon humide, non mouillé. Utilisez uniquement un savon doux. N'utilisez pas de nettoyants abrasifs.
- Ne rayez pas et n'écrasez pas la finition.
- Inspectez le produit périodiquement, contactez Dream on me pour des pièces de rechange ou des questions.
- Ne stockez pas le produit ou des pièces dans des températures et des conditions extrêmes, comme un grenier chaud ou un sous-sol humide et froid. Ces conditions extrêmes peuvent entraîner une perte d'intégrité structurelle.
- Pour préserver le lustre de la finition de haute qualité de votre produit, il est recommandé de placer un napperon ou un tampon de feutre sous tous les articles que vous posez sur la finition.
- Nettoyez à l'aide d'un chiffon humide, puis d'un chiffon sec pour préserver le lustre et la beauté d'origine de ce fini de qualité.
- N'utilisez pas de produits chimiques abrasifs.
- Ne vaporisez pas de nettoyants directement sur les meubles.
- Soulevez légèrement les meubles lorsque vous les déplacez sur un tapis afin d'éviter qu'ils ne se cassent les pieds.
- L'utilisation d'un vaporisateur près d'un meuble fera gonfler le bois et le fera peler.

VOUS AVEZ RÉUSSI !

Félicitations à maman et papa !

Il est temps de créer la chambre de bébé de vos rêves. Un berceau sûr, élégant et fabriqué à la main qui grandit avec votre petit.

INSTRUCCIONES PARA EL CUIDADO DE LOS MUEBLES

CLIMATIZACIÓN DE LA HABITACIÓN:

- La madera, cuando se corta por primera vez, contiene más del 50% de agua. Cuando se prepara para la construcción de muebles, se coloca en un horno y el contenido de humedad se reduce a un 8 o 10 por ciento. La madera es porosa y responde a su entorno. Si la habitación tiene mucha humedad, la absorberá y se expandirá, y si la humedad es baja, perderá humedad y se encogerá.
- Es importante que los niveles de humedad en la habitación se controlen para evitar los extremos de demasiada o poca humedad. Los muebles no deben colocarse cerca de las salidas de aire acondicionado, chimeneas, radiadores, calefactores, humidificadores o deshumidificadores. La exposición a variaciones extremas de temperatura y humedad puede dañar cualquier producto de madera fina.

EL ENTORNO IDEAL PARA LOS MUEBLES FINOS:

- Los muebles de madera fina tendrán menos problemas cuando su entorno esté controlado a una temperatura de entre 65 y 75 grados y una humedad relativa de entre 35 y 40 por ciento. La madera colocada en un ambiente fuera de esos límites puede y se encogerá o expandirá y puede desarrollar algunas pequeñas grietas que no son defectos materiales o estructurales.

PEGADO DE PUERTAS Y CAJONES:

- Con los pequeños cambios de temperatura y humedad, las puertas y los cajones pueden hincharse y ser difíciles de abrir o cerrar. Se han incorporado tolerancias en las unidades, pero las condiciones extremas pueden seguir causando atascos. Esto volverá a la normalidad con el tiempo, pero hasta que lo haga, considere el uso de un deshumidificador o frote con cera de vela o parafina los lados que se peguen.

EVITE LA LUZ SOLAR DIRECTA:

- Mantenga los muebles fuera de la luz solar directa. Los rayos ultravioleta destiñen los colores y en algunos casos los oscurecen. También pueden causar grietas o rayas en el acabado. Los acabados blancos amarillean de forma natural con el tiempo y la exposición a la luz solar directa acelera este proceso natural junto con el oscurecimiento natural de algunas maderas con el tiempo; esto no se considera un defecto de calidad.

ALMACENAMIENTO ADECUADO:

- Si necesita guardar sus muebles durante algún tiempo, no los almacene en un sótano húmedo o en un ático seco y caliente. Permita el movimiento de aire alrededor de los muebles y no apile nada sobre ellos.

INSTRUCCIONES PARA EL CUIDADO DE LOS MUEBLES (cont.)

EN GENERAL:

- Proteja la superficie de los muebles de objetos calientes o extremadamente fríos.
- Utilice posavasos debajo de las bebidas calientes o frías.
- No utilice telas sintéticas debajo de accesorios o lámparas.
- Proteja la parte superior de bolígrafos, rotuladores y lápices de colores.
- Los aceites de popurrí y otros artículos perfumados pueden dañar el acabado de los muebles.
- No arrastre objetos por la superficie del mueble.
- Deje que la superficie respire girando los accesorios y las lámparas.
- No pula demasiado los muebles, hágalo sólo dos o tres veces al año. Un pulido excesivo puede distorsionar el acabado natural del producto.
- No encere los muebles, ya que la acumulación de cera puede destruir el acabado natural del producto.
- Cuando traslade los muebles, levante siempre el mueble. No lo empuje ni lo arrastre para evitar daños en las patas.
- Mantenga el mueble nivelado para que las puertas y cajones se abran y cierren libremente.
- Limpie con un paño húmedo, no mojado. Utilice sólo un jabón suave. No utilice limpiadores abrasivos.
- No raye ni astille el acabado.
- Inspeccione el producto periódicamente, póngase en contacto con Dream on me para obtener piezas de repuesto o hacer preguntas.
- No almacene el producto ni ninguna de sus partes en temperaturas y condiciones extremas como un ático caliente o un sótano húmedo y frío. Estos extremos pueden causar una pérdida de la integridad estructural.
- Para preservar el brillo del acabado de alta calidad de su producto, se recomienda colocar una servilleta o una almohadilla de fieltro debajo de cualquier elemento que coloque sobre el acabado.
- Limpie con un paño húmedo y luego con un paño seco para conservar el brillo y la belleza originales de este fino acabado.
- No utilice productos químicos abrasivos.
- No rocíe limpiadores directamente sobre los muebles.
- Levántese ligeramente cuando se mueva sobre la moqueta para evitar que se rompan las patas.
- El uso de un vaporizador cerca de los muebles hará que la madera se hinche y se despegue.

¡LO HAN HECHO!

¡Felicidades mamá y papá!

Ha llegado el momento de crear la guardería de tus sueños. Una cuna segura, elegante y hecha a mano que crece con tu pequeño.

fisher-price™ x dream on me

45 VERONICA AVENUE
SOMERSET NEW JERSEY 08873

5375 BOULEVARD DES GRANDES
PRAIRIES ST LEONARD, QUÉBEC H1R 1B1

www.dreamonme.com

FISHER-PRICE ™ and associated trademarks are owned by and used under license from Mattel in the US and Mattel Europa B.V. outside of the US. ©2026 Mattel.

FISHER-PRICE ™ et les marques associées appartiennent à Mattel et sont utilisées sous licence par Mattel aux États-Unis et par Mattel Europa B.V. en dehors des États-Unis. ©2026 Mattel.

FISHER-PRICE ™ y las marcas comerciales asociadas son propiedad de Mattel y se utilizan bajo licencia de Mattel en Estados Unidos y de Mattel Europa B.V. fuera de Estados Unidos. ©2026 Mattel.

Scan the QR code to register your product

Scannez le code QR pour enregistrer votre produit

Escanee el código QR para registrar su producto

DOM FAMILY

dream on me | évolur | hannah & sophia | Tailz

fisher-price | Barbie | kidiway | tiny citizen | ever & ever