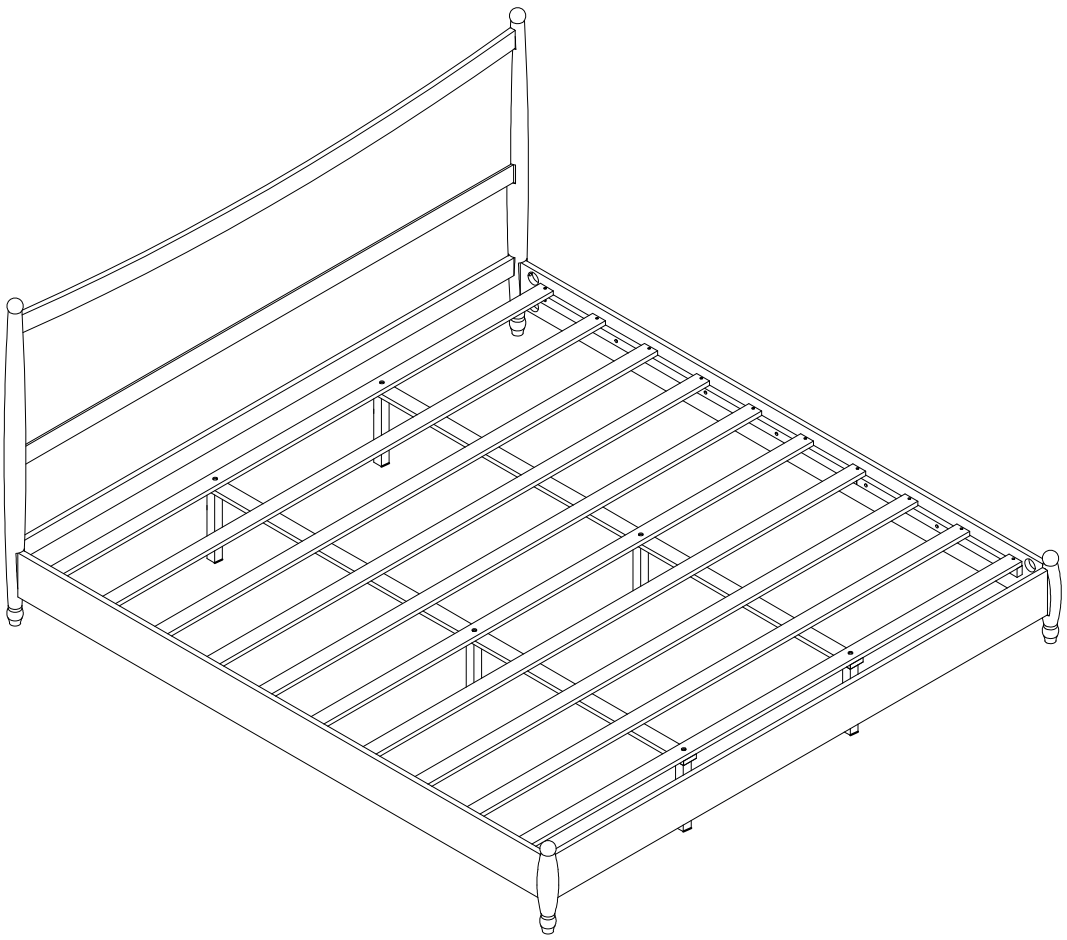
ASSEMBLY INTRUCTIONS
INSTRUCTIONS DE MONTAGE

ITEM CODE / CODE DE L'ARTICLE: N733P503929-N733P503930



KING BED
N733P503929-N733P503930

! WARNING !

STRANGGULATION HAZARD
NEVER place bed near windows where cords from blinds or drapes may strangle achild.

NEVER suspend strings over bed.

NEVER place items with astring, cord, or ribbon, such as hood strings or pacifercords, around a child's neck. These items may catch on bed parts.

ALWAYS follow assembly instructions.

Not intended for children under the age of six. INFANTS HAVE DIED FROMBECOMING ENTRAPPED IN BEDs. Openings in and between bed parts can entrapthe neck and head of a small child.

NEVER use bed for child under the age of six.

The mattress must be appropriately sized for the bed. If the mattress is undersizeddangerous gaps can exits and a person can become entrapped or entangled in the frame and suffocate

CAUTION: This King Bed is NOT a TOY.
Keep your child / children at bay in the process of assembly.
For turning the King Bed and to prevent damage to the King Bed.
02 persons may be needed to execute this action.

TRÈS GRAND LIT
N733P503929-N733P503930

! AVERTISSEMENT !

RISQUE D'ÉTRANGLEMENT
JAMAIS Placez le lit près de fenêtres où les cordons des stores ou des rideaux pourraient étrangler un enfant.

JAMAIS Suspendez des fils au-dessus du lit.

JAMAIS Ne placez pas d'objets munis d'un cordon ou d'un ruban — tels que des cordons de capuche ou des attaches-sucette — autour du cou d'un enfant. Ces objets pourraient se prendre dans des éléments du lit.

TOUJOURS Suivez les instructions de montage.

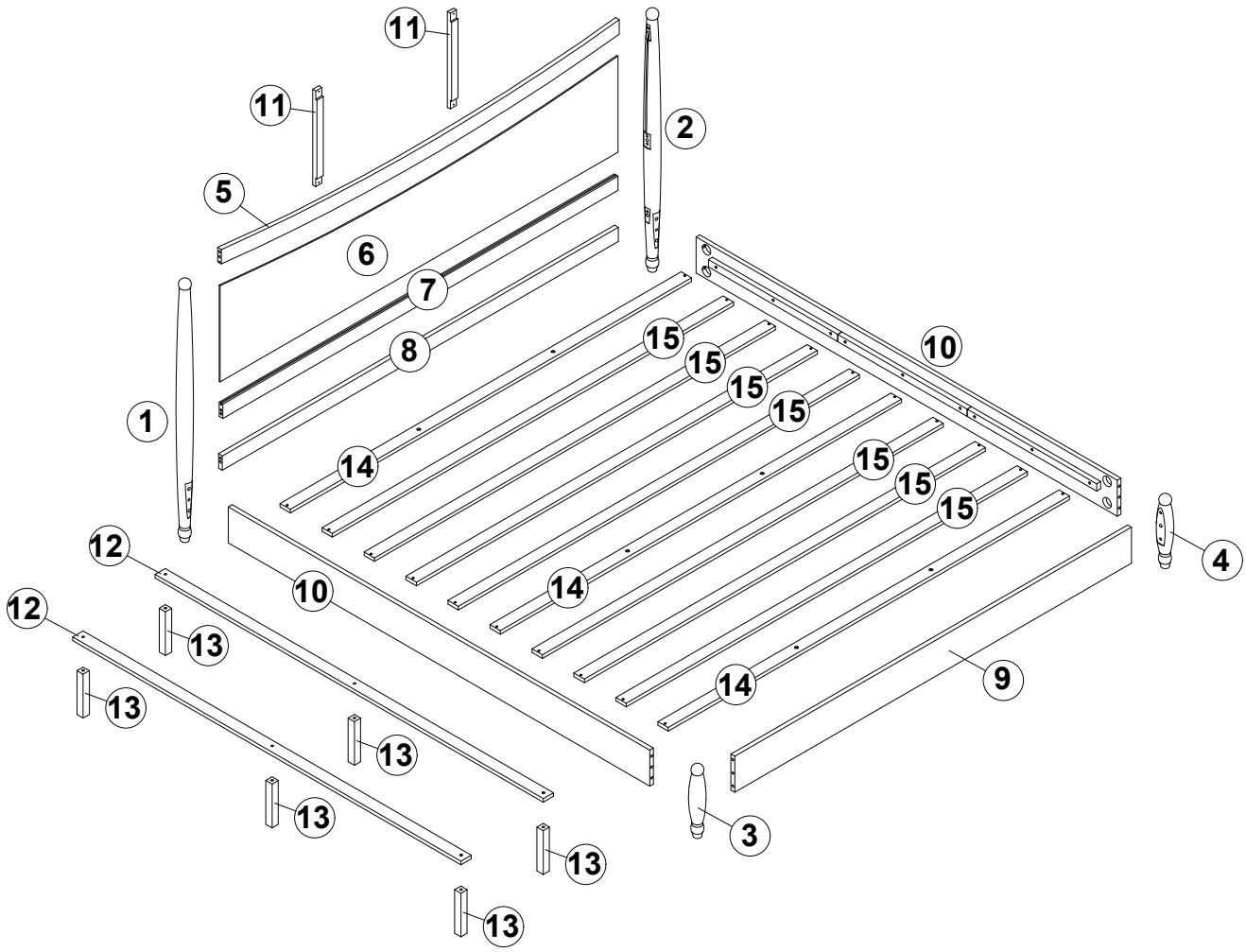
Ne convient pas aux enfants de moins de six ans. DES NOURRISSONS SONT DÉCÉDÉS APRÈS S'EETRE RETROUVÉS COINCÉS DANS DES LITS. Les ouvertures situées dans les éléments du lit ou entre eux peuvent piéger la tête et le cou d'un jeune enfant.

JAMAIS utiliser un lit pour un enfant de moins de six ans.

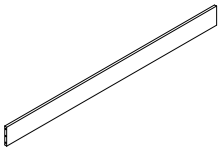
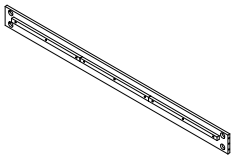
Le matelas doit être de dimensions adaptées au lit. Si le matelas est trop petit, des espaces dangereux peuvent se former ; une personne risque alors de se retrouver coincée ou enchevêtrée dans le cadre du lit et de s'asphyxier.

PRUDENCE: Ce lit King Size n'est PAS un JOUET.
Tenez votre ou vos enfants à l'écart pendant le montage.
Pour retourner le lit King Size et éviter de l'endommager.
Deux personnes peuvent être nécessaires pour effectuer cette action.

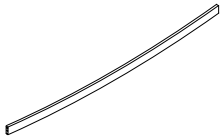
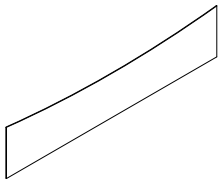
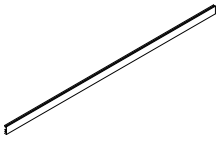
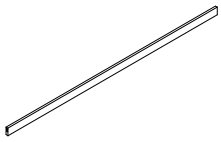
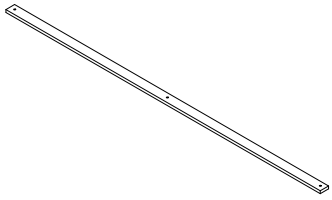
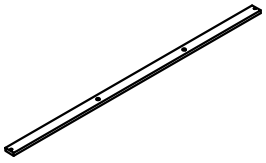
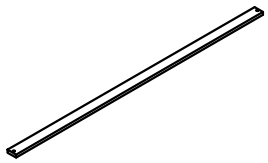
DETAIL VIEW / VUE DÉTAILLÉE



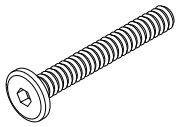
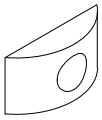
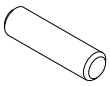
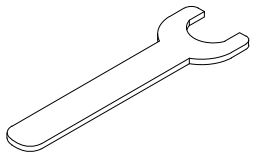
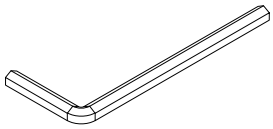
BOX 1 / ENCADRÉ 1 : N733P503929

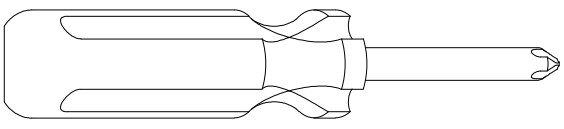
1  Headboard leg - left/ Pied de tête de lit - gauche (1pc)	2  Headboard leg - right/ Pied de tête de lit - droite (1pc)	3  Footboard leg - left/ Pied de lit - gauche (1pc)	4  Footboard leg - right/ Pied de lit - droite (1pc)
9  Footboard/ Marchepied (1pc)	10  Bed shoulder / Épaule du lit (2pcs)	11  Rear vertical bar / Barre verticale arrière (2pcs)	13  Support leg / Jambe d'appui (6pcs)

BOX 2 / ENCADRÉ 2 : N733P503930

5  Top horizontal bar/ Barre horizontale supérieure (1pc)	6  Panel/ Panneau (1pc)	7  Middle horizontal bar/ Barre horizontale milieu (1pc)	8  Lower horizontal bar/ Barre horizontale inférieure (1pc)
12  Support bar / Barre de support (2pcs)	14  Slats-1/ Lattes-1 (3pcs)	15  Slats-2/ Lattes-2 (7pcs)	

HARWAER LIST / LISTE DU MATÉRIEL: N733P503929

A  Hex - Head bolts / Boulon à tête hexagonale Ø1/4" * 55 - 6pcs	B  Double-threaded bolts / Boulons à double filetage 5/16" * 80 - 16pcs	C  Semicircular washer / Rondelle semi-circulaire 28*15*7 mm- 16pcs	D  Hexagonal nut / Écrou hexagonal 5/16" - 16pcs
E  Wood screws / Les vis à bois M4 * 25 - 24pcs	F  Wood dowel / Cheville en bois Ø8 * 30 - 14pcs	G  Wrench / clé 1pc	H  Allen key K4 / Clé Allen K4 - 1pc

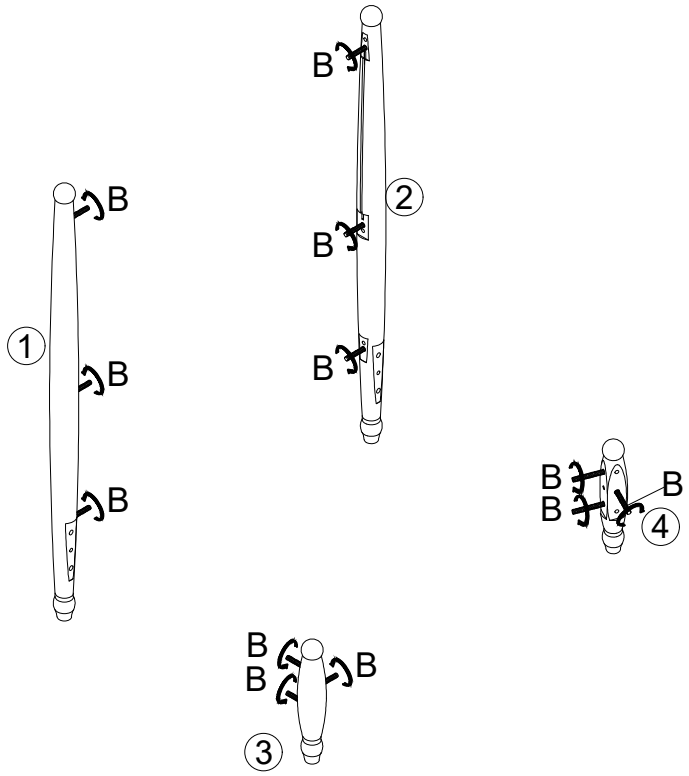


Assembly Tools Required (Not Included)
Outils d'assemblage requis (non inclus)

STEP 1 / ÉTAPE 1

B

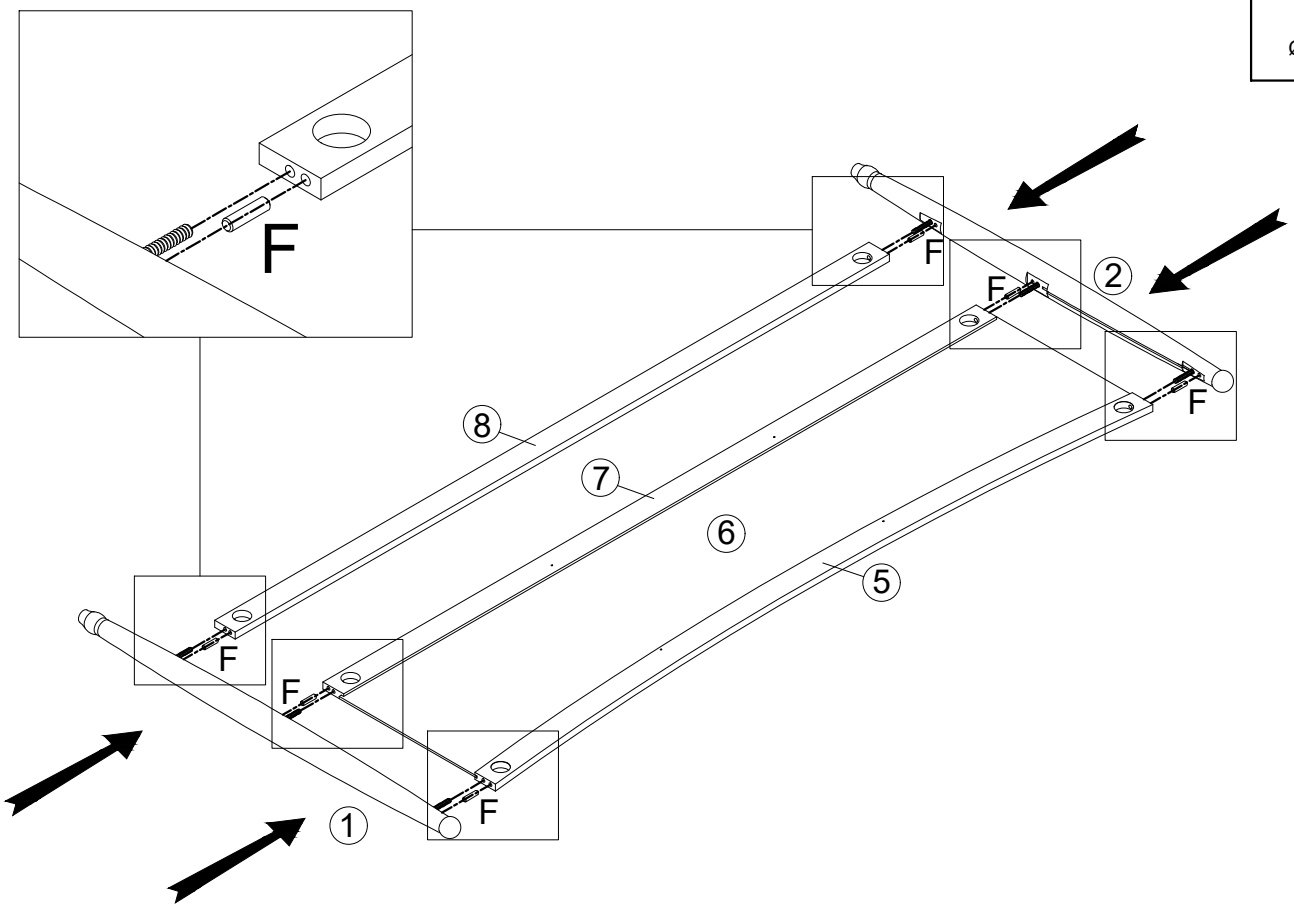
Ø5/16" * 80 - 12pcs



STEP 2 / ÉTAPE 2

F

Ø8 * 30 - 6pcs



STEP 3 / ÉTAPE 3

C



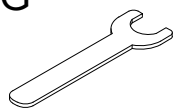
28*15*7 - 6pcs

D



5/16" - 6pcs

G



Wrench / clé

E



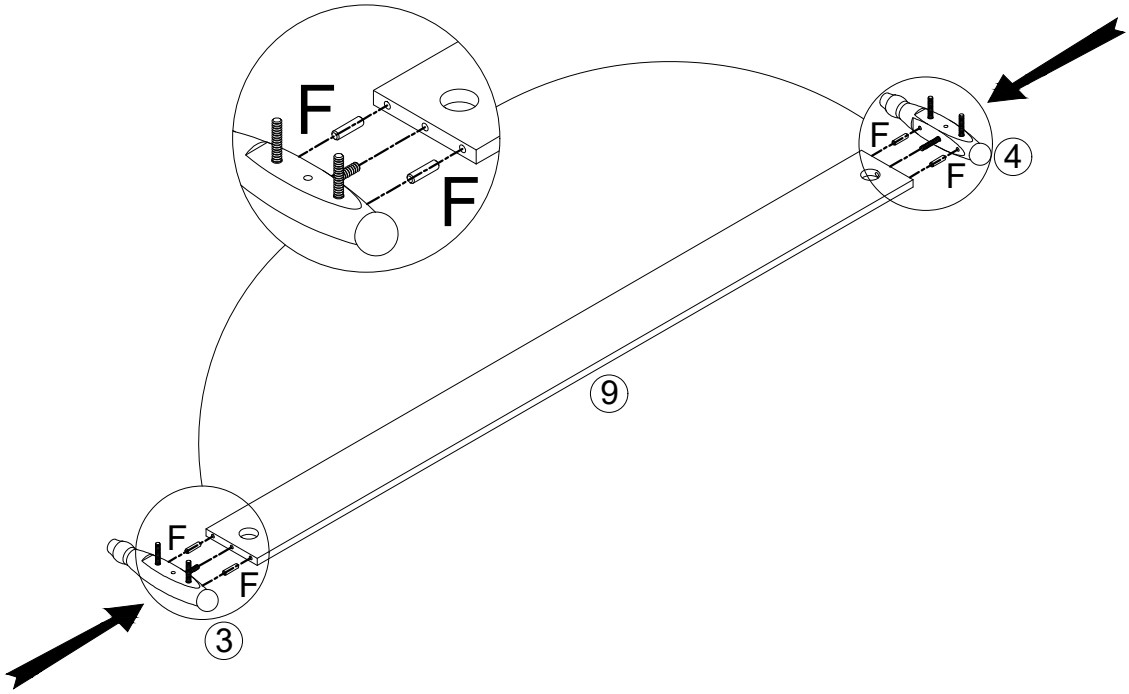
M4 * 25 - 4pcs

STEP 4 / ÉTAPE 4

F



Ø8 * 30 - 4pcs



STEP 5 / ÉTAPE 5

C



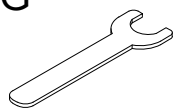
28*15*7 - 2pcs

D

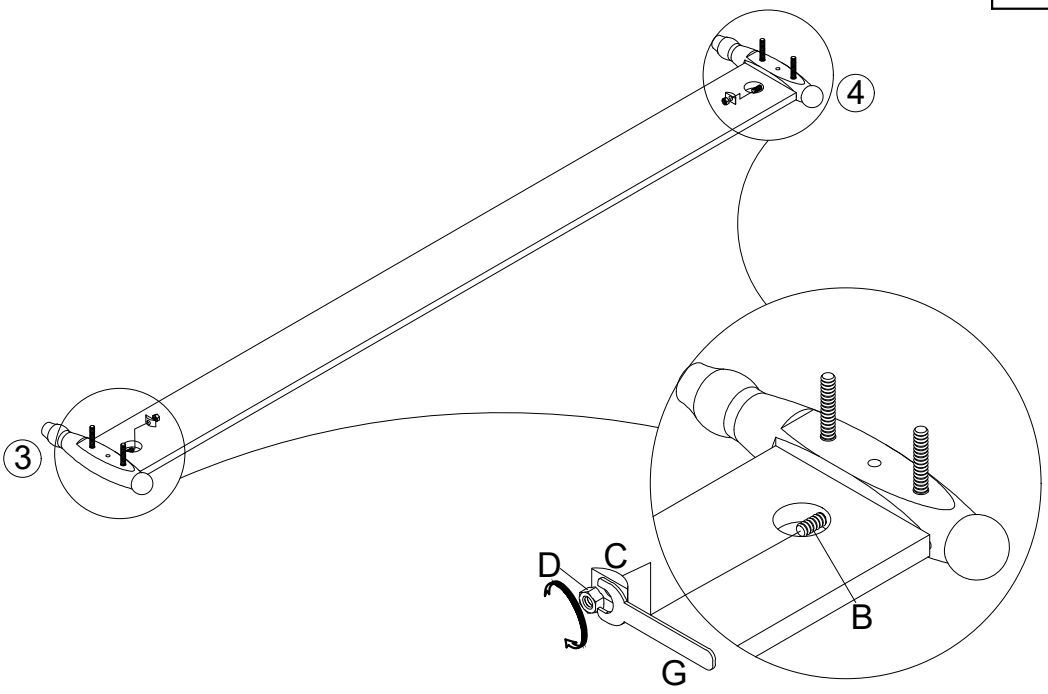


5/16" - 2pcs

G



Wrench / clé

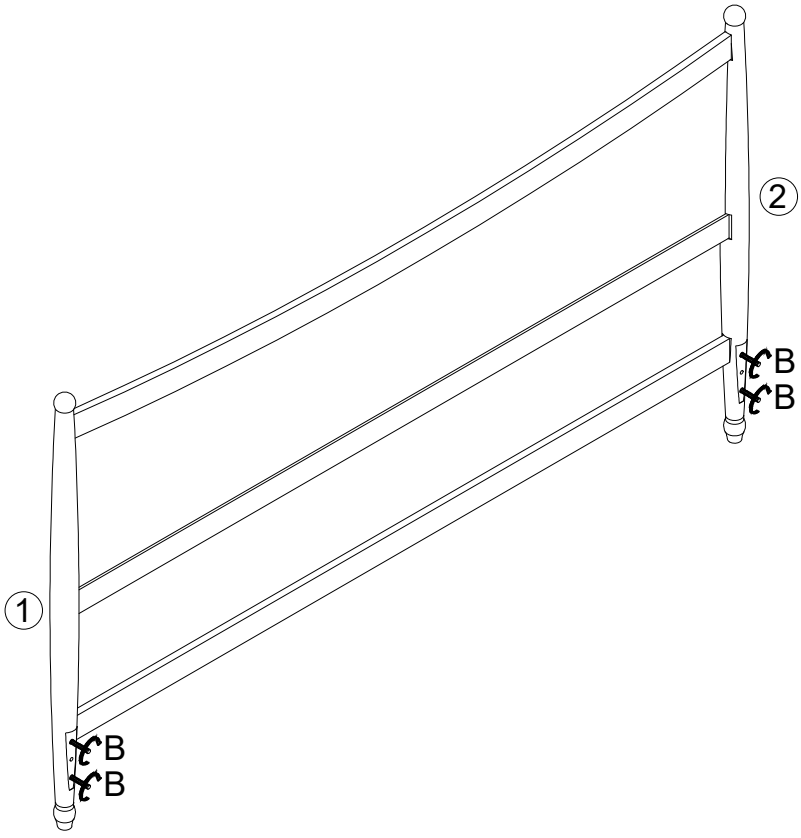


STEP 6 / ÉTAPE 6

B



Ø5/16" * 80 - 4pcs



STEP 7 / ÉTAPE 7

C



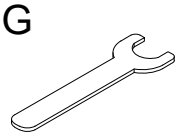
28*15*7 - 8pcs

D



5/16" - 8pcs

G

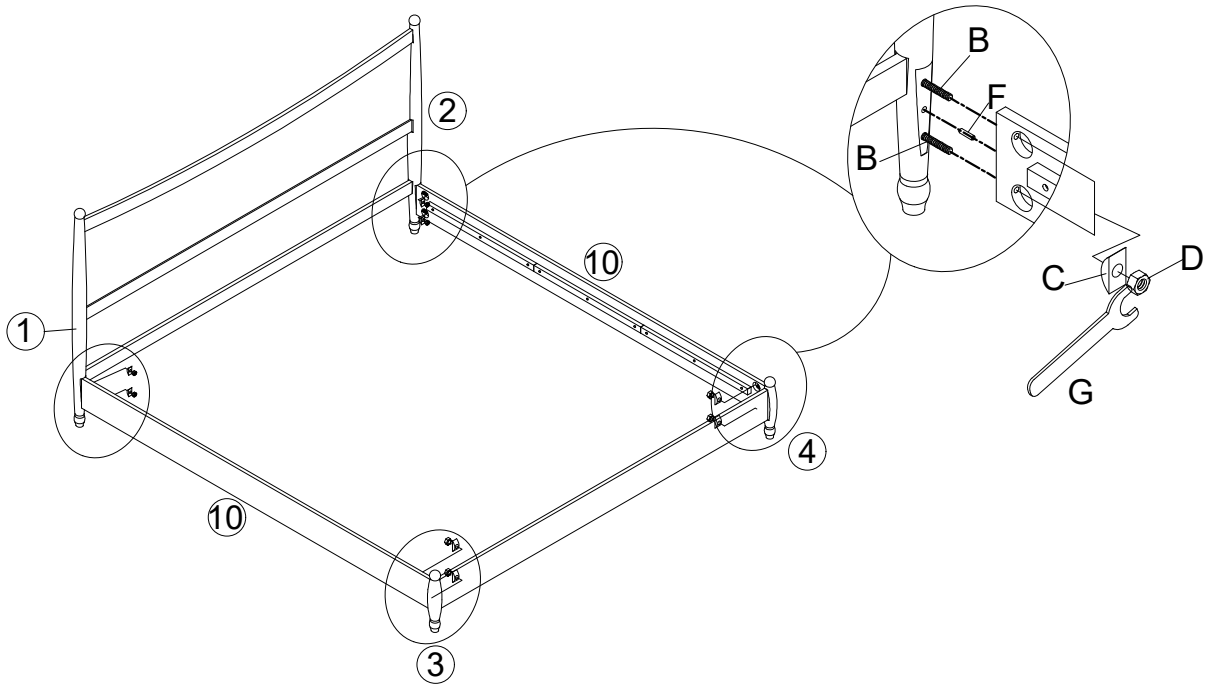


Wrench / clé

F



Ø8 * 30 - 4pcs

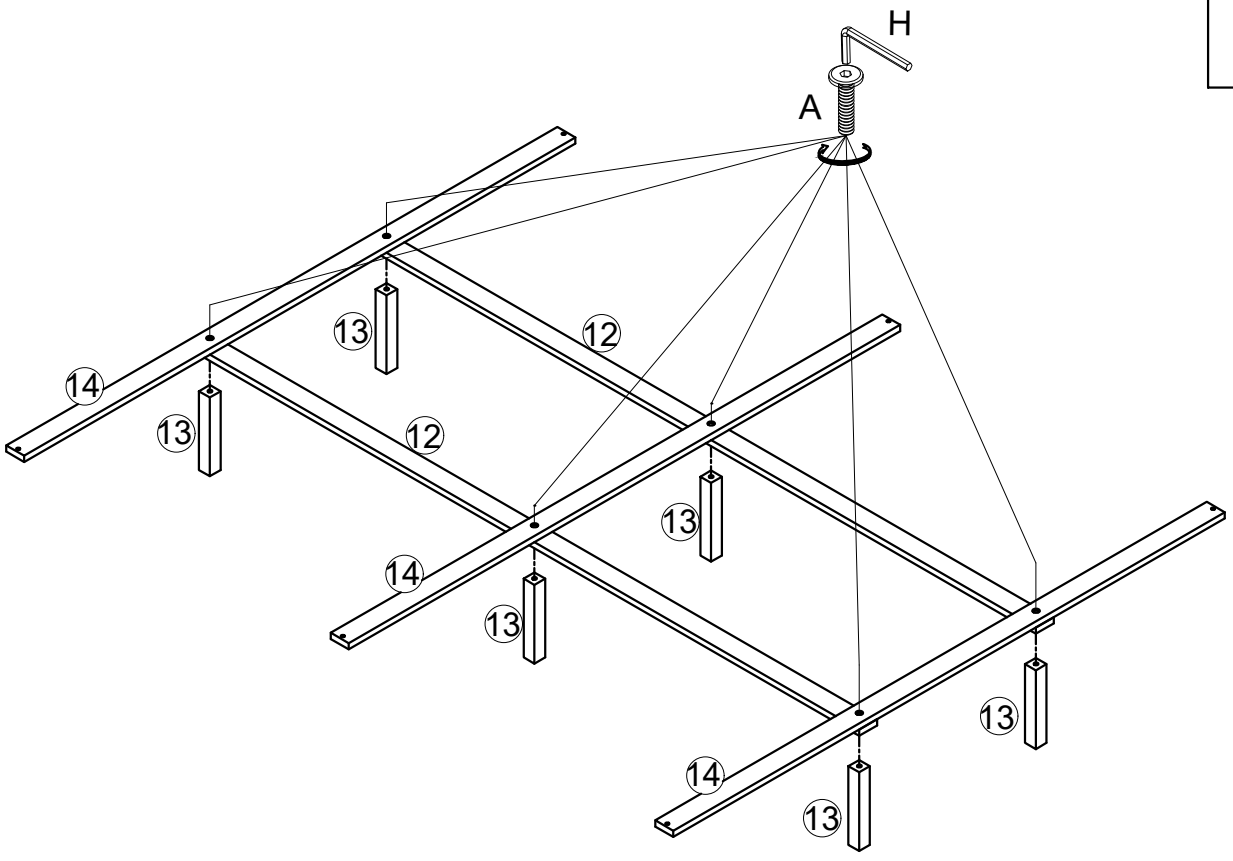


STEP 8 / ÉTAPE 8

A



Ø1/4" * 55 - 6pcs

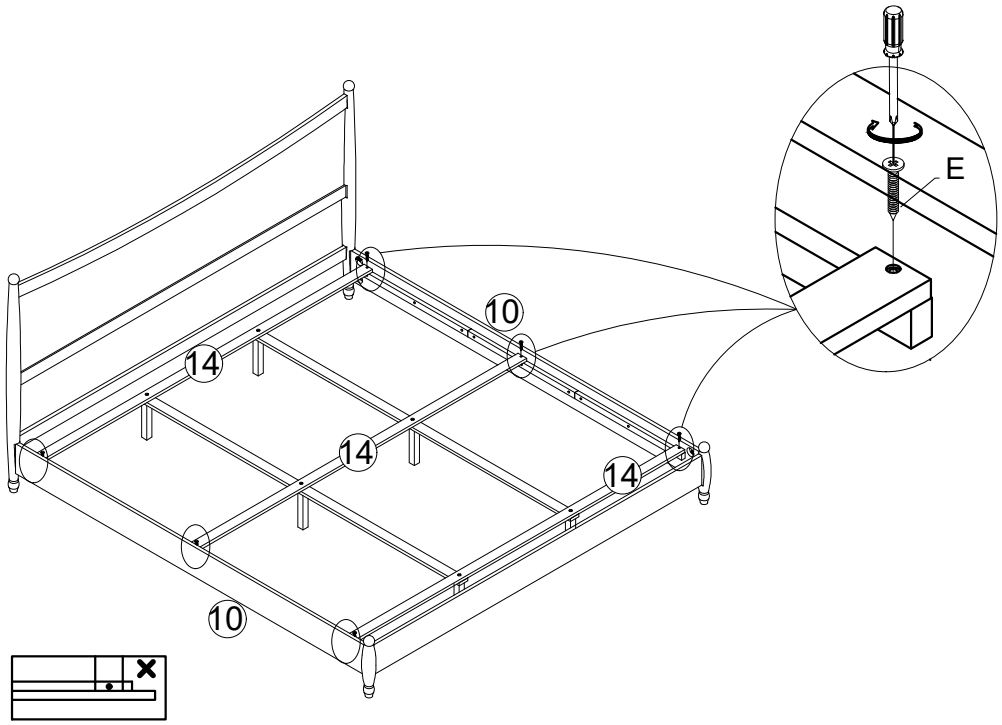


STEP 9 / ÉTAPE 9

E



M4 * 25 - 6pcs





Note: Position the two outermost slats flush against the edges of the slat support rails.

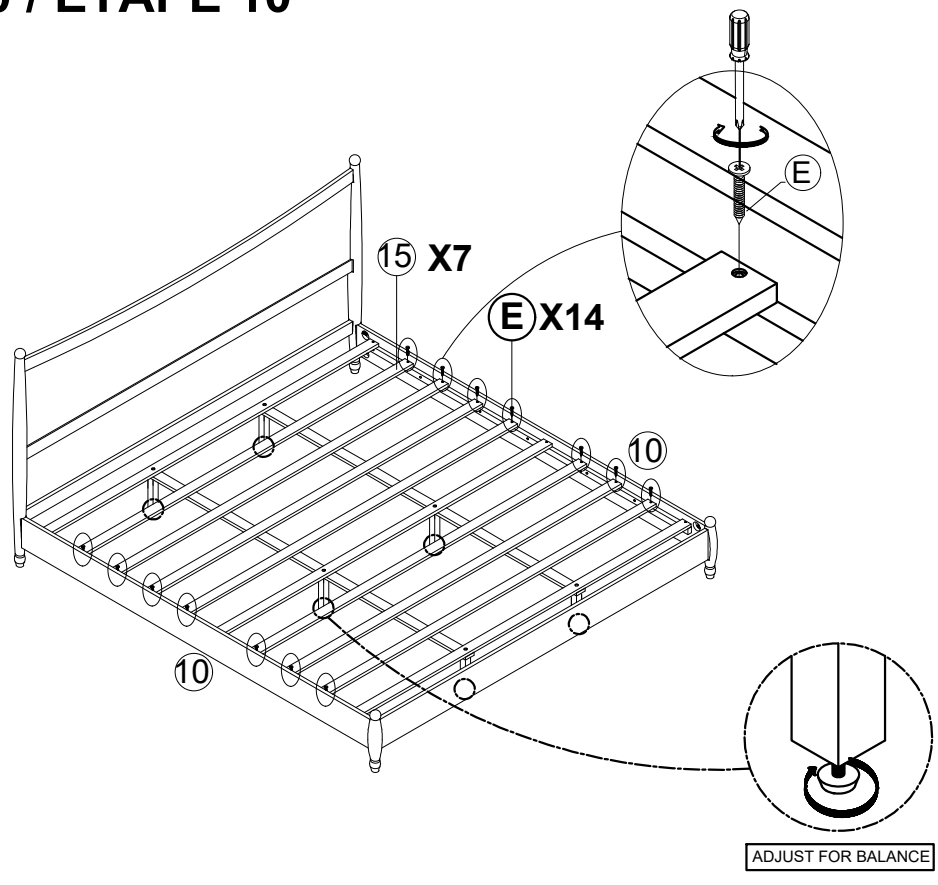
Remarque : Placez les deux lattes les plus extérieures bien à fleur des bords des rails de support de lattes.

STEP 10 / ÉTAPE 10
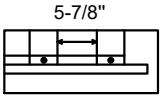
E



M4 * 25 - 14pcs



5-7/8"



Note: Position the bed slats according to the specified spacing, then use screws to tighten them.

Remarque : Positionnez les lattes du lit en respectant l'espacement indiqué, puis fixez-les à l'aide de vis.

COMPLETED / COMPLÉTÉ

