VEVOR

Upgrade · The Home Creator Way

# Server Rack

Model: SPT-605-12, SPT-605-16, SPT-602-22

VEVOR | Upgrade
The Home Creator Way

Model: SPT-605-12, SPT-605-16, SPT-602-22

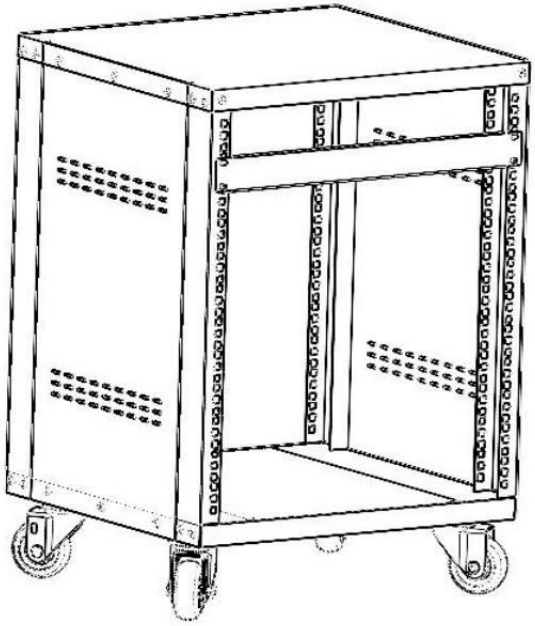

This is the original instruction, please read all manual instructions carefully before operating. VEVOR reserves a clear interpretation of our user manual. The appearance of the product shall be subject to the product you received. Please forgive us that we won't inform you again if there are any technology or software updates on our product.

| | |
|---|---|
|  | Warning-To reduce the risk of injury, user must read instructions manual carefully. |
|  | This product contains small items that could be a choking hazard-keep these items away from children. |

# SPECIFICATION DATA

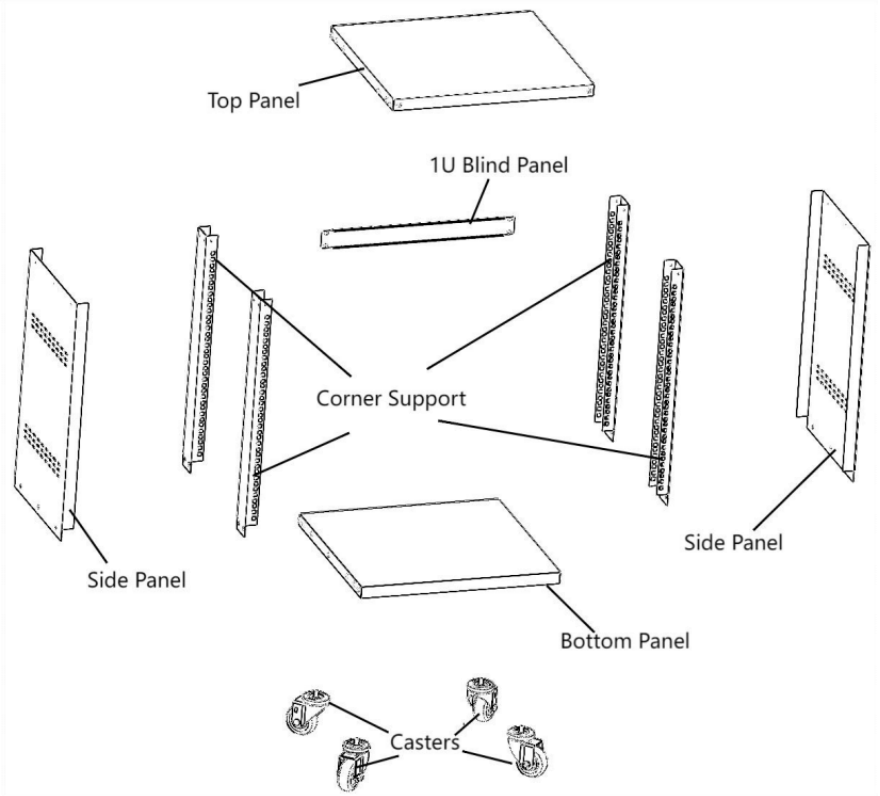


| PACKAGE CONTENTS | | | |
|---|---|---|---|
| Part No. | Part Name | QTY | Photo |
| 1 | Top Panel | 1 | as diagram showed |
| 2 | Bottom Panel | 1 | |
| 3 | Corner Support | 4 | |
| 4 | Side Panel | 2 | |
| 5 | 1U Blind Panel | 1 | |
| 6 | Casters | 4 | |
| 7 | M5 Assembly Fix Screws | 40 |  |
| 8 | M6 Cage Nuts | 24 |  |
| 9 | M6*12 Cross Head Screws | 24 |  |

## SPECIFICATION DATA

| PRODUCT PARAMETER | | | |
|---|---|---|---|
| Name | Server Rack | | |
| Model | SPT-605-12 | SPT-605-16 | SPT-605-22 |
| Material | Cold Rolled Steel | | |
| Color | Black | | |
| Depth | 18"(455mm) | | |
| Mounting Height | 12U | 16U | 22U |
| Ground-Mounted Load-Bearing | 500 lbs(Static Load) | | |
| Product Size (W*D*H) (With casters) | 510*460*700mm | 510*460*872mm | 510*460*1125mm |
| Product Weight | 13kg | 16. 3kg | 17. 8kg |
| Accessories | 40 x M5 Assembly Fix Screws<br>24x M6 Cage Nuts<br>24 x M6*12 Cross Head Screws<br>4 x Casters<br>1 x 14mm Spanner<br>1 x Instruction Manual | | |

## REQUIREMENT

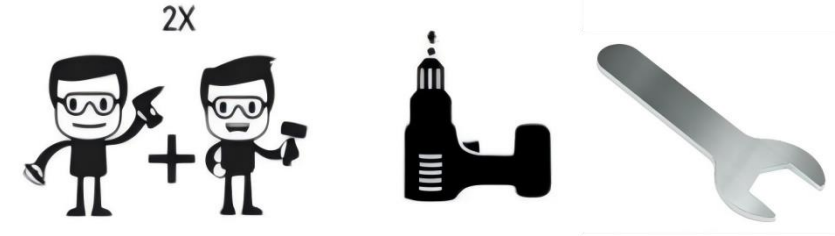


- Two People (for assembly)
- Electrical Phillips Head Screwdriver(sold separately) x 1
- 14mm Spanner (parts package has included)

## SERVER RACK INSTALLATION

1. Place casters(⑥) on the bottom of the bottom panel(②), screw them with the rack's bottom nuts(tips:first lock the caster then to screw them on rack bottom nut will be easier). Tighten them by 14mm spanner. See Figure 1.

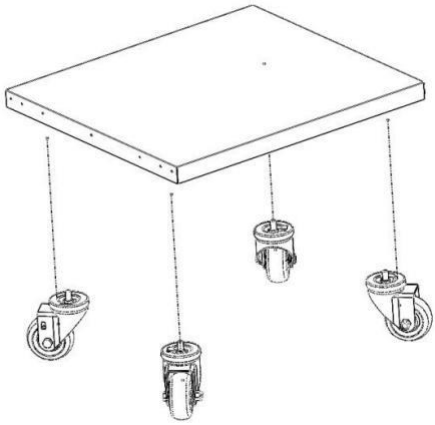

Figure 1

2. Align the corner support(③) with bottom panel(②), secure with 2pcs M5 assembly fix screws(⑦) by electrical screwdriver. then adopts same step to fix the rest of 3pcs Corner Support(③). See Figure 2.
Notes:during assembly, need notice the Corner Support direction, make sure the vertical mounting holes are aligned. make sure the side with the numerical scale faces outward.

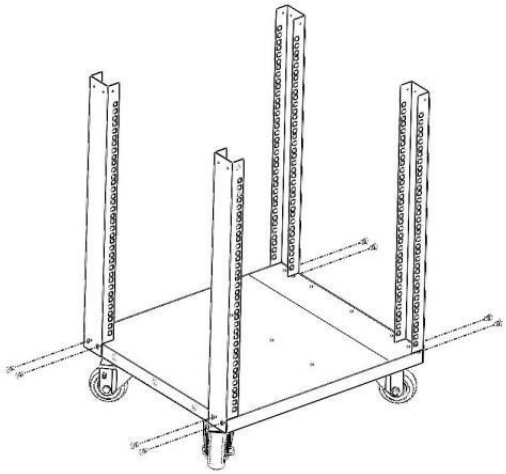

Figure 2

3. Align the side panel(④) with bottom panel(②), secure with 3pcs m5 assembly fix screws(⑦) by electrical screwdriver. then adopts same

step to fix another side panel(④). See Figure 3.
Notes: During assembly, need to notice the side panel direction, make sure the vertical mounting holes are aligned.

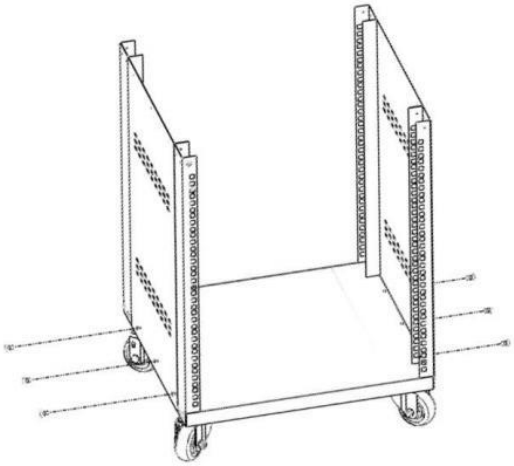

Figure 3

4. Put top panel(①) on the top of the rack, align the top panel with corner support(③) and side panel(④), secure with 18pcs M5 assembly fix screws(⑦) by electrical screwdriver. See Figure 4.

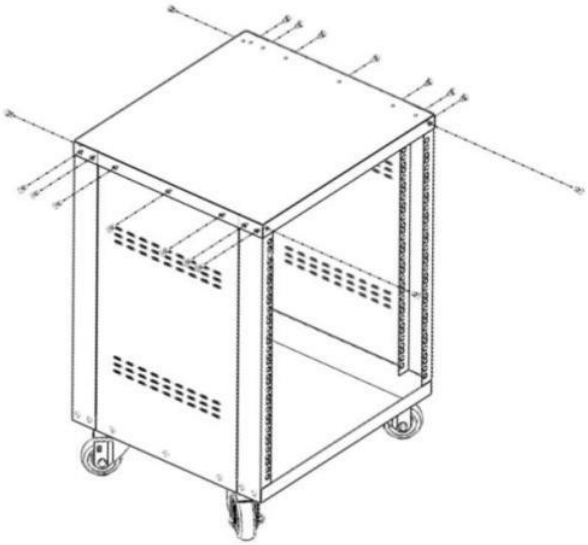

Figure 4

5. Place 1U blind panel(⑤) on the rack. secure with the 4pcs M6 cage nuts(⑧) and 4pcs M6*12 cross head screws(⑨). See Figure 5.

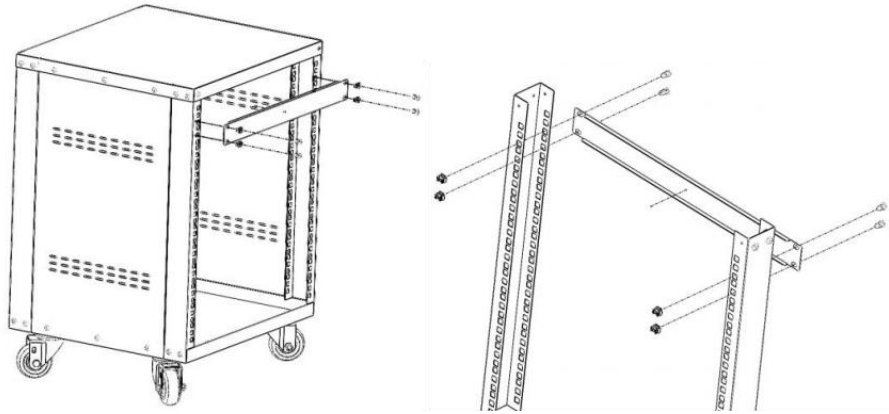

Figure 5

## EQUIPMENT INSTALLATION

Use the included M6 cage nuts(⑧), M6*12 cross head screws(⑨) to install equipment into the wall mount server rack.

1. Insert the wing(side)of an M6 cage nut(⑧) into the back of the desired cage nut hole.
2. Apply pressure by hand or with the cage nut tool, to insert the second wing of the M6 cage nut(⑧) into the desired cage nut hole.
3. Repeat steps 1 and 2 to insert the desired number of cage nuts for the application.
4. Align the Mounting holes in the equipment with the M6 cage nuts(⑧) installed in steps 1-3.
5. Thread an M6*12 cross head screws(⑨), Repeat until the desired number of M6*12 cross head screws(⑨) have been prepared.
6. Tighten the screws, using a Phillips head screwdriver.

Installation Video

VEVOR

Upgrade · The Home Creator Way

# Baie serveur

Modèles : SPT-605-12, SPT-605-16, SPT-602-22

VEVOR | Upgrade
The Home Creator Way

Modèles : SPT-605-12 , SPT-605-16 , SPT-602-22

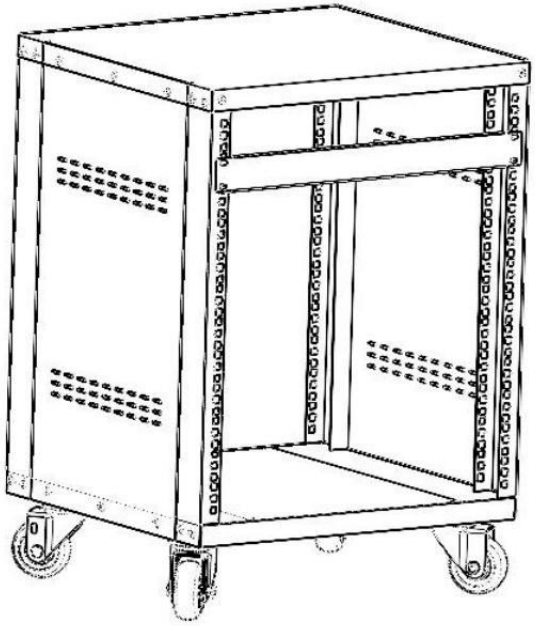

Il s'agit de l'original instruction , Veuillez tout lire manuel instructions soigneusement Avant utilisation , VEVOR se réserve le droit d'interpréter son manuel d'utilisation . L'apparence du produit doit être soumis à la produit vous Reçu . Veuillez m'excuser . nous que nous ne le ferons pas Je vous informe à nouveau s'il existe une technologie ou un logiciel mises à jour sur nos produit .

| | |
|---|---|
|  | Avertissement réduire le risque de blessure , utilisateur doit lire instructions manuel soigneusement . |
|  | Ce produit contient de petits objets pouvant présenter un risque d'étouffement. danger garder ces articles loin depuis enfants . |

# SPÉCIFICATION DONNÉES

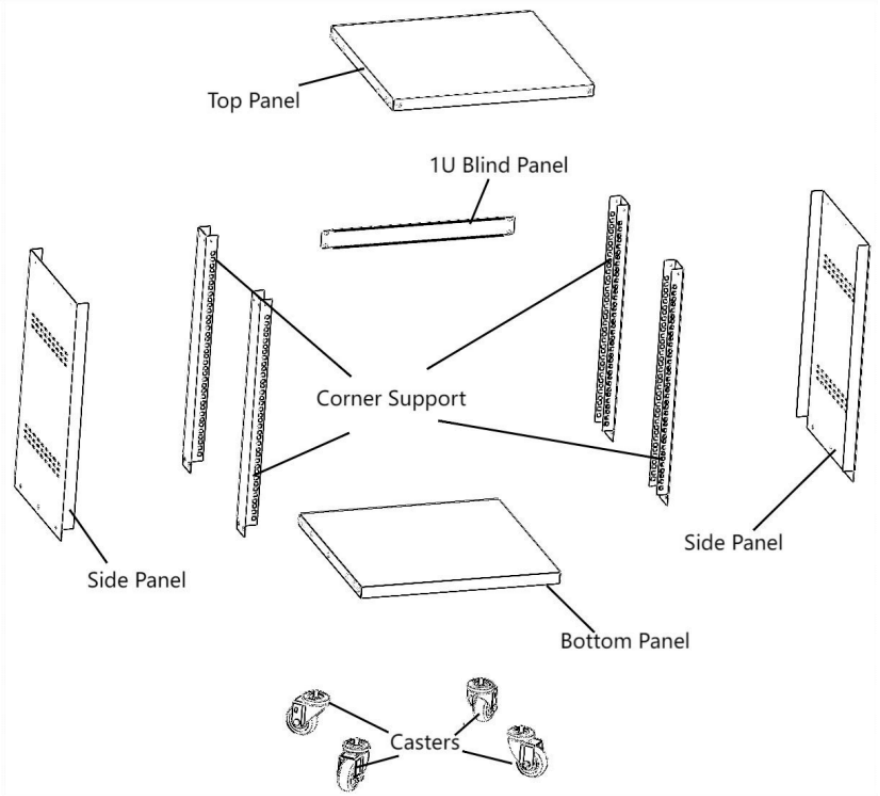


| CONTENU DE L'EMBALLAGE | | | |
|---|---|---|---|
| Numéro de pièce | Nom de la pièce | Qté | Photo |
| 1 | Panneau supérieur | 1 | comme le montre le schéma |
| 2 | Panneau inférieur | 1 | |
| 3 | Support d'angle | 4 | |
| 4 | Panneau latéral | 2 | |
| 5 | Panneau aveugle 1U | 1 | |
| 6 | Roulettes | 4 | |
| 7 | Vis de fixation d'assemblage M5 | 40 |  |
| 8 | Écrous cage M6 | 24 |  |

| | | | |
|---|---|---|---|
| 9 | Vis à tête cruciforme M6*12 | 24 |  |

## SPÉCIFICATION DONNÉES

| PARAMÈTRE DU PRODUIT | | | |
|---|---|---|---|
| Nom | Baie serveur | | |
| Modèle | SPT-605-12 | SPT-605-16 | SPT-605-22 |
| Matériel | Acier laminé à froid | | |
| Couleur | Noir | | |
| Profondeur | 18" (455 mm) | | |
| Hauteur de montage | 12U | 16U | 22U |
| Portant monté au sol | 500 lb (charge statique) | | |
| Dimensions du produit (L*P*H) (avec roulettes) | 510*460*700 mm | 510*460*872 mm | 510*460*1125 mm |
| Poids du produit | 13 kg | 16,3 kg | 17,8 kg |
| Accessoires | 40 vis de fixation M5,<br>24 écrous cage<br>M6 , 24 vis cruciformes M6 *12,<br>4 roulettes,<br>1 clé de 14 mm,<br>1 manuel d'instructions | | |

## EXIGENCE

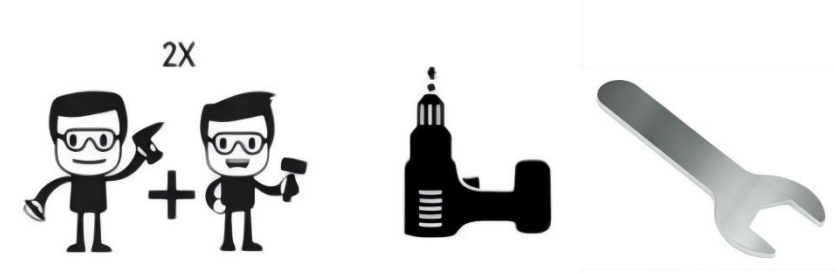


- Deux Personnes (pour l'assemblée)
- Électrique Phillips Tournevis à tête (vendu séparément) x 1
- Clé de 14 mm (l'emballage des pièces comprend compris)

## INSTALLATION DE SERVEUR EN RACK

1. Placez les roulettes ( ⑥) sous le panneau inférieur ( ② ) et vissez - les . avec les écrous inférieurs du support (conseil : bloquez d'abord la roulette, puis vissez-les).
L'écrou inférieur du rack sera plus facile à serrer . Serrez-les en Clé de 14 mm . Voir figure 1 .

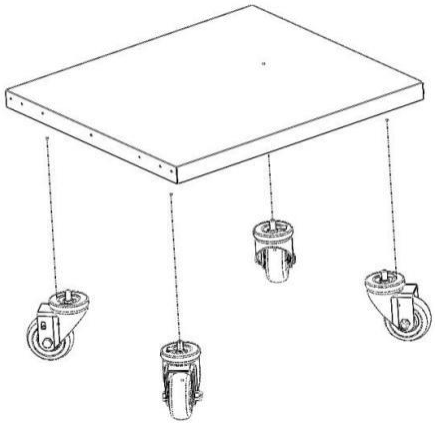

Chiffre 1

2. Aligner le coin soutien ( ③ ) avec panneau inférieur ( ② ) , sécurisé avec 2 vis M 5 à assembler (⑦) à l'aide d'un tournevis électrique . Même étape pour fixer les 3 autres supports d'angle (③) . Voir Figure 2 .
Remarques : lors du montage , veuillez faire attention à l' orientation du support d'angle et vous assurer qu'il est vertical. Les trous de fixation sont alignés . Assurez -vous que le côté avec l' échelle numérique est orienté vers l'extérieur .

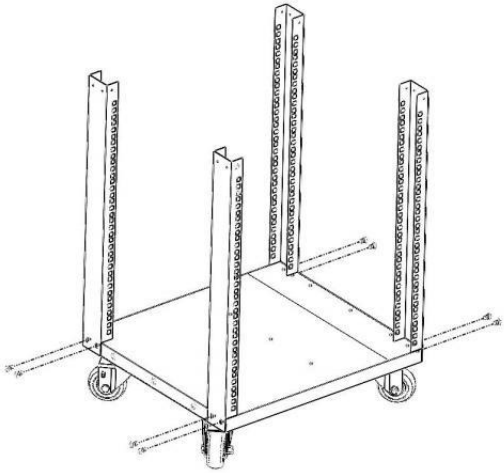

Figure 2

3. Aligner le côté panneau (④) avec bas panneau (②), sécurisé avec 3 vis de fixation d'assemblage m5 (⑦) à l'aide d' un tournevis électrique . Puis il adopte la même méthode.

étape pour fixer un autre panneau latéral (④). Voir Figure 3 .

Remarques : Lors de l'assemblage , il est nécessaire de remarquez le côté Orientation du panneau : assurez-vous que l'orientation verticale est correcte. Les trous de fixation sont alignés .

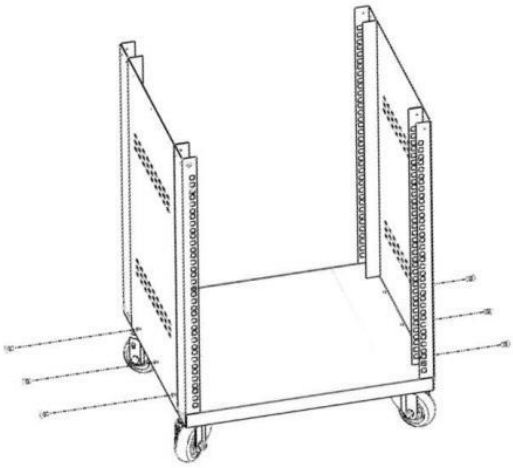

Figure 3

4. Mettez le dessus panneau (①) sur le dessus du support , alignez le haut panneau avec

support d'angle (③) et côté panneau (④) , sécuriser avec 18 pièces M 5 assemblage vis de fixation (⑦) à l'aide d' un tournevis électrique . Voir figure 4 .

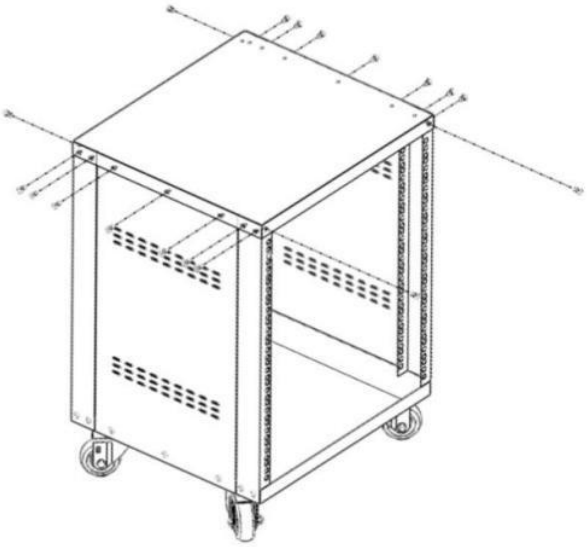

Figure 4

5. Place 1U aveugle panneau l (⑤) sur le support . Fixez-le avec les 4 pièces M 6 cage noix (⑧) et 4 pièces M6*12 vis à tête cruciforme (⑨) . Voir figure 5 .

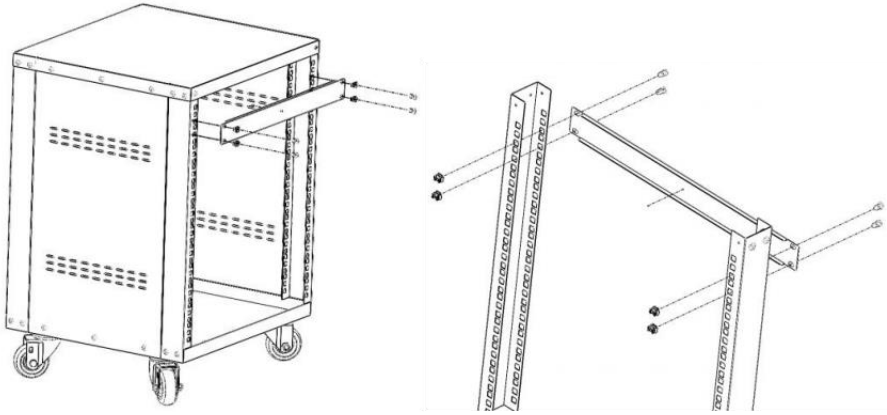

Figure 5

## INSTALLATION D'ÉQUIPEMENTS

Utilisez le manuel inclus Écrous cage M6 (⑧) , M6* 12 cruciformes tête vis (⑨) à installer l'équipement dans le mur monter le rack serveur .

1. Insérez l'aile ( côté ) d'un Écrou cage M6 (⑧) dans le dos de la voulu cage noix trou .

2. Appliquer pression manuelle ou avec la cage outil à écrou , à insérer le deuxième aile de l' Cage M6 noix (⑧) dans la cage souhaitée noix trou .

3. Répétez les étapes 1 et 2 pour insérer le voulu nombre de cage noix pour le application .

4. Alignez le Montage trous dans l'équipement avec le Cage M6 noix (⑧) installé par étapes 1-3 .

5. Enfilez un Vis à tête cruciforme M6 *12 (⑨) , Répéter jusqu'à ce que voulu nombre de vis à tête cruciforme M6 * 12 (⑨) avoir a été préparé .

6. Serrez les vis à l'aide d'un tournevis cruciforme . tournevis à tête .

Vidéo d'installation

VEVOR

Upgrade · The Home Creator Way

# Serverschrank

Modell: SPT-605-12, SPT-605-16, SPT-602-22

VEVOR | Upgrade
The Home Creator Way

Modell: SPT-605-12 , SPT-605-16 , SPT-602-22

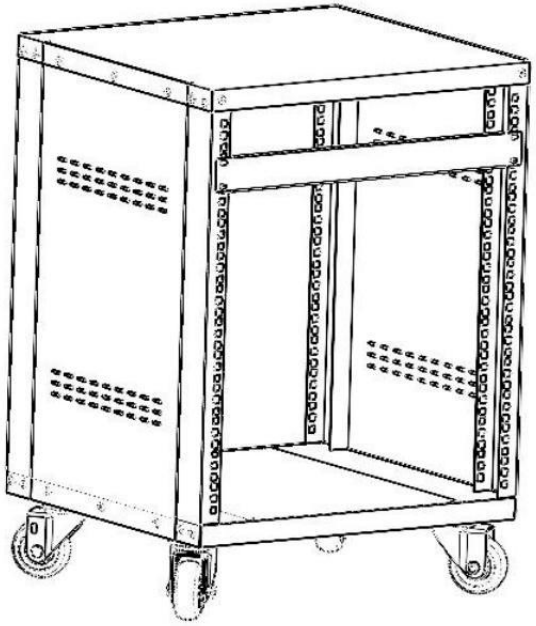

Dies ist das Original. Anleitung Bitte lesen Sie alles. Handbuch Anweisungen
sorgfältig Vor der Inbetriebnahme . VEVOR behält sich das Recht auf eindeutige Auslegung unserer Bedienungsanleitung vor . Das Erscheinungsbild des Produkts muss unterliegen der Produkt Sie erhalten . Bitte verzeihen Sie. uns, dass wir nicht Ich werde Sie erneut informieren falls es irgendwelche Technologien oder Software gibt Aktualisierungen zu unseren Produkt .

| | |
|---|---|
|  | Warnung-An reduzieren Die Risiko von Verletzung , Benutzer muss lesen<br>Anweisungen Handbuch sorgfältig . |

| | |
|---|---|
|  | Dieses Produkt enthält Kleinteile, die eine Erstickungsgefahr darstellen können. Gefahrenbereich diese Artikel weg aus Kinder . |

# SPEZIFIKATION DATEN

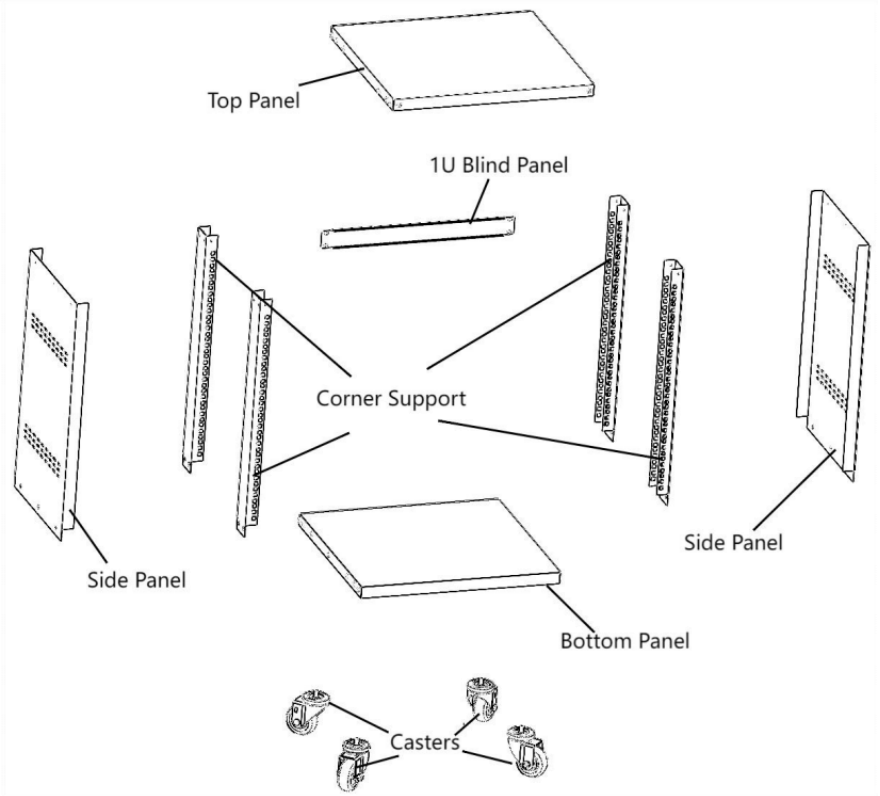


| Packungsinhalt | | | |
|---|---|---|---|
| Teilenummer | Teilebezeichnung | MENGE | Foto |
| 1 | Oberteil | 1 | wie im Diagramm dargestellt |
| 2 | Untere Platte | 1 | |
| 3 | Eckstütze | 4 | |
| 4 | Seitenwand | 2 | |
| 5 | 1U Blindpanel | 1 | |
| 6 | Rollen | 4 | |
| 7 | M5-Montagebefestigungsschrauben | 40 |  |
| 8 | M6 Käfigmuttern | 24 |  |
| 9 | M6*12 Kreuzschlitzschrauben | 24 |  |

## SPEZIFIKATION DATEN

| PRODUKTPARAMETER | | | |
|---|---|---|---|
| Name | Serverschrank | | |
| Modell | SPT-605-12 | SPT-605-16 | SPT-605-22 |
| Material | Kaltgewalzter Stahl | | |
| Farbe | Schwarz | | |
| Tiefe | 18 Zoll (455 mm) | | |
| Montagehöhe | 12U | 16U | 22U |
| Bodenmontierte Lastträger | 500 lbs (statische Last) | | |
| Produktgröße (B*T*H) (Mit Rollen) | 510*460*700mm | 510 x 460 x 872 mm | 510*460*1125 mm |
| Produktgewicht | 13 kg | 16,3 kg | 17,8 kg |
| Zubehör | 40 x M5 Montageschrauben,<br>24 x M6 Käfigmuttern,<br>24 x M6 *12 Kreuzschlitzschrauben,<br>4 x Rollen,<br>1 x 14-mm-Schraubenschlüssel,<br>1 x Bedienungsanleitung | | |

## ERFORDERNIS

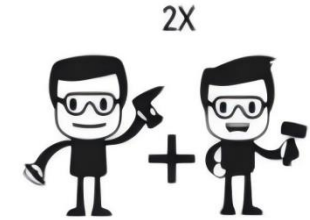




- Zwei Menschen (zur Versammlung)
- Elektrische Phillips Kopfschraubendreher ( separat erhältlich) x 1
- 14-mm-Schraubenschlüssel (Teilepaket enthält) (inklusive)

## SERVER-RACK-INSTALLATION

1. Die Rollen (⑥) auf die Unterseite der Bodenplatte (②) setzen und festschrauben .
mit den unteren Muttern des Gestells (Tipp: zuerst die Rolle festziehen, dann die Muttern festschrauben).
Die untere Mutter des Zahnstangenrahmens lässt sich leichter lösen . Ziehen Sie sie fest, indem Sie 14-mm-Schraubenschlüssel . Siehe Abbildung. 1 .

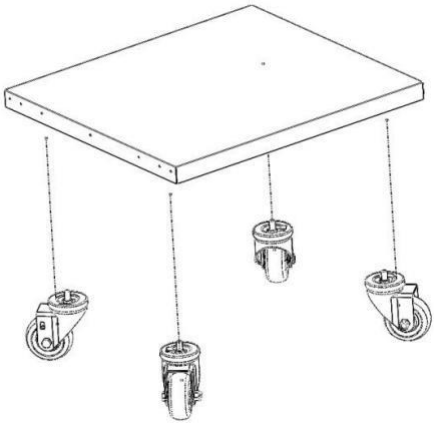

Figur 1

2. Ausrichten Die Ecke Unterstützung (③) mit unteres Feld (②), sicher mit 2 M5 - Montageschrauben (⑦) mittels Elektroschraubendreher befestigen . dann verwenden Gleiches Vorgehen zur Befestigung der restlichen 3 Eckstützen (③). . Sehen Abbildung 2 .
Hinweis: Achten Sie bei der Montage auf die Ausrichtung der Eckstützen und stellen Sie sicher, dass diese vertikal ausgerichtet sind . Die Befestigungslöcher müssen ausgerichtet sein . Achten Sie darauf, dass die Seite mit der numerischen Skala nach außen zeigt .

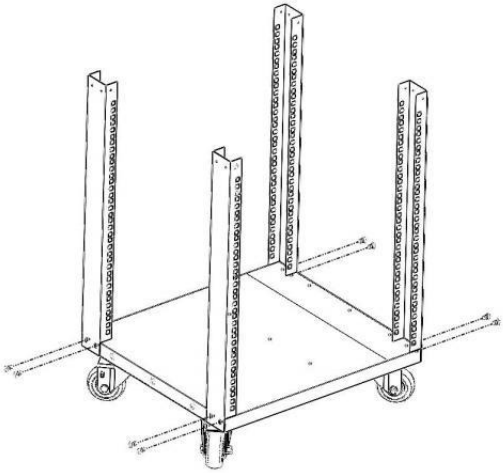

Abbildung 2

3. Ausrichten Die Seite Tafel (④) mit unten Panel (②), sicher mit 3 M5 -Befestigungsschrauben (⑦) mit einem elektrischen Schraubendreher . Dann wird dasselbe angewendet.

Schritt zur Befestigung einer weiteren Seitenwand (④). Sehen Abbildung e 3 .

Hinweise: Während der Montage ist Folgendes erforderlich : Beachten Sie die Seite Richtung des Panels , stellen Sie sicher, dass die vertikale Die Befestigungslöcher sind ausgerichtet .

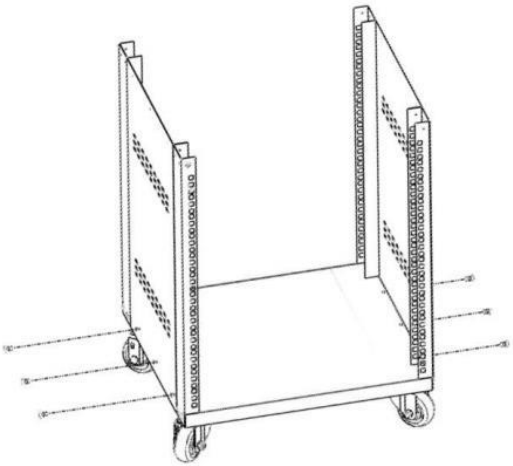

Abbildung 3

4. Deckel aufsetzen Tafel (①) Oben auf dem Gestell die Oberseite ausrichten Platte mit

Eckstütze (③) und Seite Panel (④) , sichern mit 18-teilige M 5-Baugruppe Befestigungsschrauben (⑦) mit einem elektrischen Schraubendreher . Siehe Abbildung 4 .

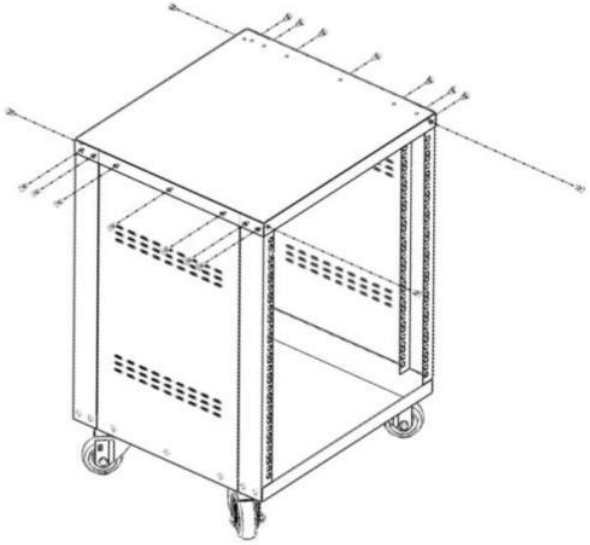

Abbildung 4

5. Platz 1U blind Platte (⑤) auf dem Gestell befestigen . Mit den 4 Stück sichern . M 6 Käfig Nüsse (⑧) und 4 Stück M6*12 Kreuzschlitzschrauben (⑨) Siehe Abbildung 5 .

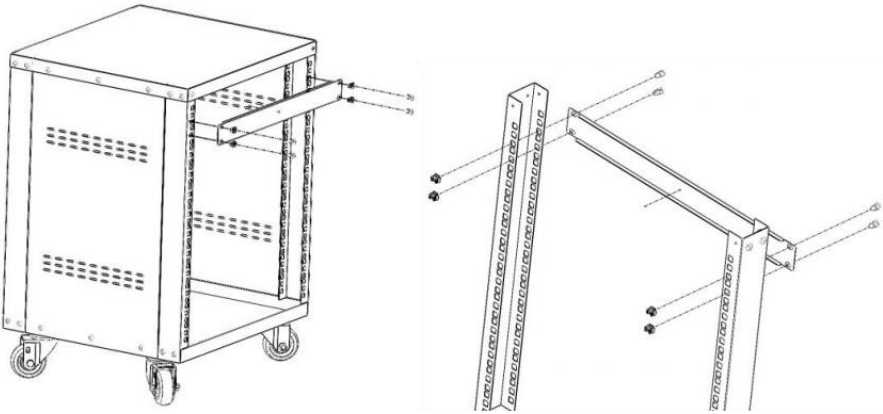

Abbildung 5

# GERÄTEINSTALLATION

Verwenden Sie die mitgelieferten M6 Käfigmuttern (⑧) , M6* 12 Kreuz Kopf Schrauben (⑨) Zu Ausrüstung installieren gegen die Wand Serverschrank montieren .

1. Führen Sie den Flügel ( die Seite) eines M6 Käfigmutter (⑧) nach hinten der gewünscht Käfig Nuss Loch .

2. Anwenden Druck von Hand oder mit dem Käfig Mutternwerkzeug , zu Fügen Sie die zweite Flügel des M6 Käfig Nuss (⑧) in den gewünschten Käfig Nuss Loch .

3. Wiederholen Sie die Schritte . 1 und 2 zum Einfügen der gewünscht Anzahl Käfig Nüsse für die Anwendung .

4. Richten Sie die Montage Löcher in der Ausrüstung mit der M6 Käfig Nüsse (⑧) installiert in Schritten 1-3 .

5. Einfädeln M6*12 Kreuzkopfschrauben (⑨) , Wiederholen Sie den Vorgang , bis die gewünscht Anzahl der M6* 12 Kreuzkopfschrauben ( ⑨ ) haben gewesen vorbereitet .

6. Ziehen Sie die Schrauben mit einem Kreuzschlitzschraubendreher fest . Kopfschraubendreher .

Installationsvideo

VEVOR

Upgrade · The Home Creator Way

# Rack per server

Modello: SPT-605-12, SPT-605-16, SPT-602-22

VEVOR | Upgrade
The Home Creator Way

Modello: SPT-605-12 , SPT-605-16 , SPT-602-22

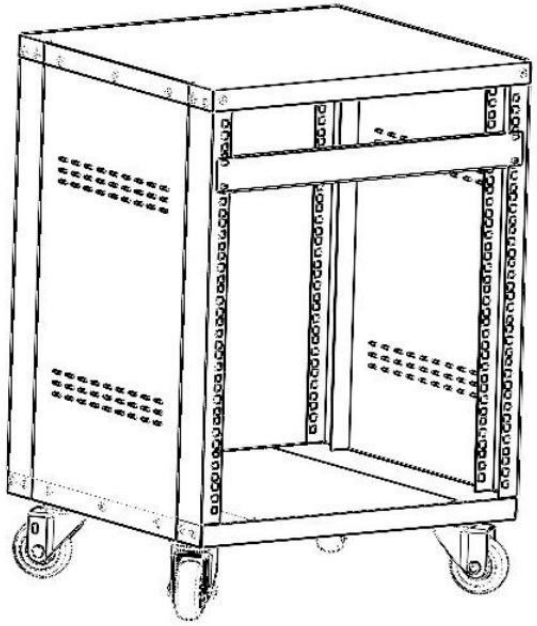

Questo è l'originale istruzione , per favore leggi tutto manuale opportunità accuratamente prima dell'uso . VEVOR si riserva una chiara interpretazione del nostro manuale d'uso . L'aspetto del prodotto deve essere soggetto al
prodotto che ricevuto . Perdonami noi che non lo faremo informarti di nuovo se esiste qualche tecnologia o software aggiornamenti sui nostri prodotto .

| | |
|---|---|
|  | Avviso-A ridurre IL rischio Di infortunio , utente dovere Leggere opportunità manuale accuratamente . |
|  | Questo prodotto contiene piccoli oggetti che potrebbero causare soffocamento pericolo-mantenere questi elementi lontano da bambini . |

# SPECIFICA DATI

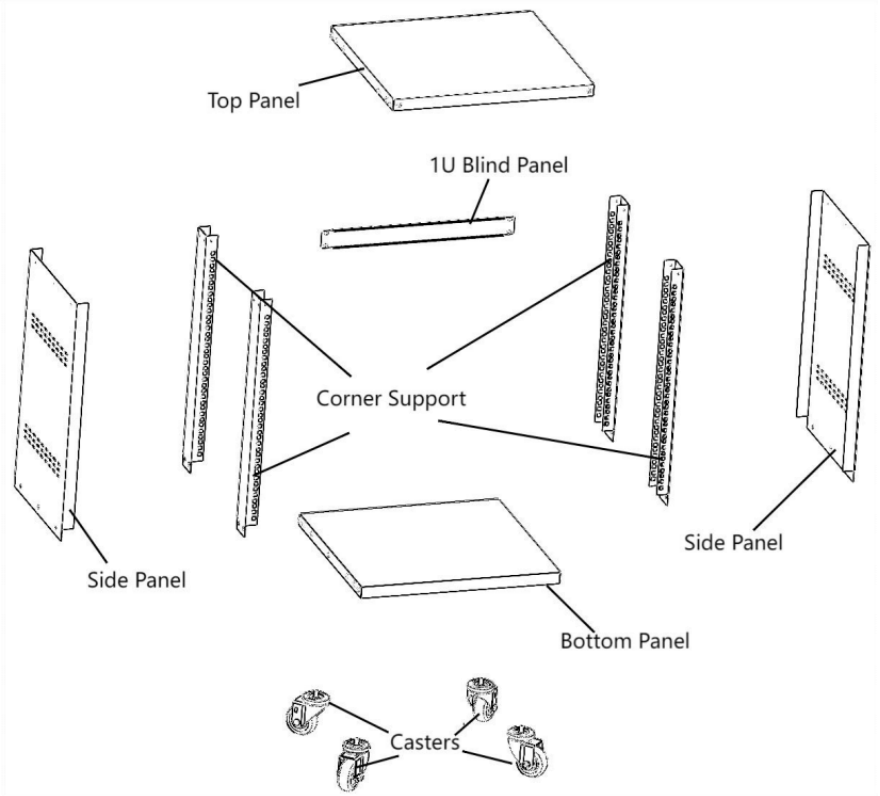


| CONTENUTO DELLA CONFEZIONE | | | |
|---|---|---|---|
| Codice articolo . | Nome della parte | QUANTITÀ | Foto |
| 1 | Pannello superiore | 1 | come mostrato nel diagramma |
| 2 | Pannello inferiore | 1 | |
| 3 | Supporto angolare | 4 | |
| 4 | Pannello laterale | 2 | |
| 5 | Pannello cieco 1U | 1 | |
| 6 | Ruote | 4 | |
| 7 | Viti di fissaggio per assemblaggio M5 | 40 |  |
| 8 | Dadi a gabbia M6 | 24 |  |
| 9 | Viti a testa a croce M6*12 | 24 |  |

## SPECIFICA DATI

| PARAMETRO DEL PRODOTTO | | | |
|---|---|---|---|
| Nome | Rack per server | | |
| Modello | SPT-605-12 | SPT-605-16 | SPT-605-22 |
| Materiale | acciaio laminato a freddo | | |
| Colore | Nero | | |
| Profondità | 18" (455 mm) | | |
| Altezza di montaggio | 12U | 16U | 22U |
| Portante montato a terra | 500 libbre (carico statico) | | |
| Dimensioni del prodotto (L*P*A) (con rotelle) | 510*460*700mm | 510*460*872 mm | 510*460*1125 mm |
| Peso del prodotto | 13 kg | 16,3 kg | 17,8 kg |
| Accessori | 40 viti di fissaggio M 5 per il montaggio,<br>24 dadi a gabbia M 6,<br>24 viti a croce M 6*12,<br>4 ruote, 1<br>chiave inglese da 14 mm,<br>1 manuale di istruzioni. | | |

## REQUISITO

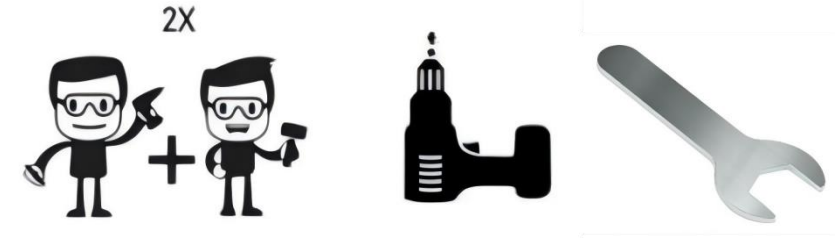


- Due Persone (per l'assemblea)
- Elettrico Phillips Cacciavite a testa piatta (venduto separatamente) x 1
- Chiave da 14 mm (la confezione dei componenti contiene incluso)

## INSTALLAZIONE DEL RACK PER SERVER

1. Posizionare le rotelle ( ⑥) sul fondo del pannello inferiore (② ) , avvitarle con i dadi inferiori del portapacchi (suggerimenti: prima blocca la rotella, poi avvitali

Il dado inferiore del portapacchi sarà più facile) . Stringili Chiave da 14 mm . Vedere la figura . 1 .

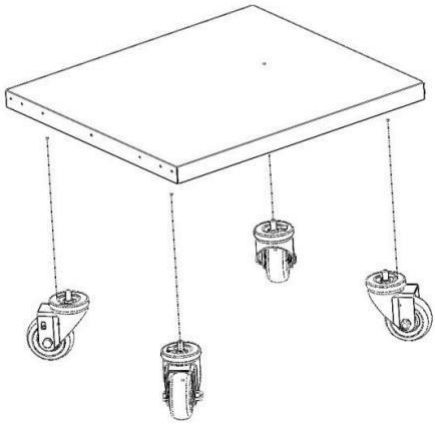

Figura 1

2. Allineare IL angolo supporto ( ③ ) con pannello inferiore ( ② ) , sicuro con 2 viti di fissaggio di assemblaggio M 5 (⑦) tramite cacciavite elettrico . quindi adotta stesso passaggio per fissare il resto dei 3 supporti angolari (③) . Vedere Figura 2 .

Note: durante l'assemblaggio , prestare attenzione alla direzione del supporto angolare , assicurarsi che la verticale I fori di montaggio sono allineati . Assicurarsi che il lato con la scala numerica sia rivolto verso l'esterno .

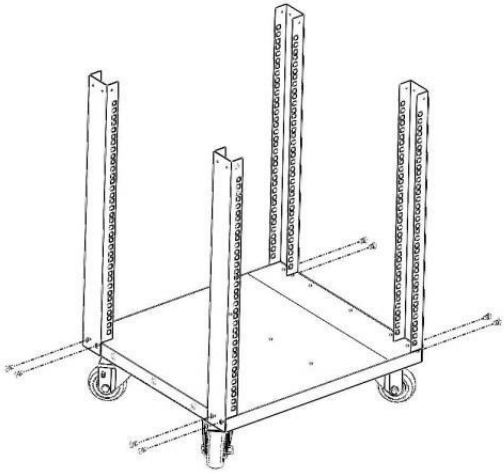

Figura 2

3. Allineare IL lato pannello (④) con metter il fondo a pannello (②), sicuro con 3 viti di fissaggio di montaggio m5 (⑦) con un cacciavite elettrico. poi adotta lo stesso

Passaggio per fissare un altro pannello laterale (④). Vedere Figura 3.

Note: Durante l'assemblaggio, è necessario notare il lato direzione del pannello, assicurarsi che la verticale I fori di montaggio sono allineati.

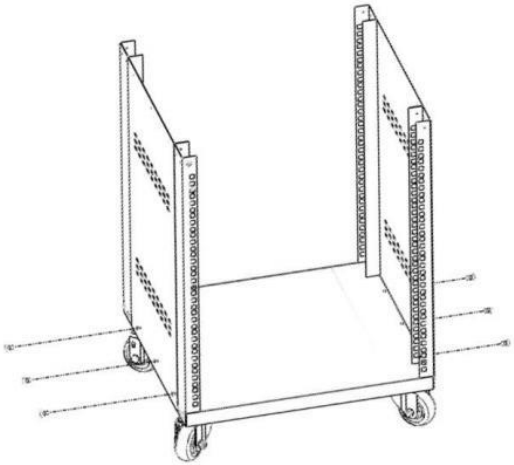

Figura 3

4. Metti la parte superiore pannello (①) sulla parte superiore del rack, allineare la parte superiore pannello con

supporto angolare (③) e laterale pannello (④) , fissato con 18 pezzi di assemblaggio M 5 viti di fissaggio (⑦) mediante un cacciavite elettrico . Vedere la Figura 4 .

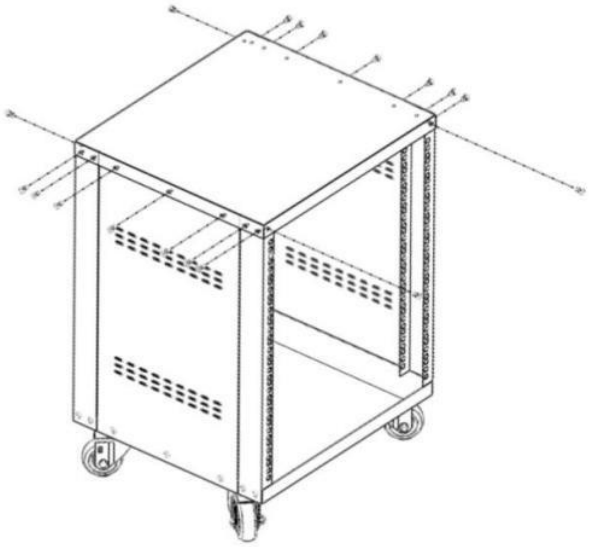

Figura 4

5. Posto 1U cieco pannello l (⑤) sul supporto . Fissare con i 4 pezzi M 6 gabbia noci (⑧) e 4 pezzi M6*12 viti a croce (⑨) Vederela Figura 5 .

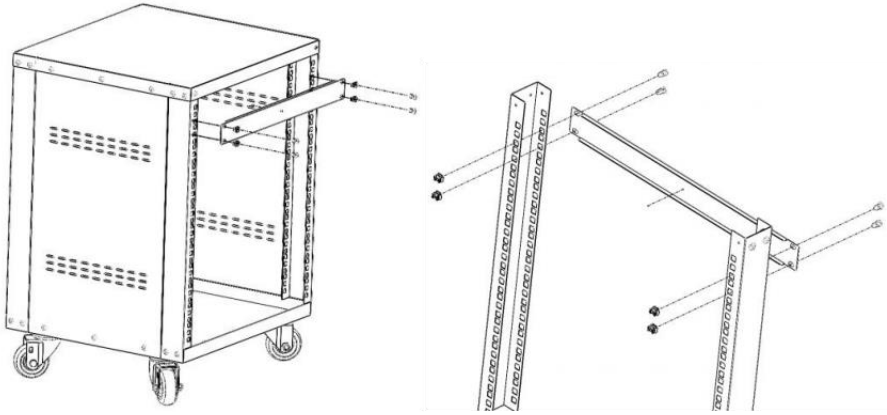

Figura 5

## INSTALLAZIONE DELLE ATTREZZATURE

Utilizzare il incluso Dadi a gabbia M6 (⑧) , dadi a croce M6*12 Testa viti (⑨) A installare apparecchiature nel muro montare il server rack .

1. Inserire l'ala (lato) di un Dado a gabbia M6 (⑧) nella parte posteriore Del desiderato gabbia noce buco .

2. Applicare pressione esercitata manualmente o con la gabbia dado utensile , per inserire il secondo ala dell' Gabbia M6 noce (⑧) nella gabbia desiderata noce buco .

3. Ripetere i passaggi 1 e 2 per inserire il desiderato numero di gabbia noci Per il applicazione .

4. Allineare il Montaggio buchi nell'attrezzatura con il Gabbia M6 noci (⑧) installato in passaggi 1-3 .

5. Infilare un Viti a testa crociata M6 *12 (⑨) , Ripetere fino a quando desiderato numero di viti a testa crociata M6 * 12 ( ⑨ ) Avere stato preparato .

6. Stringere le viti , utilizzando un cacciavite a croce cacciavite a testa piatta .



Video di installazione

VEVOR

Upgrade · The Home Creator Way

# Rack de servidores

Modelo: SPT-605-12, SPT-605-16, SPT-602-22

VEVOR | Upgrade
The Home Creator Way

Modelo: SPT-605-12 , SPT-605-16 , SPT-602-22

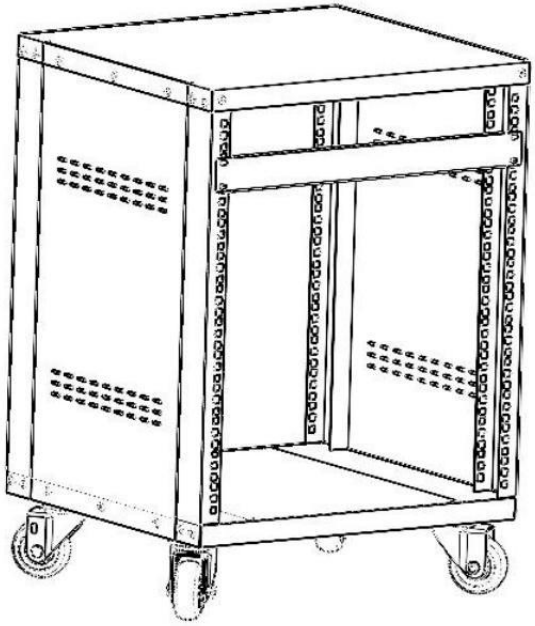

Este es el original instrucción , Por favor, lea todo manual instrucciones con cuidado antes de operar . VEVOR se reserva el derecho a una interpretación clara de nuestro manual de usuario . La apariencia del producto deberá estar sujeto a la
producto que usted recibido . Por favor, perdóname. que no lo haremos informarte de nuevo Si existe alguna tecnología o software actualizaciones en nuestro producto .

| | |
|---|---|
|  | Advertencia-A reducir el riesgo de lesión , usuario debe leer instrucciones manual con cuidado . |
|  | Este producto contiene piezas pequeñas que podrán causar asfixia. mantener a salvo estos elementos lejos de |

| | |
|---|---|
| | niños. |

# ESPECIFICACIÓN DATOS

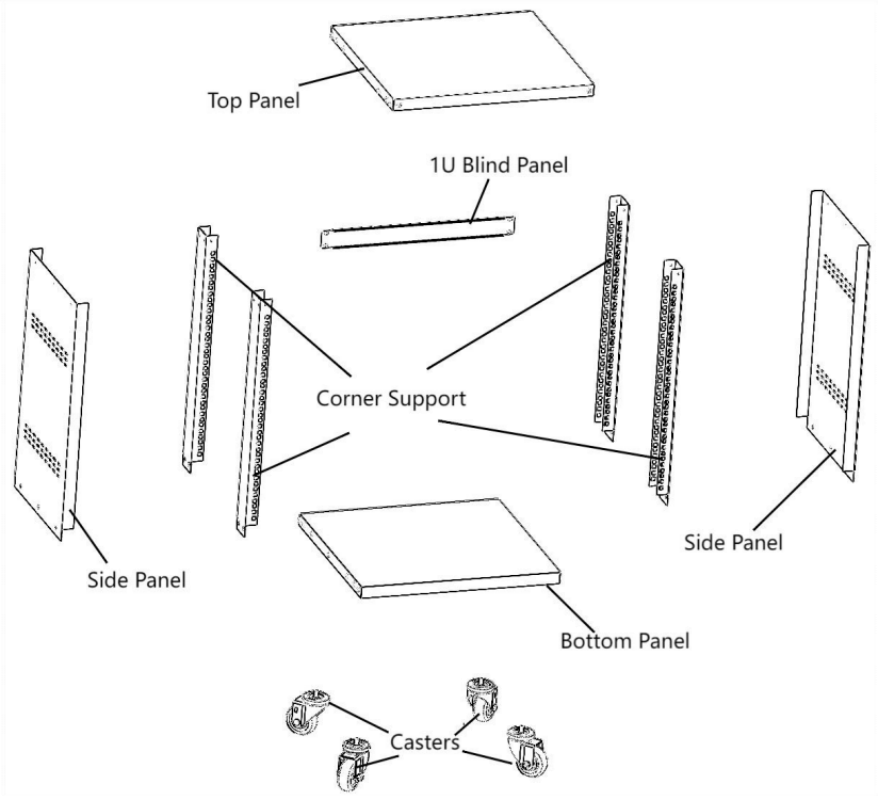


| CONTENIDO DEL PAQUETE | | | |
|---|---|---|---|
| Número de pieza . | Nombre de la pieza | CANTIDAD | Foto |
| 1 | Panel superior | 1 | como se muestra en el diagrama |
| 2 | Panel inferior | 1 | |
| 3 | Soporte de esquina | 4 | |
| 4 | Panel lateral | 2 | |
| 5 | Panel ciego de 1U | 1 | |
| 6 | Ruedas giratorias | 4 | |
| 7 | Tornillos de fijación de montaje M5 | 40 |  |
| 8 | Tuercas de jaula M6 | 24 |  |
| 9 | Tornillos de cabeza Phillips M6*12 | 24 |  |

## ESPECIFICACIÓN DATOS

| PARÁMETRO DEL PRODUCTO | | | |
|---|---|---|---|
| Nombre | Rack de servidores | | |
| Modelo | SPT-605-12 | SPT-605-16 | SPT-605-22 |
| Material | Acero laminado en frío | | |
| Color | Negro | | |
| Profundidad | 18" (455 mm) | | |
| Altura de montaje | 12U | 16U | 22U |
| Estructura portante montada sobre el suelo | 500 libras (carga estática) | | |
| Dimensiones del producto (Ancho*Profundidad*Alto) (Con ruedas) | 510*460*700 mm | 510*460*872 mm | 510*460*1125 mm |
| Peso del producto | 13 kg | 16,3 kg | 17,8 kg |
| Accesorios | 40 tornillos de fijación M5<br>, 24 tuercas de jaula<br>M6 , 24 tornillos de cabeza Phillips M6 *12,<br>4 ruedas giratorias<br>, 1 llave de 14 mm,<br>1 manual de instrucciones. | | |

## REQUISITO

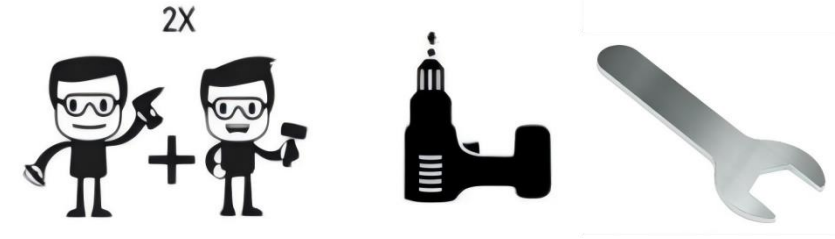


- Dos Pueblo (para la asamblea)
- Eléctrico Phillips Destornillador de cabeza (se vende por separado) x 1
- Llave de 14 mm (el paquete de piezas tiene incluido)

## INSTALACIÓN DE RACK PARA SERVIDORES

1. Coloque las ruedas (⑥) en la parte inferior del panel inferior (②) , atorn íllelas .
con las tuercas inferiores del estante (consejos: primero bloquee la rueda y luego atorn íllelas)
La tuerca inferior del bastidor será más fácil) . Apriételas con Llave de 14 mm . Ver figura . 1 .

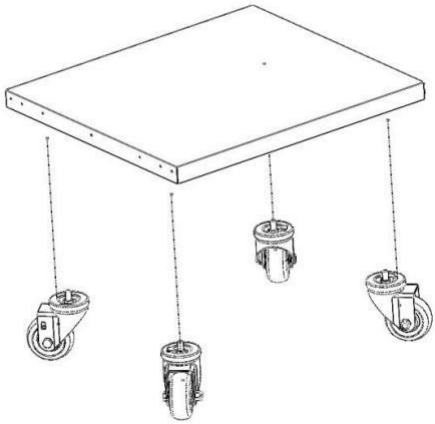

Cifra 1

2. Alinear el esquina soporte ( ③ ) con panel inferior ( ② ) , seguro con 2 piezas M 5 ensamblar ly tornillos de fijación (⑦) con destornillador eléctrico . luego adopta mismo paso para fijar el resto de los 3 soportes de esquina (③) . Ver Figura 2 .
Notas: durante el montaje , es necesario tener en cuenta la dirección del soporte de esquina , asegúrese de que la vertical Los orificios de montaje están alineados . Asegúrese de que el lado con la escala numérica mire hacia afuera .

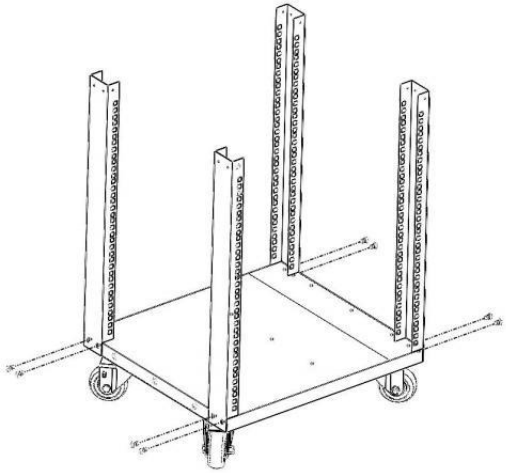

Figura 2

3. Alinear el lado panel (④) con abajo panel (②), seguro con 3 tornillos de fijación de montaje m5 (⑦) mediante destornillador eléctrico. Luego adopta el mismo.

Paso para fijar otro panel lateral (④). Ver Figura 3.

Notas: Durante el montaje, es necesario fíjate en el lateral dirección del panel, asegúrese de que la vertical Los orificios de montaje están alineados.

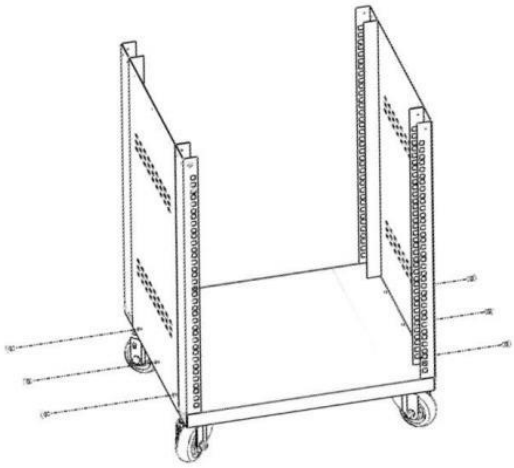

Figura 3

4. Colocar la parte superior panel (①) en la parte superior del estante, alinee la parte superior panel con

soporte de esquina (③) y lateral panel (④) , seguro con 18 piezas M 5 ensamblaje tornillos de fijación (⑦) con destornillador eléctrico . Ver figura 4 .

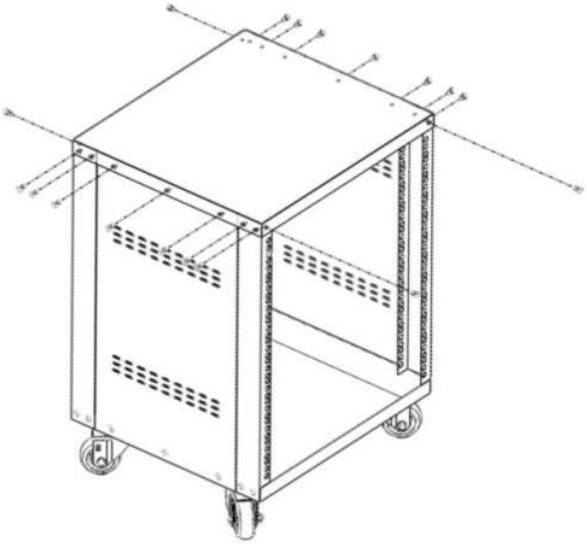

Figura 4

5. Lugar 1U ciego panel l (⑤) en el estante . Asegúrelo con las 4 piezas M 6 jaula nueces (⑧) y 4 piezas M6*12 tornillos de cabeza Phillips (⑨) . Véase la figura 5 .

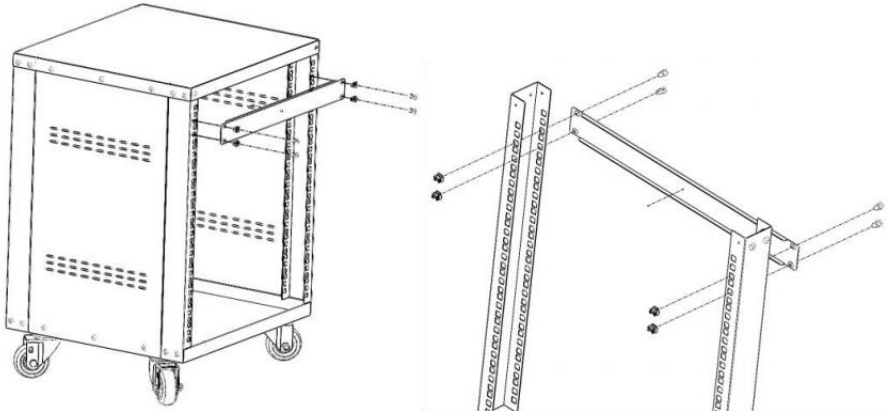

Figura 5

## INSTALACIÓN DE EQUIPOS

Utilice el incluido Tuercas de jaula M6 (⑧) , M6*12 cruzadas cabeza tornillos (⑨) a instalar equipos contra la pared montar rack de servidores .

1. Inserte el ala (lateral) de un Tuerca de jaula M6 (⑧) hacia atrás del deseado jaula tuerca agujero .

2. Aplicar presión con la mano o con la jaula herramienta de tuerca , para insertar el segundo ala del Jaula M6 nuez (⑧) en la jaula deseada tuerca agujero .

3. Repita los pasos . 1 y 2 para insertar el deseado número de jaula nueces para el solicitud .

4. Alinea el Montaje agujeros en el equipo con el Jaula M6 nueces (⑧) instalado paso a paso 1-3 .

5. Enhebrar un Tornillos de cabeza cruzada M6 *12 (⑨) , Repita hasta que deseado número de tornillos de cabeza de cruz M6 * 12 (⑨) tener estado preparado .

6. Apriete los tornillos con un destornillador Phillips . destornillador de cabeza .

Vídeo de instalación

VEVOR

Upgrade · The Home Creator Way

# Stojak serwerowy

Modele: SPT-605-12, SPT-605-16, SPT-602-22

VEVOR | Upgrade
The Home Creator Way

Modele: SPT-605-12 , SPT-605-16 , SPT-602-22

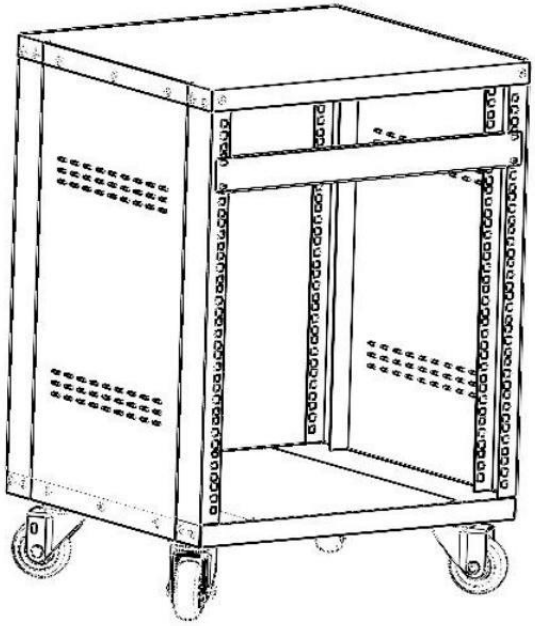

To jest oryginał instrukcja , proszę przeczytać wszystko podręcznik instrukcje ostrożnie przed użyciem . VEVOR zastrzega sobie prawo do jednoznacznej interpretacji naszej instrukcji obsługi . Wygląd produktu powinien podlegać produkt, który Otrzymano . Proszę o wybaczenie . nam, że nie będziemy poinformuję cię ponownie jeśli istnieje jakaś technologia lub oprogramowanie aktualizacje na naszym produkt .

| | |
|---|---|
| | Ostrzeżenie-do zmniejszyć ten ryzyko z obrażenia , użytkownik musieć Czytać instrukcje podręcznik ostrożnie . |
| | Ten produkt zawiera małe elementy, które mogą spowodować zadławienie zagrożenie-zachowanie te rzeczy z |

| | |
|---|---|
| | dala z dzieci . |

# SPECYFIKACJA DANE

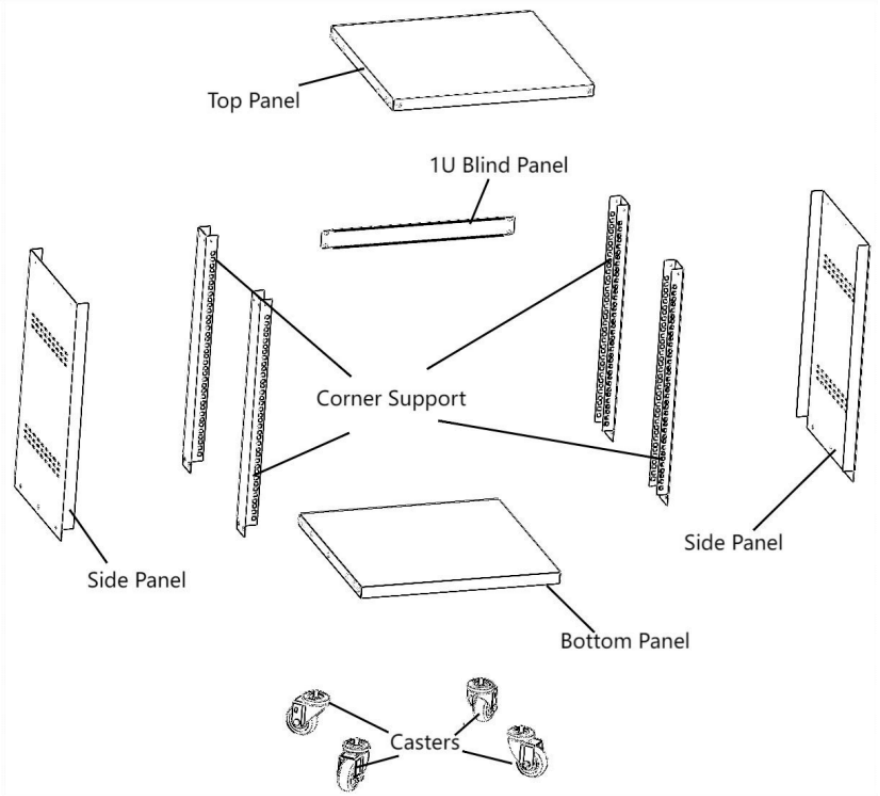


| ZAWARTOŚĆ OPAKOWANIA | | | |
|---|---|---|---|
| Numer części. | Nazwa części | ILOŚĆ | Zdjęcie |
| 1 | Panel górny | 1 | jak pokazano na schemacie |
| 2 | Dolny panel | 1 | |
| 3 | Wsparcie narożne | 4 | |
| 4 | Panel boczny | 2 | |
| 5 | Panel żaluzjowy 1U | 1 | |
| 6 | Kółka | 4 | |
| 7 | Śruby montażowe M5 | 40 |  |
| 8 | Nakrętki klatkowe M6 | 24 |  |
| 9 | Śruby z łbem krzyżakowym M6*12 | 24 |  |

## SPECYFIKACJA DANE

| PARAMETR PRODUKTU | | | |
|---|---|---|---|
| Nazwa | Stojak serwerowy | | |
| Model | SPT-605-12 | SPT-605-16 | SPT-605-22 |
| Tworzywo | Stal walcowana na zimno | | |
| Kolor | Czarny | | |
| Głębokość | 18" (455 mm) | | |
| Wysokość montażu | 12U | 16U | 22U |
| Nośne montowane na ziemi | 500 funtów (obciążenie statyczne) | | |
| Wymiary produktu (szer.*głę*wys.) (z kółkami) | 510*460*700mm | 510*460*872mm | 510*460*1125 mm |
| Waga produktu | 13 kg | 16,3 kg | 17,8 kg |
| Akcesoria | 40 śrub montażowych<br>M 5, 24 nakrętki klatkowe M 6,<br>24 śruby z łbem krzyżakowym M 6*12,<br>4 kółka, 1<br>klucz płaski 14 mm,<br>1 instrukcja obsługi | | |

## WYMÓG

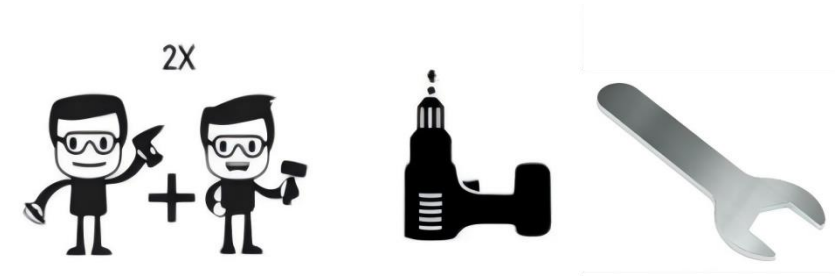


- Dwa Ludzie (do montażu)
- Elektryczny Phillips śrubokrętpłaski (sprzedawany oddzielnie) x 1
- Klucz 14 mm (w zestawie części znajduje się dołączony)

## INSTALACJA SZAFA SERWEROWA

1. Umieść kółka ( ⑥) na spodzie dolnego panelu ( ② ) i przykręć je za pomocą dolnych nakrętek stojaka (wskazówki: najpierw zablokuj kółko, a następnie je przykręć (Dolna nakrętka zębatki będzie łatwiejsza) . Dokręć, Klucz 14 mm . Zobacz rysunek 1 .

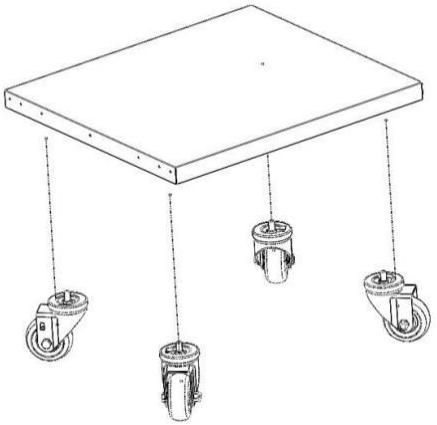

Postać 1

2. Wyrównaj ten narożnik wsparcie ( ③ ) z dolny panel ( ② ) , bezpieczny za pomocą 2 śub montażowych M5 ( ⑦) przykręcić śubokrętem elektrycznym . Następnie należy ten sam krok, aby przymocować pozostałe 3 sztuki wsporników narożnych ( ③) . Widzieć Rysunek 2 .

Uwagi: podczas montażu należy zwrócić uwagę na kierunek podpór narożnych , upewnić się że są one pionowe. otwory montażowe są wyrównane . upewnij się że strona ze skalą numeryczną jest skierowana na zewnątrz .

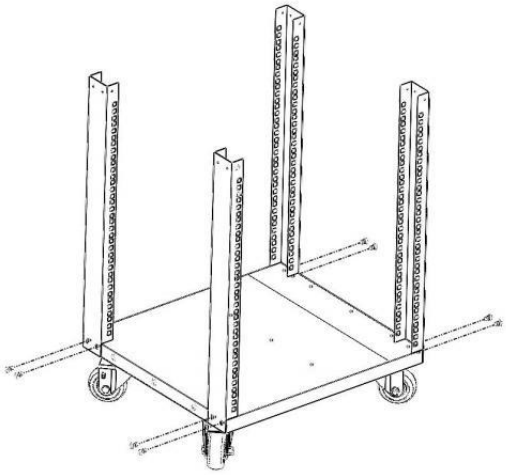

Rysunek 2

3. Wyrównaj ten strona panel (④) z spód panel (②), bezpieczny z 3 śubami montażowymi M5 (⑦) za pomocą śubokręta elektrycznego. Następnie przyjmuje tę samą
krok w celu zamocowania kolejnego panelu bocznego (④). Widzieć Rysunek 3.
Uwagi: Podczas montażu należy zwrócić uwagę na bok kierunek panelu, upewnij się że jest pionowy otwory montażowe są wyrównane.

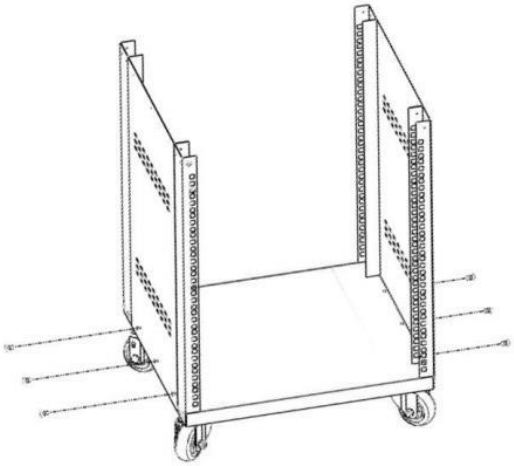

Rysunek 3

4. Załóż górę panel (①) na górze stojaka, wyrównaj górę panel z podparcie narożne (③) i boczne panel (④), zabezpiecz za pomocą 18 szt. zestawów M 5 przykręć śruby (⑦) za pomocą śubokręta elektrycznego. Zobacz rysunek 4.

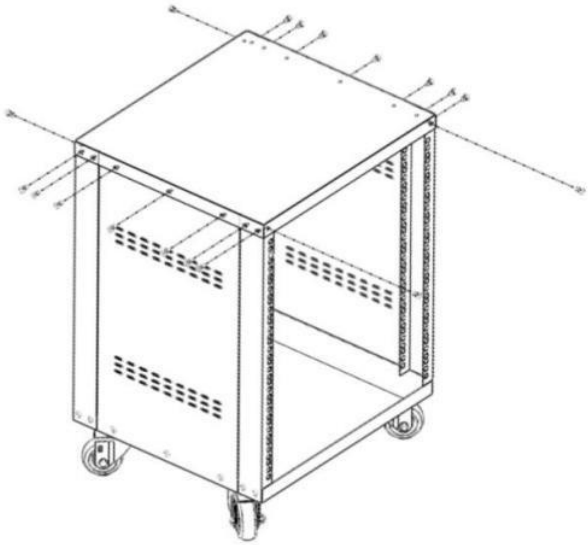

Rysunek 4

5. Miejsce 1U śrepy panel l (⑤) na stojaku . Zabezpiecz za pomocą 4 szt. M 6 klatka szybowa orzechy (⑧) i 4 szt. M6*12 śrub z łbem krzyżakowym (⑨) Zobacz rysunek 5 .

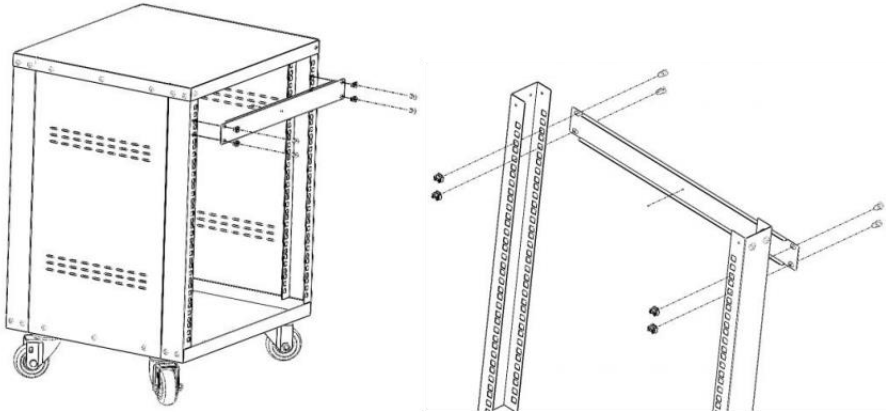

Rysunek 5

## INSTALACJA SPRZĘTU

Użyj dołączonego Nakrętki klatkowe M6 (⑧) , krzyż M6* 12 głowa śruby (⑨) Do zainstalowaćsprzętdo ścianymontaższafy serwerowej .

1. Włóżskrzydło (bok ) Nakrętka klatkowa M6 (⑧) do tyłu z pożądany klatka szybowa nakrętka otwór .

2. Zastosuj nacisk ręcznie lub za pomocąklatki narzędzie do nakrętek , do włożyć drugi skrzydło Klatka M6 orzech (⑧) do wybranej klatki nakrętka otwór .

3. Powtórz kroki 1 i 2, aby wstawićpożądany liczba klatka szybowa orzechy s dla aplikacja .

4. Wyrównaj Montowanie otwory w sprzęcie z Klatka M6 orzechy (⑧) zainstalowany w krokach 1-3 .

5. Wtłek śruby z łbem krzyżakowym M6 *12 (⑨) , powtarzaj, ażdo pożądany liczba śrub M6*12 z łbem krzyżakowym ( ⑨) Posiadaćzostał przygotowany .

6. Dokręśruby za pomocą klucza krzyżakowego śrubokrętę.

Film instruktażowy

dotyczący instalacji

VEVOR

Upgrade · The Home Creator Way

# Serverrack

Model: SPT-605-12, SPT-605-16, SPT-602-22

VEVOR | Upgrade
The Home Creator Way

Model: SPT-605-12 , SPT-605-16 , SPT-602-22

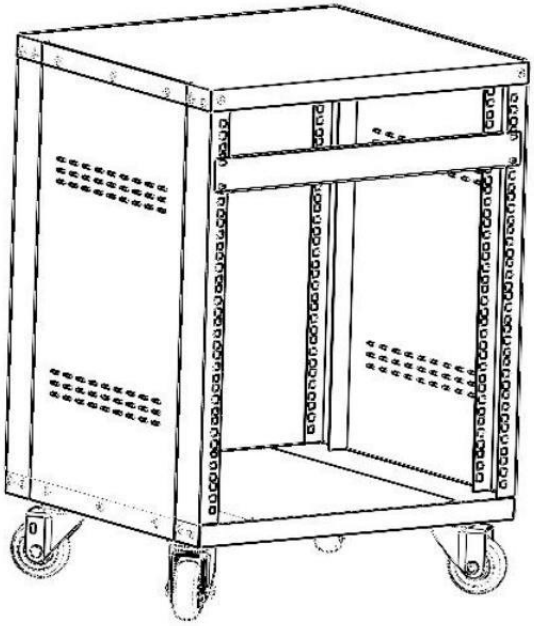

Dit is het origineel instructie , Lees alles aandachtig door. handmatig instructies
voorzichtig voor gebruik . VEVOR behoudt zich het recht voor om onze gebruikershandleiding duidelijk te interpreteren . Het uiterlijk van het product zal onderworpen zijn aan de
product u ontvangen . Vergeef me alstublieft . ons dat we niet zullen Ik zal u opnieuw informeren als er technologie of software bij betrokken is updates over onze product .

| | |
|---|---|
|  | Waarschuwing-To verminderen de risico van blessure , gebruiker moeten lezen<br>instructies handmatig zorgvuldig . |

| | |
|---|---|
|  | Dit product bevat kleine onderdelen die verstikkingsgevaar kunnen opleveren. gevaar-houden deze items weg van kinderen . |

# SPECIFICATIE GEGEVENS

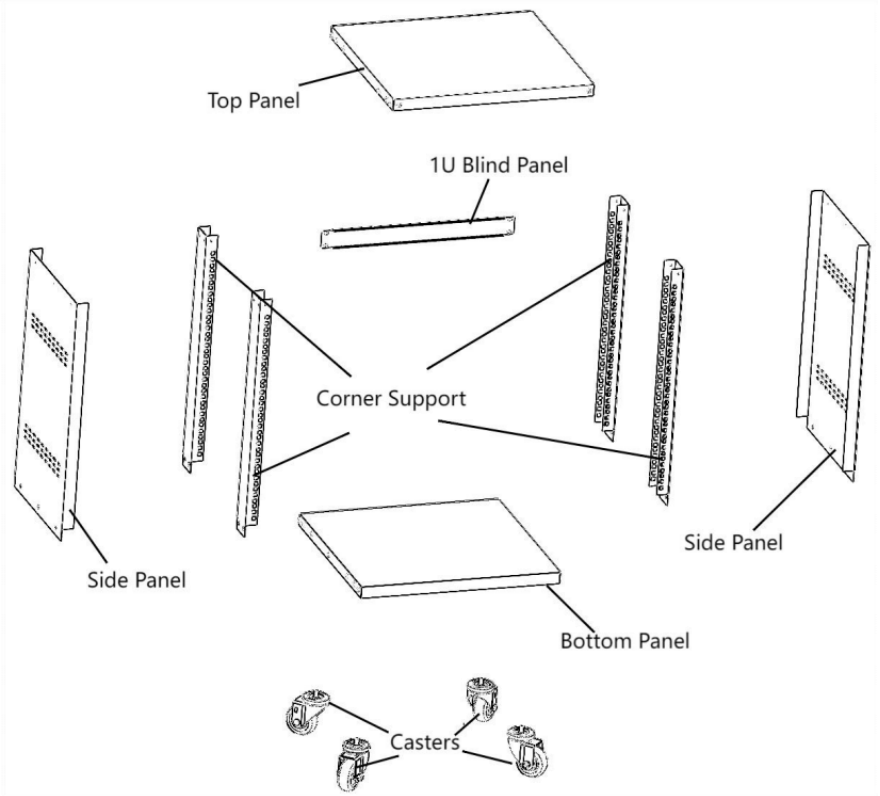


| INHOUD VAN DE VERPAKKING | | | |
|---|---|---|---|
| Onderdeelnr. | Onderdeelnaam | AANTAL | Foto |
| 1 | Bovenpaneel | 1 | zoals het diagram liet zien |
| 2 | Onderpaneel | 1 | |
| 3 | Hoeksteun | 4 | |
| 4 | Zijpaneel | 2 | |
| 5 | 1U Blind Panel | 1 | |
| 6 | Wielen | 4 | |
| 7 | M5 montagebevestigingsschroeven | 40 |  |
| 8 | M6 kooimoeren | 24 |  |
| 9 | M6*12 kruiskopschroeven | 24 |  |

## SPECIFICATIE GEGEVENS

| PRODUCTPARAMETER | | | |
|---|---|---|---|
| Naam | Serverrack | | |
| Model | SPT-605-12 | SPT-605-16 | SPT-605-22 |
| Materiaal | Koudgewalst staal | | |
| Kleur | Zwart | | |
| Diepte | 18" (455 mm) | | |
| Montagehoogte | 12U | 16U | 22U |
| Op de grond gemonteerde lastdrager | 500 lbs (statische belasting) | | |
| Productafmetingen (B*D*H) (inclusief wielen) | 510*460*700 mm | 510*460*872 mm | 510*460*1125 mm |
| Productgewicht | 13 kg | 16,3 kg | 17,8 kg |
| Accessoires | 40 x M5 montageschroeven<br>24 x M6 kooimoeren<br>24 x M6 *12 kruiskopschroeven<br>4 x zwenkwielen<br>1 x 14 mm steeksleutel<br>1 x handleiding | | |

## VEREISTE

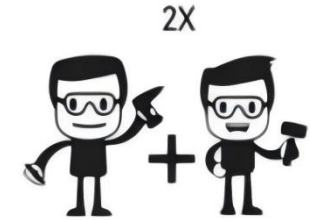




- Twee Mensen (voor de vergadering)
- Elektrisch Phillips Kopschroevendraaier ( apart verkrijgbaar) x 1
- 14 mm steeksleutel (onderdelenpakket bevat) inbegrepen)

## SERVER RACK INSTALLATIE

1. Plaats de zwenkwielen ( ⑥) aan de onderkant van het bodempaneel ( ②) en schroef ze vast .
met de onderste moeren van het rek (tip: vergrendel eerst het zwenkwiel en schroef ze er dan op).
(De onderste moer van het stuurhuis is makkelijker vast te draaien) . Draai ze vast door 14 mm steeksleutel . Zie afbeelding. 1 .

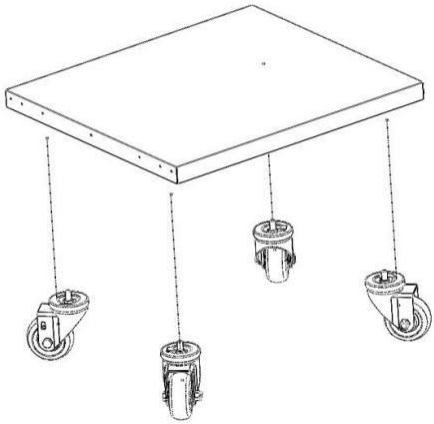

Figuur 1

2. Uitlijnen de hoek ondersteuning ( ③ ) met onderste paneel ( ② ) , zeker met 2 stuks M5 montageschroeven (⑦) met een elektrische schroevendraaier . vervolgens wordt gebruikt Volg dezelfde stappen om de overige 3 hoeksteunen (③) te bevestigen. . Zien Figuur 2 .
Opmerking: let tijdens de montage op de richting van de hoeksteun en zorg ervoor dat deze verticaal staat. De montagegaten moeten uitgelijnd zijn . Zorg ervoor dat de zijde met de cijferschaal naar buiten wijst .

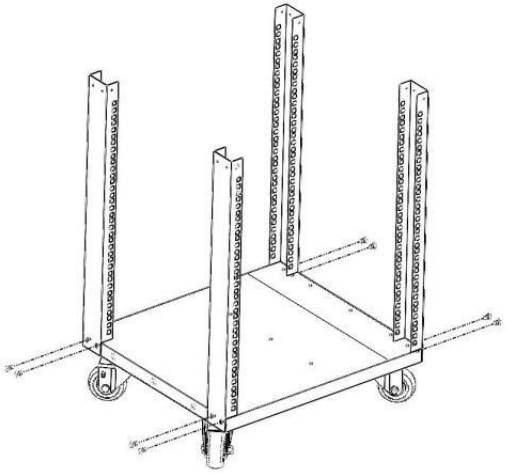

Figuur 2

3. Uitlijnen de kant paneel (④) met onderkant paneel (②), zeker met 3 stuks M5 montageschroeven (⑦) met een elektrische schroevendraaier. Vervolgens neemt hij dezelfde methode over.

stap om een ander zijpaneel te bevestigen (④). Zien Figuur 3.

Opmerkingen: Tijdens de montage is het nodig om let op de zijkant paneelrichting, zorg ervoor dat het verticaal is De montagegaten zijn uitgelijnd.

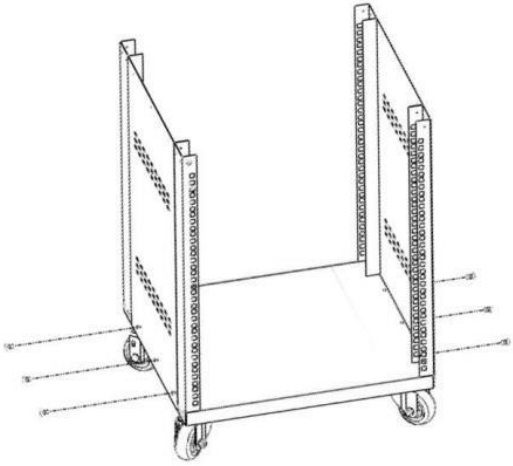

Figuur 3

4. Plaats de bovenkant paneel (①) Bovenop het rek, lijn de bovenkant uit. paneel met

hoeksteun (③) en zijkant paneel (④) , vastzetten met 18 stuks M 5-assemblage schroeven vastzetten (⑦) met een elektrische schroevendraaier . Zie afbeelding 4 .

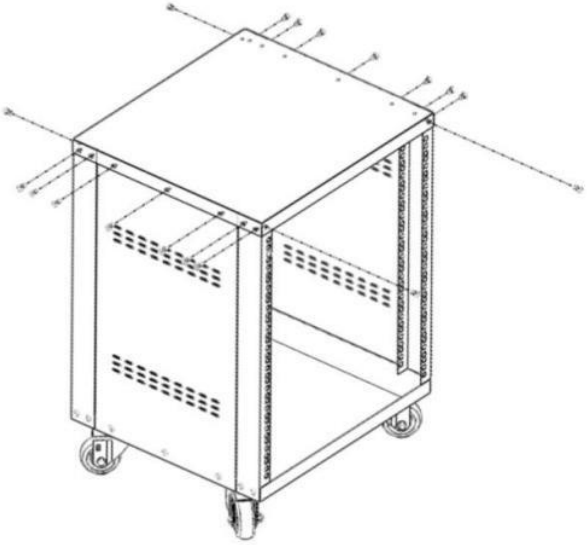

Figuur 4

5. Plaats 1U blind paneel l (⑤) op het rek . Bevestig met de 4 stuks M 6 kooi noten (⑧) en 4 stuks M6*12 kruiskopschroeven (⑨) Zie figuur 5 .

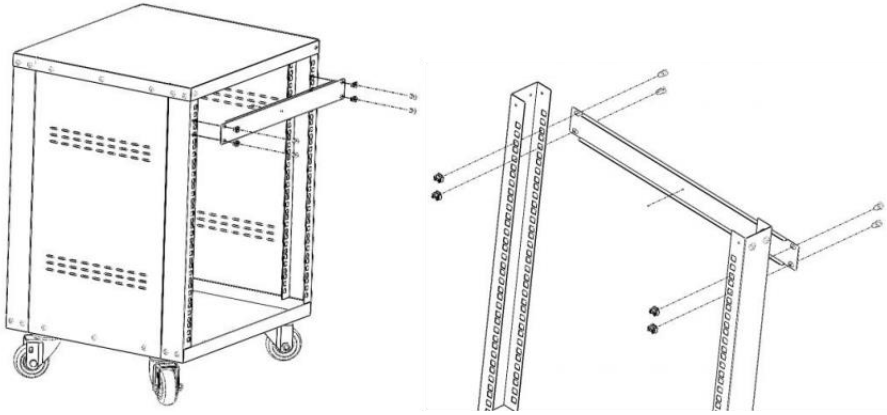

Figuur 5

## APPARATUURINSTALLATIE

Gebruik de meegeleverde M6 kooimoeren (⑧) , M6* 12 kruis hoofd schroeven (⑨) naar apparatuur installeren in de muur Serverrack monteren .

1. Plaats de vleugel(zijkant) van een M6 kooimoer (⑧) naar achteren van de gewenst kooi moer gat .

2. Solliciteren druk uitoefenen met de hand of met de kooi moersleutel , om voeg de seconde vleugel van de M6 kooi noot (⑧) in de gewenste kooi moer gat .

3. Herhaal de stappen 1 en 2 om in te voegen gewenst aantal kooi noten voor de sollicitatie .

4. Lijn de uit Montage gaten in de apparatuur met de M6 kooi noten (⑧) ge ïnstalleerd in stappen 1-3 .

5. Rijg een M6*12 kruiskopschroeven ( ⑨) , herhaal dit totdat de gewenst aantal M6* 12 kruiskopschroeven ( ⑨ ) hebben geweest voorbereid .

6. Draai de schroeven vast met een kruiskopschroevendraaier . kopschroevendraaier .

Installatievideo

VEVOR

Upgrade · The Home Creator Way

# Serverrack

Modell: SPT-605-12, SPT-605-16, SPT-602-22

VEVOR | Upgrade
The Home Creator Way

Modell: SPT-605-12 , SPT-605-16 , SPT-602-22

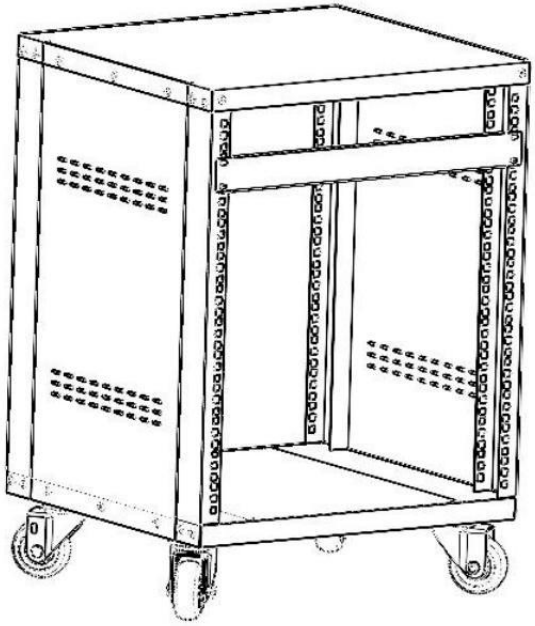

Detta är originalet instruktion , vänligen läs alla manuell instruktioner försiktigt innan användning . VEVOR förbehåller sig en tydlig tolkning av vår användarmanual . Produktens utseende ska vara föremål för produkt du mottagen . Förlåt oss att vi inte kommer att meddela dig igen om det finns någon teknik eller programvara uppdateringar om våra produkt .

| | |
|---|---|
|  | Varning-Till minska de risk av skada , användare måste läsa instruktioner manuell noggrant . |
|  | Denna produkt innehåller små föremål som kan vara en kvävningsrisk fara-håll dessa föremål bort från barn . |

# SPECIFIKATION DATA

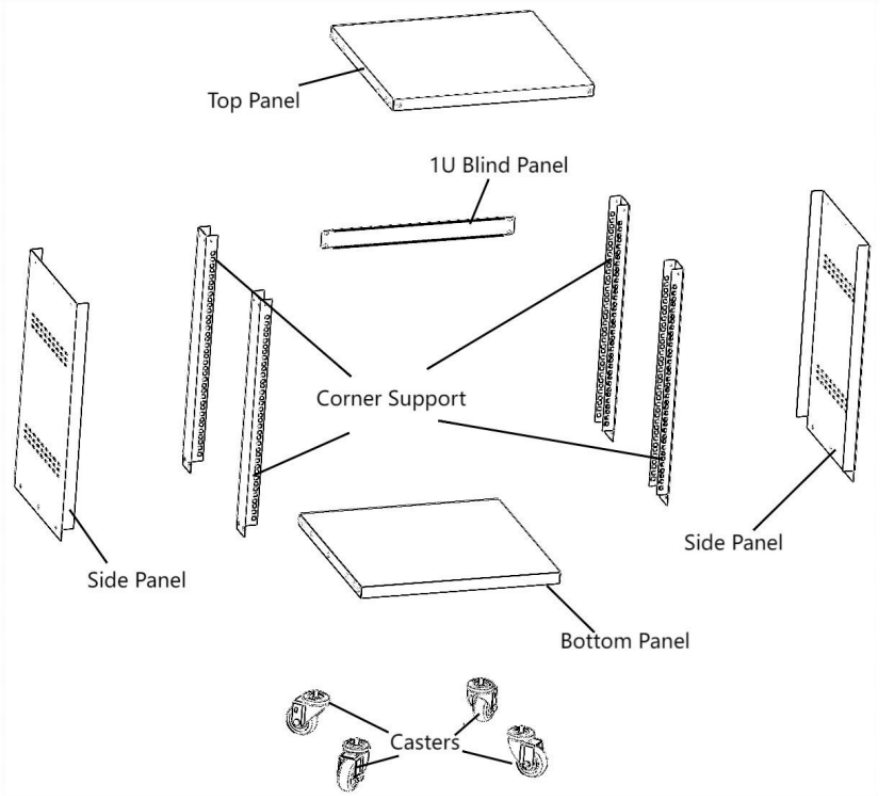


| PAKETINNEHÅLL | | | |
|---|---|---|---|
| Artikelnummer | Delnamn | ANTAL | Bild |
| 1 | Övre panelen | 1 | som diagrammet visade |
| 2 | Bottenpanel | 1 | |
| 3 | Hörnstöd | 4 | |
| 4 | Sidopanel | 2 | |
| 5 | 1U blindpanel | 1 | |
| 6 | Hjul | 4 | |
| 7 | M5 Monteringsskruvar | 40 |  |
| 8 | M6 korgmuttrar | 24 |  |
| 9 | M6*12 Stjärnskruvar | 24 |  |

## SPECIFIKATION DATA

| PRODUKTPARAMETER | | | |
|---|---|---|---|
| Namn | Serverrack | | |
| Modell | SPT-605-12 | SPT-605-16 | SPT-605-22 |
| Material | Kallvalsat stål | | |
| Färg | Svart | | |
| Djup | 18" (455 mm) | | |
| Monteringshöjd | 12U | 16U | 22U |
| Markmonterad lastbärande | 500 lbs (statisk belastning) | | |
| Produktstorlek (B*D*H) (med hjul) | 510*460*700mm | 510*460*872 mm | 510*460*1125 mm |
| Produktvikt | 13 kg | 16,3 kg | 17,8 kg |
| Tillbehör | 40 x M 5 monteringsskruvar<br>24 x M 6 korgmuttrar<br>24 x M 6*12 krykssskruvar<br>4 x hjul<br>1 x 14 mm nyckel<br>1 x bruksanvisning | | |

## KRAV

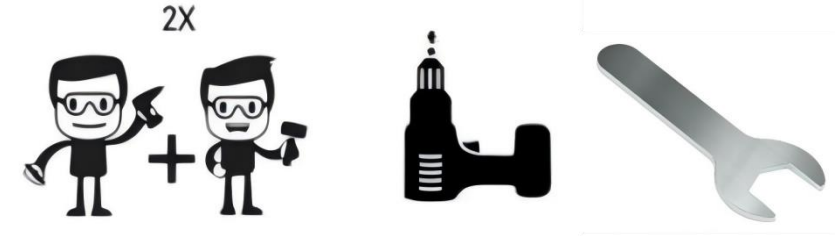


- Två Människor (för samling)
- Elektrisk Phillips Skruvmejsel (säljs separat) x 1
- 14 mm nyckel (delpaketet har inkluderad)

## INSTALLATION AV SERVERRACK

1. Placera hjulen (⑥) på undersidan av bottenpanelen ( ② ) och skruva fast dem .
med hyllans nedre muttrar (tips: lås först hjulen och skruva sedan fast dem)
( Det blir enklare att dra åt dem genom att 14 mm skiftnyckel . Se figur 1 .

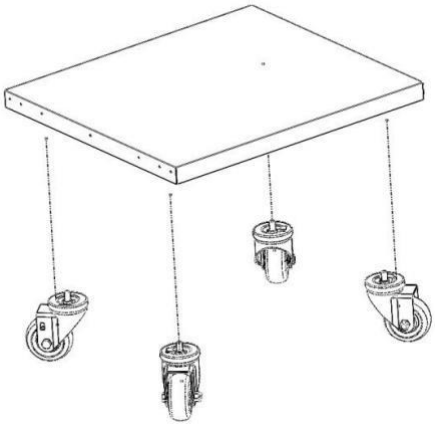

Figur 1

2. Rikta in de hörn stöd ( ③ ) med bottenpanel ( ② ) , säkra med 2 st M 5 monteringsskruvar (⑦) fästs med en elektrisk skruvmejsel . sedan antas samma steg för att fästa resten av de 3 hörnstöden (③) Se Figur 2 .
Anmärkningar: Var uppmärksam på hörnstödets riktning under monteringen , se till att den vertikala Monteringshålen är i linje . Se till att sidan med den numeriska skalan är vänd utåt .

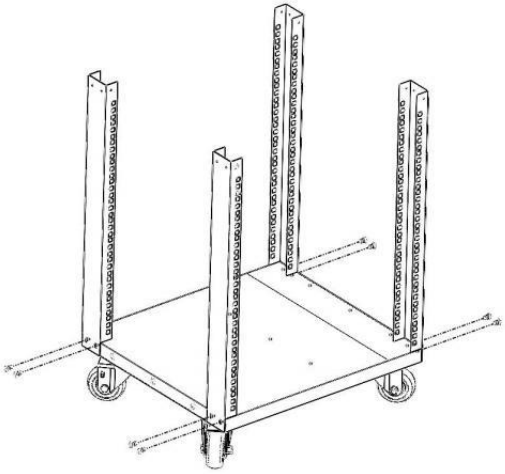

Figur 2

3. Rikta in de sida panel (④) med botten panel (②), säkra med 3 st. m5 monteringsskruvar (⑦) med en elektrisk skruvmejsel. sedan använder samma
steg för att fästa ytterligare en sidopanel (④) Se Figur e 3.
Anmärkningar: Under montering behöver lägg märke till sidan panelriktning, se till att den vertikala monteringshålen är i linje.

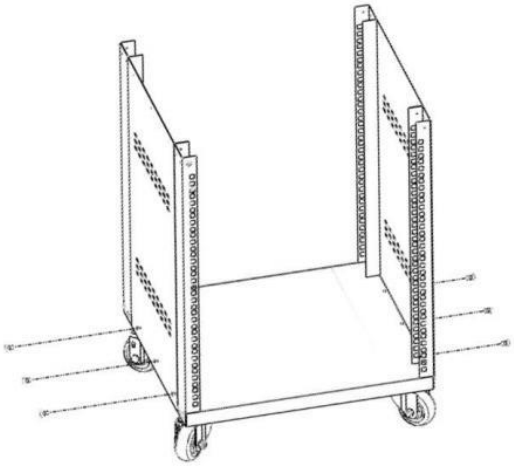

Figur 3

4. Sätt påtoppen panel (①) påtoppen av hyllan, rikta in den övre delen panel med
hörnstöd (③) och sido panel (④), fäst med 18 st M5-montering fästskruvarna (⑦) med en elektrisk skruvmejsel. Se figur 4.

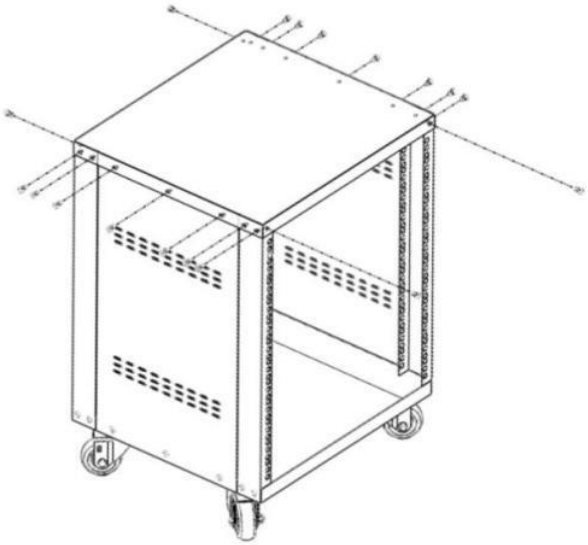

Figur 4

5. Plats 1U blind rutal (⑤) på hyllan. Fäst med de 4 delarna M6 bur nötter (⑧) och 4 st M6*12 stjärnskruvar (⑨) Se figur 5.

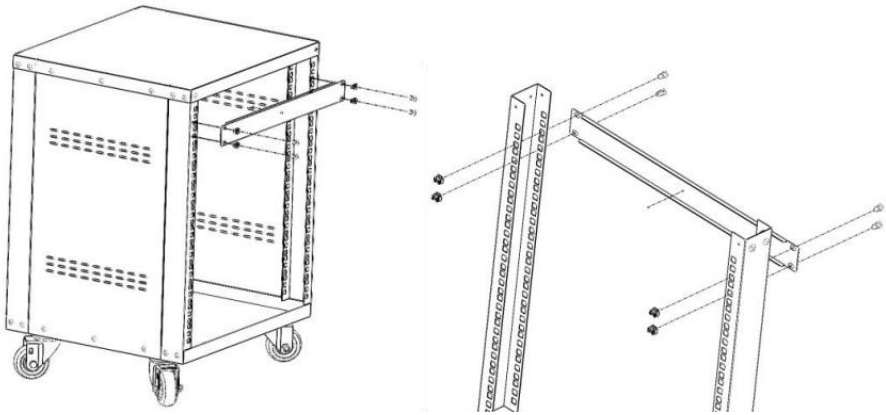

Figur 5

## UTRUSTNINGSINSTALLATION

Använd den medföljande M6 korgmuttrar (⑧), M6* 12 kors huvud skruvar (⑨) till installera utrustning in i väggen montera serverrack.

1. Sätt in vingen (sidan) på en M6 korgmutter (⑧) in i ryggen av önskad bur mutter hål .

2. Ansök tryck för hand eller med buren mutterverktyg , till sätt in andra vingen av M6-bur mutter (⑧) in i önskad bur mutter hål .

3. Upprepa stegen 1 och 2 för att sätta in önskad antal bur mutter s för applikation .

4. Rikta in Montering hål i utrustningen med M6-bur nötter (⑧) installerad i steg 1-3 .

5. Träen M6*12 krykssskruvar ( ⑨) . Upprepa tills önskad antal M6* 12 krykssskruvar ( ⑨ ) ha varit förberedd .

6. Dra åt skruvarna med en Phillips-nyckel . skruvmejsel med huvud .

Installationsvideo

VEVOR

Upgrade · The Home Creator Way

# Serverový rack

Model: SPT-605-12, SPT-605-16, SPT-602-22

VEVOR | Upgrade
The Home Creator Way

Model: SPT-605-12 , SPT-605-16 , SPT-602-22

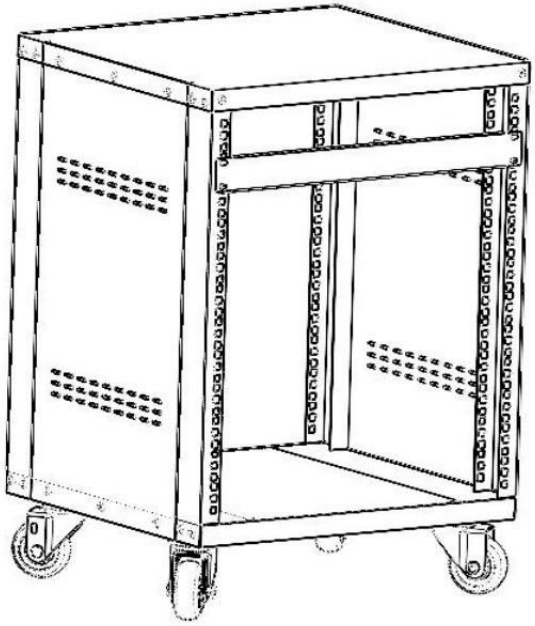

Toto je originál instrukce , prosím, pečlivě si vše manuál instrukce opatrně Před použitím . Společnost VEVOR si vyhrazuje právo na jasný výklad uživatelské příručky . Vzhled produktu musí být předmětem produkt, který přijato . Prosím, odpusťte nám, že to neuděláme znovu vás informuji pokud existuje nějaká technologie nebo software aktualizace na našich produkt .

| | |
|---|---|
| | Varování pro snížení ten riziko z zranění í, uživatel musí číst instrukce manuál pečlivě |
| | Tento výrobek obsahuje drobné předměty, které by mohly způsobit udušení nebezpečné zóny tyto položky pryč dětí . |

# SPECIFIKACE DATA

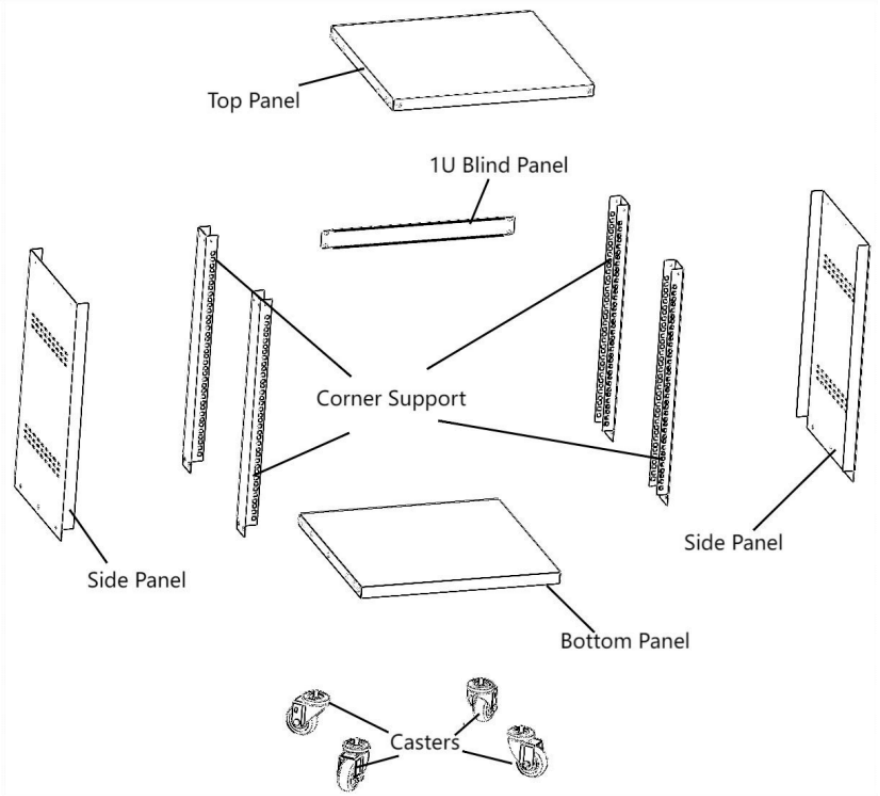


| OBSAH BALENÍ | | | |
|---|---|---|---|
| Číslo dílu | Název součásti | MNOŽSTVÍ | Fotografie |
| 1 | Horní panel | 1 | jak ukázal diagram |
| 2 | Spodní panel | 1 | |
| 3 | Rohová podpěra | 4 | |
| 4 | Boční panel | 2 | |
| 5 | 1U zaslepovací panel | 1 | |
| 6 | Kolečka | 4 | |
| 7 | Šrouby pro upevnění sestavy M5 | 40 |  |
| 8 | Klecové matice M6 | 24 |  |
| 9 | Šrouby s křížovou hlavou M6*12 | 24 |  |

## SPECIFIKACE DATA

| PARAMETR PRODUKTU | | | |
|---|---|---|---|
| Jméno | Serverový rack | | |
| Model | SPT-605-12 | SPT-605-16 | SPT-605-22 |
| Materiál | Ocel válcovaná za studena | | |
| Barva | Černý | | |
| Hloubka | 18" (455 mm) | | |
| Montážní výška | 12U | 16U | 22U |
| Nosná konstrukce montovaná na zemi | 500 liber (statické zatížení) | | |
| Rozměry produktu (ŠH*V) (s kolečky) | 510*460*700 mm | 510*460*872 mm | 510*460*1125 mm |
| Hmotnost produktu | 13 kg | 16,3 kg | 17,8 kg |
| Příslušenství | 40 x šrouby M 5 pro upevnění montáže<br>24 x matice<br>M 6 24 x křídlové šrouby<br>M 6*12 4 x kolečka<br>1 x klíč 14 mm<br>1 x návod k obsluze | | |

## POŽADAVEK

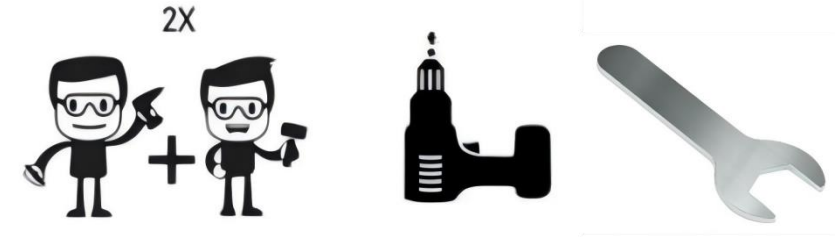


- Dva Lidé (pro shromáždění)
- Elektrický Phillips šroubovák (prodává se samostatně) x 1
- 14mm klíč (balení již obsahuje zahrnuto)

## INSTALACE SERVEROVÉHO RACKU

1. Umístěte kolečka (⑥) na spodní část spodního panelu (②) a přišroubujte je se spodními maticemi stojanu (tipy: nejprve zajistěte kolečko a poté je našroubujte spodní matice stojanu (bude to snazší). Utáhněte je 14mm klíčem. Viz obrázek. 1.

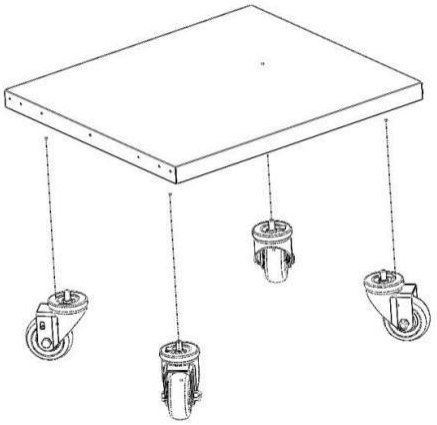

Postava 1

2. Zarovnání čtyř roh podpěra (③) s spodní panel (②), zajistit Pomocí 2 ks šroubů M5 (⑦) upevněte sestavu elektrickým šroubovákem. Poté přijměte stejným krokem upevněte zbývající 3 ks rohových podpěr (③) Viz Obrázek 2.

Poznámky: Během montáže dbejte na směr rohové podpěry a ujistěte se, že je svislá. Montážní otvory jsou zarovnané. Ujistěte se, že strana s šikmou stupnicí směřuje ven.

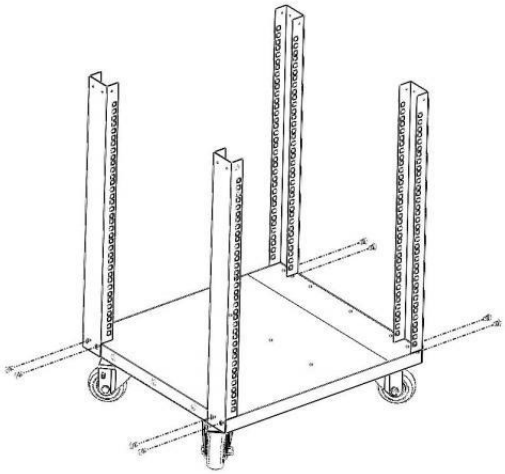

Obrázek 2

3. Zarovnání čtyř strana panel (④) s dno panel (②), zajistit s 3 ks montážních šroubů M5 (⑦) elektrickým šroubovákem. Poté použije stejný

krok k upevnění dalšího bočního panelu (④) Viz Obrázek 3.
Poznámky: Během montáže je třeba věnovat pozornost směru panelu, ujistěte se, že je svislý montážní otvory jsou zarovnané.

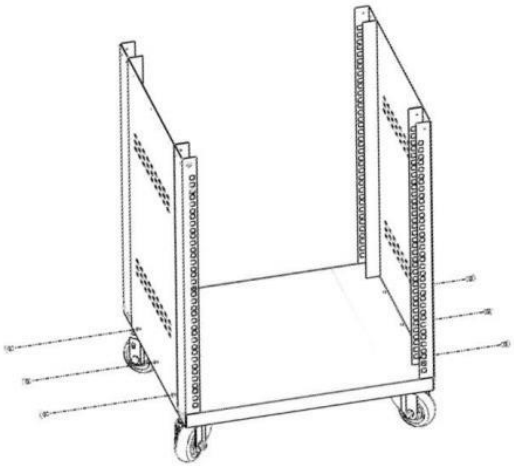

Obrázek 3

4. Nasaďte vrchní panel (①) na horní straně stojanu zarovnejte horní část panel s rohová podpěra (③) a boční panel (④), zajistěte ho 18dílná montáž M5 upevňovací šrouby (⑦) elektrickým šroubovákem. Viz obrázek 4.

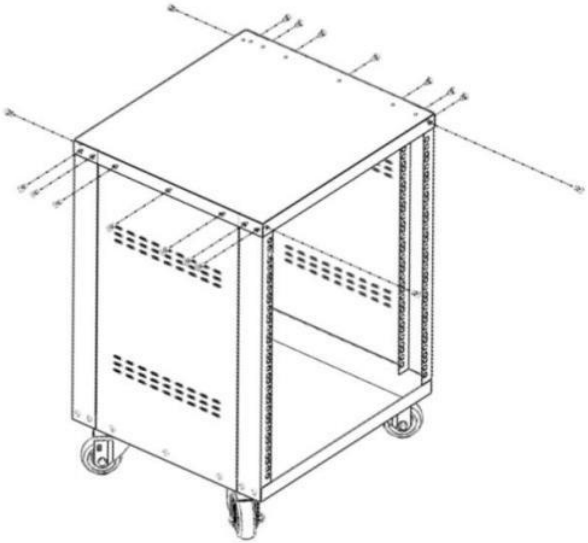

Obrázek 4

5. Místo 1U roleta panel l (⑤) na stojanu. Zajistěte ho 4 kusy M6 klec oříšky (⑧) a 4 ks M6*12 křížových šroubů (⑨) Viz obrázek 5.

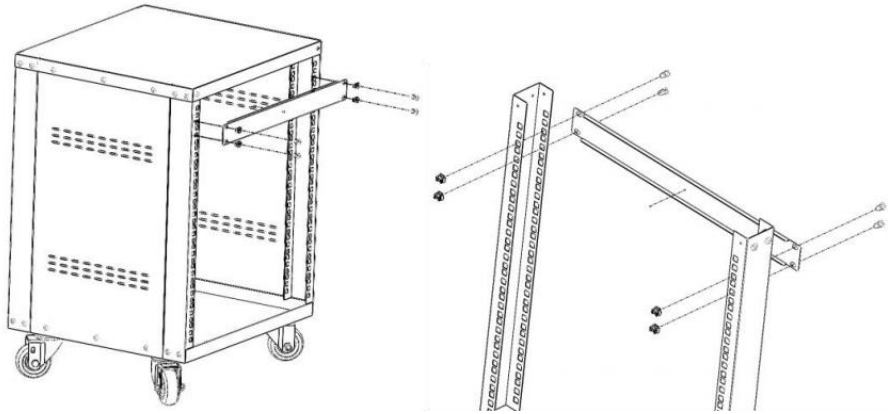

Obrázek 5

## INSTALACE ZAŘÍZENÍ

Použijte přiložený Klecové matice M6 (⑧), křížové M6* 12 hlavašrouby (⑨) na instalovat zařízení do zdi montážserverového racku.

1. Vložte křídlo (bok) Klecová matice M6 (⑧) dozadu z žádoucí klec matice dír a
2. Požádejte tlak rukou nebo klecí nástroj na matice, k vložit druhý křídlo Klec M6 matice (⑧) do požadované klece matice dír a
3. Opakujte kroky 1 a 2 pro vložení žádoucí počet klec ových pro aplikace.
4. Zarovnejte Montážotvory v zařízení s Klec M6 ořechy (⑧) nainstalováno v krocích 1–3.
5. Navlékněte šrouby s křížovou hlavou M6*12 (⑨), opakujte, dokud žádoucí počet šroubů s křížovou hlavou M6 * 12 (⑨) mít byl připraveno.
6. Utáhněte šrouby pomocí křížového klíče. hlavovýšroubovák.

Instalačn ívideo