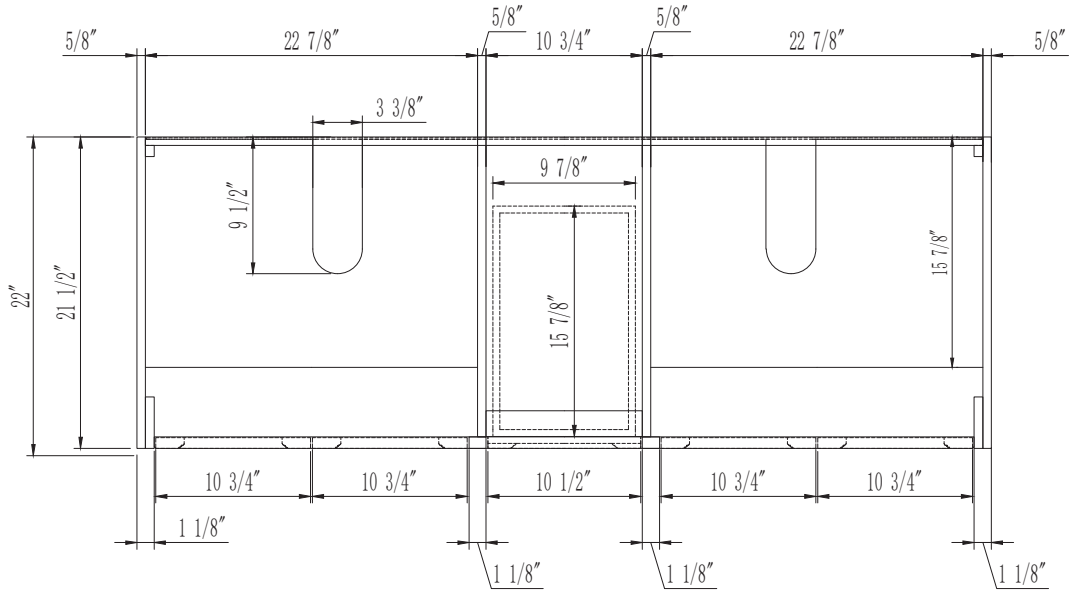
5/8″
22 7/8″
5/8″
10 3/4″
5/8″
22 7/8″
5/8″
3 3/8″
9 7/8″
9 1/2″
15 7/8″
22″
21 1/2″
15 7/8″
10 3/4″
10 3/4″
10 1/2″
10 3/4″
10 3/4″
1 1/8″
1 1/8″
1 1/8″
1 1/8″

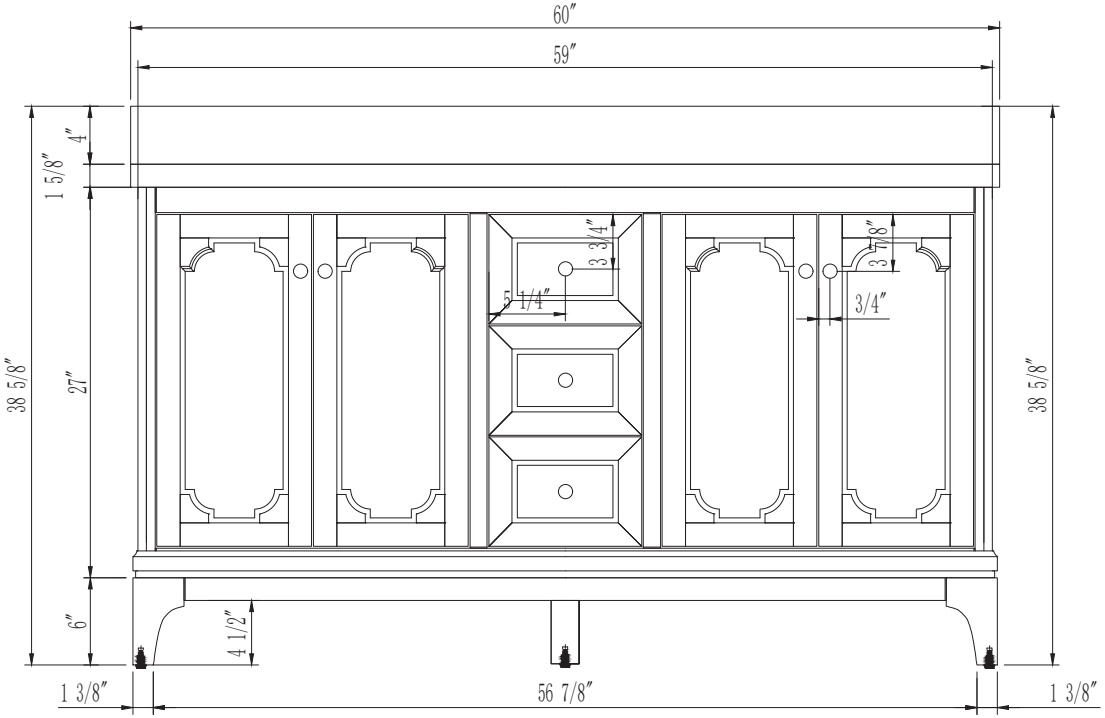
60″
59″
1 5/8″
4″
38 5/8″
27″
6″
4 1/2″
3 3/4″
5 1/4″
3 7/8″
3/4″
38 5/8″
1 3/8″
56 7/8″
1 3/8″

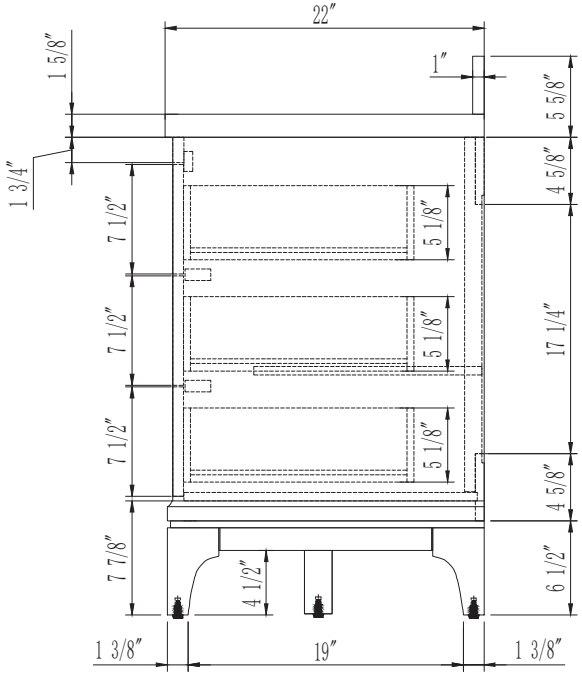
22″
1 5/8″
1″
5 5/8″
1 3/4″
4 5/8″
7 1/2″
5 1/8″
7 1/2″
5 1/8″
17 1/4″
7 1/2″
5 1/8″
4 5/8″
7 7/8″
4 1/2″
6 1/2″
1 3/8″
19″
1 3/8″

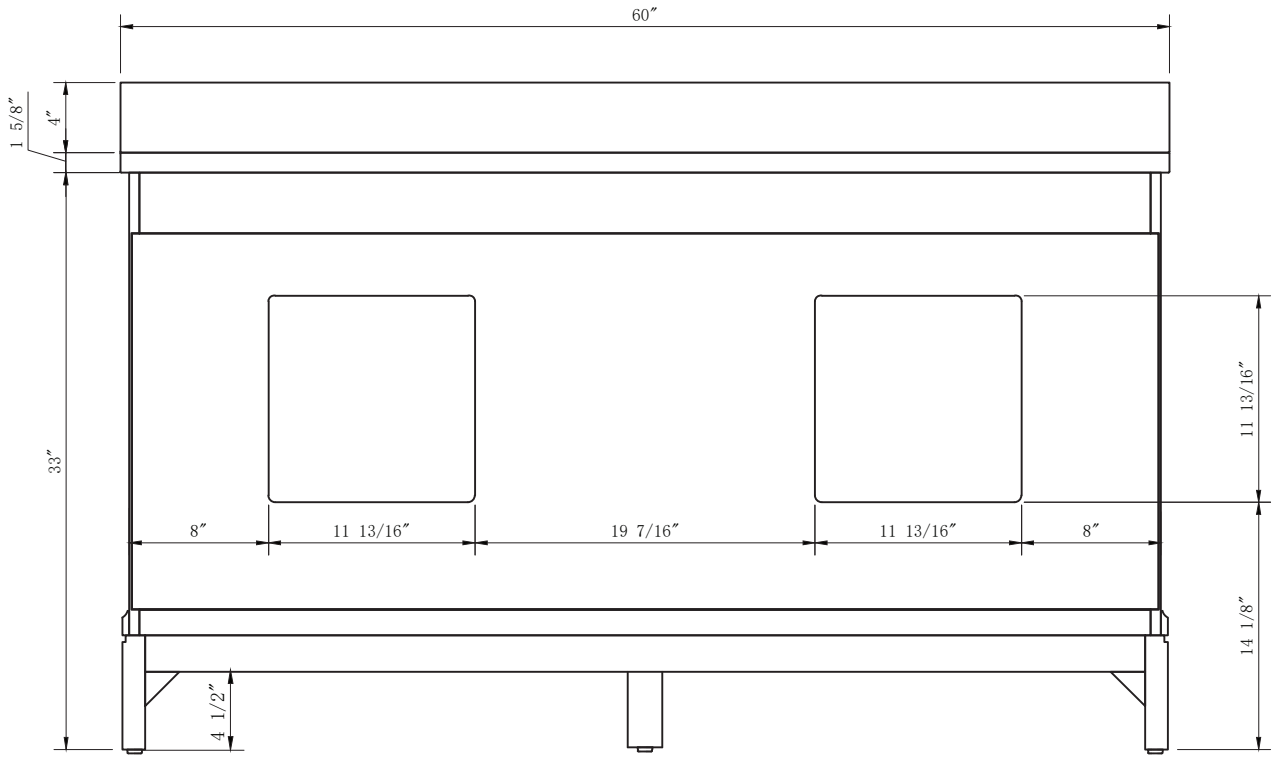
60″
1 5/8″
4″
33″
11 13/16″
14 1/8″
8″
11 13/16″
19 7/16″
11 13/16″
8″
4 1/2″

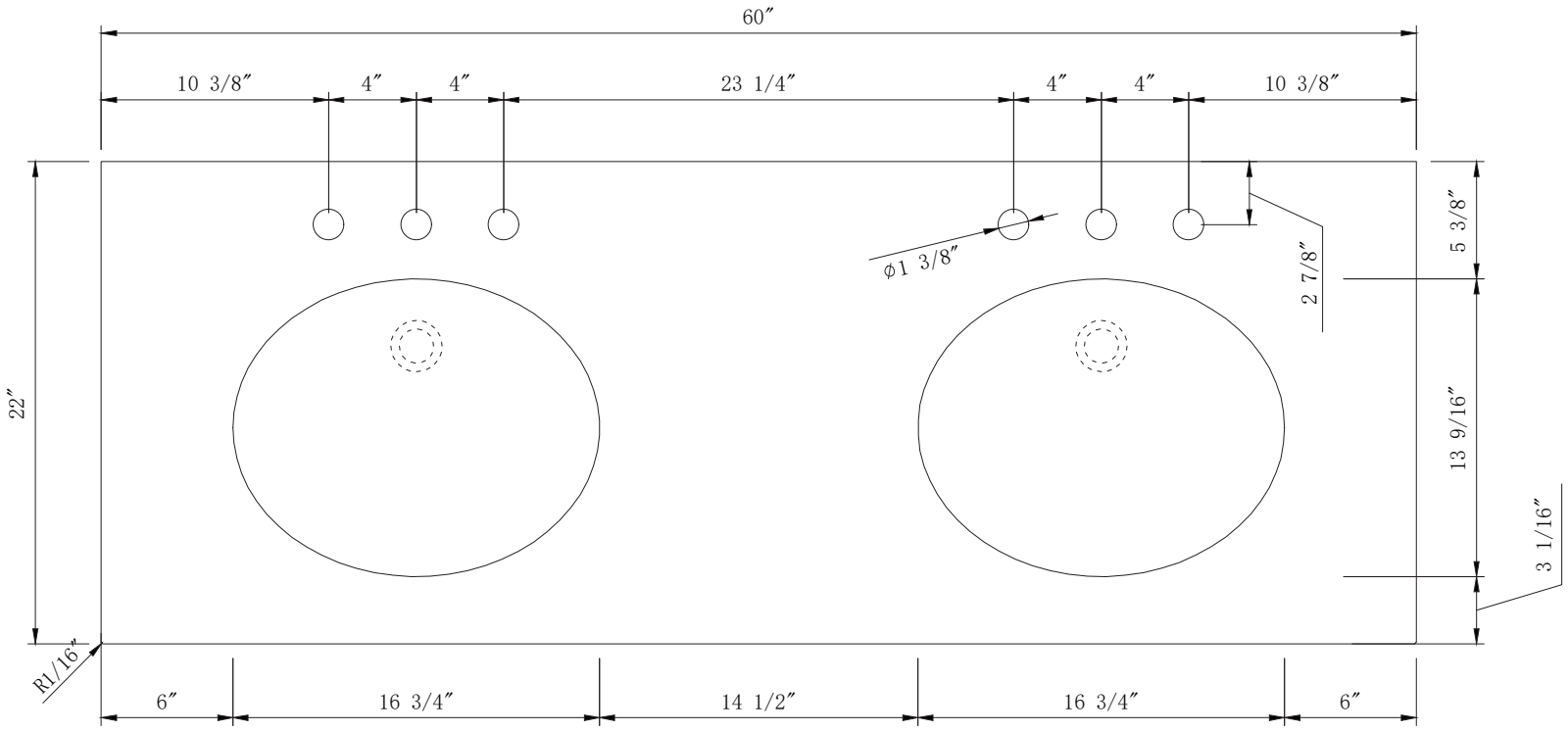
60″
10 3/8″
4″
4″
23 1/4″
4″
4″
10 3/8″
ϕ1 3/8″
2 7/8″
5 3/8″
13 9/16″
3 1/16″
22″
R1/16″
6″
16 3/4″
14 1/2″
16 3/4″
6″

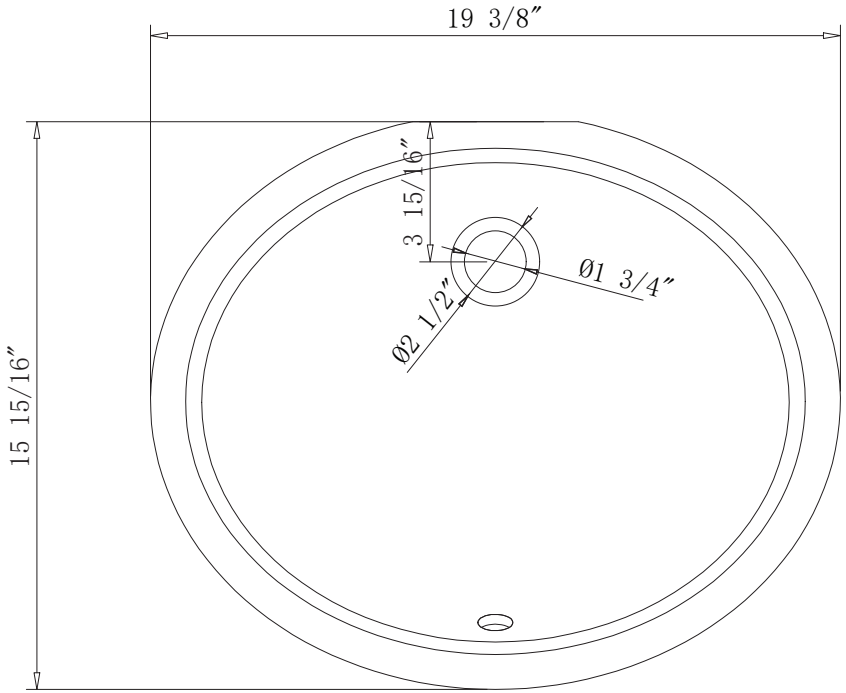
19 3/8″
15 15/16″
3 15/16″
Ø1 3/4″
Ø2 1/2″

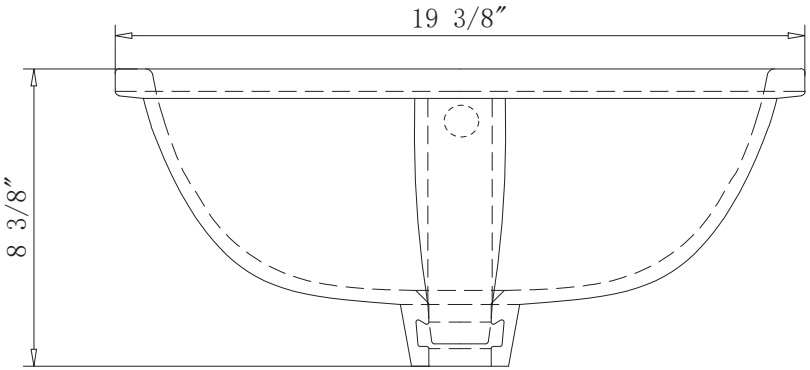
19 3/8″
8 3/8″

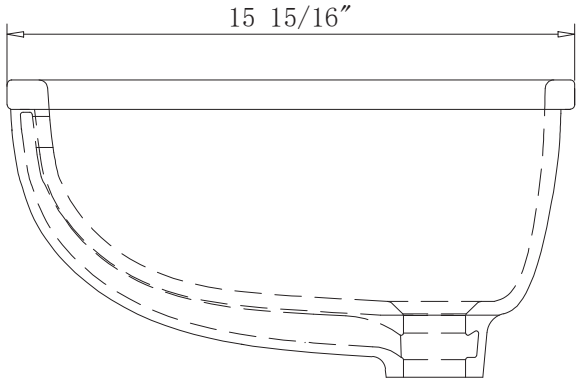
15 15/16″

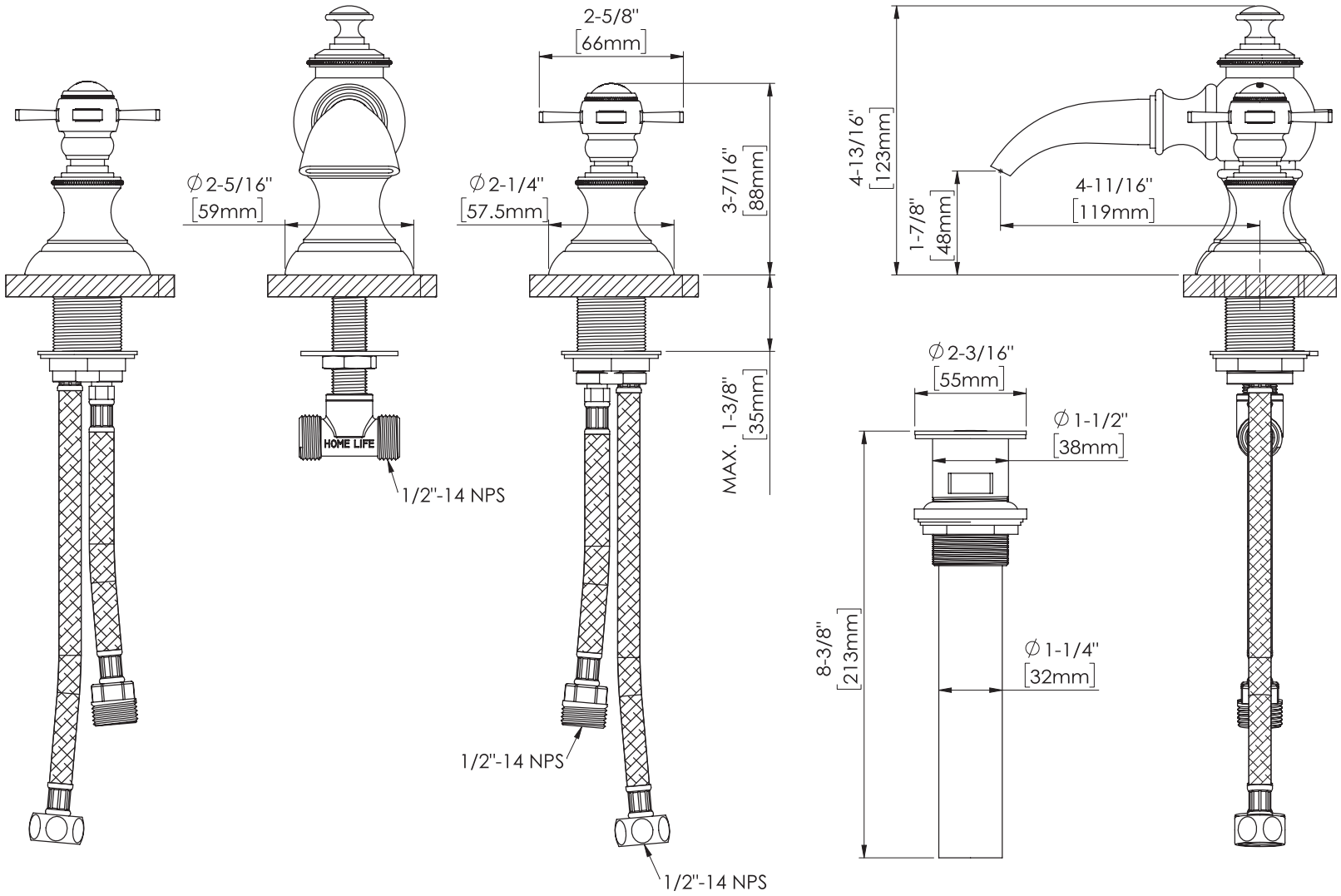
2-5/8"
[66mm]
∅2-5/16"
[59mm]
∅2-1/4"
[57.5mm]
3-7/16"
[88mm]
MAX. 1-3/8"
[35mm]
HOME LIFE
1/2"-14 NPS
1/2"-14 NPS
1/2"-14 NPS
4-13/16"
[123mm]
1-7/8"
[48mm]
4-11/16"
[119mm]
∅2-3/16"
[55mm]
∅1-1/2"
[38mm]
8-3/8"
[213mm]
∅1-1/4"
[32mm]

2024-12-19