STRUCTR

www.structr-sheds.com

Assembly, installation, and maintenance manual
Urbano 8’ x 6’ Lean-To Storage Shed - Art. # URB8X69135

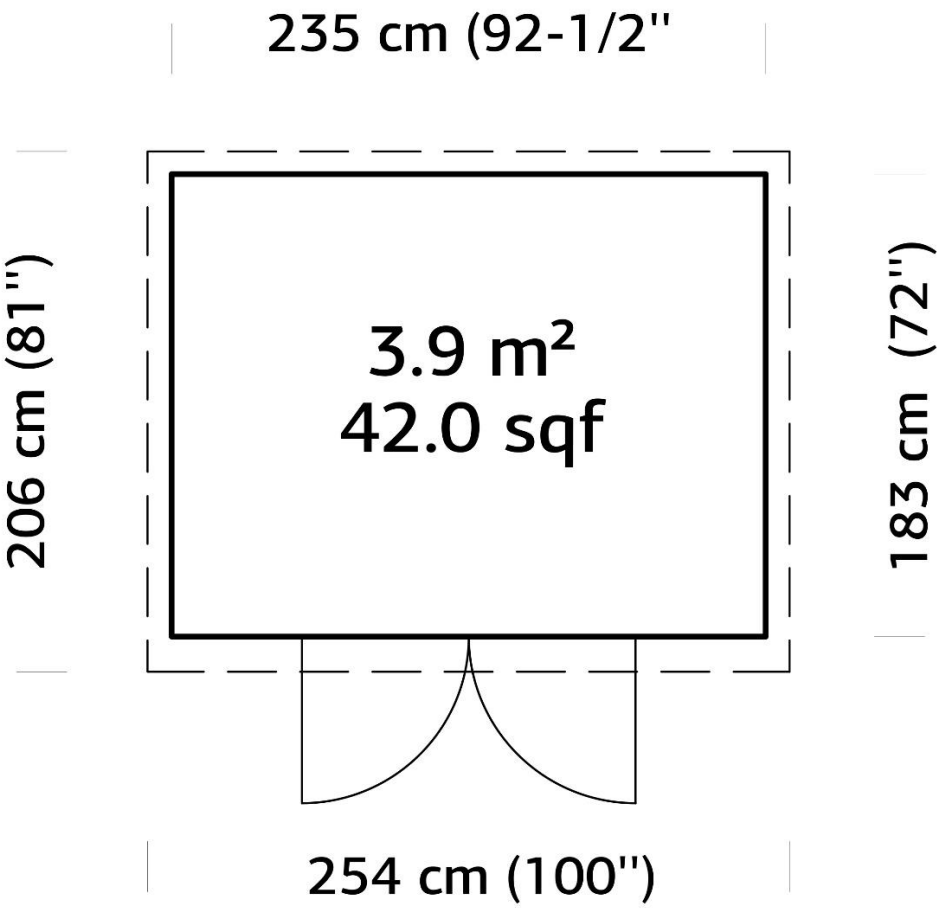

STRUCTR

www.structr-sheds.com

Inspection Certificate
Urbano 8’ x 6’ Lean-To Storage Shed - Art. # URB8X69135

The product you have purchased was manufactured in accordance with high quality standards. Your item has been carefully inspected and packaged for safe transport. To avoid possible complications during the assembly carried out by yourself or the assembly provider of your choice, we recommend that you inspect the delivery for any damages and for its completeness in accordance with the list of parts before starting the assembly procedure. This receipt of goods inspection must be carried out within 14 days of delivery to your location and before starting assembly. Claims in connection to shortages or errors in shipping must be reported within 14 days of delivery to your location. All claims arising from this inspection are limited to the exchange of defective or missing parts. Parts which were assembled incorrectly are excluded from claims. In cases of claims, please follow the procedure and present this inspection certificate along with the sales receipt to claims@structr-sheds.com.

Factory inspected by	
Inspection date	
Pack #	

To be completed by customer:

Place of purchase	
Sales receipt/order #	
Sales receipt date	
Buyer’s name and address	
Buyer’s phone #	
Delivery date	
Delivery company	
Delivery tracking #	

Description Of Claim
Please keep the parts which are the object of the claim until the claim is settled

1. General information

We are glad that you have decided in favour of our product! Please review the assembly manual thoroughly before proceeding with the installation, follow all the steps in their sequence as directed and you will avoid potential complications throughout your installation. These assembly instructions serve only as a guideline for assembly and not all steps are provided in full detail. Please check all parts for completeness and condition before assembly. Pre-drill the parts where indicated prior to applying the screws. The assembly should be carried out by at least 2 people. The assembly should not take place in strong winds. Please note this item is delivered as a kit and contains many components so a certain amount of skill is required for proper installation. If necessary, please hire a professional assembly provider to ensure proper installation of your product. Prior to installation, product should be stored in a dry place, avoiding direct contact with the ground.

2. Painting and maintenance

Wood being a natural material, will expand and contract to adapt to its environment depending on weather conditions. Product owners can expect some surface cracks, tone differentiations, as well as other minor changes to the wood. These are considered common characteristics of wood and such occurrences should not be considered as faults. Such fluctuations result from wood's natural life cycle and a distinctive feature of wood as a natural material. Generally, wood becomes greyish with time if left untreated. **Your product already comes with a primary treatment, which provides preservative protection and adds coloration.** For further protection, you may consider applying some additional treatment throughout the entire product right after the installation or later on. The type of additional preservative protection most suitable for your product will depend on your geographic location and your climate region, it is recommended to consult with your local paint or hardware store specialist for their advice. For best aesthetic effect, using a clear varnish finish would allow the natural beauty of the wood grain to show through and will retain product's rich and natural appearance. Alternatively, an opaque paint in a solid color can also be used. Reapplying the finish from time to time will enhance product's look and extend product's lifetime. The floorboards are near the ground and for extra protection we recommend applying wood preservative on bottom side of the floor prior to product's assembly.

3. Site preparation

For best result it is recommended that product be set up on a leveled, well drained, hard surface. A level foundation will ensure the alignment of doors, windows, and their proper operation. The height of the foundation should extend at least 2" (5cm) above the ground. Having a proper foundation will enhance product's performance and extend product's lifetime. There are various foundation options such as: poured concrete slab base, concrete block base, concrete paving slabs, patio stone base, crushed stone gravel base, timber frame base, and wooden decking. Each foundation option has various features and benefits, it is recommended to consult an expert in this field or have the foundation prepared by specialists.

4. Roofing Material

Your shed comes **without** roof covering material included in the packaging. The roof covering material can be purchased at your local hardware store. There are various roof covering options available for the shed, each has certain features and benefits. We recommend using either Asphalt Shingles or EPDM Rubber Roofing Membrane.

5. Two people are required for assembly

You will need an assistant as this installation is a 2-man project.

6. Tools required for assembly

To assemble the product, you will need the following tools:

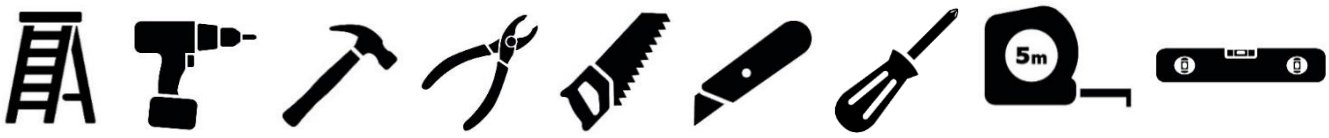

To avoid splinters, we recommend that you wear protective gloves during the assembly process.

We wish you success with the installation and much joy with this product for many years to come!

Certificat d'inspection

Urbano 8 pi. x 6 pi. Remise – Nº. de l'article URB8X69135

Le produit que vous avez acheté a été fabriqué conformément à des normes de qualité élevées. Votre article a été soigneusement inspecté et emballé pour un transport sûr. Afin d'éviter d'éventuelles complications lors de l'assemblage effectué par vous-même ou par un assembleur professionnel de votre choix, nous vous recommandons d'inspecter la livraison pour vérifier qu'elle n'est pas endommagée et qu'elle est complète, conformément à la liste des pièces, avant de commencer la procédure d'assemblage. Cette inspection de réception des marchandises doit être effectuée dans les 14 jours suivant la livraison à votre emplacement et toutes les réclamations découlant de cette inspection sont limitées à l'échange des pièces défectueuses ou manquantes. Les réclamations liées à des pénuries ou des erreurs d'expédition doivent être signalées dans les 14 jours suivant la livraison à votre emplacement. Les pièces qui ont été assemblées de manière incorrecte ou qui ont été peintes par le client sont exclues des réclamations. En cas de réclamation, veuillez suivre la procédure et présenter ce certificat d'inspection à claims@structr-sheds.com

1. Renseignements généraux

Merci d'avoir opté pour notre produit! Veuillez lire attentivement le manuel d'assemblage avant de procéder à l'installation. Suivez toutes les étapes dans leur séquence comme indiqué pour éviter des complications potentielles tout au long de votre installation. Ces instructions de montage servent uniquement de guide pour le montage et toutes les étapes ne sont pas fournies en détail. Veuillez vérifier que toutes les pièces sont complètes et en bon état avant le montage. Pré-percez les pièces aux endroits indiqués avant d'appliquer les vis. L'assemblage doit être effectué par au moins 2 personnes. Le montage ne doit pas être effectué par vent fort. Veuillez noter que cet article est livré sous forme de trousse et qu'il contient de nombreux composants. Par conséquent, une certaine compétence est nécessaire pour une installation correcte. Si nécessaire, veuillez faire appel à un assembleur professionnel pour garantir une installation correcte de votre produit. Avant l'installation, le produit doit être stocké dans un endroit sec, en évitant le contact direct avec le sol.

2. Peinture et entretien

Le bois étant un matériau naturel, il se dilate et se contracte pour s'adapter à son environnement en fonction des conditions climatiques. Il n'est pas rare que le propriétaire du produit s'attende à voir des fissures en surface, des différences de couleur et de tonalité, ainsi que d'autres changements mineurs dans la structure du bois. Ces phénomènes sont considérés comme des caractéristiques communes du bois et de telles occurrences ne doivent pas être considérées comme des défauts. Ces fluctuations résultent du cycle de vie naturel du bois et constituent une caractéristique distinctive en tant que matériau naturel. En général, le bois (à l'exception des solives de fondation) devient grisâtre après un certain temps s'il n'est pas traité. **Votre produit est déjà livré avec un traitement primaire qui assure une protection conservatrice et ajoute une coloration.** Pour une protection supplémentaire, vous pouvez envisager d'appliquer un traitement additionnel sur l'ensemble du produit juste après l'installation ou à un moment ultérieur. Le type de protection supplémentaire qui convient le mieux à votre produit dépend de votre situation géographique et de votre région climatique. Veuillez demander conseil à votre spécialiste local en peinture ou en quincaillerie. Pour un meilleur effet esthétique, l'utilisation d'un vernis transparent permet de faire ressortir la beauté naturelle du grain du bois et de conserver l'aspect riche et naturel du produit. Il est possible aussi d'utiliser une peinture opaque de couleur unie. Une nouvelle application de la finition, de temps en temps, améliorera l'aspect du produit et prolongera sa durée de vie. Les lames de parquet étant particulièrement sensibles, nous vous recommandons d'appliquer **à l'avance** un produit d'étanchéité pour le bois, notamment sur les faces inférieures des lames auxquelles vous n'aurez plus accès après l'assemblage du produit. Vous éviterez ainsi la pénétration de l'humidité dans les planches.

3. Préparation du site

Pour un résultat optimal, nous recommandons que les produits soient installés sur une surface dure nivelée et bien drainée. Une fondation de niveau assurera l'alignement des portes et fenêtres à leur bon fonctionnement. La hauteur de la fondation doit dépasser d'au moins 5 cm (2 po) au-dessus du sol. Une bonne fondation améliorera les performances du produit et prolongera sa durée de vie. Il existe différentes options de fondation, telles qu'une base de dalle de béton coulé, une base de blocs de béton, des dalles de pavage en béton, une base de pierre de patio, une base de gravier de pierre concassée, une base de structure en bois, une terrasse en bois. Chaque option de fondation a ses propres caractéristiques et avantages. Consultez un expert dans ce domaine ou faites préparer le fond de teint par des spécialistes.

4. Matériau de toiture

Votre remise est livré sans matériau de couverture inclus dans l'emballage. Le matériau de revêtement de toit peut être acheté de votre côté dans votre quincaillerie locale. Il existe différentes options de couverture de toit pour le cabanon, chacune ayant ses propres caractéristiques et avantages, veuillez consulter un expert pour obtenir ses conseils. Nous vous recommandons d'utiliser des bardeaux d'asphalte ou une membrane de toiture en caoutchouc EPDM.

5. Deux personnes sont nécessaires pour l'assemblage

6. Outils nécessaires pour l'assemblage

Pour éviter les échardes, nous vous recommandons de porter des gants de protection pendant assemblage.

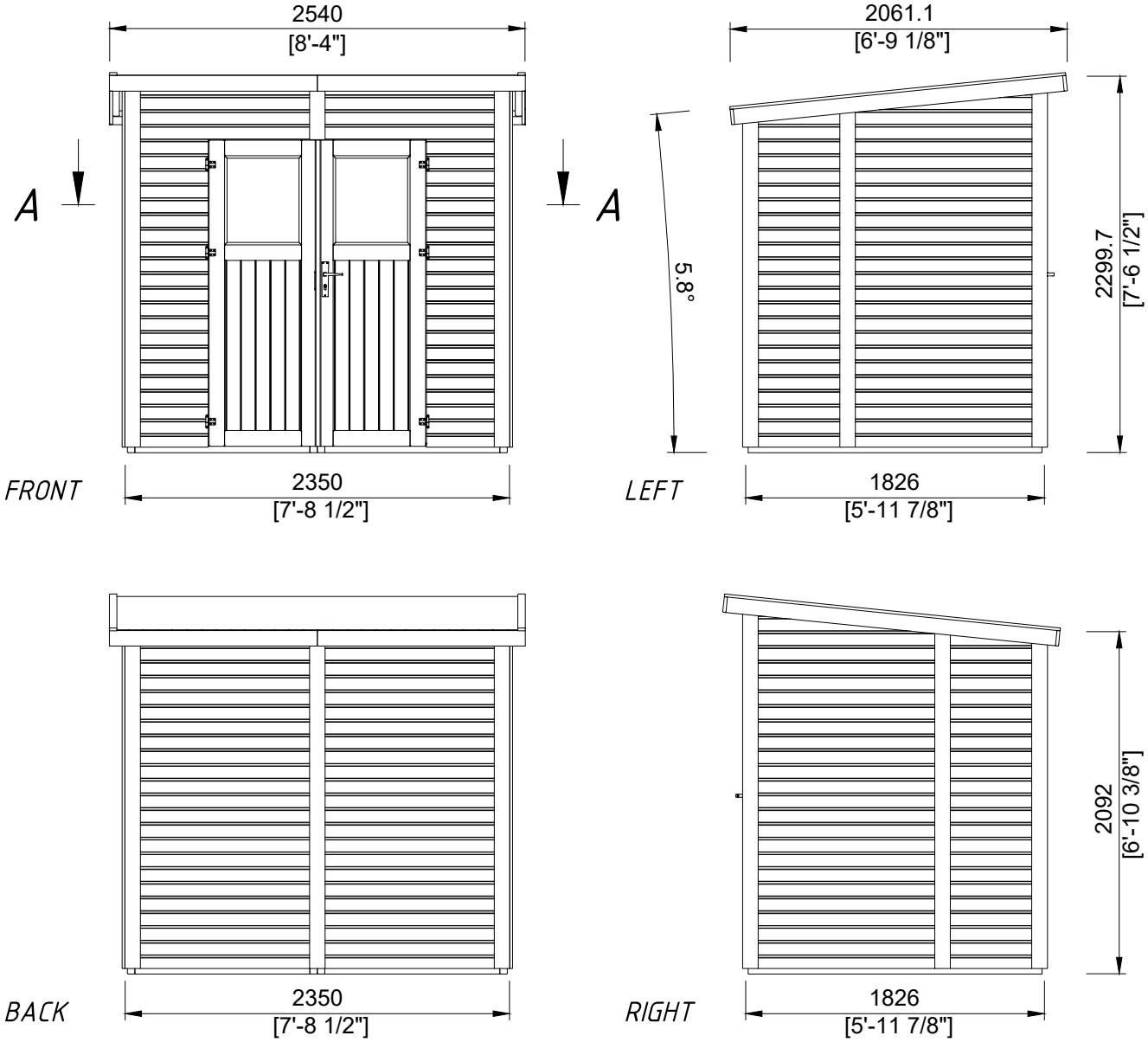
2540
[8'-4"]
A
A
FRONT
2350
[7'-8 1/2"]
2061.1
[6'-9 1/8"]
5.8°
2299.7
[7'-6 1/2"]
LEFT
1826
[5'-11 7/8"]
BACK
2350
[7'-8 1/2"]
2092
[6'-10 3/8"]
RIGHT
1826
[5'-11 7/8"]

A - A (1:40)

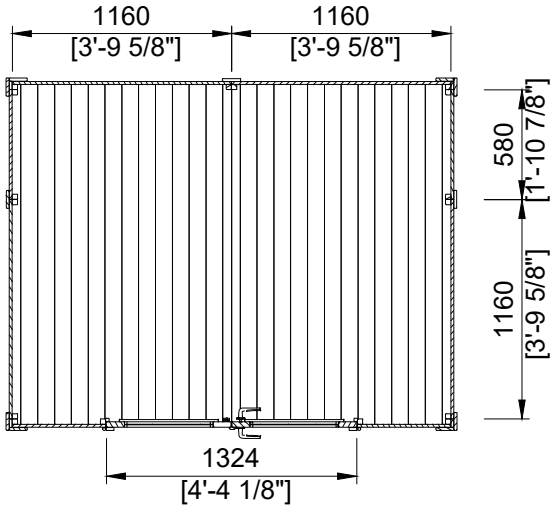
1160
[3'-9 5/8"]
1160
[3'-9 5/8"]
580
[1'-10 7/8"]
1160
[3'-9 5/8"]
1324
[4'-4 1/8"]

EL16-2418

Pos nr	Detail	Dimensions (mm/in)	Info	Qty
1	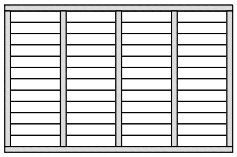	64 x 1160 x 1796 2 1/2'' x 45 5/8'' x 70 3/4''		1
2	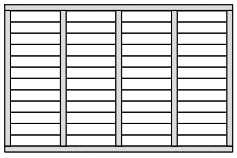	64 x 1160 x 1796 2 1/2'' x 45 5/8'' x 70 3/4''		1
3	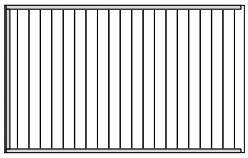	44 x 1160 x 1888 1 3/4'' x 45 5/8'' x 74 3/8''		4
4	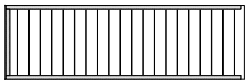	44 x 580 x 1888 1 3/4'' x 22 7/8'' x 74 3/8''		2
5	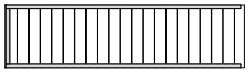	44 x 494 x 1888 1 3/4'' x 19 1/2'' x 74 3/8''		2
6	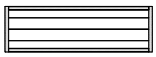	44 x 1160 x 359 1 3/4'' x 45 5/8'' x 14 1/8''		2
7		44 x 1160 x 179 1 3/4'' x 45 5/8'' x 7''		2
8		44 x 1740 x 359 1 3/4'' x 68 1/2'' x 14 1/8''		1
9		44 x 1740 x 359 1 3/4'' x 68 1/2'' x 14 1/8''		1
10	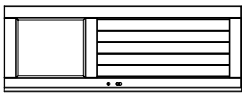	28 x 660 x 1860 1 1/8'' x 26'' x 73 1/4''	KULA-238T	1
11	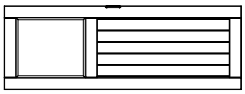	28 x 660 x 1860 1 1/8'' x 26'' x 73 1/4''	KULP-238T	1
12a		16 x 45 x 2000 5/8'' x 1 3/4'' x 78 3/4''		2
12b		16 x 45 x 243 5/8'' x 1 3/4'' x 9 5/8''		2
13		16 x 45 x 2061 5/8'' x 1 3/4'' x 81 1/8''		2
14		16 x 95 x 2152 5/8'' x 3 3/4'' x 84 3/4''		5

EL16-2418				2/4
Pos nr	Detail	Dimensions (mm/in)	Info	Qty
15		16 x 95 x92 5/8'' x 3 3/4'' x 3 5/8''		2
16		16 x 95 x 2078 5/8'' x 3 3/4'' x 81 3/4''		2
17		16 x 95 x 2067 5/8'' x 3 3/4'' x 81 3/8''		2
18		16 x 95 x 1962 5/8'' x 3 3/4'' x 77 1/4''		2
19		16 x 95 x 273 5/8'' x 3 3/4'' x 10 3/4''		1
20a		19 x 120 x 1760 3/4'' x 4 3/4'' x 69 1/4''		4
20b		19 x 120 x 560 3/4'' x 4 3/4'' x 22''		4
21		28 x 95 x 1250 1 1/8'' x 3 3/4'' x 49 1/4''		2
22		28 x 95 x 1250 1 1/8'' x 3 3/4'' x 49 1/4''		2
23		28 x 95 x 75 1 1/8'' x 3 3/4'' x 3''		4
24		16 x 89 x 2025 5/8'' x 3 1/2'' x 79 3/4''		28
25		32 x 40 x 1945 1 1/4'' x 1 5/8'' x 76 5/8''		2
26		32 x 40 x 555 1 1/4'' x 1 5/8'' x 21 7/8''		2
27		19 x 95 x 2025 3/4'' x 3 3/4'' x 79 3/4''		2
28		19 x 95 x 1270 3/4'' x 3 3/4'' x 50''		4
29		16 x 45 x 2063 5/8'' x 1 3/4'' x 81 1/4''		2

EL16-2418				3/4
Pos nr	Detail	Dimensions (mm/in)	Info	Qty
30		19 x 19 x 1830 3/4'' x 3/4'' x 72''		2
31		19 x 19 x 1332 3/4'' x 3/4'' x 52 1/2''		1
32		12 x 40 x 1120 1/2'' x 1 5/8'' x 44 1/8''		4
33		12 x 40 x 520 1/2'' x 1 5/8'' x 20 1/2''		4
34		13 x 15 x 545 1/2'' x 5/8'' x 21 1/2''		4
35		13 x 15 x 470 1/2'' x 5/8'' x 18 1/2''		4
36		19 x 27 x 470 3/4'' x 1 1/8'' x 18 1/2''	P1927-2R2	2
37		3 x 466 x 541 1/8'' x 18 3/8'' x 21 1/4''	Acrylic glass	2
F1			QLIUHb	1
F2			QULKAK	1
F3			QULRA2018Zn	1
F4			QLVU-6	1
F5		30/30 1 1/8'' / 1 1/8''	QULSI30x30	1
F6		21 x 25 7/8'' x 1''	QSE21x25Zn	2
F7		80 x 30 3 1/8'' x 1 1/8''	QR8030Zn-1	2

EL16-2418				4/4
Pos nr	Detail	Dimensions (mm/in)	Info	Qty
F8	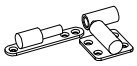	15 x 57 5/8'' x 2 1/4''	QHP15x57Zn	6
F9		40 x 40 x 20 1 5/8'' x 1 5/8'' x 3/4''	QNU40x40x20Zn	16
F10		Ø5 x 40 Ø 3/16'' x 1 5/8''	QKRYP5x40ZnTX	70
F11	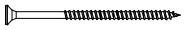	Ø4.5 x 90 Ø 3/16'' x 3 1/2''	QKRPP4_5x90Zn	6
F12		Ø4.5 x 70 Ø 3/16'' x 2 3/4''	QKRPP4_5x70Zn	10
F13	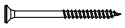	Ø4 x 60 Ø 5/32'' x 2 3/8''	QKRPP4x60Zn	25
F14	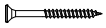	Ø4 x 50 Ø 5/32'' x 2''	QKRPP4x50Zn	180
F15		Ø4 x 40 Ø 5/32'' x 1 5/8''	QKRPP4x40Zn	20
F16		Ø3.5 x 35 Ø 1/8'' x 1 3/8''	QKRPP3_5x35Zn	125
F17		Ø3.5 x 25 Ø 1/8'' x 1''	QKRPP3_5x25Zn	30
F18		Ø3 x 16 Ø 1/8'' x 5/8''	QKRYP3x16Zn	16
F19		Ø2.2 x 50 Ø 3/32'' x 2''	QNA2_2x50Zn	130
F20		Ø1.4 x 40 Ø 1/16'' x 1 5/8''	QNA1_4x40Me	80

This product can be installed in 2 versions depending on your personal preferences and required application.

OPTION A
With roof sloping towards the back

OPTION B
With roof sloping towards the front

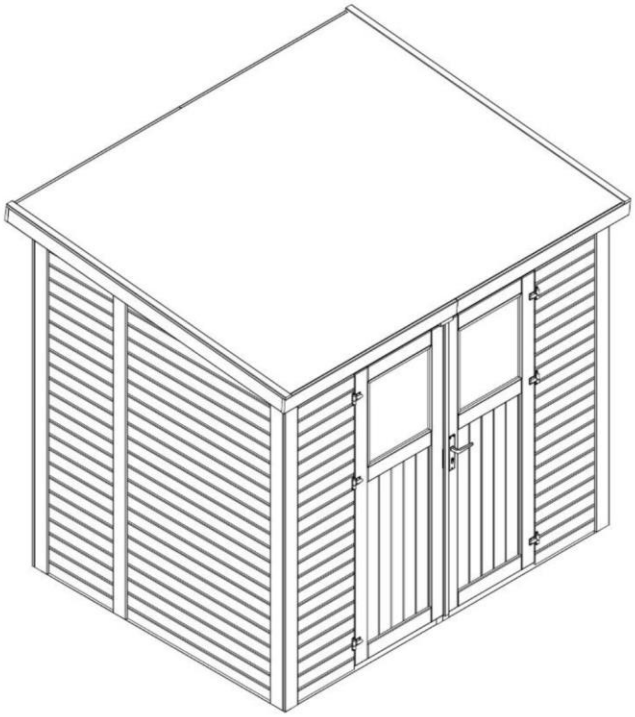

Please choose your preferred assembly version A or B.

After the main (lower) components of the wall structure are assembled, simply install the upper (angled) wall components with roof either sloping towards the back or towards the front. Then follow the standard assembly procedure as the rest of the procedure remains the same regardless of which option you have chosen.

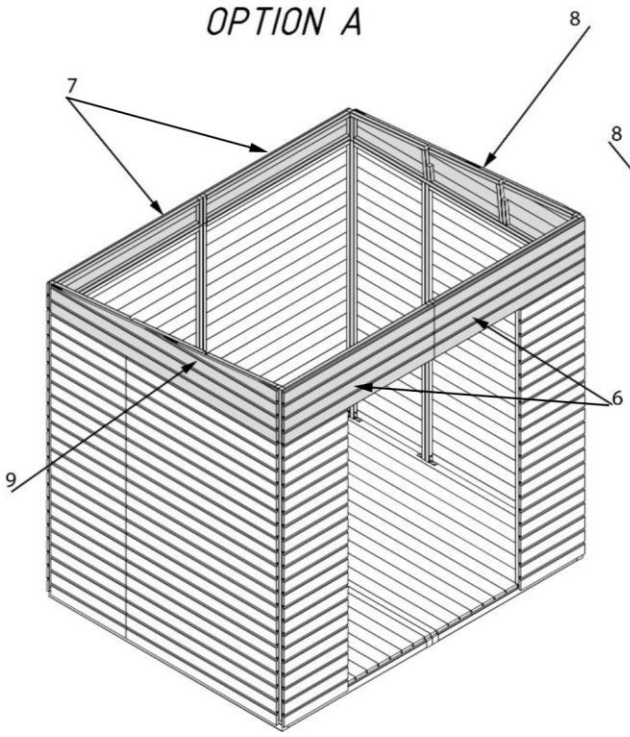

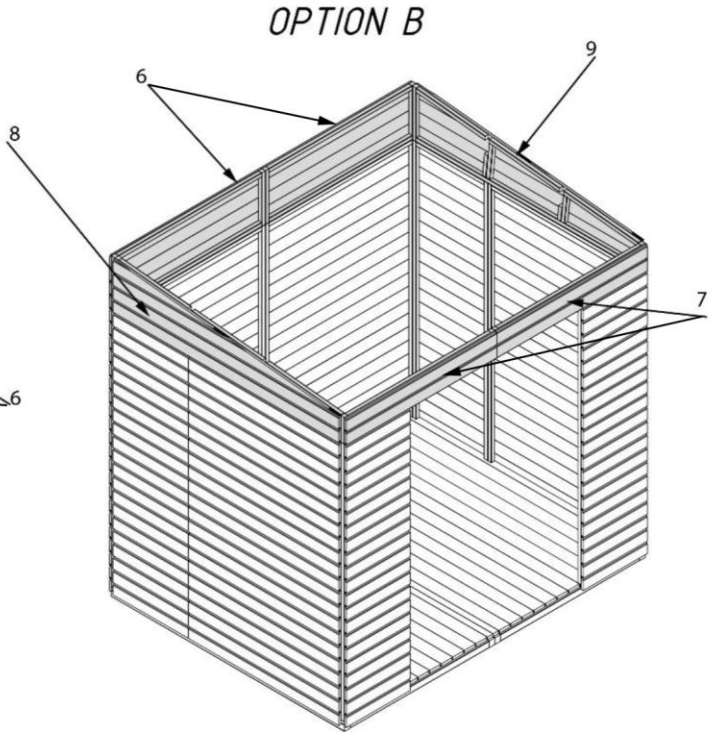

Pos 1	1 pcs
Pos 2	1 pcs
F11	6 pcs

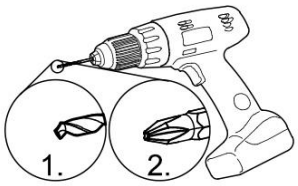

The floorboards are near the ground, for extra protection we recommend applying wood preservative on bottom side of the floor prior to product's assembly.

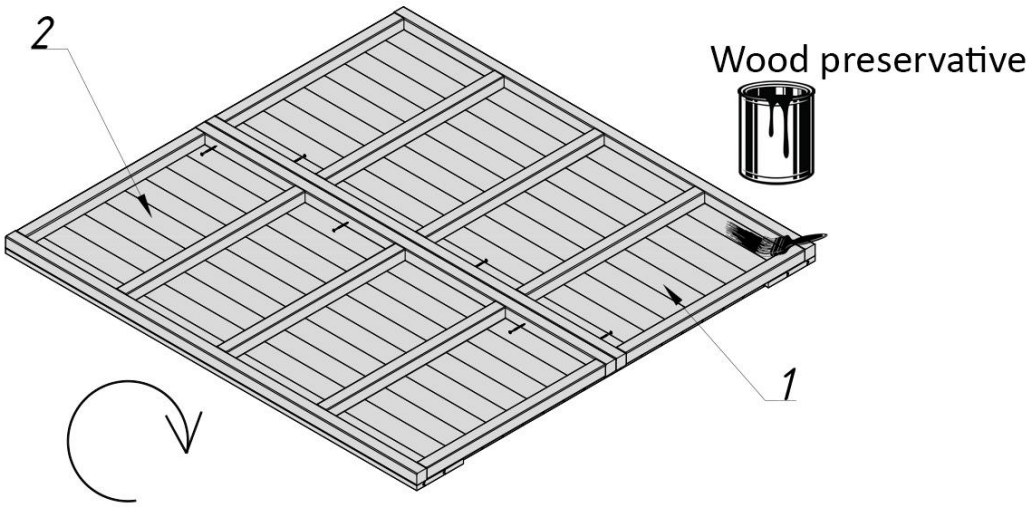

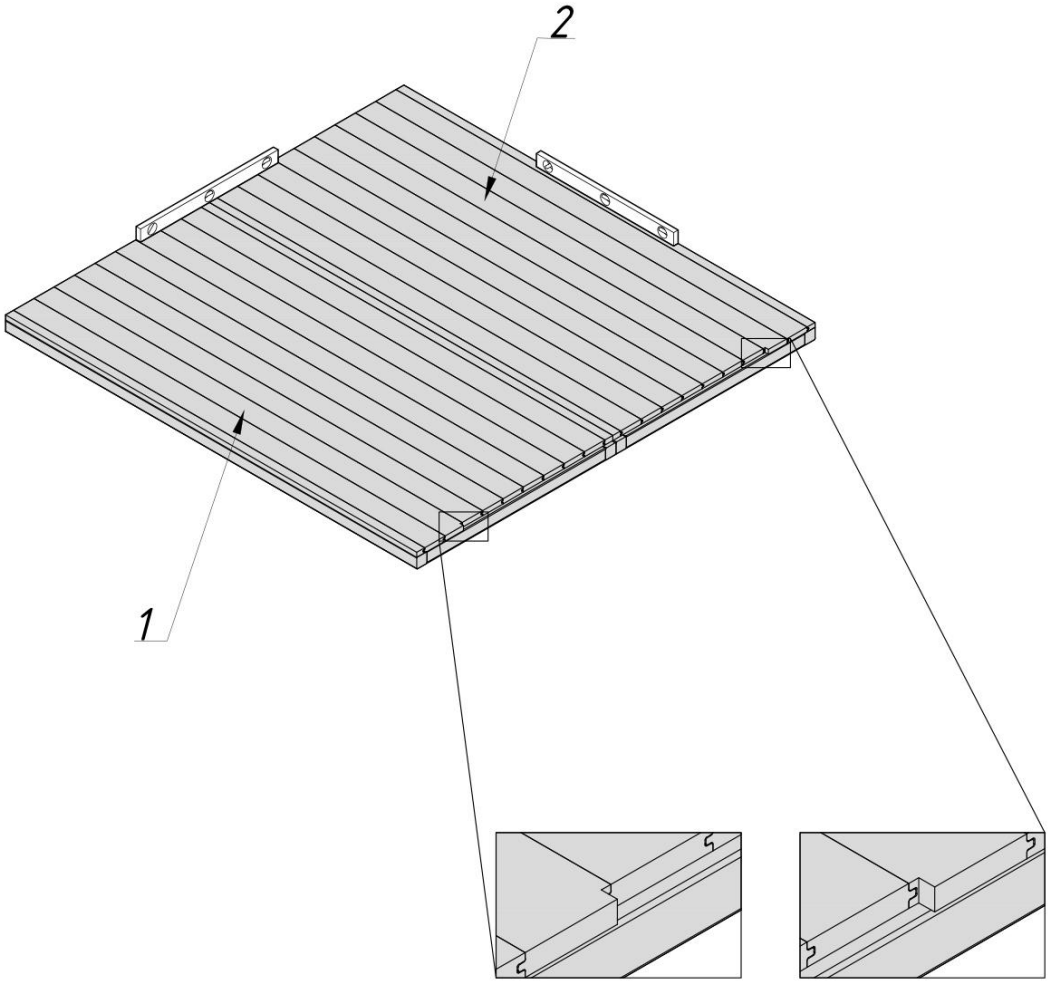

Pos 3	3 pcs
Pos 4	1 pcs
F9	8 pcs
F10	32 pcs
F14	15 pcs
F16	11 pcs

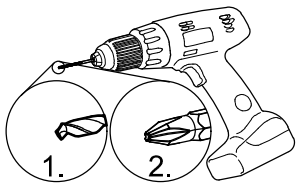

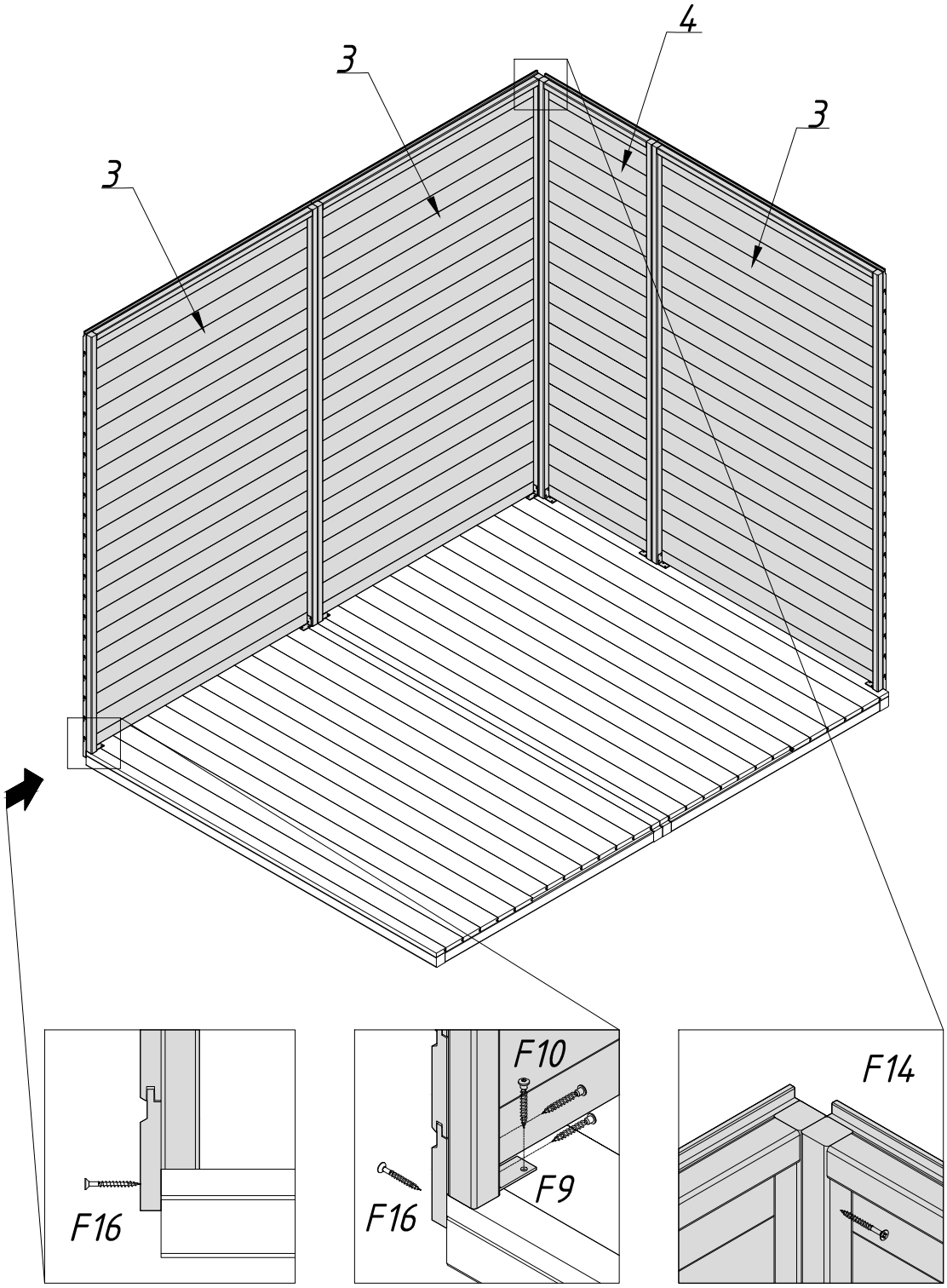

Pos 3	1 pcs
Pos 4	1 pcs
Pos 5	2 pcs
F9	8 pcs
F10	32 pcs
F14	20 pcs
F16	9 pcs

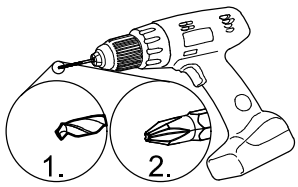

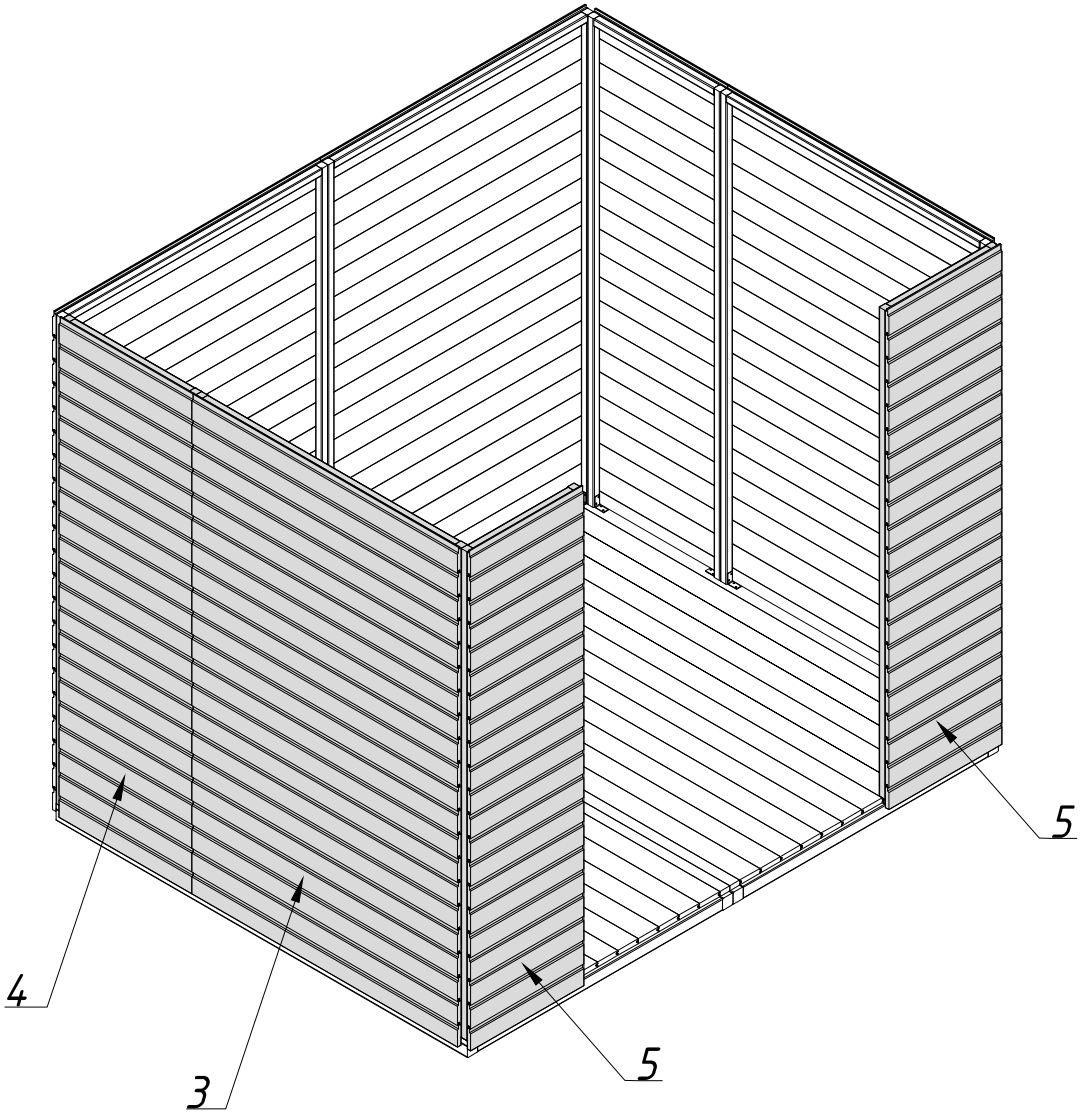

Pos 6	2 pcs
Pos 7	2 pcs
Pos 8	1 pcs
Pos 9	1 pcs
F14	27 pcs

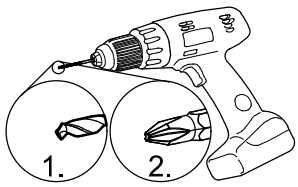

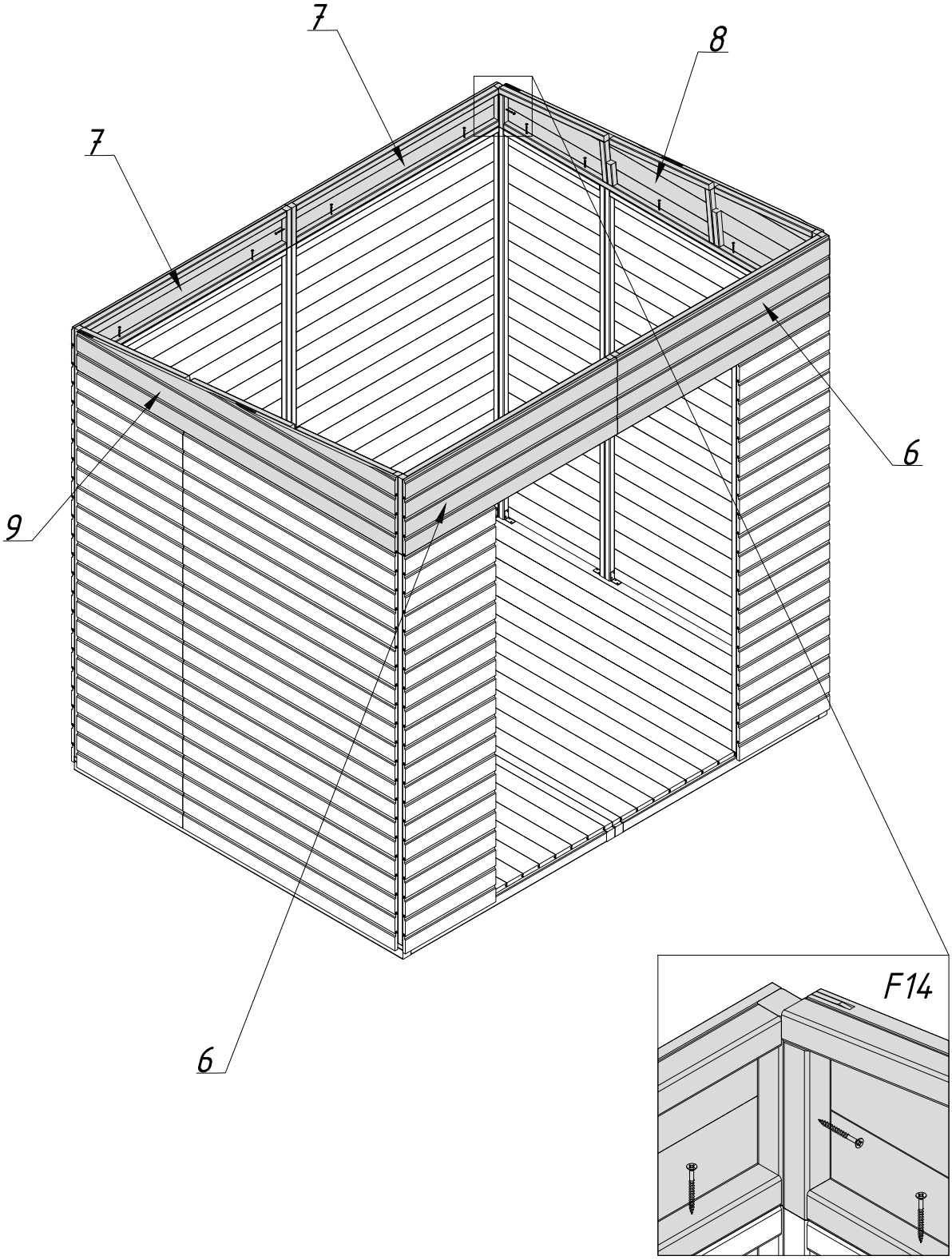

Pos 20 2 pcs
F14 8 pcs

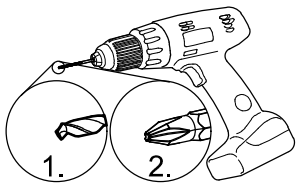

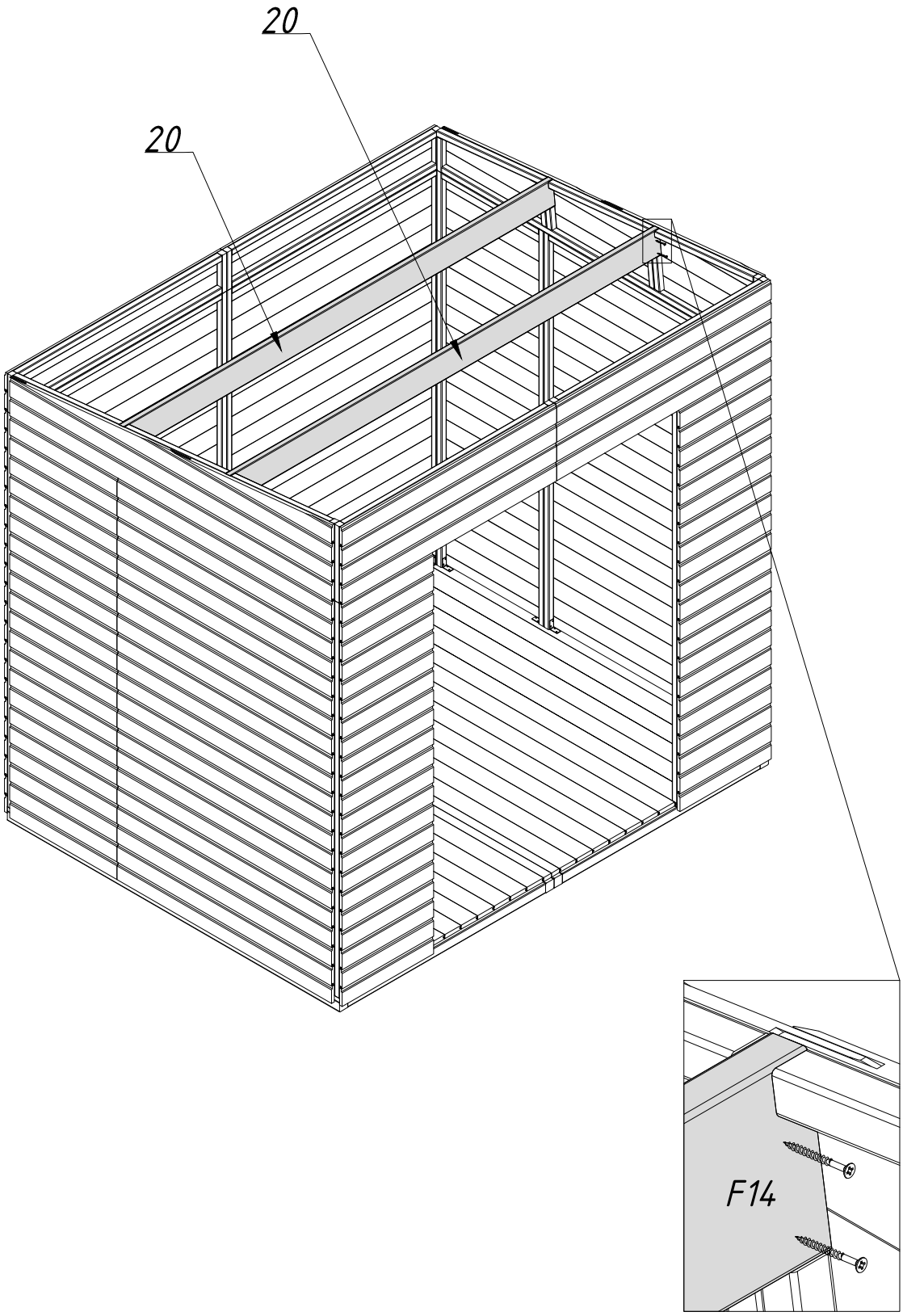

Pos 21	2 pcs
Pos 22	2 pcs
Pos 23	4 pcs
F12	8 pcs
F13	12 pcs

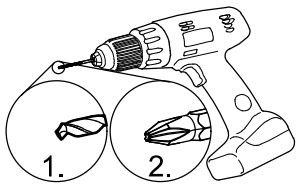

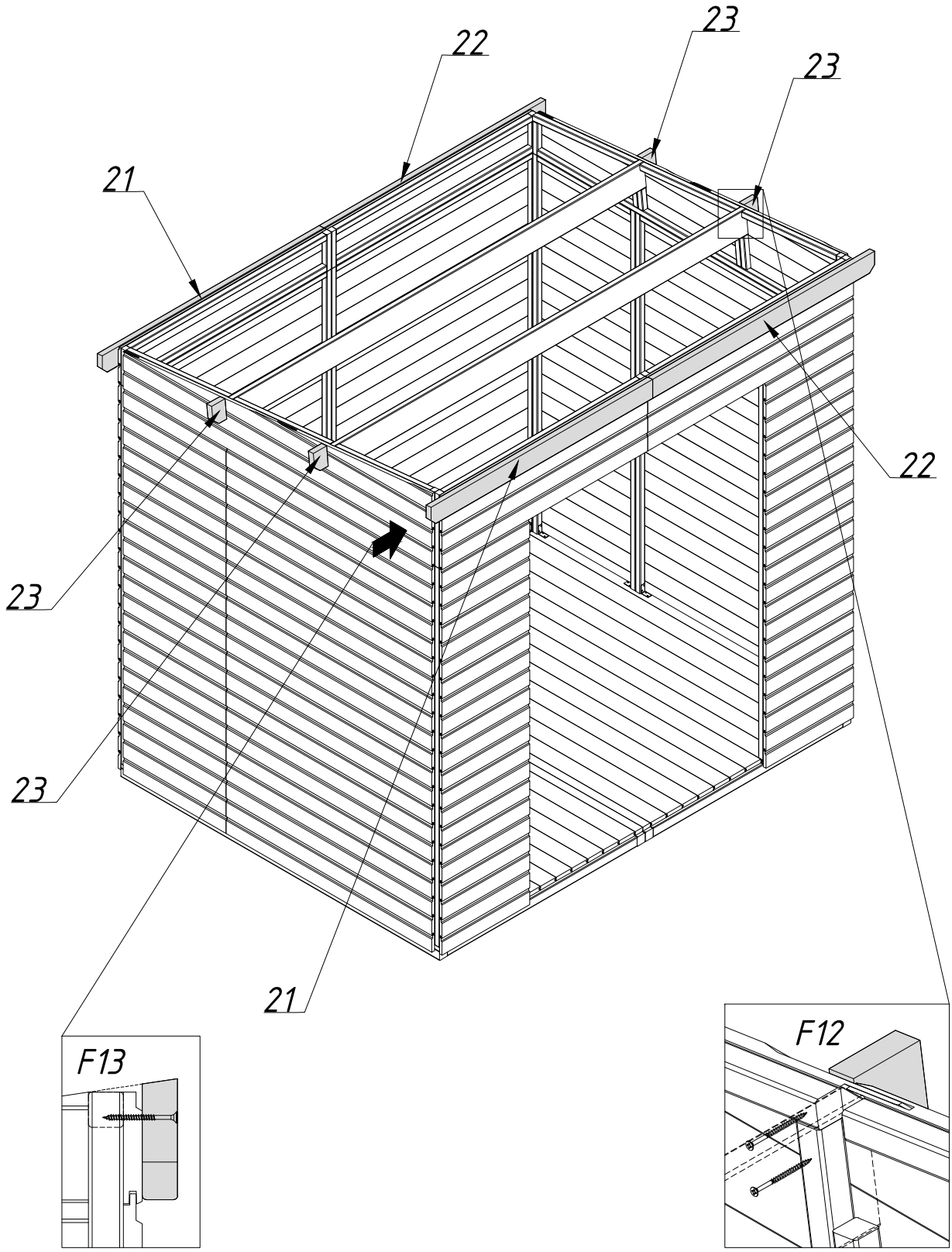

Pos 24 28 pcs
F19 112 pcs

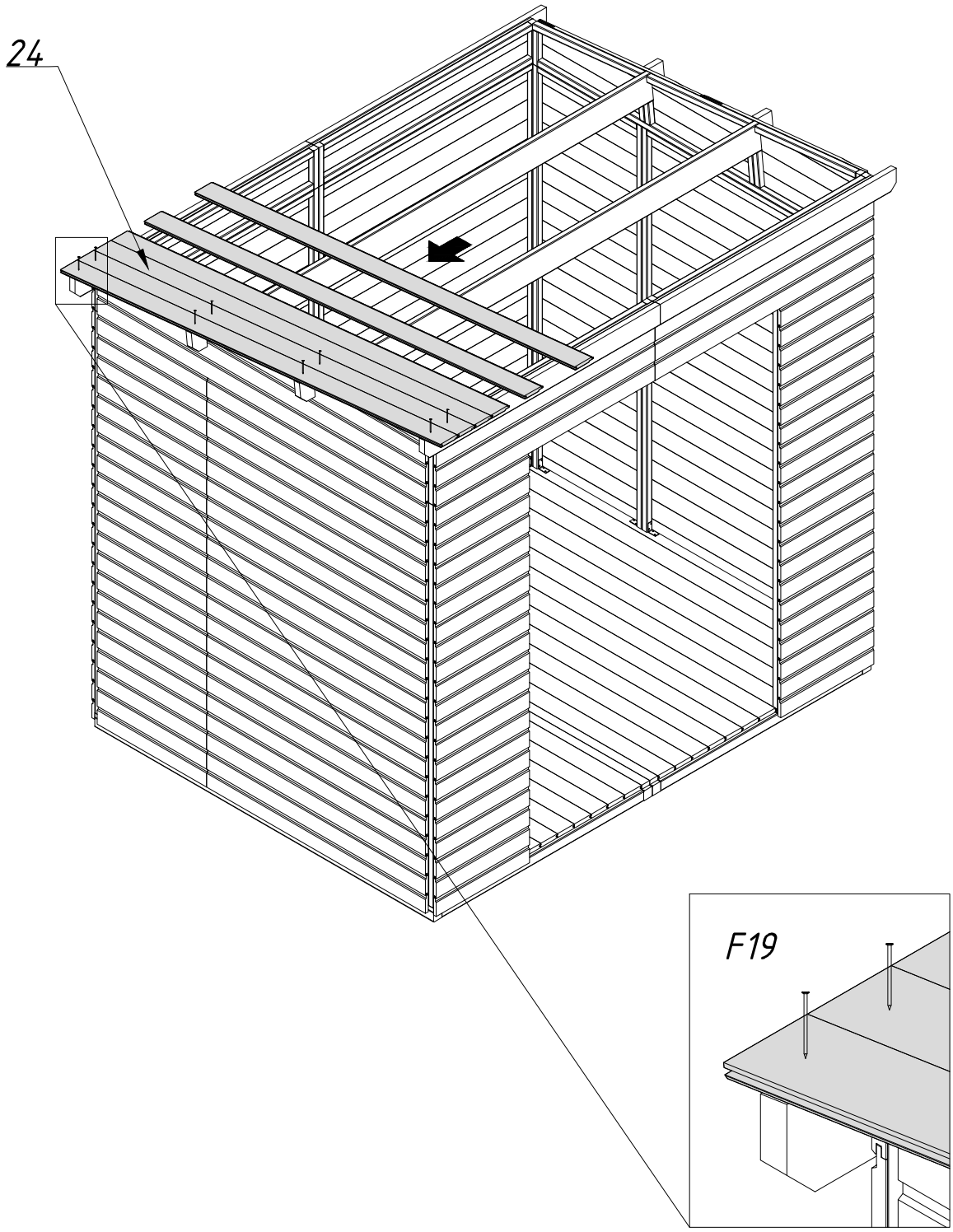

Pos 12	2 pcs
Pos 13	2 pcs
F16	20 pcs

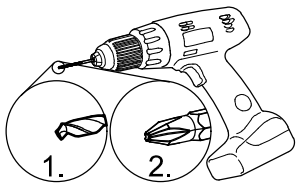

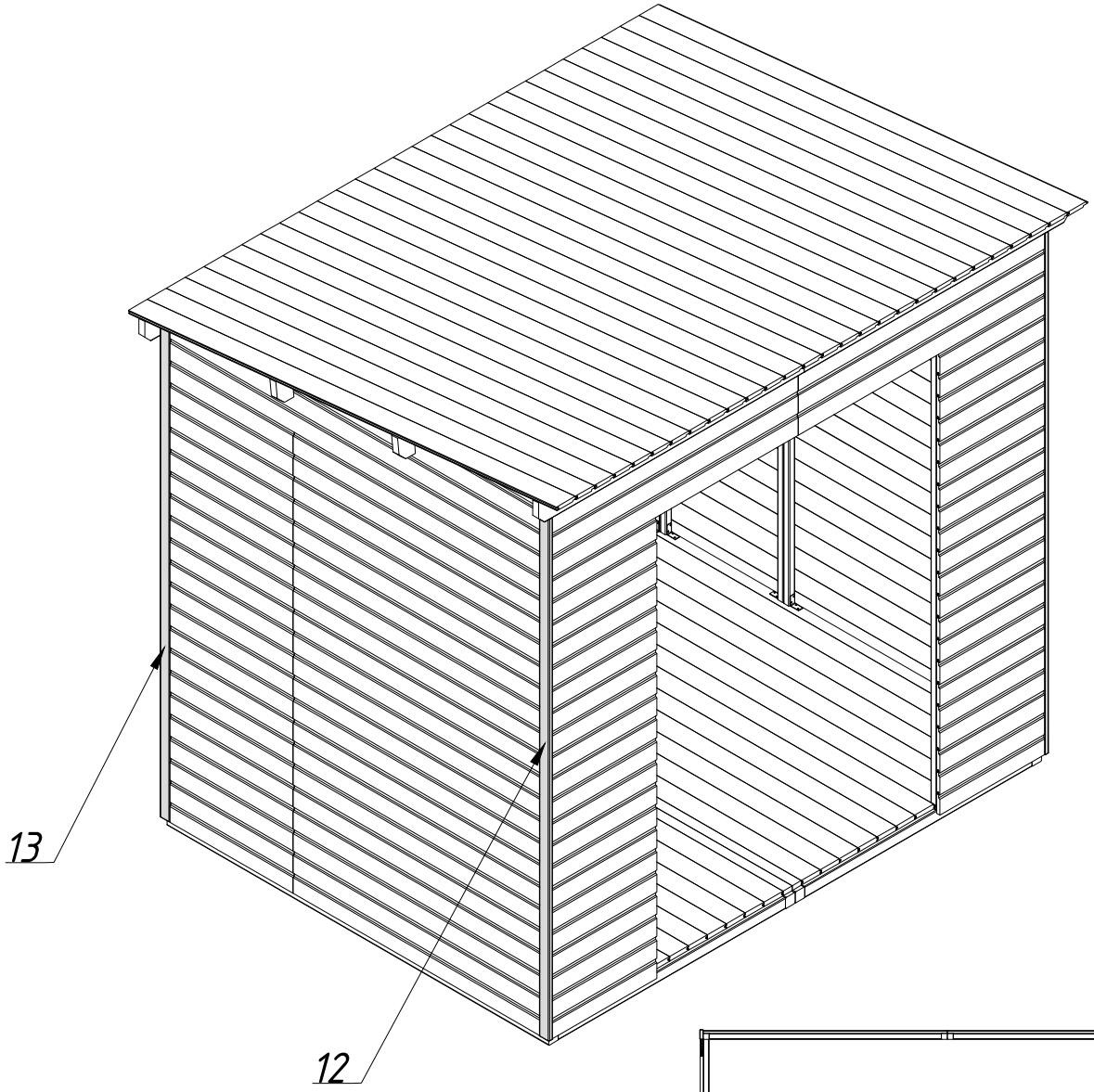

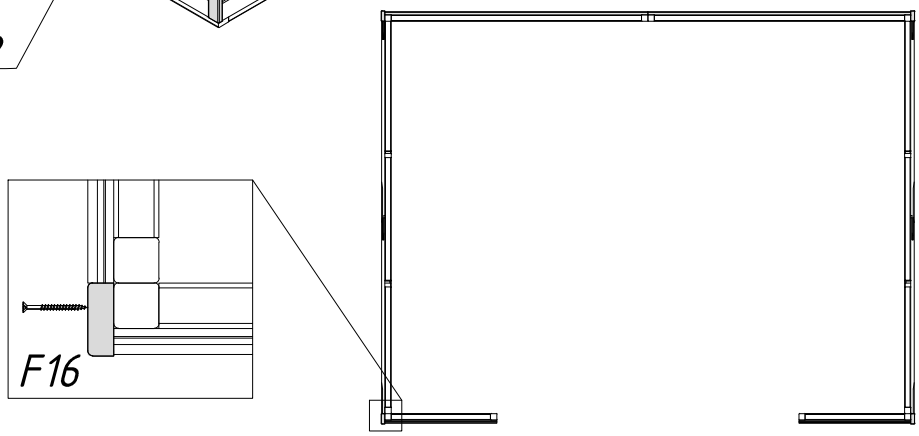

Pos 14	3 pcs
Pos 15	2 pcs
Pos 16	2 pcs
Pos 17	2 pcs
Pos 18	2 pcs
Pos 19	1 pcs
F14	57 pcs

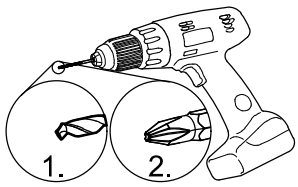

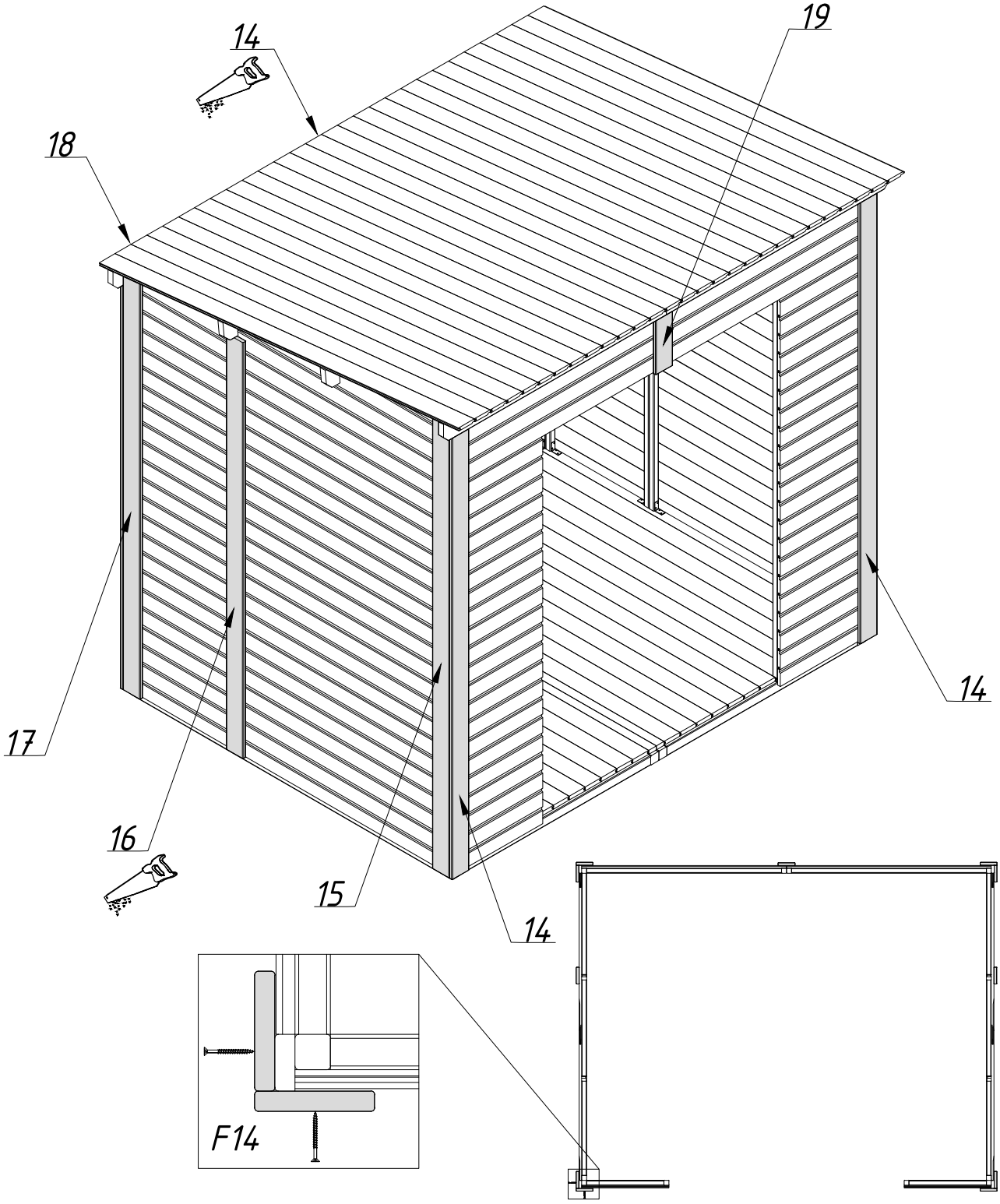

Pos 25	2 pcs
Pos 26	2 pcs
F16	14 pcs

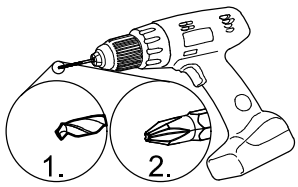

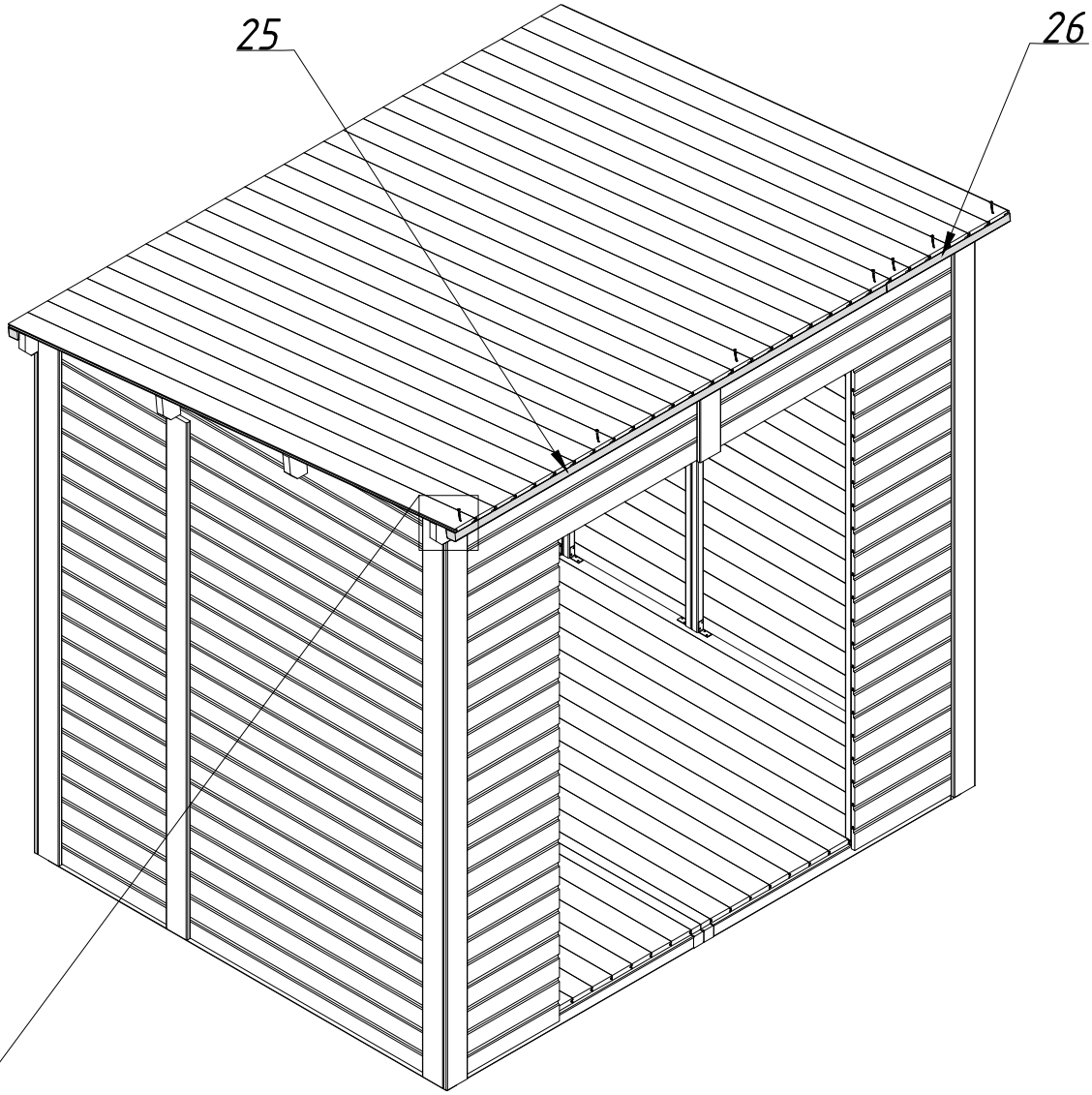

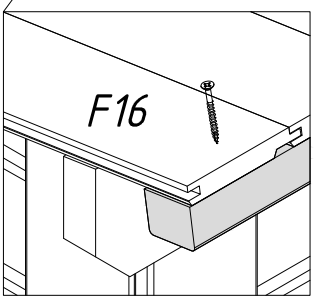

Pos 27	2 pcs
Pos 28	4 pcs
F14	20 pcs

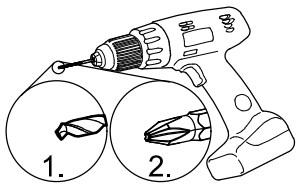

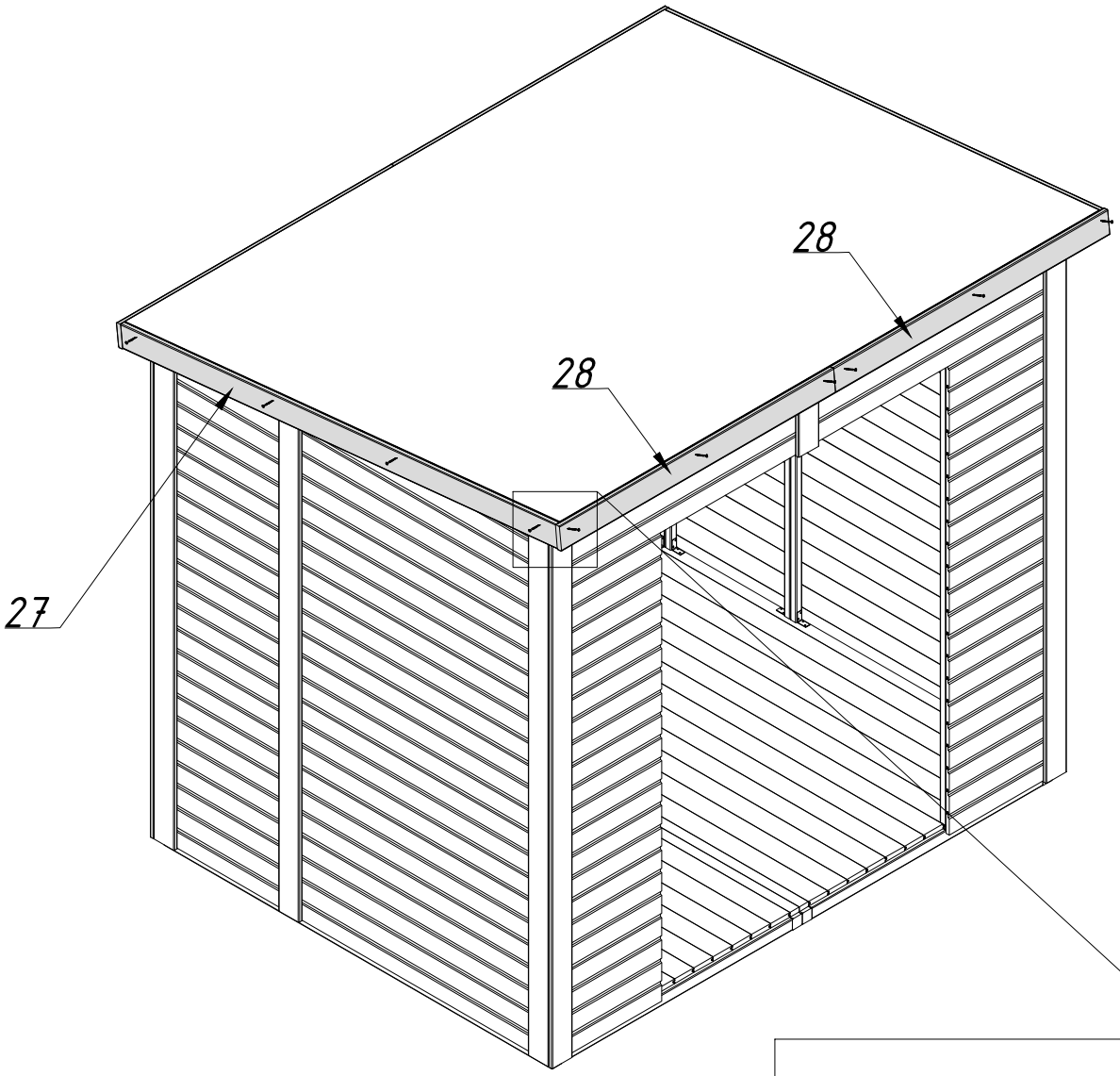

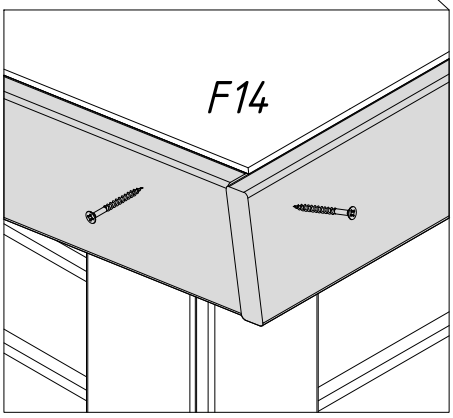

Pos 29 2 pcs
F14 10 pcs

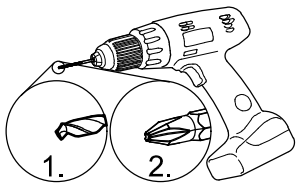

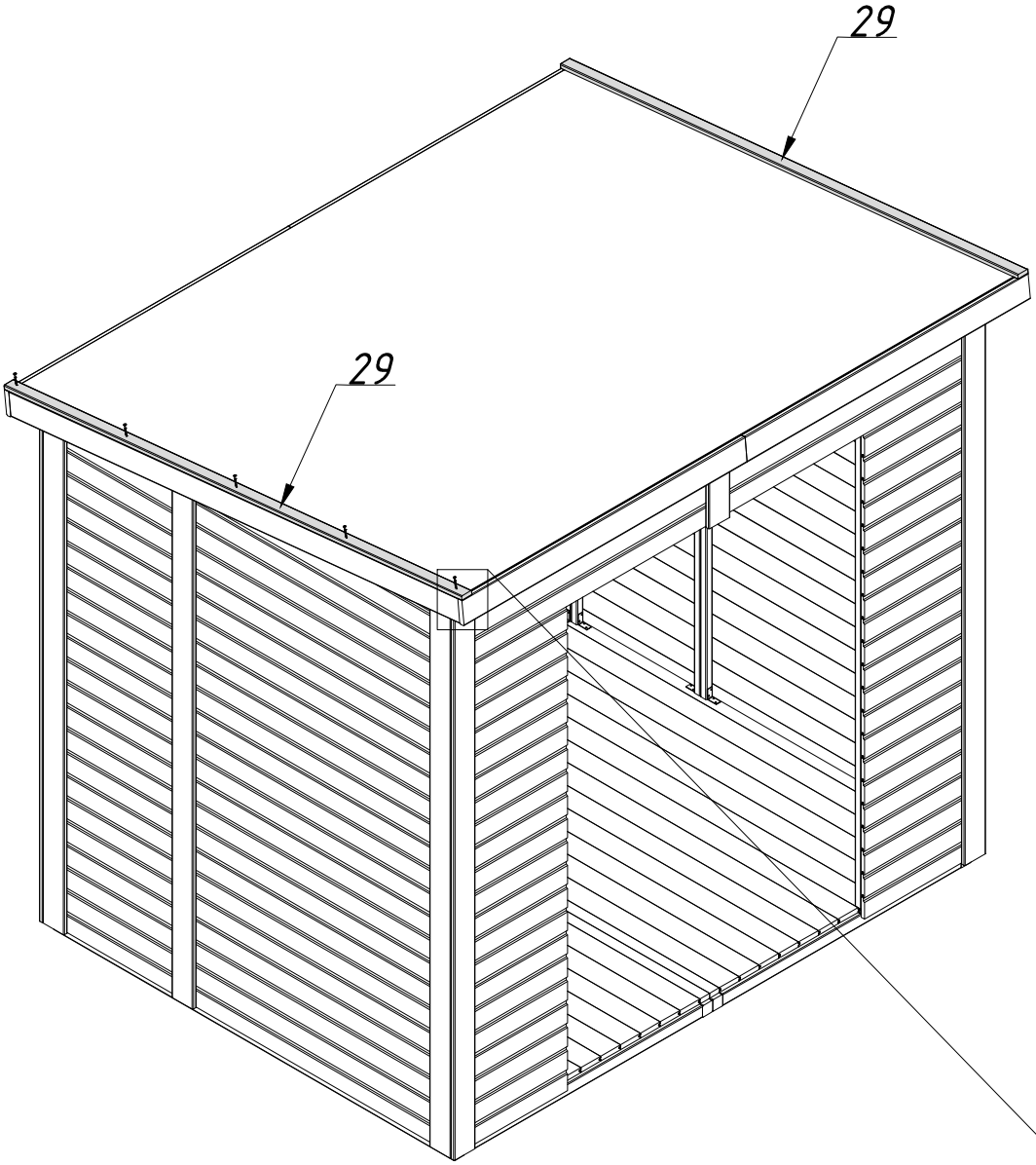

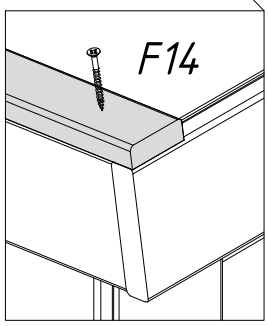

Pos 30 2 pcs
Pos 31 1 pcs
F20 14 pcs

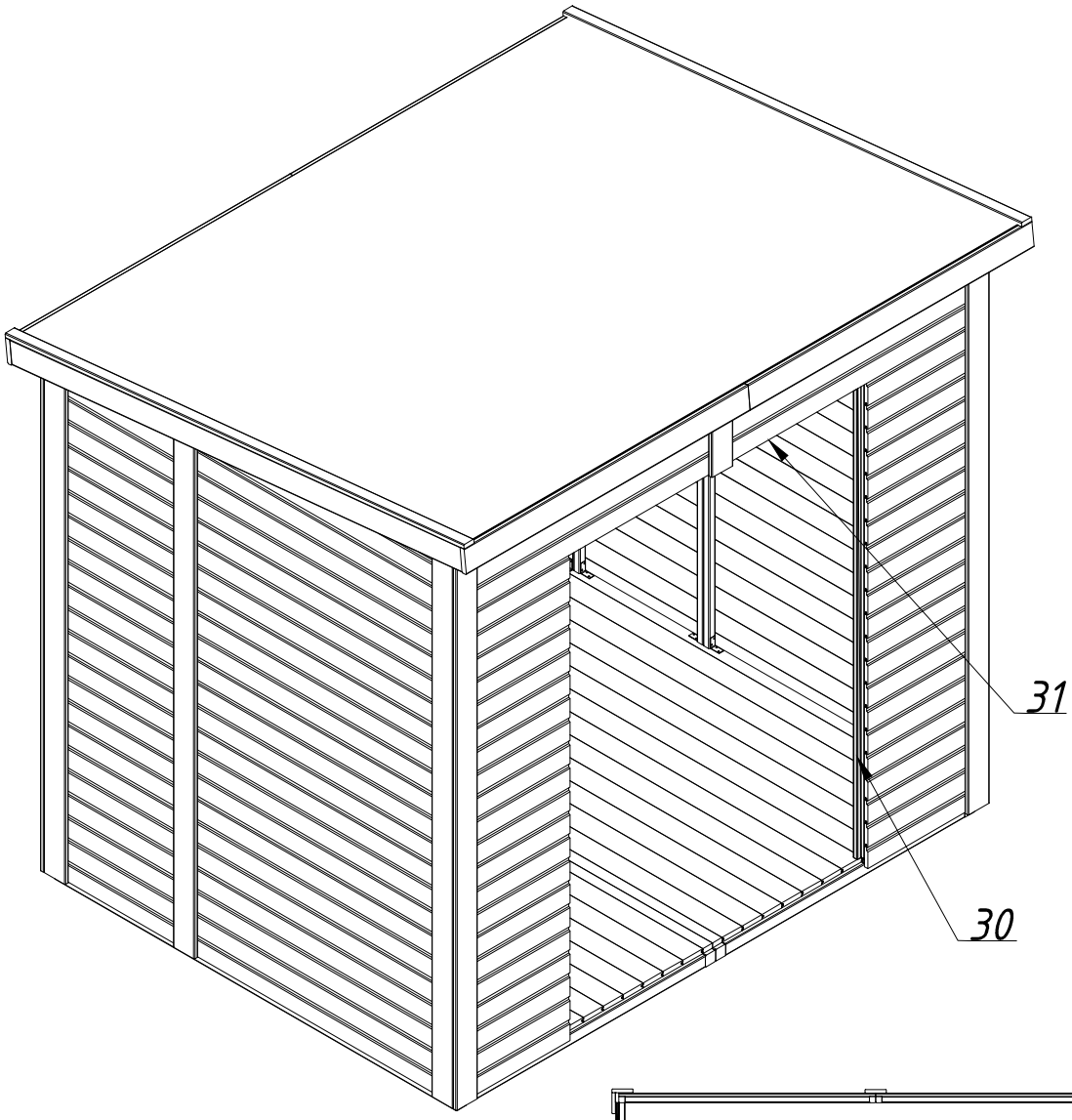

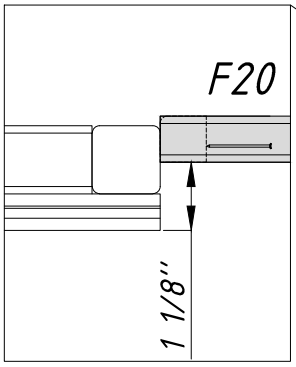

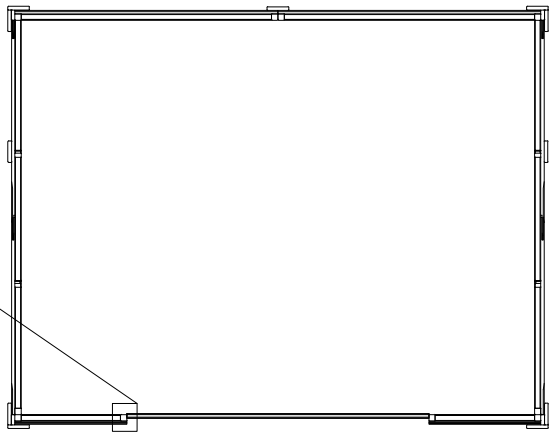

14.a

Pos 10	1 pcs
Pos 11	1 pcs
Pos 32	4 pcs
Pos 33	4 pcs
Pos 34	4 pcs
Pos 35	4 pcs
Pos 36	2 pcs
Pos 37	2 pcs
F1	1 pcs
F2	1 pcs
F3	1 pcs
F4	1 pcs
F5	1 pcs
F6	2 pcs
F17	5 pcs
F20	54 pcs

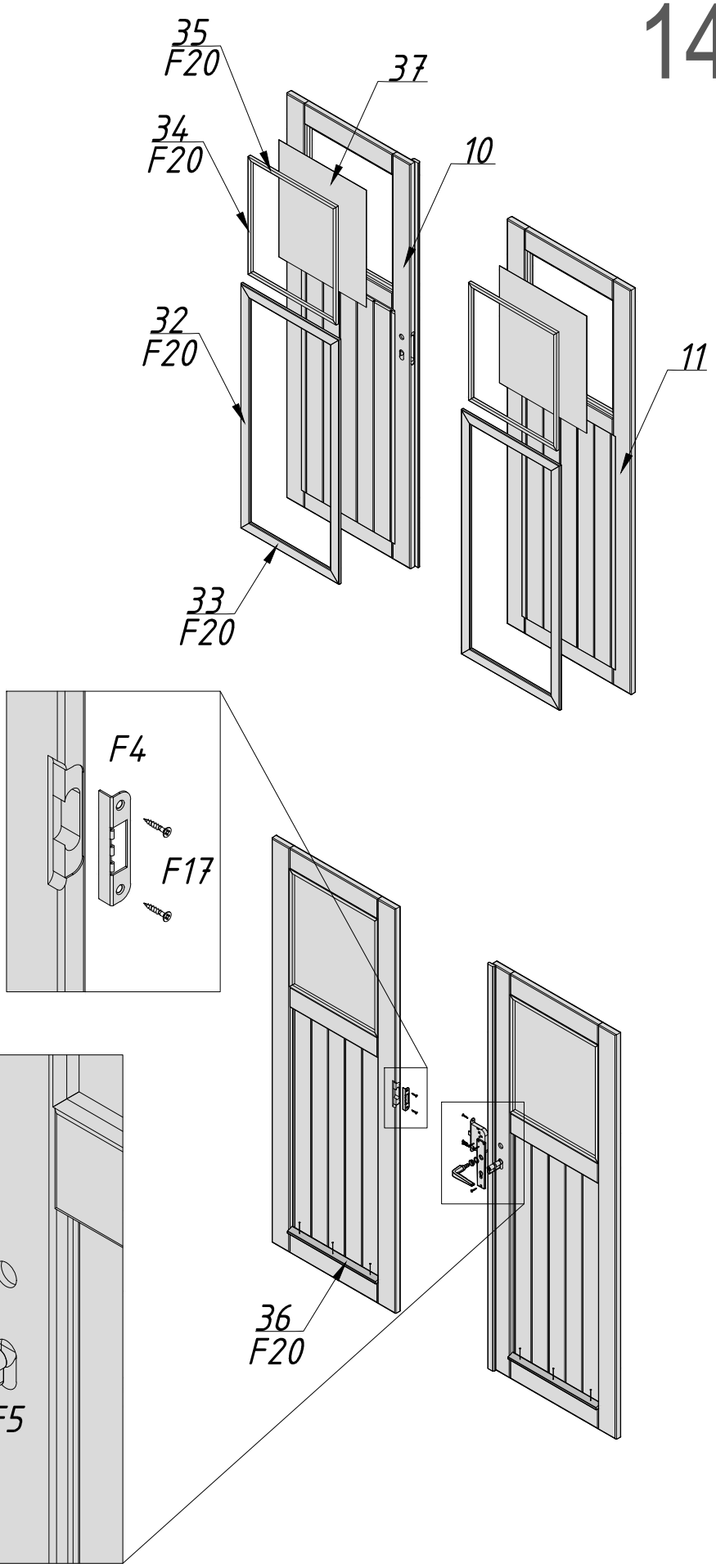

14.b

Adjustable lock frame which is suitable for both left hand or right hand doors. Lock handing can easily be changed by pulling out the latch bolt and turning it 180° to fit your requirements.

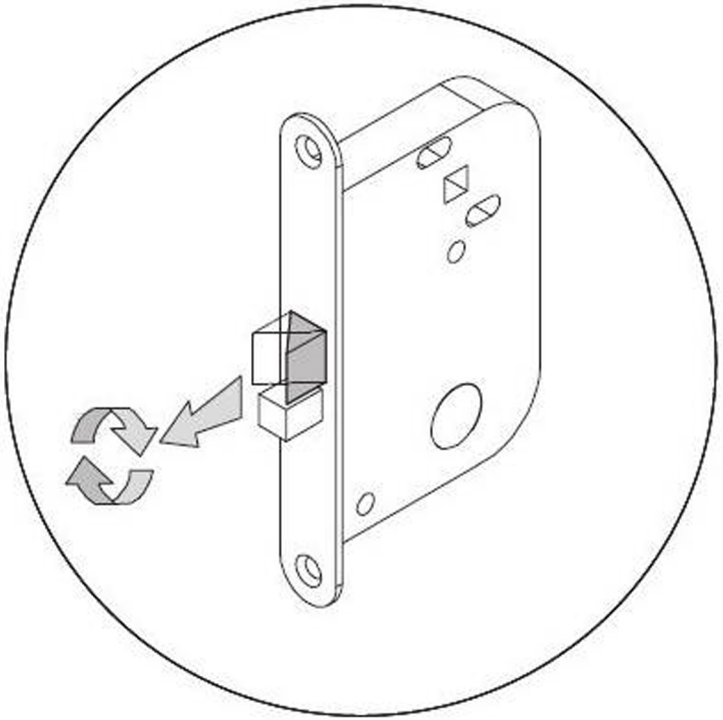

Pos 10	1 pcs
Pos 11	1 pcs
F8	6 pcs
F15	18 pcs
F17	24 pcs

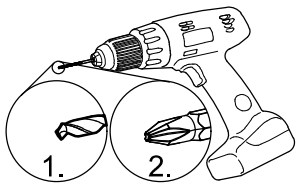

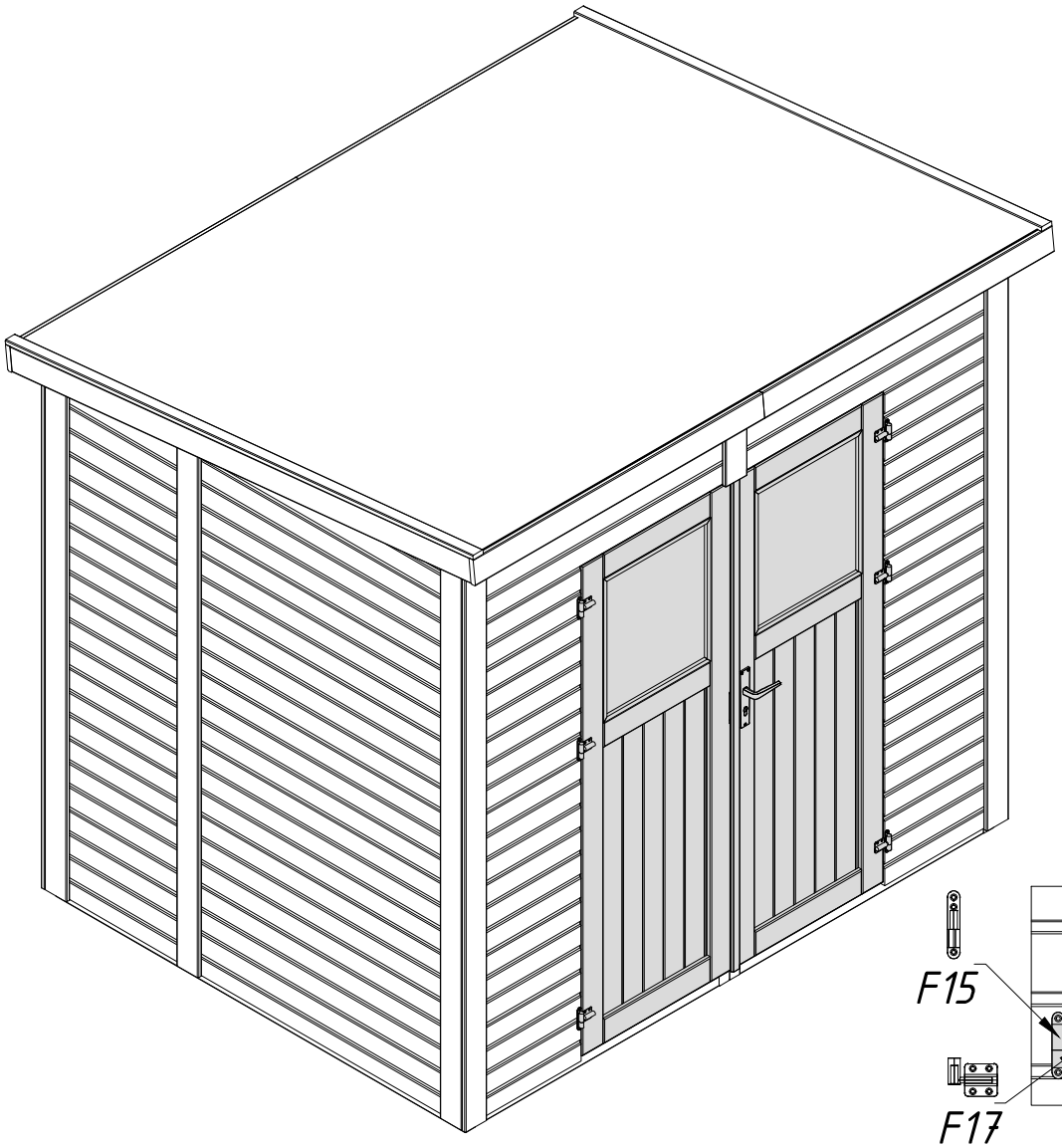

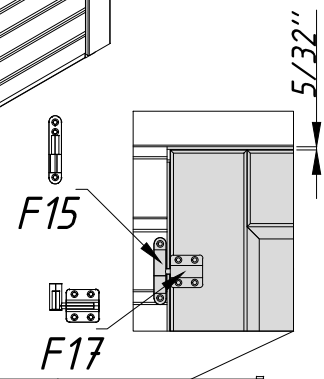

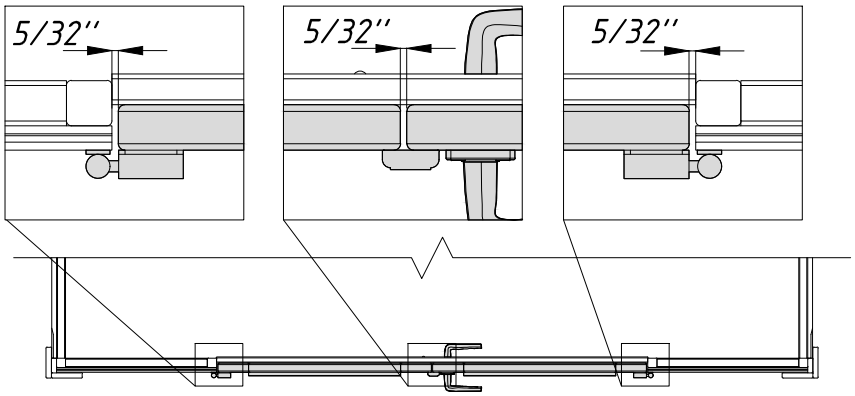

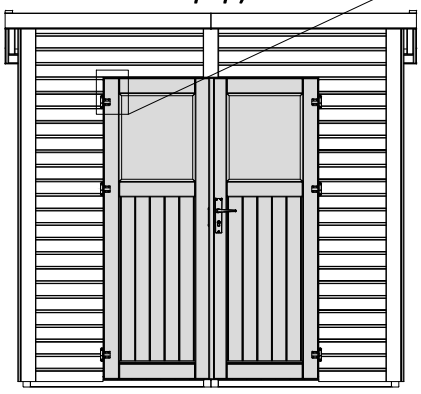

F7 2 pcs
F18 16 pcs

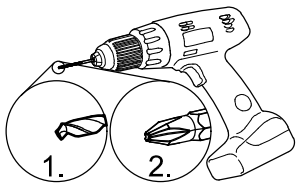

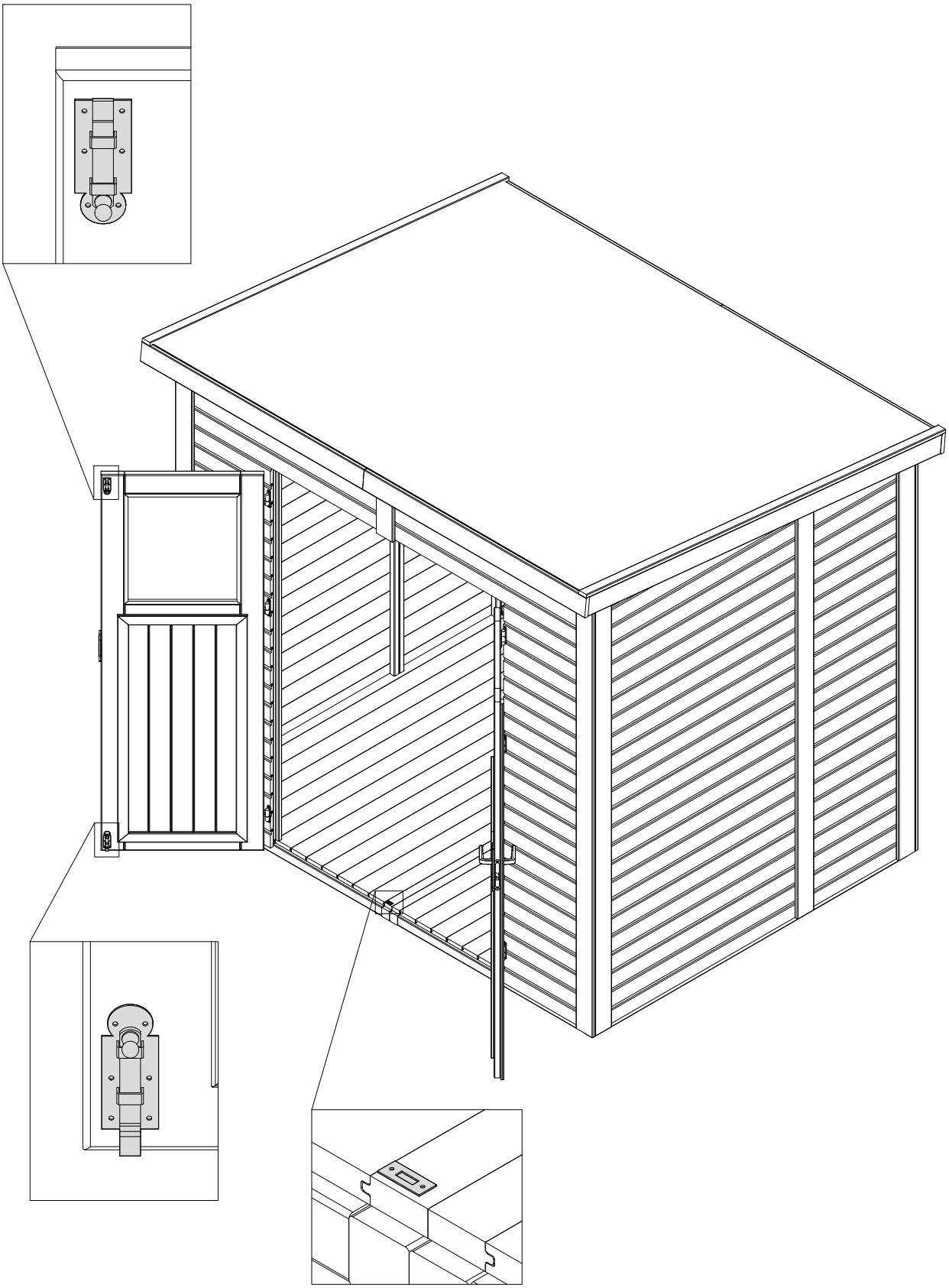

* OPTION

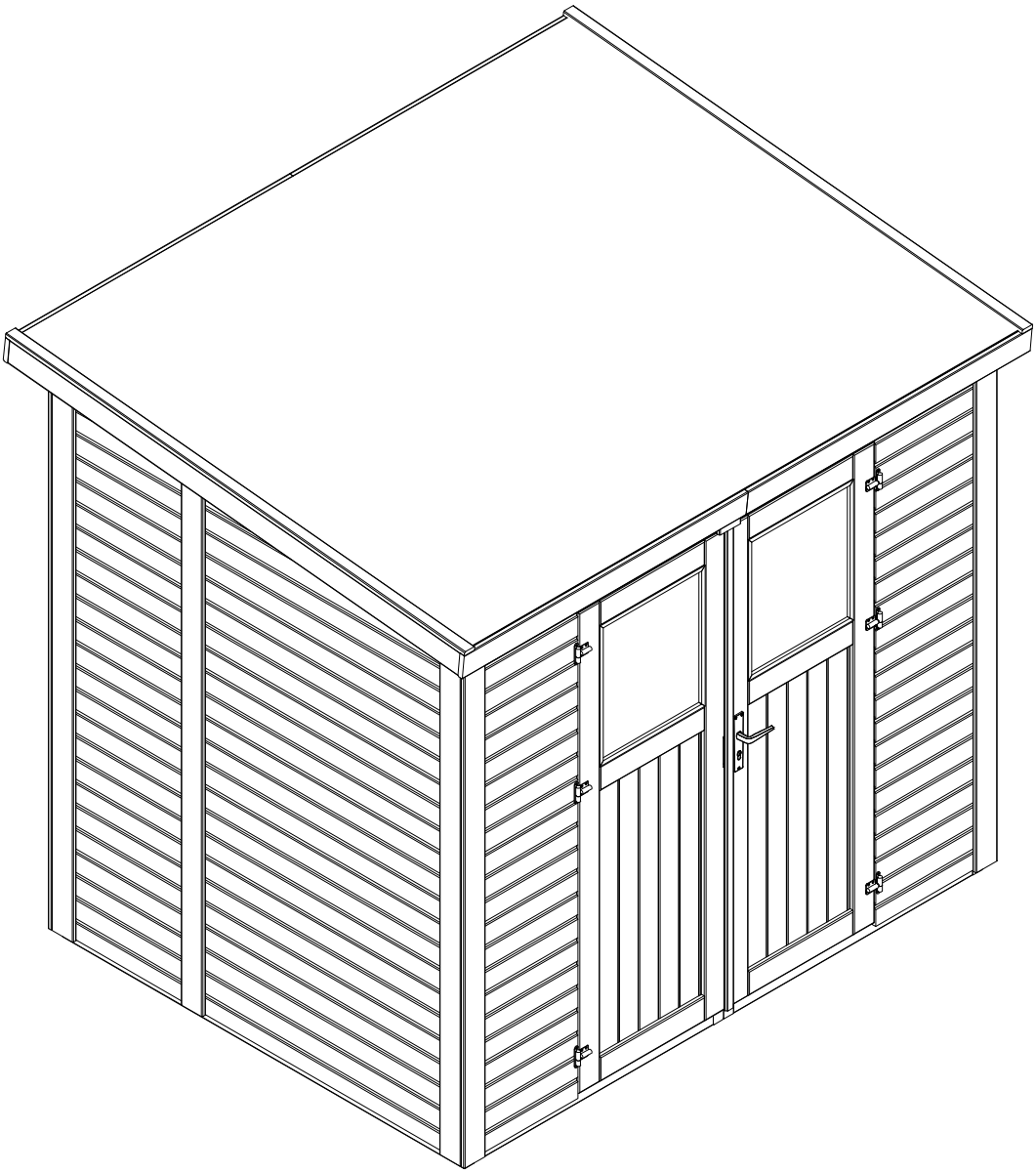

Pos 14

Pos 16 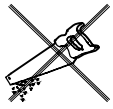

Pos 19