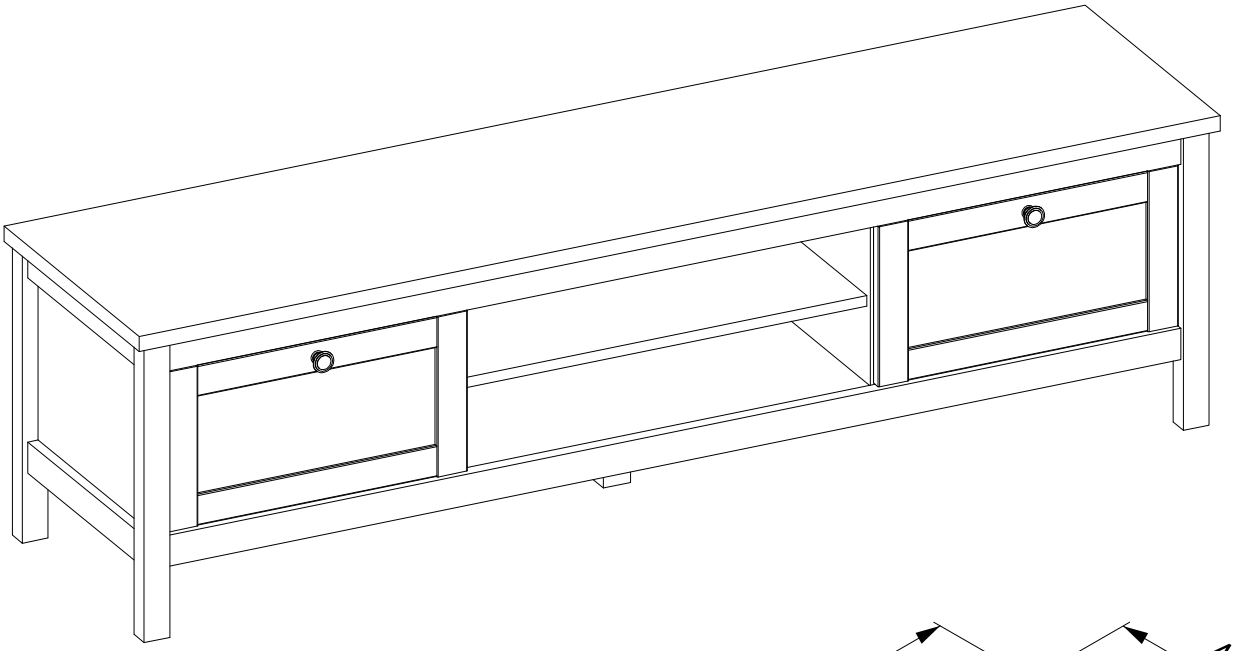

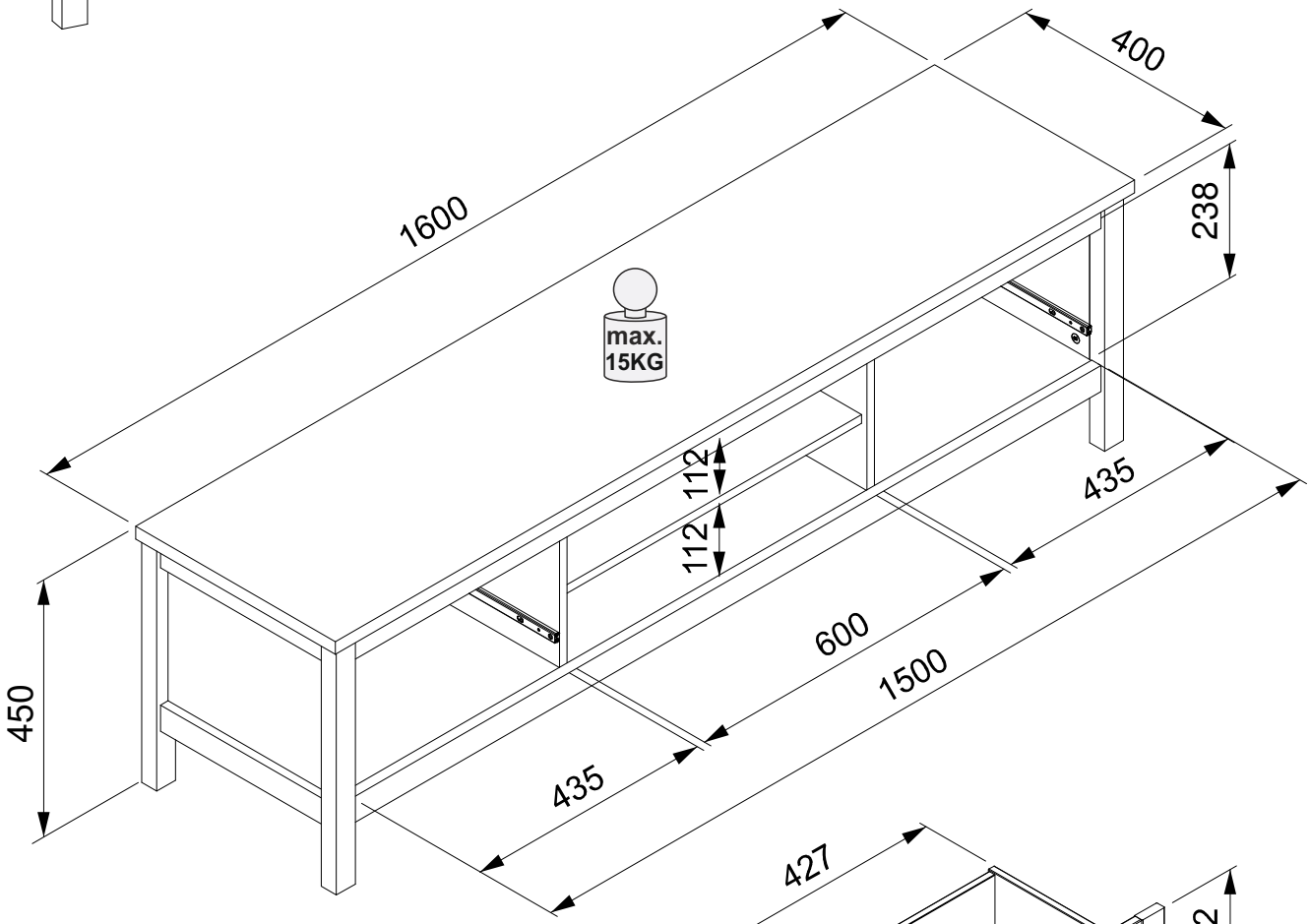
1600
400
238
max.
15KG
112
112
435
600
1500
450
435

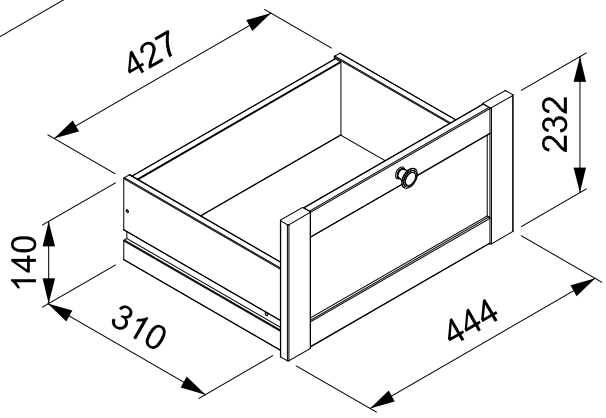
427
232
140
310
444

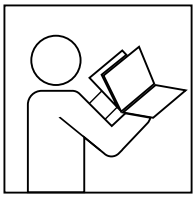

(D) Befolgen Sie stets die Anleitung des Herstellers!
(GB) Please generally follow the manufacturer's instructions!
(FR) Suivez toujours les instructions du fabricant!
(NL) Volg steeds de handleiding van de producent!
(ES) Siga siempre las instrucciones del fabricante!
(PL) Stale przestrzegaj instrukcji producenta!

(RU) Всегда следуйте инструкции производителя!
(IT) Seguire sempre le istruzioni del produttore!
(HU) Mindig tartsa be a gyártó utasításait!
(P) Siga sempre as instruções do fabricante!
(CZ) Vždy dodržujte pokyny výrobce!

(D) Verwenden Sie zur Reinigung nur ein feuchtes Tuch!
(GB) Please only clean with a damp cloth!
(FR) N'utilisez qu'un chiffon humide pour le nettoyage!
(NL) Gebruik voor de reiniging enkel een vochtige doek!
(ES) Para limpiar utilice sólo un paño húmedo!
(PL) Do czyszczenia używaj wilgotnej szmatki!

(RU) Для очистки используйте только влажную ткань!
(IT) Per la pulizia, utilizzare solo un panno umido!
(HU) A tisztításhoz elegendő egy nedves kendő használata!
(P) Para a limpeza use apenas um pano húmido!
(CZ) Pro čištění používejte pouze vlhký hadřík!

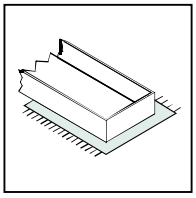

(D) Bauen Sie das Produkt auf einer Unterlage auf!
(GB) Please mount the product on a bottom support!
(FR) Montez le produit sur une base!
(NL) Monteer het product op een basis!
(ES) Monte el producto sobre una base!
(PL) Rozkładaj produkt na podkładce!

(RU) Собирайте изделие на подстилке!
(IT) Montare il prodotto su un supporto!
(HU) Az összeszereléskor helyezzen a termék alá megfelelő alátétet!
(P) Monte o produto numa superficie plana!
(CZ) Výrobek smontujte na pevném podkladu!

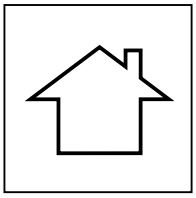

(D) Verwenden Sie das Produkt nur in Innenräumen!
(GB) Please exclusively use the product indoors!
(FR) N'utilisez le produit qu'à l'intérieur!
(NL) Gebruik het product enkel binnenshuis!
(ES) Utilice el producto sólo en interiores!
(PL) Używaj produkt tylko w pomieszczeniach wewnętrznych!

(RU) Используйте изделие только во внутренних помещениях!
(IT) Utilizzare il prodotto solo in ambienti interni!
(HU) A termék csak bel terekben használható!
(P) Use o produto apenas no interior!
(CZ) Používejte výrobek pouze uvnitř!

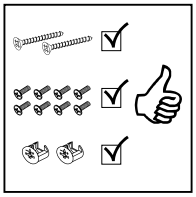

(D) Legen Sie die Beschläge zusammen und prüfen Sie die Vollständigkeit!
(GB) Please join the fittings and verify their completeness!
(FR) Pliez les raccords ensemble et vérifier qu'ils sont complets!
(NL) Leg de onderdelen samen en controleer de volledigheid!
(ES) Junte los accesorios y compruebe que están todos!
(PL) Rozłóż poszczególne części i sprawdź kompletność!

(RU) Положите фурнитуру в одно место и проверьте комплектность!
(IT) Mettere insieme le guarnizioni e verificarne la completezza!
(HU) Állítsa össze a sarokvasakat, és ellenőrizze, hogy épek-e!
(P) Coloque os encaixes juntos e verifique se estão completos!
(CZ) Složte armatury a zkontrolujte úplnost!

(D) Bei fehlenden Teilen kontaktieren Sie den Hersteller!
(GB) If parts are missing, please turn to the manufacturer!
(FR) En cas de pièces manquantes, veuillez contacter le fabricant!
(NL) Contacteer de fabrikant als er onderdelen ontbreken!
(ES) En el caso de que falten piezas, póngase en contacto con el fabricante!
(PL) W razie braku części skontaktuj się z producentem!

(RU) При отсутствии каких-либо частей обратитесь к производителю!
(IT) In caso di pezzi mancanti, contattare il produttore!
(HU) Ha hiányozna valamelyik elem, lépjen kapcsolatba a gyártóval!
(P) Em caso de peças em falta, entre em contato com o fabricante!
(CZ) Pro chybějící díly kontaktujte výrobce!

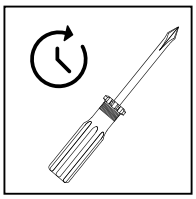

(D) Ziehen Sie die Schrauben nach einiger Zeit des Gebrauchs erneut fest!
(GB) Please re-tighten the screws after having used the product for a while!
(FR) Resserrer les vis après un certain temps d'utilisation!
(NL) Draai de schroeven na een zekere gebruikstijd opnieuw vast!
(ES) Asegure de nuevo los tornillos tras usarlo durante un tiempo!
(PL) Po pewnym czasie użytkowania ponownie dokręć śruby!

(RU) Спустя некоторое время использования подкрутите гайки!
(IT) Stringere nuovamente le viti dopo un certo periodo di utilizzo!
(HU) A használat során némi idő elteltével húzza meg újra a csavarokat!
(P) Reaperte os parafusos após algum tempo de uso!
(CZ) Po určité době používání šrouby znovu utáhněte!

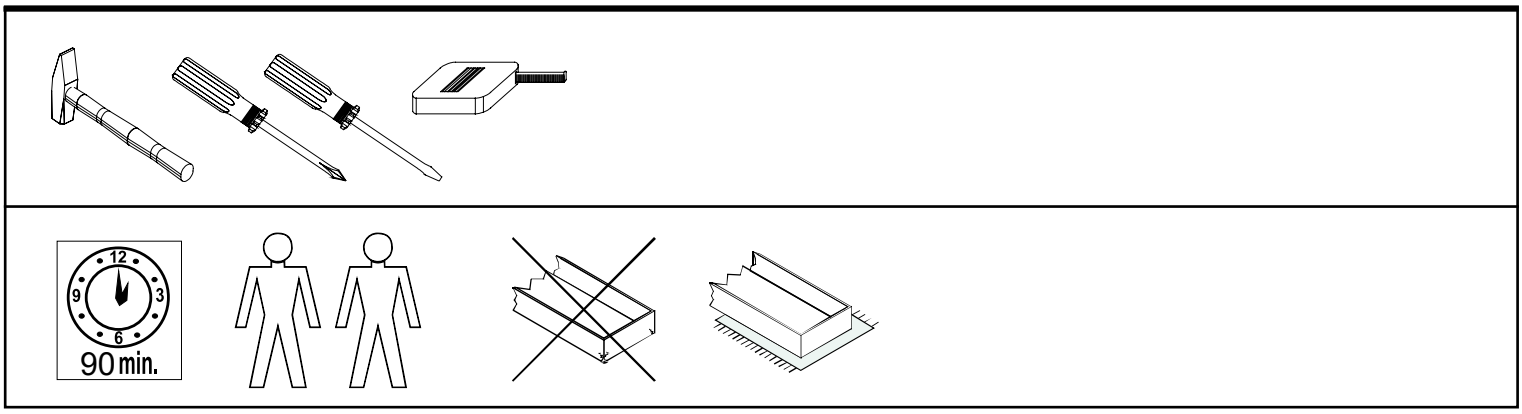

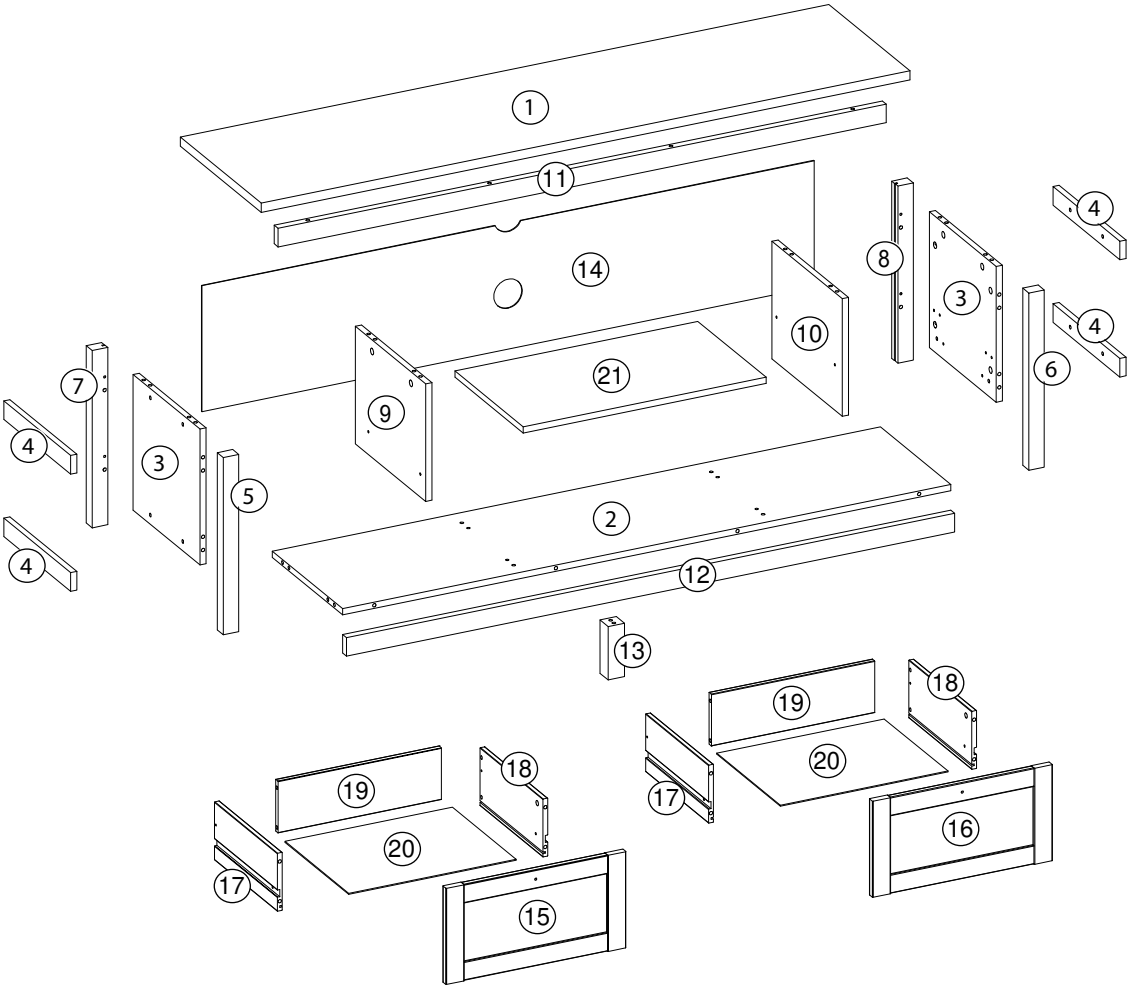

Dimensions / Abmessung in mm/		
1	1 x	1600 x 400 x 22
2	1 x	1500 x 347 x 15
3	2 x	330 x 330 x 15
4	4 x	330 x 45 x 15
5	1 x	428 x 30 x 38
6	1 x	428 x 30 x 38
7	1 x	428 x 30 x 38
8	1 x	428 x 30 x 38
9	1 x	347 x 286 x 15
10	1 x	347 x 286 x 15
11	1 x	1500 x 45 x 19
12	1 x	1500 x 45 x 19
13	1 x	129 x 40 x 40
14	1 x	1510 x 306 x 2,5
15	1 x	444 x 234 x 16
16	1 x	444 x 234 x 16
17	2 x	310 x 140 x 12
18	2 x	310 x 140 x 12
19	2 x	403 x 125 x 12
20	2 x	413 x 314 x 2,5
21	1 x	559 x 337 x 15

BOX 1	1, 2, 11, 12, 14, 2x20
BOX 2	2x3, 4x4, 5, 6, 7, 8, 9, 10, 13, 15, 16, 2x17, 2x18, 2x19, 21

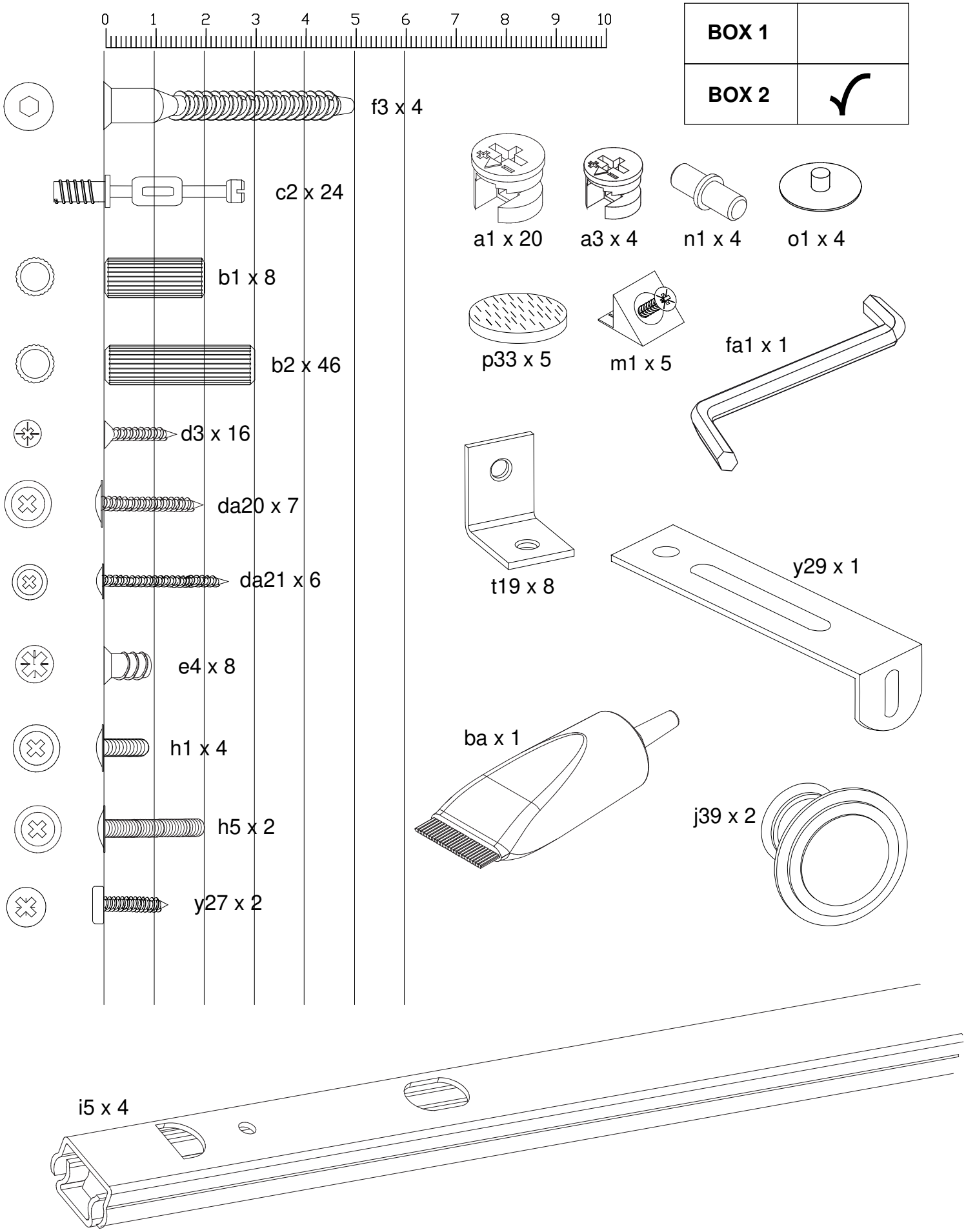
0 1 2 3 4 5 6 7 8 9 10
BOX 1
BOX 2
f3 x 4
c2 x 24
b1 x 8
b2 x 46
d3 x 16
da20 x 7
da21 x 6
e4 x 8
h1 x 4
h5 x 2
y27 x 2
a1 x 20
a3 x 4
n1 x 4
o1 x 4
p33 x 5
m1 x 5
fa1 x 1
t19 x 8
y29 x 1
ba x 1
j39 x 2
i5 x 4

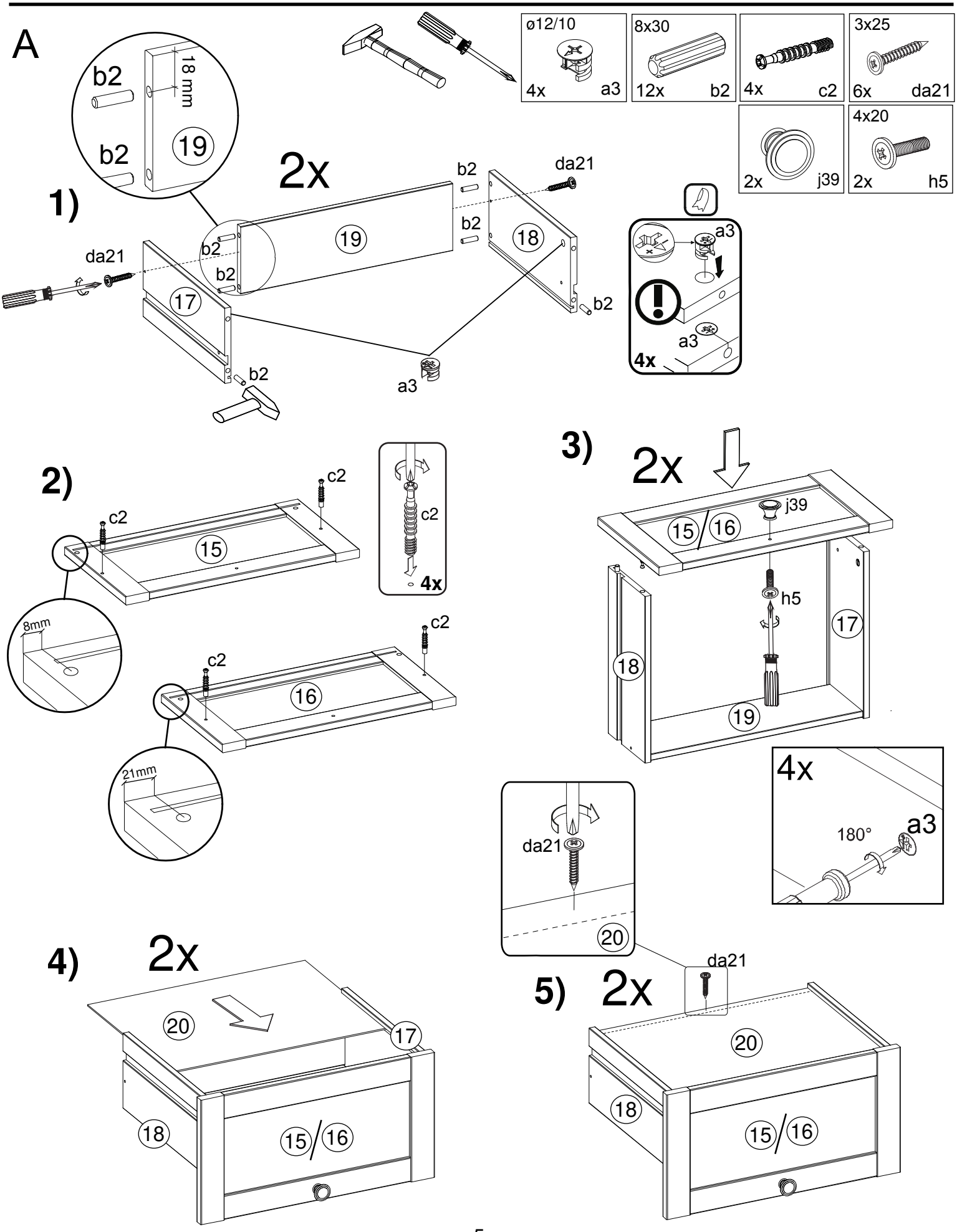
A
b2
18 mm
b2
19
2x
1)
da21
b2
b2
b2
17
19
b2
da21
b2
18
b2
a3
b2
a3
4x
2)
c2
c2
15
8mm
c2
4x
c2
c2
16
21mm
3)
2x
j39
15/16
h5
17
18
19
4x
180°
a3
da21
20
4)
2x
20
17
18
15/16
5)
2x
da21
20
18
15/16
ø12/10
4x
a3
8x30
12x
b2
4x
c2
3x25
6x
da21
2x
j39
4x20
2x
h5

B

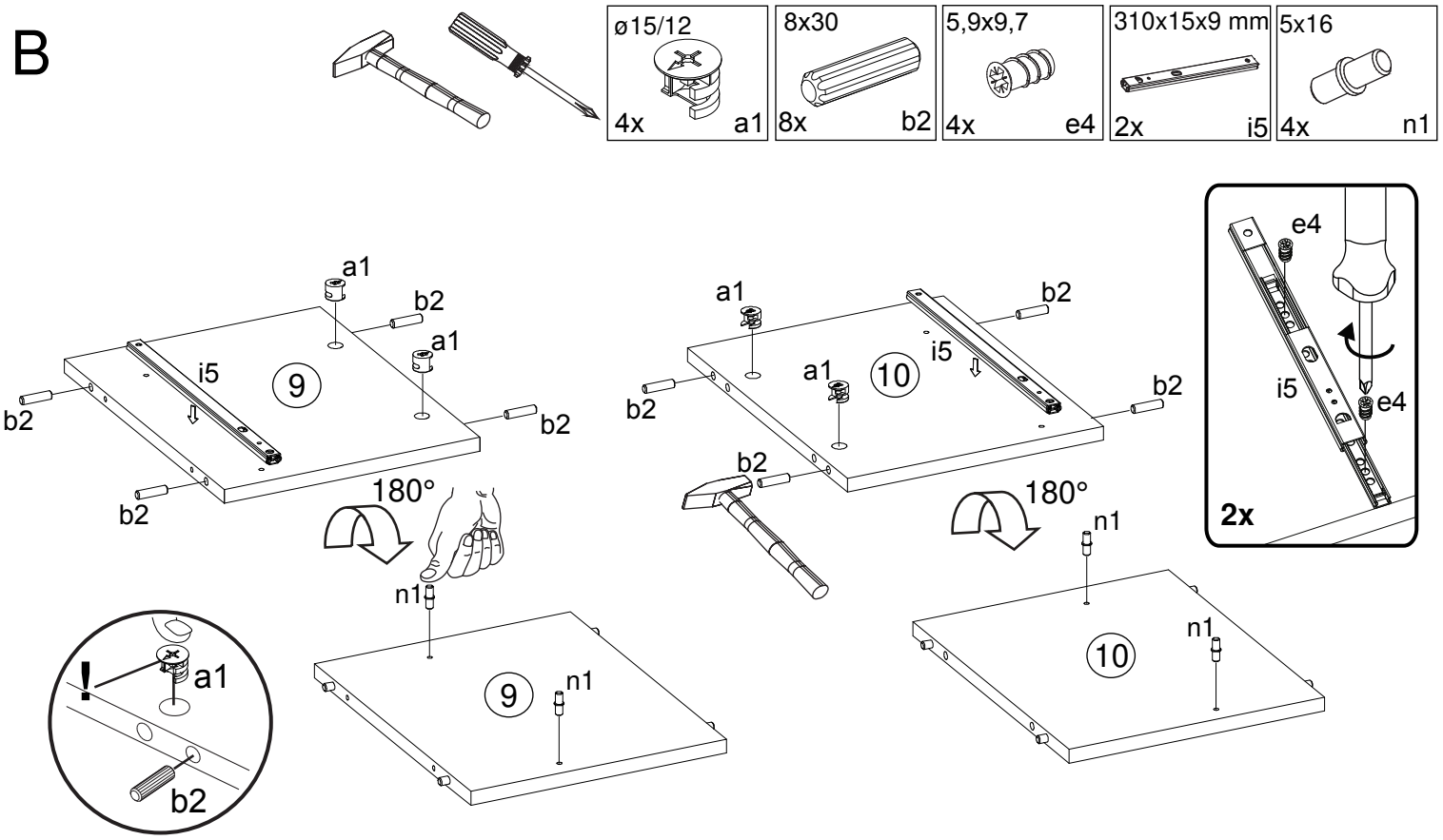
ø15/12
4x
a1
8x30
8x
b2
5,9x9,7
4x
e4
310x15x9 mm
2x
i5
5x16
4x
n1
a1
b2
a1
i5
9
b2
b2
b2
180°
n1
9
n1
!
a1
b2
a1
b2
i5
10
a1
b2
b2
b2
180°
n1
10
n1
e4
i5
e4
2x

C

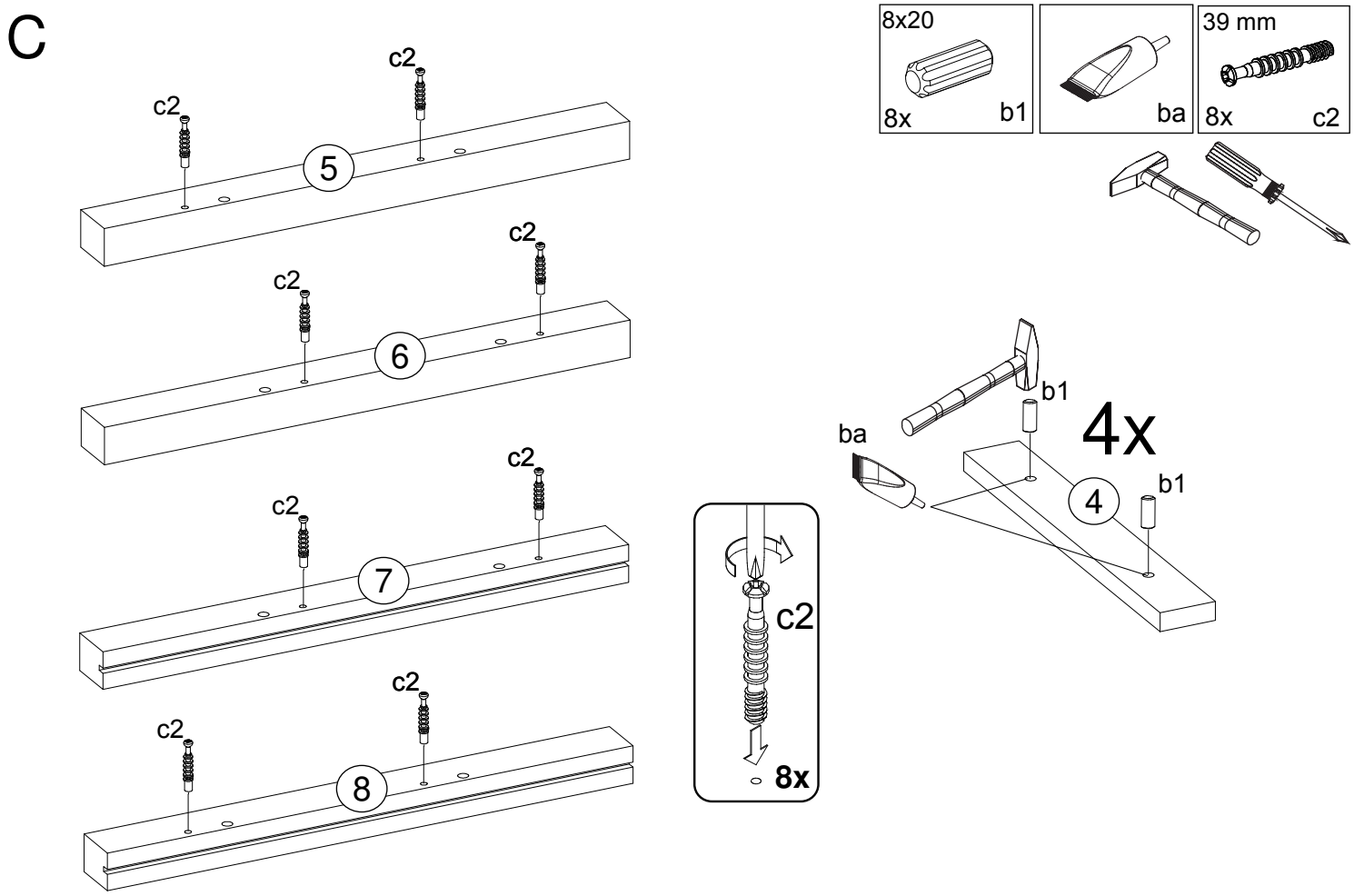
8x20
8x
b1
ba
39 mm
8x
c2
c2
c2
5
c2
c2
6
c2
c2
7
c2
c2
8
c2
8x
b1
ba
4x
4
b1

D

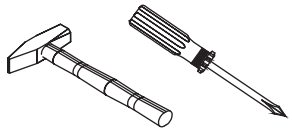

ba	ø15/12 6x a1	8x30 6x b2	39 mm 2x c2	5,9x9,7 2x e4	310x15x9 mm 1x i5

ø18 2x o1

1)

ba ba 4 4 3

180°

2)

b2 a1 c2 b2 a1 a1 c2 b2 a1 a1 3 a1 b2 b2 b2 b2

c2 2x

! a1 b2

3)

6 3 8

4x 3

e4 i5 e4 1x 6

4)

i5 o1 3 o1 8 6

E

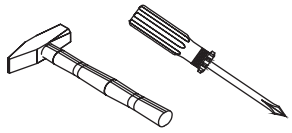

ba	ø15/12 6x a1	8x30 6x b2	39 mm 2x c2	5,9x9,7 2x e4	310x15x9 mm 1x i5

ø18 2x o1

1)

ba ba 4 4 3

180°

c2 2x

2)

b2 a1 a1 b2 a1 c2 c2 a1 a1 3 a1 b2 b2 b2 b2

! a1 b2

3)

7 3 5

4x 3

e4 i5 e4 1x 5

4)

7 3 o1 o1 5

F

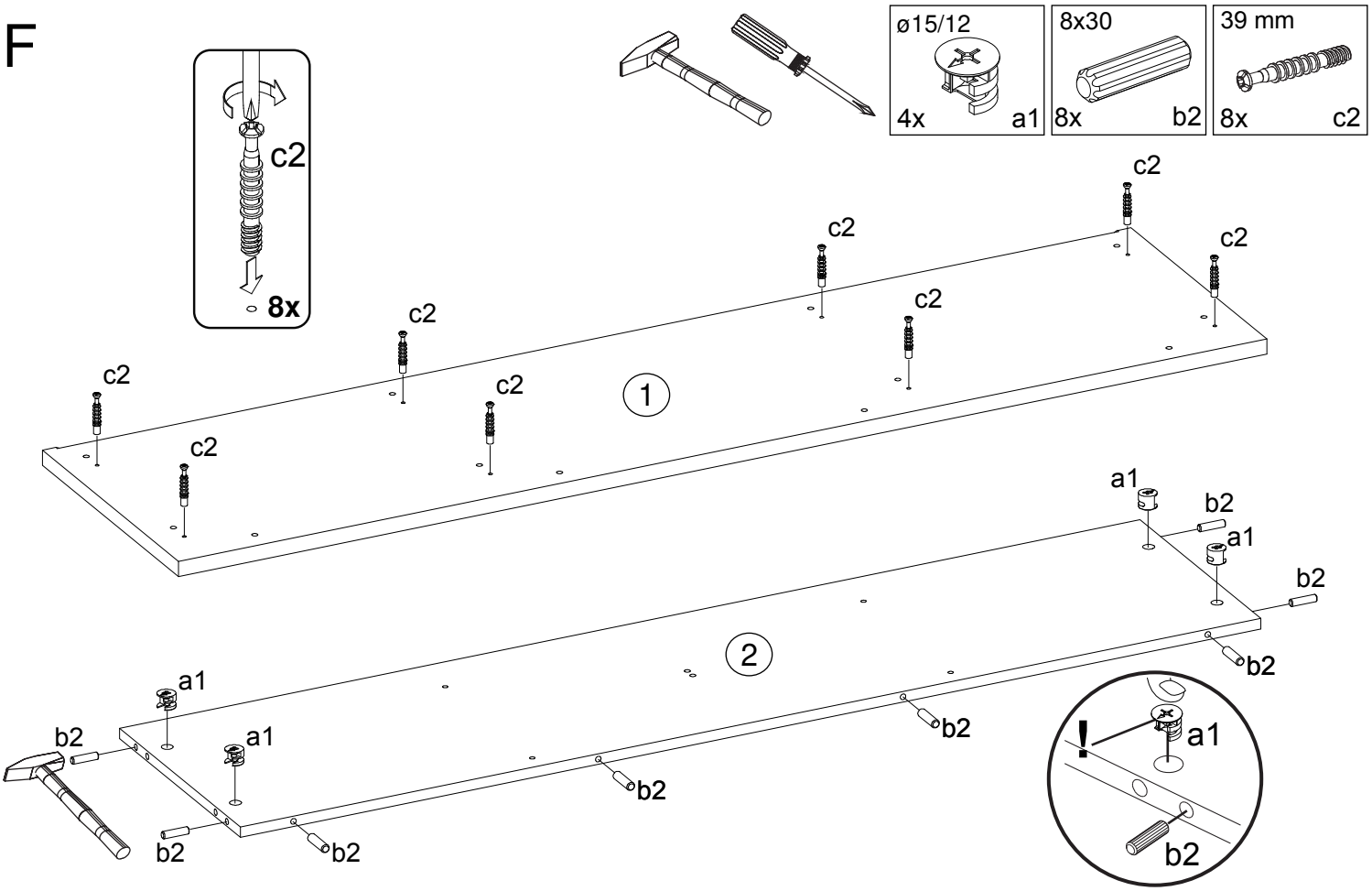
ø15/12
4x a1
8x30
8x b2
39 mm
8x c2
c2
8x
1
2
a1
b2
!

G

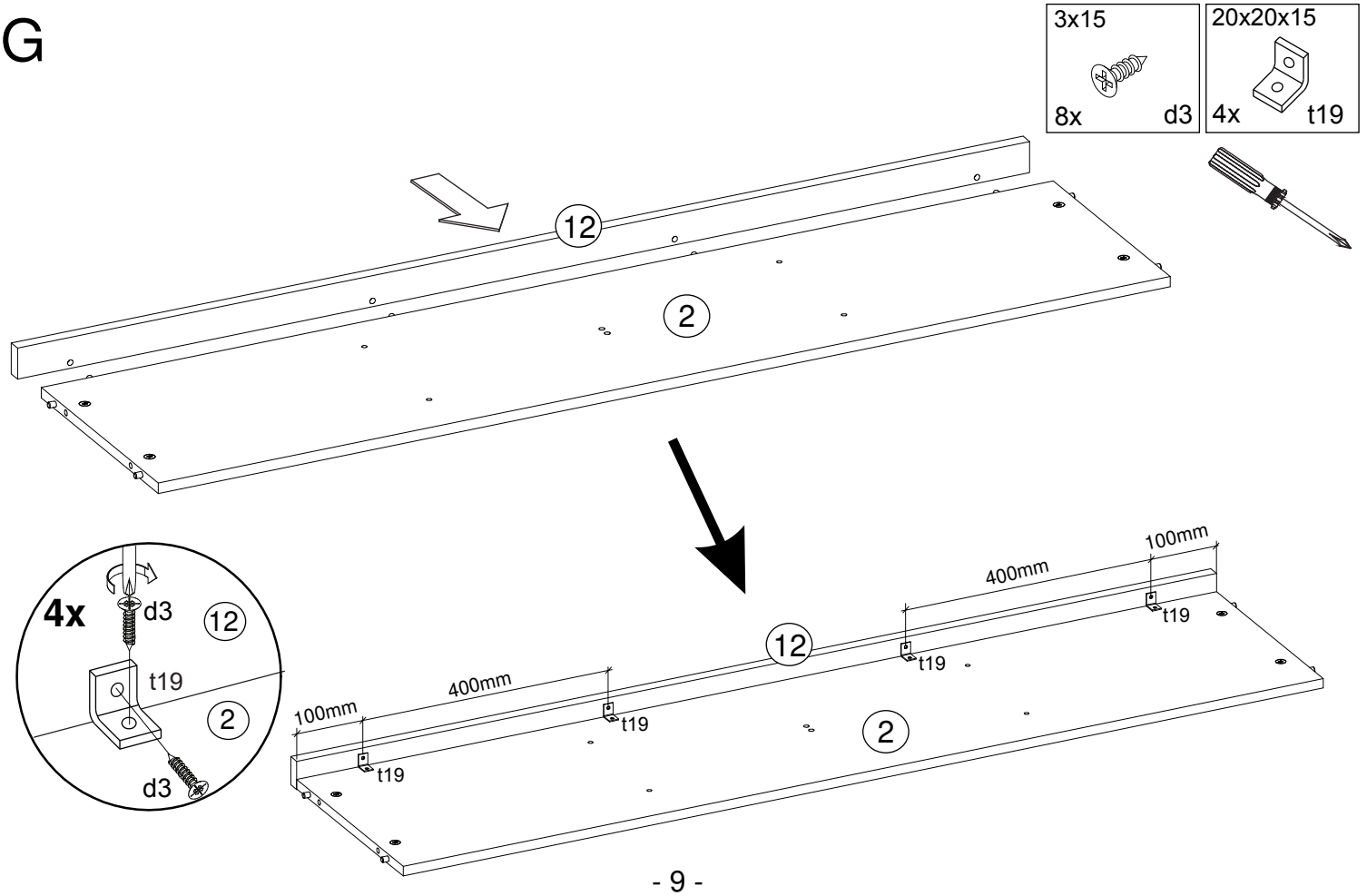
3x15
8x d3
20x20x15
4x t19
12
2
4x
d3
t19
100mm
400mm

H

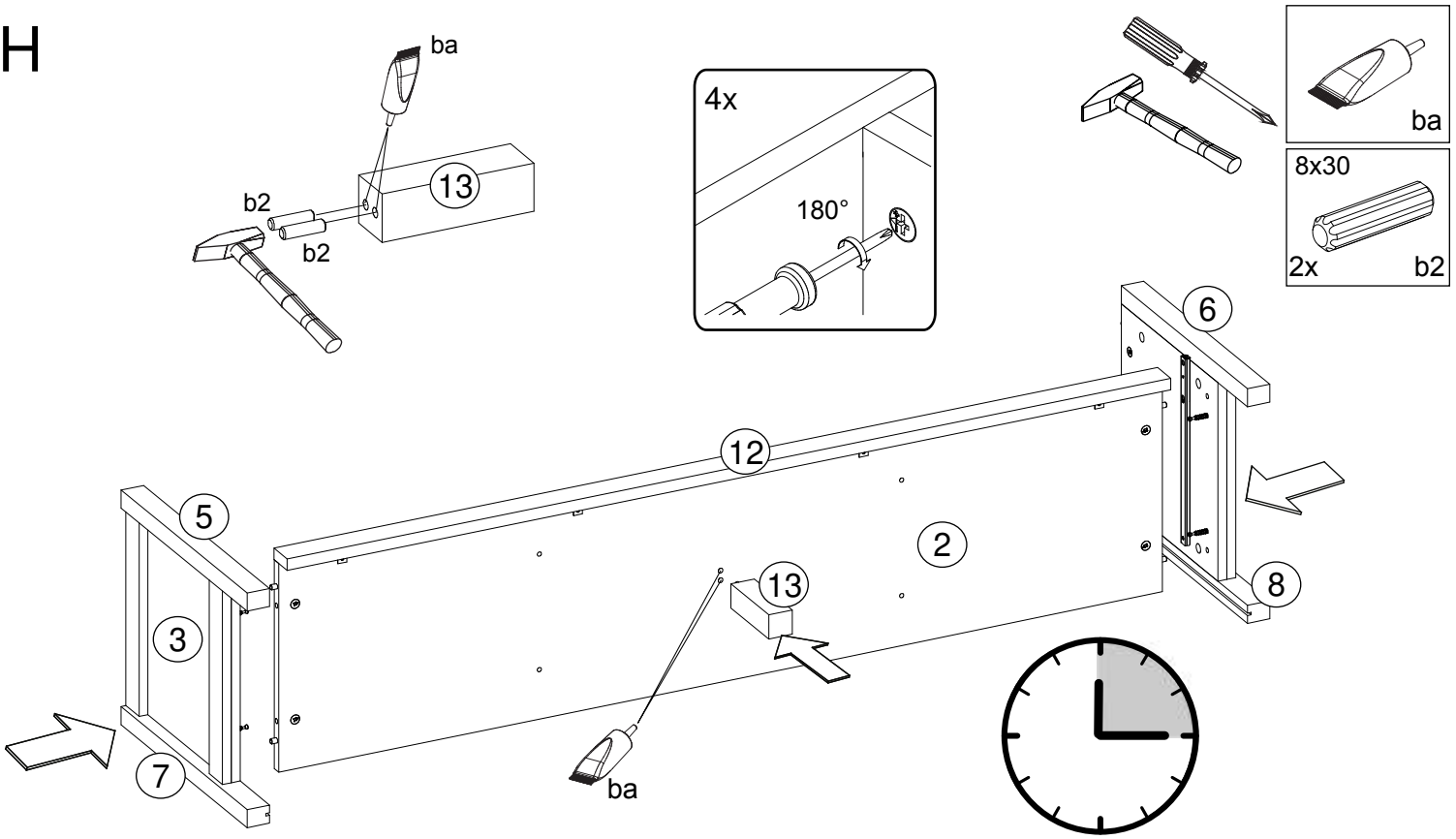
ba
13
b2
b2
4x
180°
ba
8x30
2x
b2
6
12
5
2
13
8
3
7
ba

I

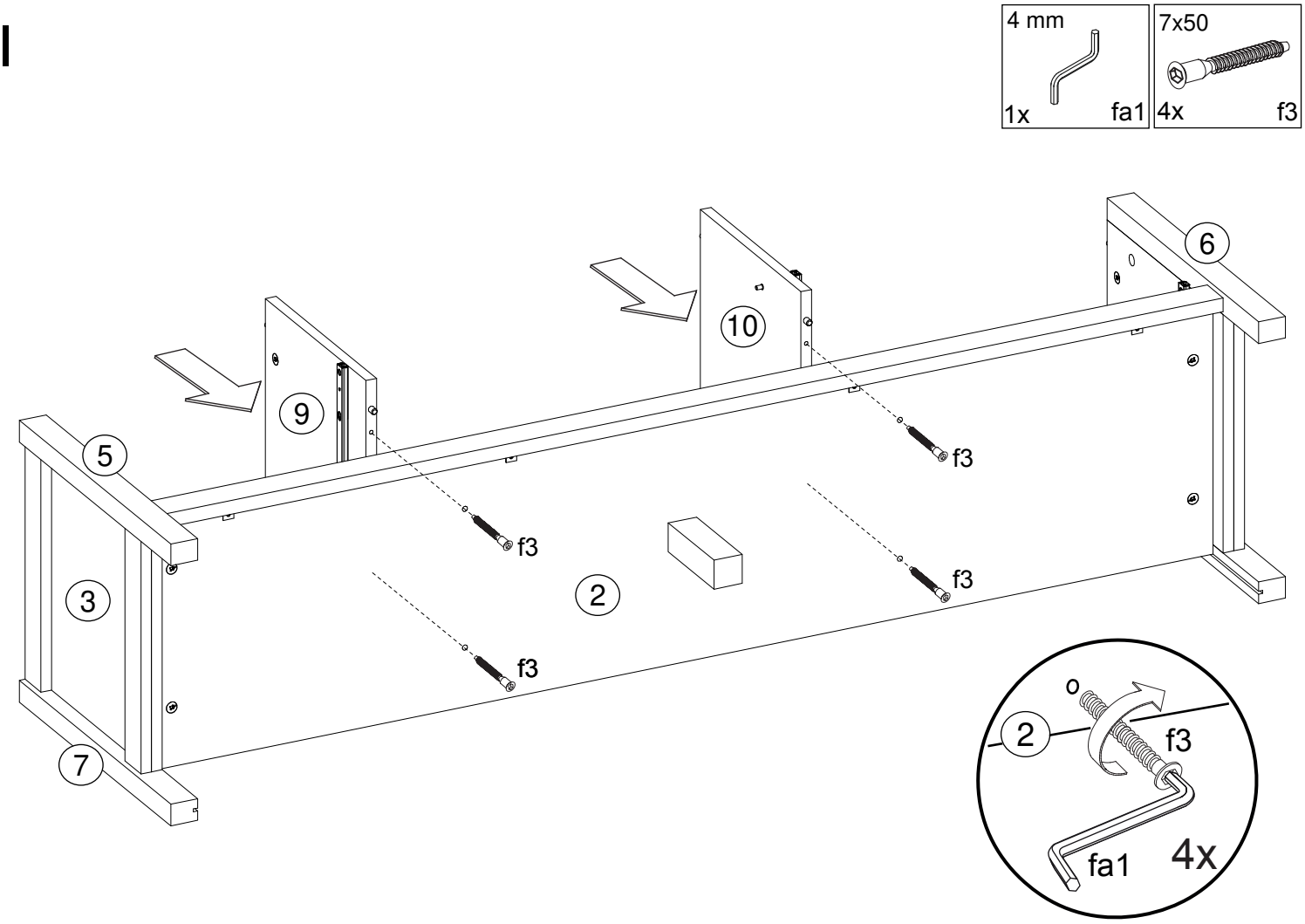
4 mm
1x
fa1
7x50
4x
f3
6
10
9
5
f3
f3
3
2
f3
7
o
2
f3
fa1
4x

J

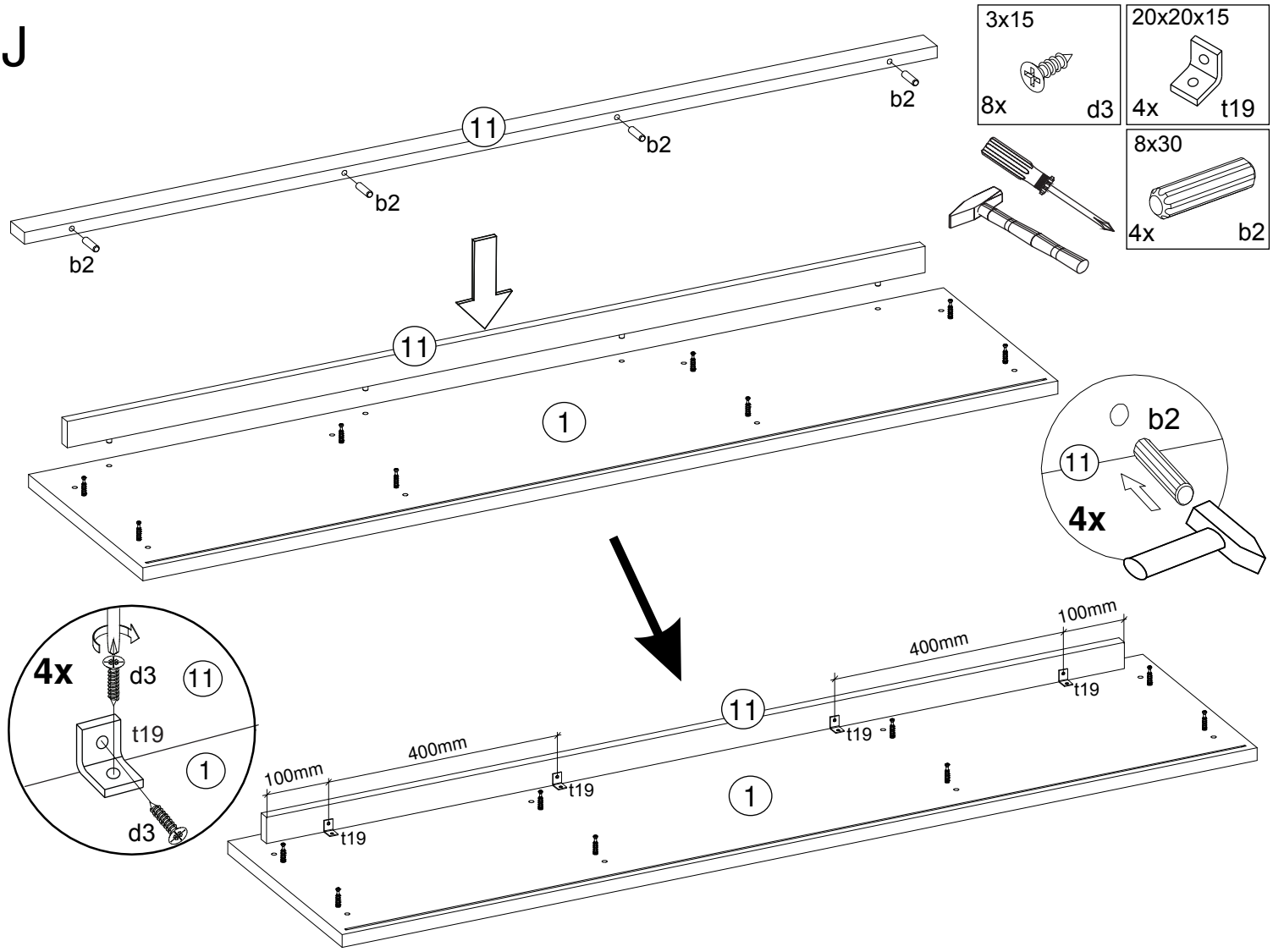
3x15
8x
d3
20x20x15
4x
t19
8x30
4x
b2
11
b2
b2
b2
11
1
b2
11
4x
4x
d3
11
t19
1
d3
100mm
400mm
100mm
400mm
11
t19
t19
t19
t19
1

K

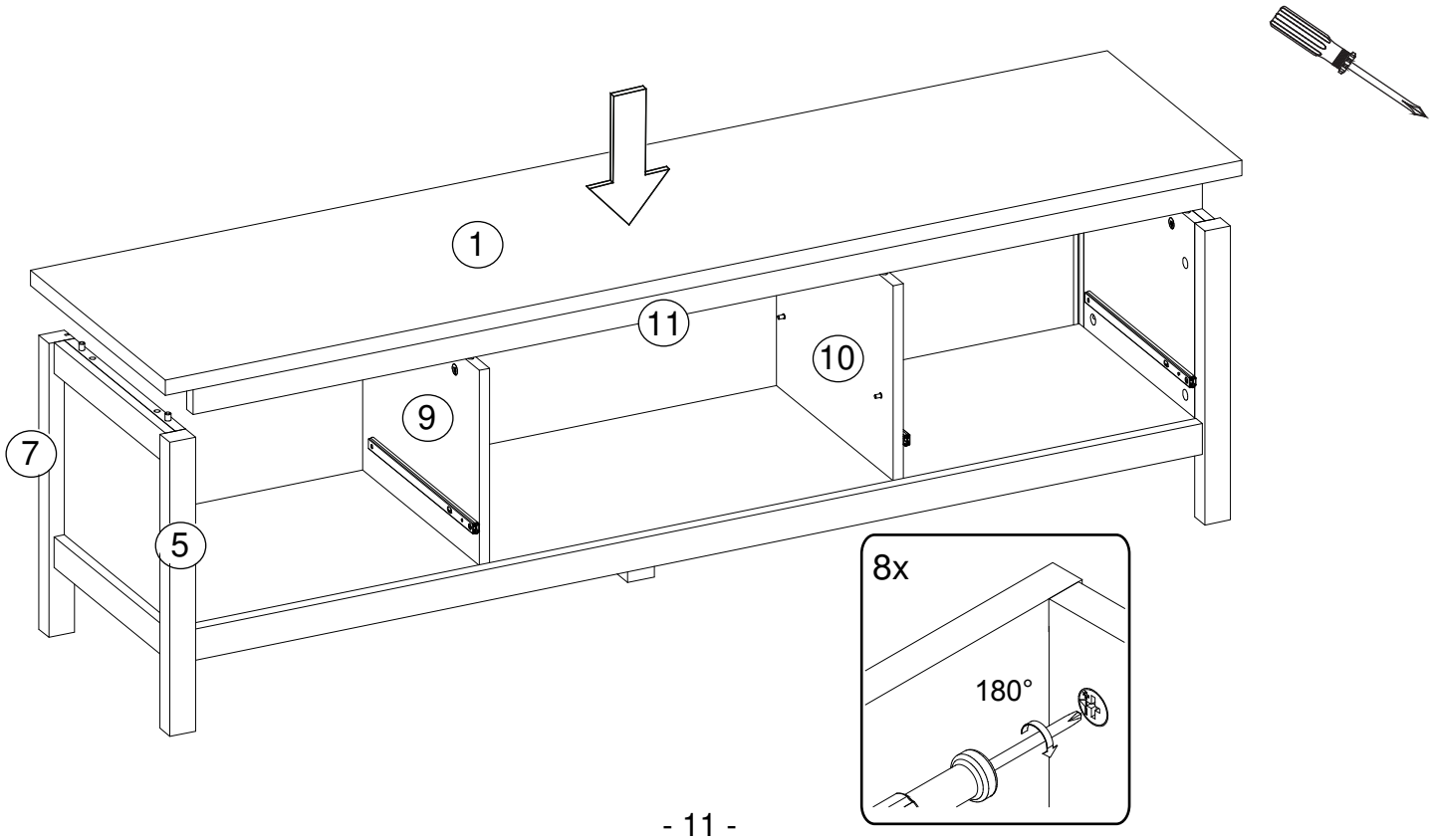
1
11
10
9
7
5
8x
180°

L

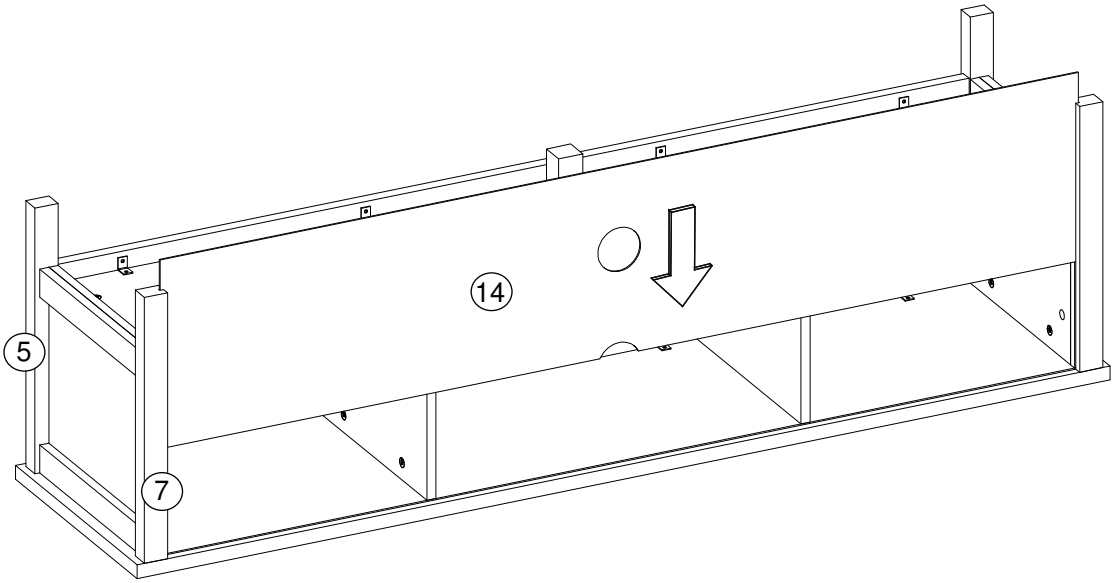
14
5
7

M

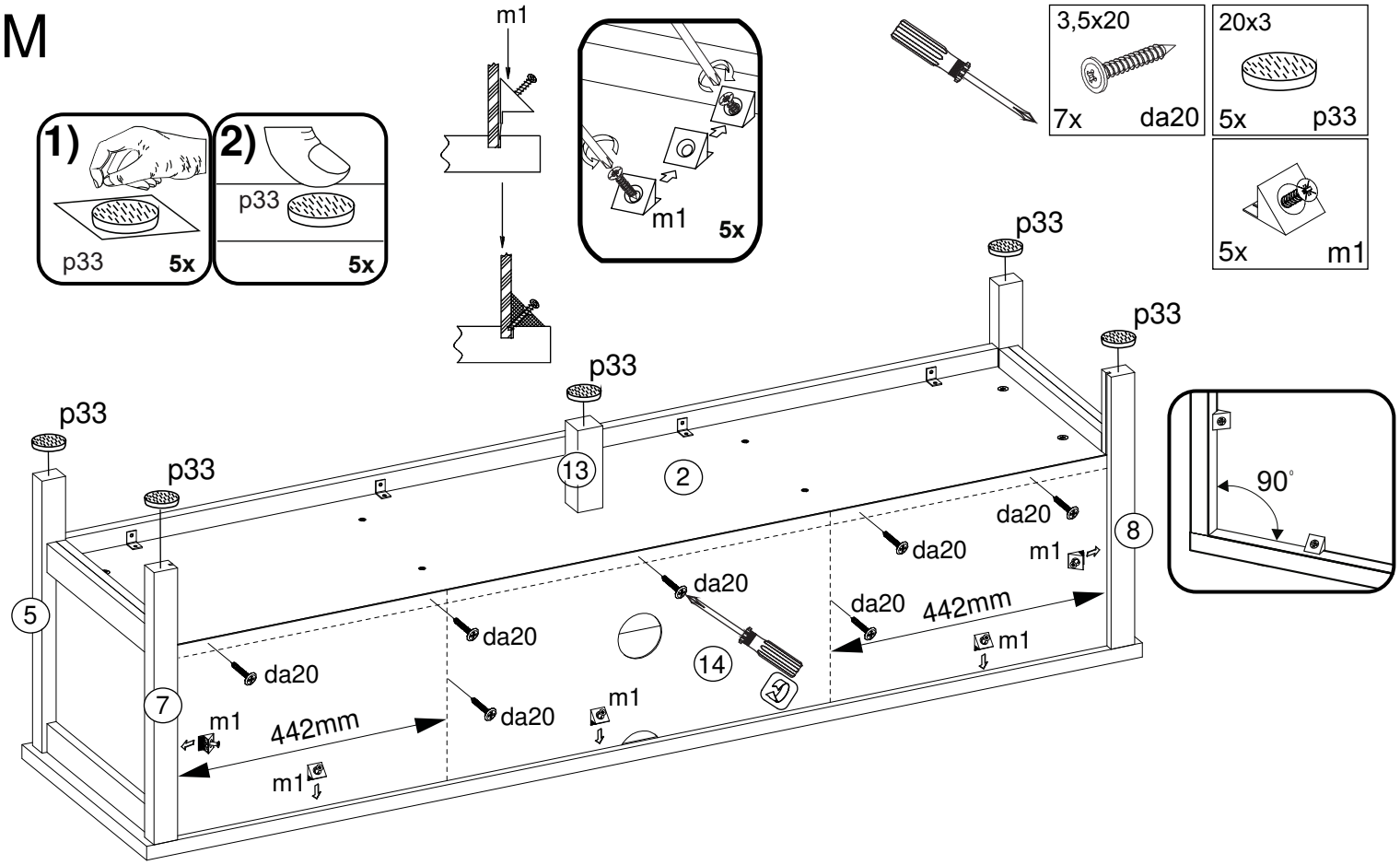
1)
p33
5x
2)
p33
5x
m1
m1
5x
3,5x20
7x
da20
20x3
5x
p33
5x
m1
p33
p33
p33
p33
p33
13
2
8
5
7
14
da20
da20
da20
da20
da20
da20
da20
m1
m1
m1
m1
m1
442mm
442mm
90°

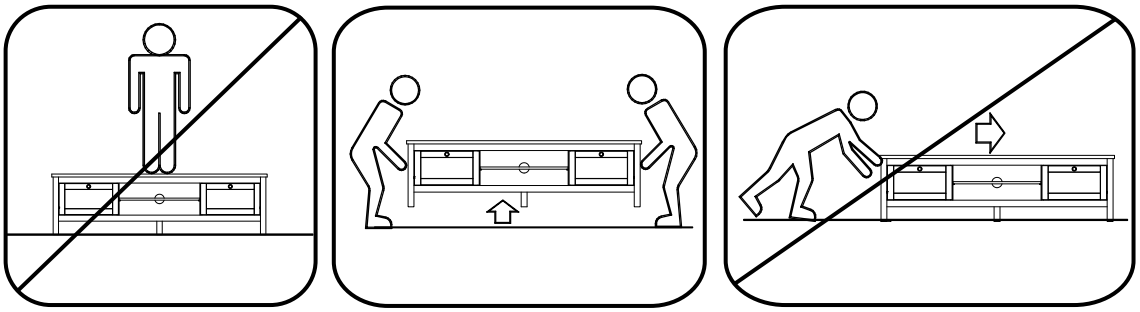

N

Le meuble doit etre fixé au mur!

Das Möbel muss an der Wand befestigt werden!

This unit must be secured to a wall
using suitable fixing (not supplied)

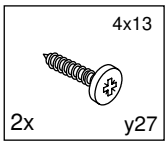

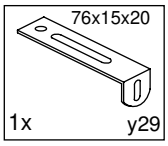

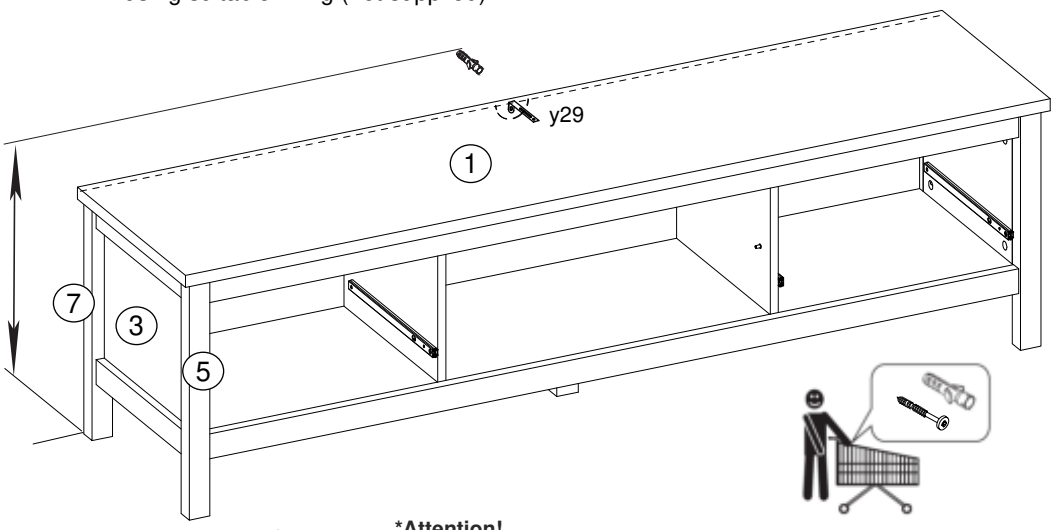

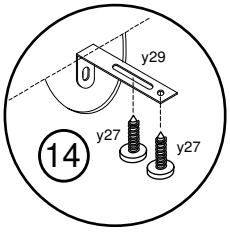

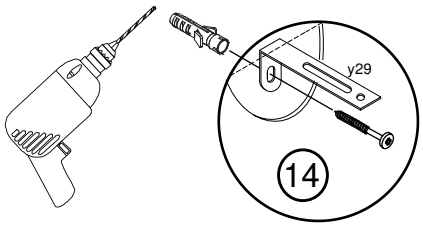

***Attention!**
Veuillez-vous informer sur le type de cheville et vis approprié à la nature de votre mur.

***Achtung!**
Informieren Sie sich vor der Wandmontage über das geeignete Montagematerial für Ihre Wand!

***Caution!**
Please inform yourself about mounting material suitable for your wall before mounting.

O

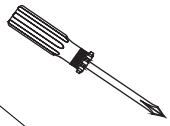

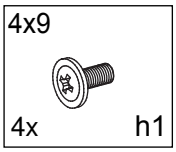

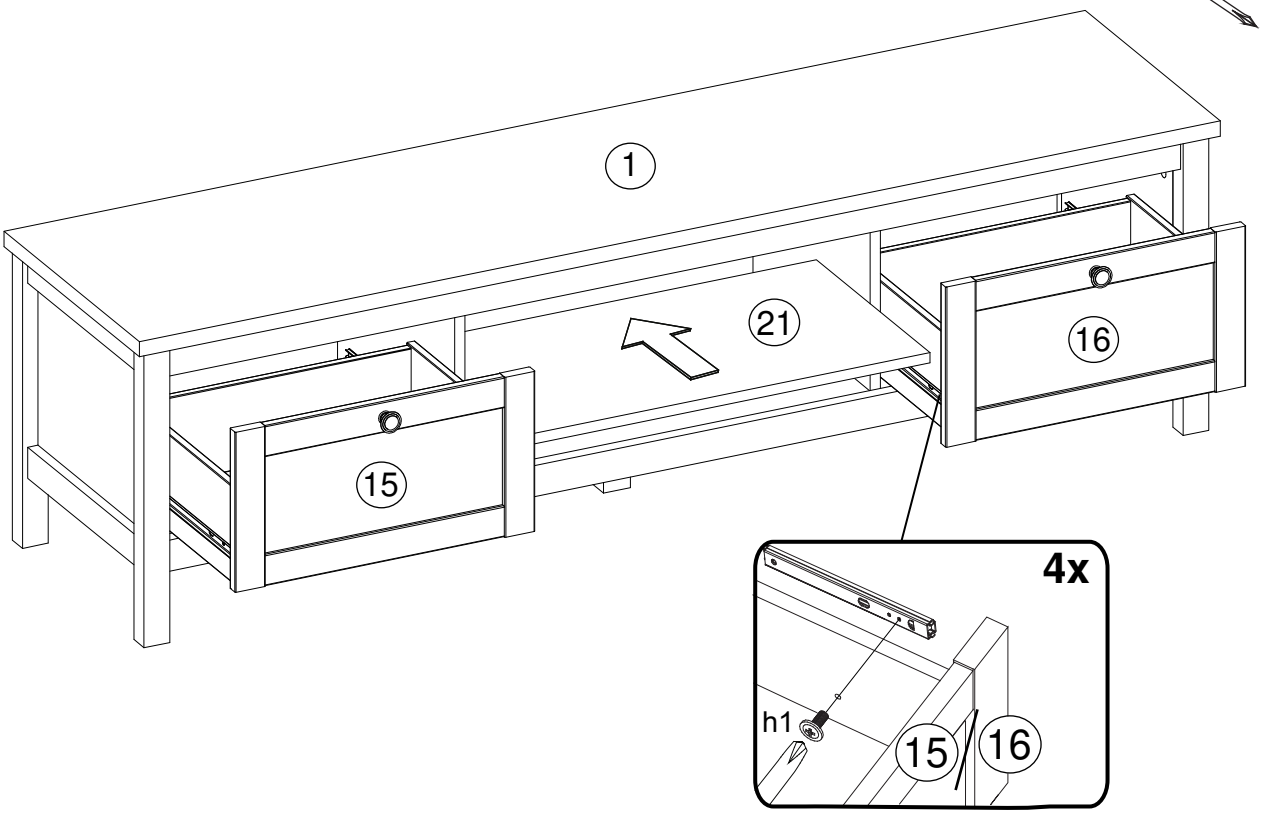

(D) Das Möbel muss an der Wand befestigt werden!
(GB) Please ensure to mount the furniture to the wall!
(FR) Les meubles doivent être fixés au mur!
(NL) Het meubel moet aan de wand worden vastgemaakt!
(ES) El mueble se tiene que fijar a la pared!
(PL) Mebel należy przymocować do ściany!

(RU) Мебель должна крепиться к стене!
(IT) Il mobile deve essere fissato alla parete!
(HU) A bútor a falon rögzítendő!
(P) O móvel tem que ser fixado na parede!
(CZ) Nábytek musí být připevněn ke stěně!

(D) Informieren Sie sich vor der Wandmontage über das geeignete Montagematerial!
(GB) Please get informed on suitable assembly materials before commencing the wall-mounting!
(FR) Renseignez-vous sur le matériel de montage approprié avant le montage mural!
(NL) Informeer u voor de wandmontage over het geschikte montagematerieel!
(ES) Infórmese antes del montaje en la pared del material apropiado de montaje!
(PL) Przed montażem na ścianie upewnij się, jaki jest potrzebny właściwy materiał montażowy!

RU Перед тем, как крепить мебель к стене, получите информацию о подходящем крепежном материале!
(IT) Prima del fissaggio alla parete, informarsi sul materiale di montaggio adatto!
(HU) A falra szerelés előtt tájékozódjon, hogy ehhez milyen szerelőanyagok szükségesek!
(P) Antes da montagem na parede, informe-se sobre o material de montagem adequado!
(CZ) Informujte se o vhodném montážním materiálu před montáží na stěnu!

(D) Beschaffen Sie sich das angemessene Material zur Wandbefestigung!
(GB) Please obtain suitable wall-mounting materials!
(FR) Procurez-vous le matériel approprié pour le montage mural!
(NL) Verschaf u het adequate materieel voor de wandbevestiging!
(ES) Procúrese el material adecuado para la fijación a la pared!
(PL) Zakup odpowiedni materiał do przymocowania na ścianie!

(RU) Приобретите соответствующий материал для крепления к стене!
(IT) Procurarsi il materiale opportuno per il fissaggio alla parete!
(HU) Szerezze be a falra szereléshez szükséges, megfelelő anyagokat!
(P) Obtenha o material adequado para a montagem na parede!
(CZ) Opatřte si vhodný materiál pro montáž na stěnu!

(D) Lassen Sie die Wandbefestigung von einer fachkundigen Person vornehmen!
(GB) Ensure all wall-mounting is carried out by competent personnel!
(FR) Faites effectuer le montage mural par une personne compétente!
(NL) Laat de wandbevestiging door een professional uitvoeren!
(ES) Deje que la fijación a la pared la haga un profesional!
(PL) Zleć przymocnowanie do ściany odpowiednio doświadczonej osobie!
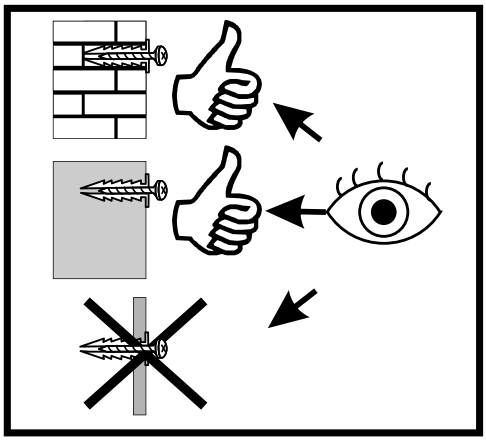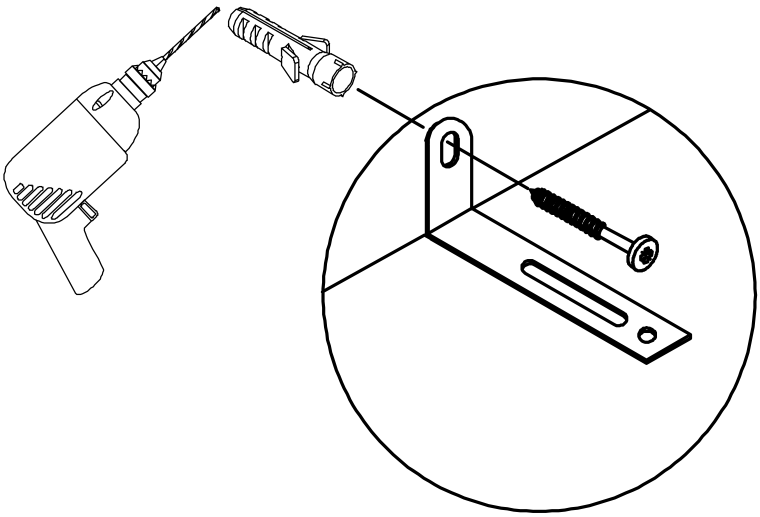
(RU) Поручите выполнение работ по креплению к стене специалисту!
(IT) Far effettuare il fissaggio alla parete ad un esperto!
(HU) A bútor falra rögzítését végeztesse ehhez értő személlyel!
(P) A montagem na parede deve ser executada por uma pessoa competente!
(CZ) Montáž na stěnu nechte provést odborně způsobilou osobou!