Installation Instruction

SKU:N606P533542/N606P533543

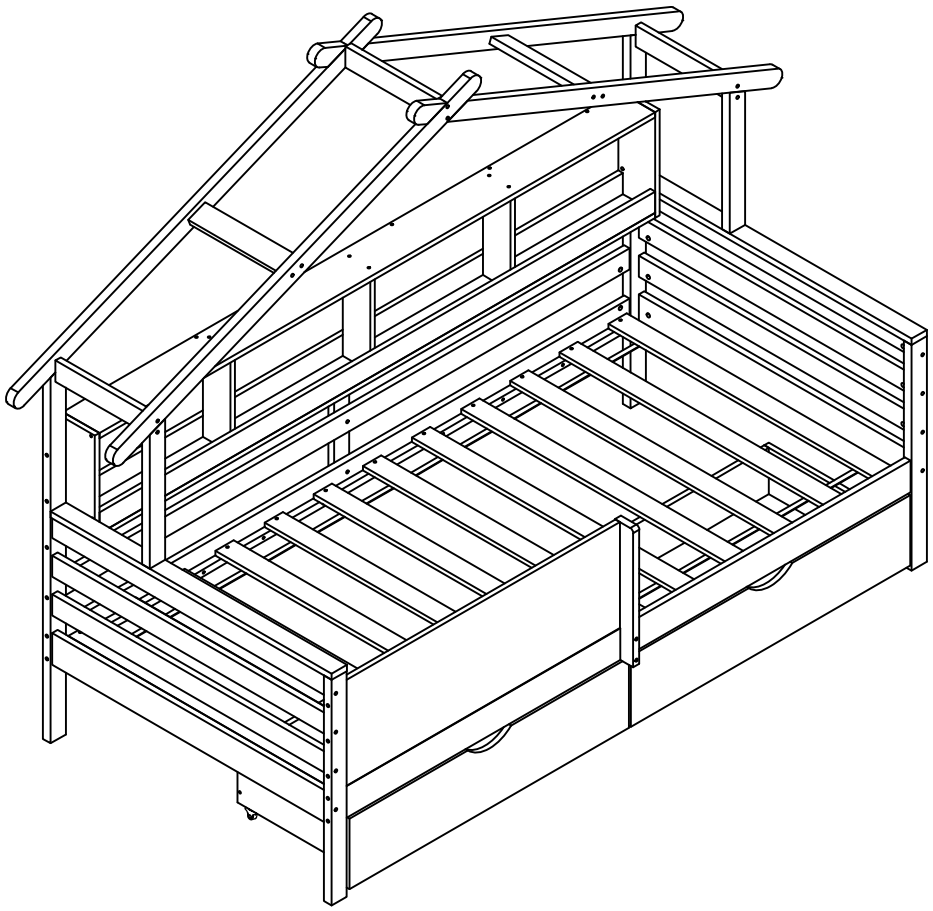

UK:Our product will be delivered to you in 2 packages. The delivery times of these 2 packages may differ, please be patient and thank you for your understanding.

GB-Important Note & Health & Safety

Wipe clean with a slightly damp cloth- please do not use abrasive chemicals or bleach.
Periodically check all screw & fixings to ensure they are secure.
When moving your product, carefully lift into place.
Please keep small parts out of reach of children.
Always use on a level, even surface.
Avoid placing furniture in a humid environment to prevent damage to the material.
DO NOT jump on the product or any of its parts.

DE-Wichtiger Hinweis & Gesundheit & Sicherheit

Mit einem leicht feuchten Tuch abwischen - bitte keine scheuernden Chemikalien oder Bleichmittel verwenden.
Überprüfen Sie regelmäßig alle Schrauben und Befestigungen, um sicherzustellen, dass sie sicher sind.
Wenn Sie Ihr Produkt bewegen, heben Sie es vorsichtig an seinen Platz.
Bitte bewahren Sie Kleinteile außerhalb der Reichweite von Kindern auf.
Benutzen Sie das Möbelstück immer auf einer ebenen, glatten Oberfläche.
Vermeiden Sie es, die Möbel in einer feuchten Umgebung aufzustellen, um Schäden am Material zu vermeiden.
Springen Sie NICHT auf das Produkt oder eines seiner Teile.

FR-Note importante, santé et sécurité

Nettoyer avec un chiffon légèrement humide - ne pas utiliser de produits chimiques abrasifs ou d'eau de Javel.
Vérifiez régulièrement que toutes les vis et fixations sont bien en place.
Lorsque vous déplacez votre produit, soulevez-le avec précaution pour le mettre en place.
Tenez les petites pièces hors de portée des enfants.
Utilisez toujours le produit sur une surface plane et uniforme.
Évitez de placer le meuble dans un environnement humide afin de ne pas endommager le matériau.
Ne sautez pas sur le produit ou l'une de ses pièces.



ES-Nota importante sobre salud y seguridad

Limpiar con un paño ligeramente humedecido. No utilizar productos químicos abrasivos ni lejía.
Compruebe periódicamente que todos los tornillos y fijaciones estén bien sujetos.
Cuando traslade el producto, levántelo con cuidado para colocarlo en su sitio.
Mantenga las piezas pequeñas fuera del alcance de los niños.
Utilícelo siempre sobre una superficie plana y nivelada.
Evite colocar el mueble en un ambiente húmedo para evitar daños en el material.
NO salte sobre el producto ni sobre ninguna de sus piezas.

IT-Nota importante e salute e sicurezza

Pulire con un panno leggermente umido; non utilizzare prodotti chimici abrasivi o candeggina.
Controllare periodicamente tutte le viti e i fissaggi per assicurarsi che siano saldi.
Quando si sposta il prodotto, sollevarlo con cautela.
Tenere le parti più piccole fuori dalla portata dei bambini.
Utilizzare sempre su una superficie piana e uniforme.
Evitare di posizionare il mobile in un ambiente umido per evitare di danneggiare il materiale.
NON saltare sul prodotto o sulle sue parti.

ASSEMBLY INSTRUCTIONS

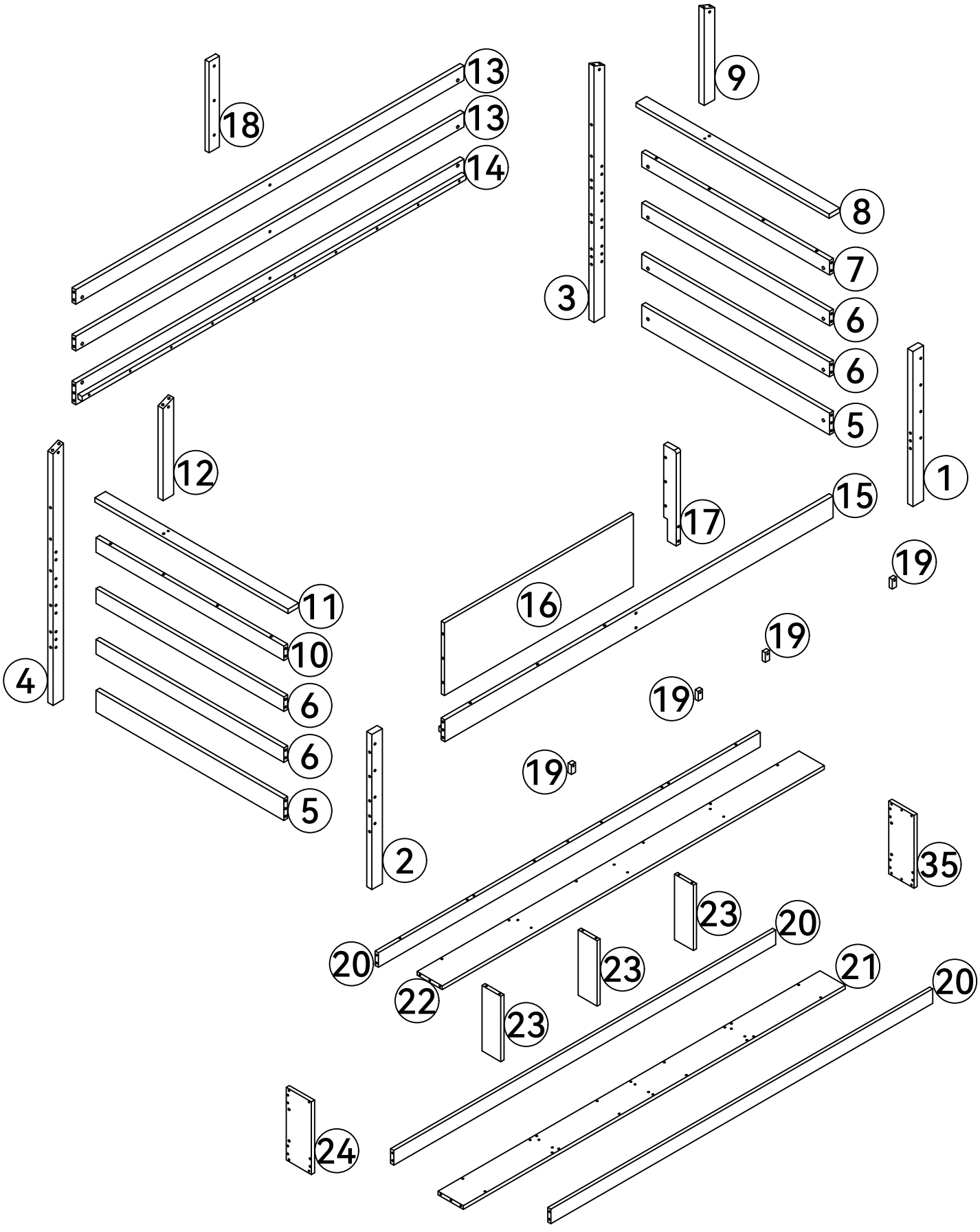

ASSEMBLY INSTRUCTIONS

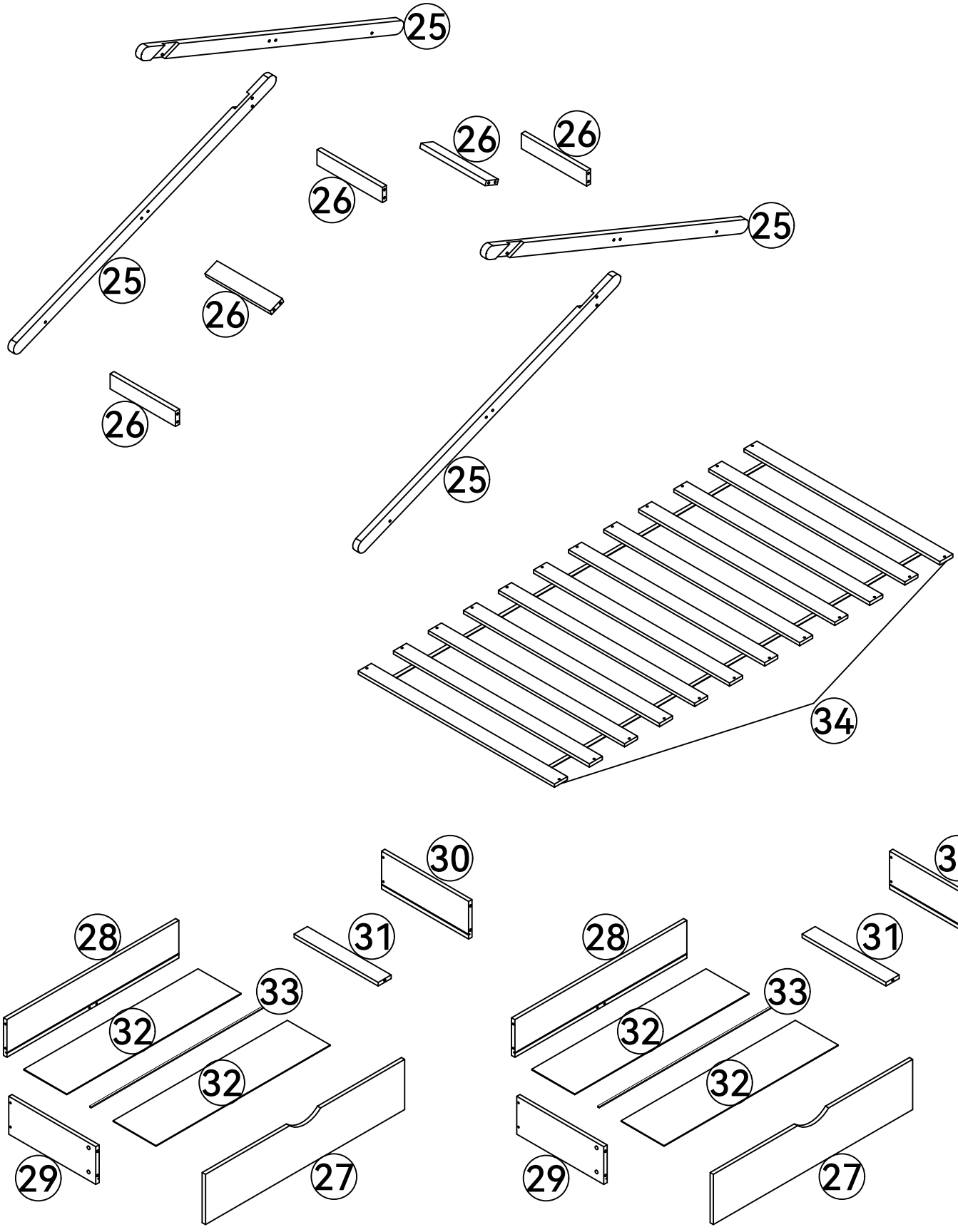

ASSEMBLY INSTRUCTIONS

N606P533542

1	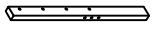	1PC
2	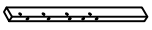	1PC
3	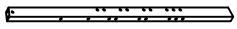	1PC
4	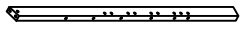	1PC
5	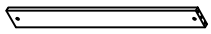	2PCS
6		4PCS
9		1PC
12	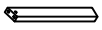	1PC
13	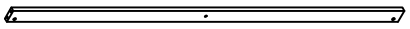	2PCS

14		1PC
15	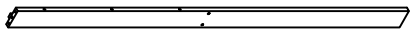	1PC
17		1PC
18		1PC
20		3PCS
21	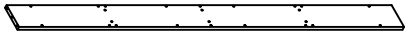	1PC
22	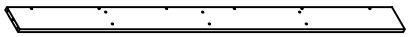	1PC
25		4PCS

N606P533543

7	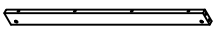	1PC
8	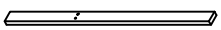	1PC
10	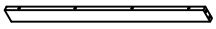	1PC
11	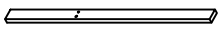	1PC
16	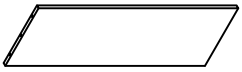	1PC
23		3PCS
24		1PC
26		5PCS
27		2PCS

28		2PCS
29	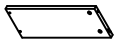	2PCS
30		2PCS
31		2PCS
32	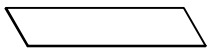	4PCS
33		2PCS
34	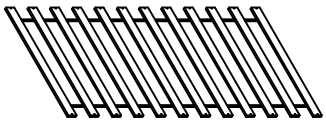	1PC
35		1PC

ASSEMBLY INSTRUCTIONS

N606P533543

A	6x90 	15PCS
B	6x65 	16PCS
C		34PCS
D	Ø8x30 	49PCS
E	6x20 	9PCS
F	6x25 	3PCS
G	5x40	64PCS
H	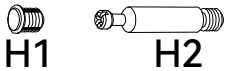 H1 H2	13PCS
I		13PCS
J	3.5x14 	16PCS
K	6x110 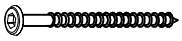	2PCS

L	6x70 	6PCS
M	6x60 	7PCS
N	6x50 	2PCS
O		8PCS
P	7x60 	20PCS
Q	3x25 	24PCS
S	M4 	2PCS
T	M3 	1PC
W	4x30 	4PCS
19		4PCS

DE:Vor dem Einbau die Schrauben in die Löher stecken und festziehen, aber nicht bis 100%, 70% bis 80% anziehen reicht aus. Schließich, nac hdem alle Schrauben installiert sind, ziehen Sie alle Schrauben auf 100 %.

Wenn Sie auf diese Probleme stoßn, wie z. B. Fehlausrichtung der Löher oder Unfäigkeit, bestimmte Teile zu installieren, überprüfen Sie bitte, ob die Schrauben korrekt verwendet werden und passen Sie die Dichtigkeit der Schrauben an.

UK:Before installation, insert the screws into the holes and tighten the m, but do not tighten them to 100%, 70% to 80% is sufficient. Finally, a fter all screws are installed, tighten all screws to 100%.

If you encounter these issues, such as if the holes cannot be aligned or some parts cannot be installed, please check if the screws are used co rrectly and adjust the tightness of the screws.

FR:Insérer la vis dans le trou avant la fin de l'assemblage, serrer la vis, mais ne pas serrer à 100%, 70% ~ 80% est correct. Enfin, une fois que t outes les vis sont bien serrées, toutes les vis sont serrées à 100%.

Si vous rencontrez ces problèmes, par exemple si les trous ne sont pas alignés ou si certaines pièces ne peuvent pas être montées, vérifiez qu e les vis sont utilisées correctement et Ajustez leur serrage.

ASSEMBLY INSTRUCTIONS

1

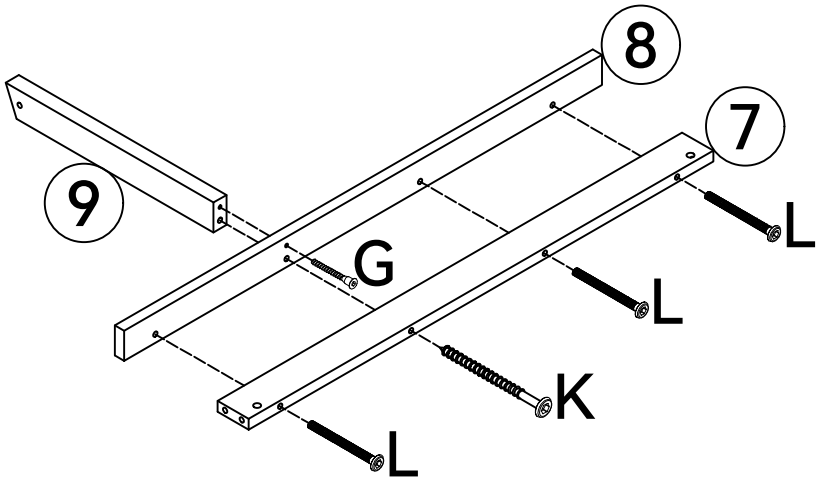

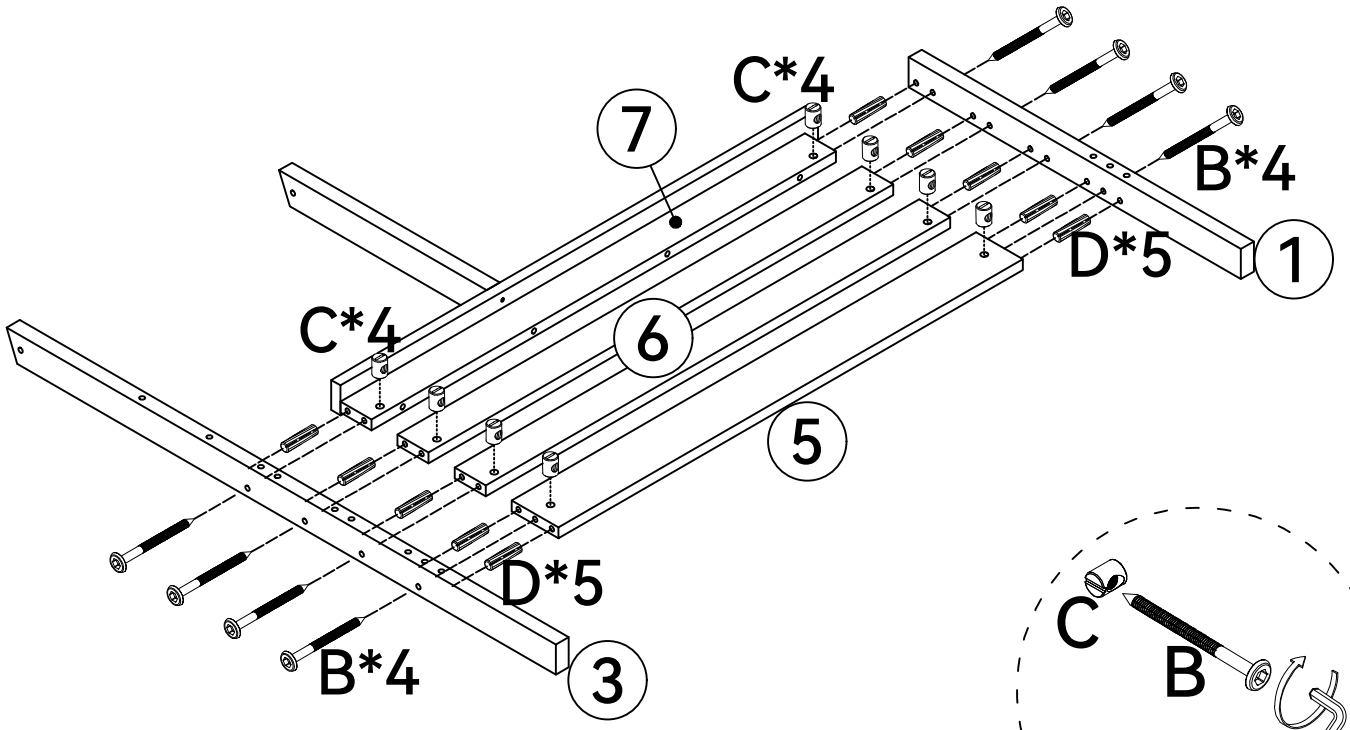

B	6x65	8PCS	G	5x40	1PC
C		8PCS	K	6x110	1PC
D	ø8x30	10PCS	L	6x70	3PCS
S	M4	1PC	T	M3	1PC

A	6x90
M	6x60
N	6x50

ASSEMBLY INSTRUCTIONS

2

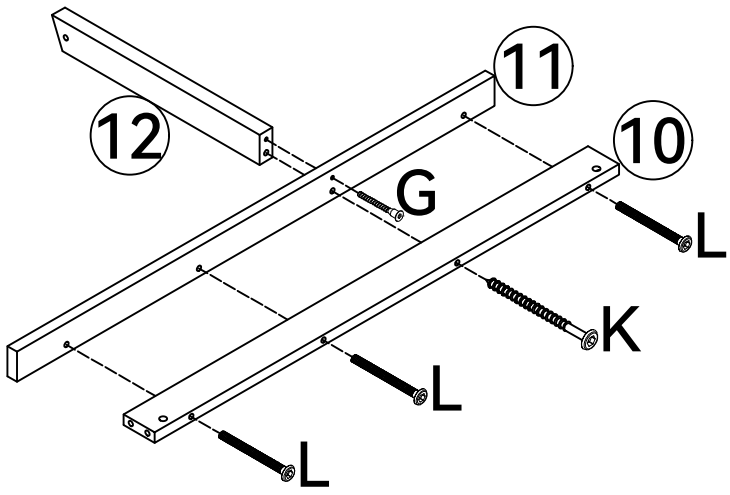

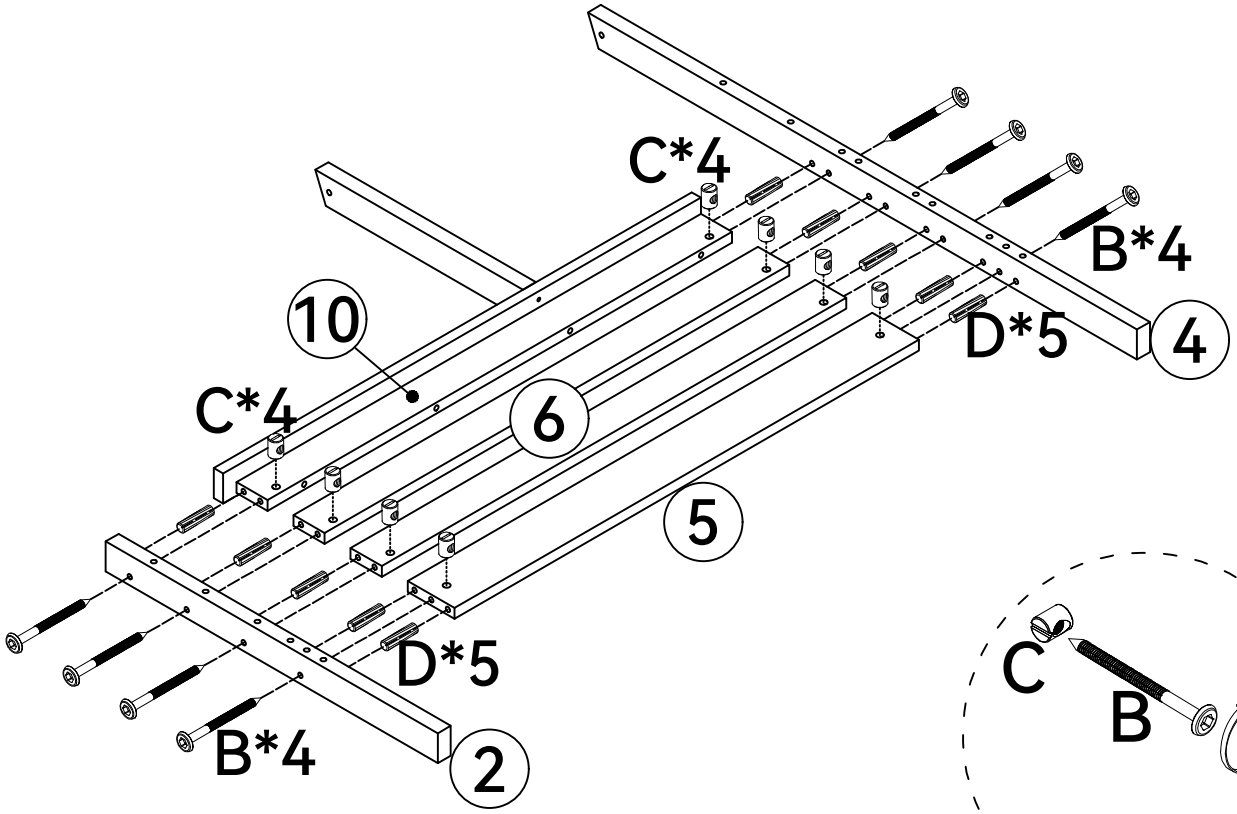

B	6x65	8PCS	G	5x40	1PC
C		8PCS	K	6x110	1PC
D	ø8x30	10PCS	L	6x70	3PCS
S	M4	1PC	T	M3	1PC

A	6x90
M	6x60
N	6x50

ASSEMBLY INSTRUCTIONS

3

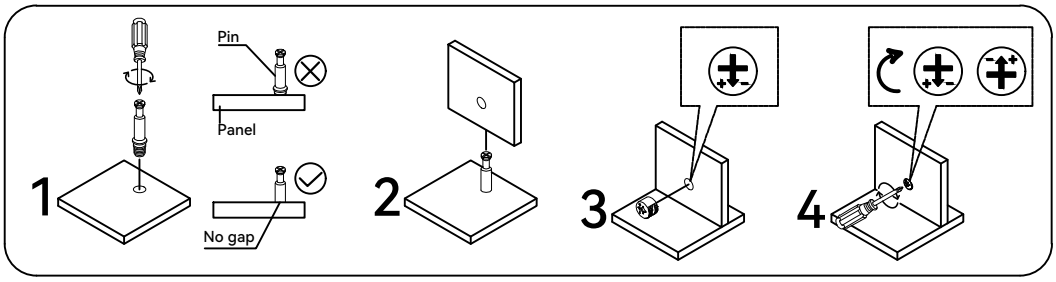

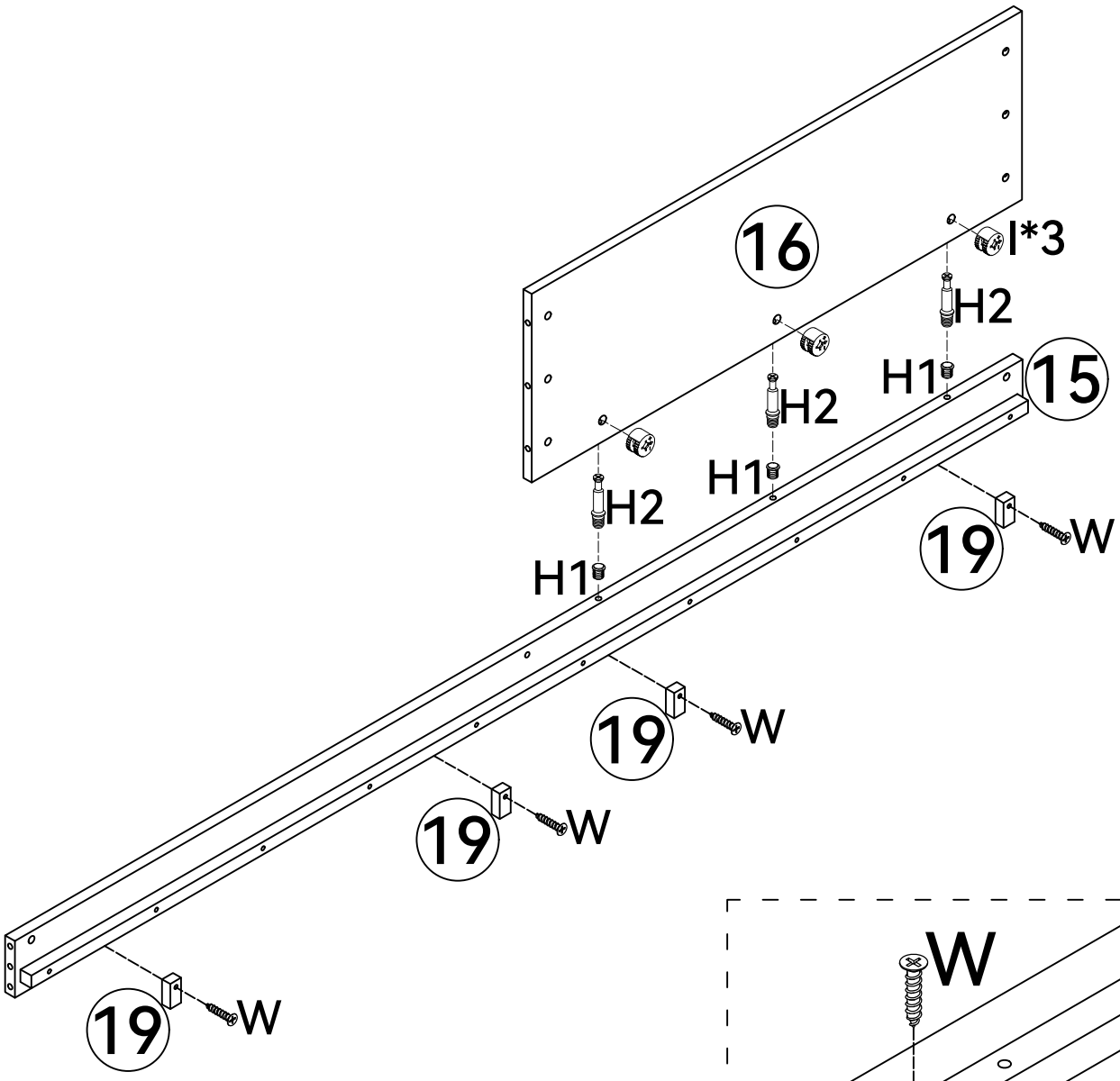

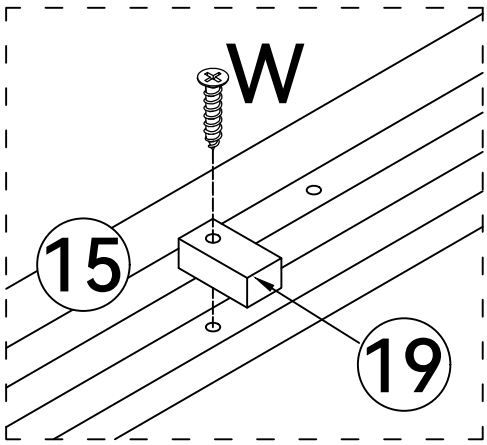

Q	~~3x25~~	
H	H1 H2	3PCS
I		3PCS
W	4x30	4PCS

ASSEMBLY INSTRUCTIONS

4

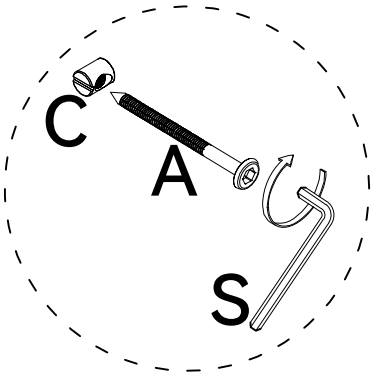

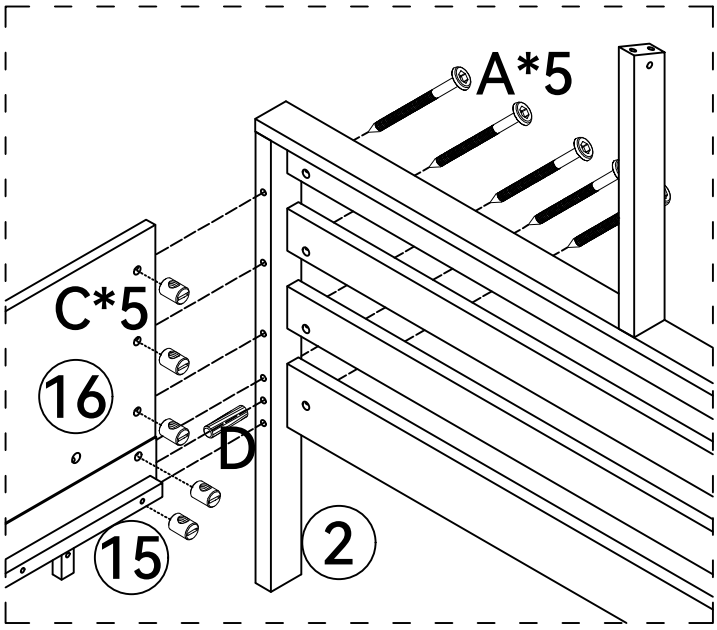

Tighten screw (A) up to 90%.

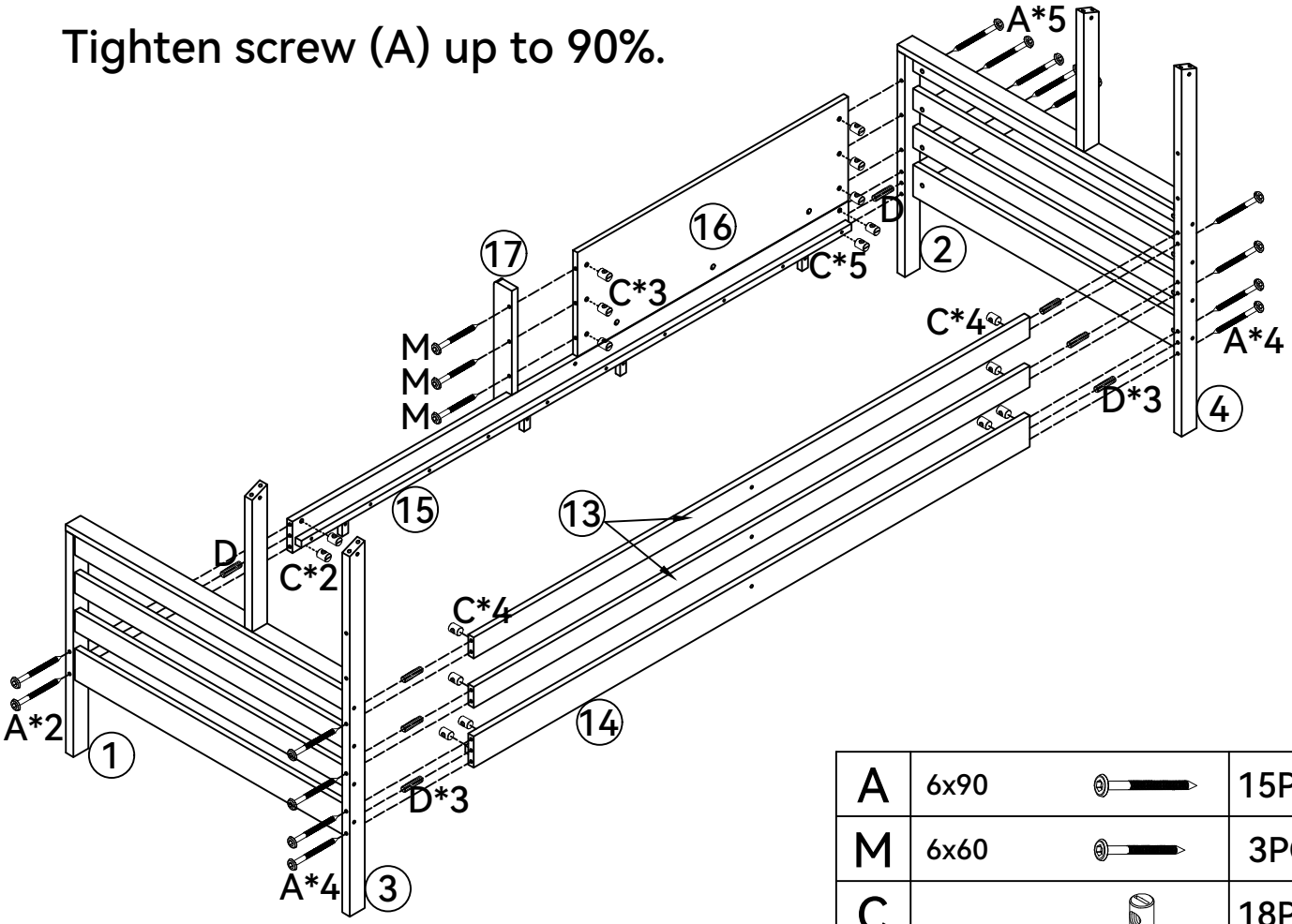

A	6x90		15PCS
M	6x60		3PCS
C			18PCS
D	ø8x30		8PCS
S	M4		1PC

B	6x65	
N	6x50	

ASSEMBLY INSTRUCTIONS

5

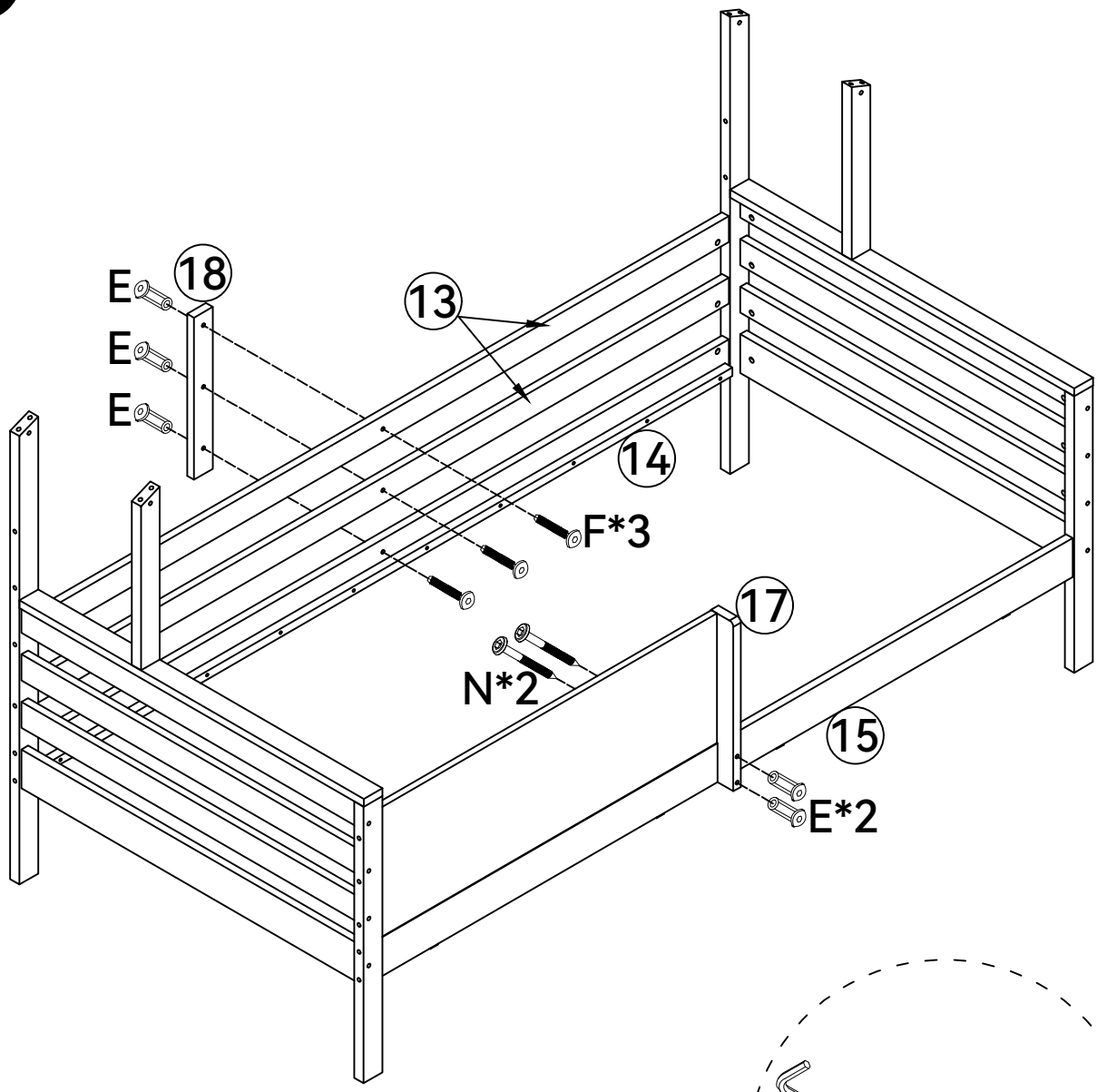

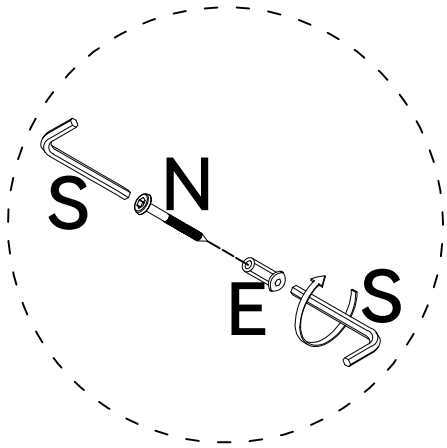

E	6x20		5PCS
F	6x25		3PCS
N	6x50		2PCS
S	M4		2PCS

A	6x90
B	6x65
M	6x60

ASSEMBLY INSTRUCTIONS

6

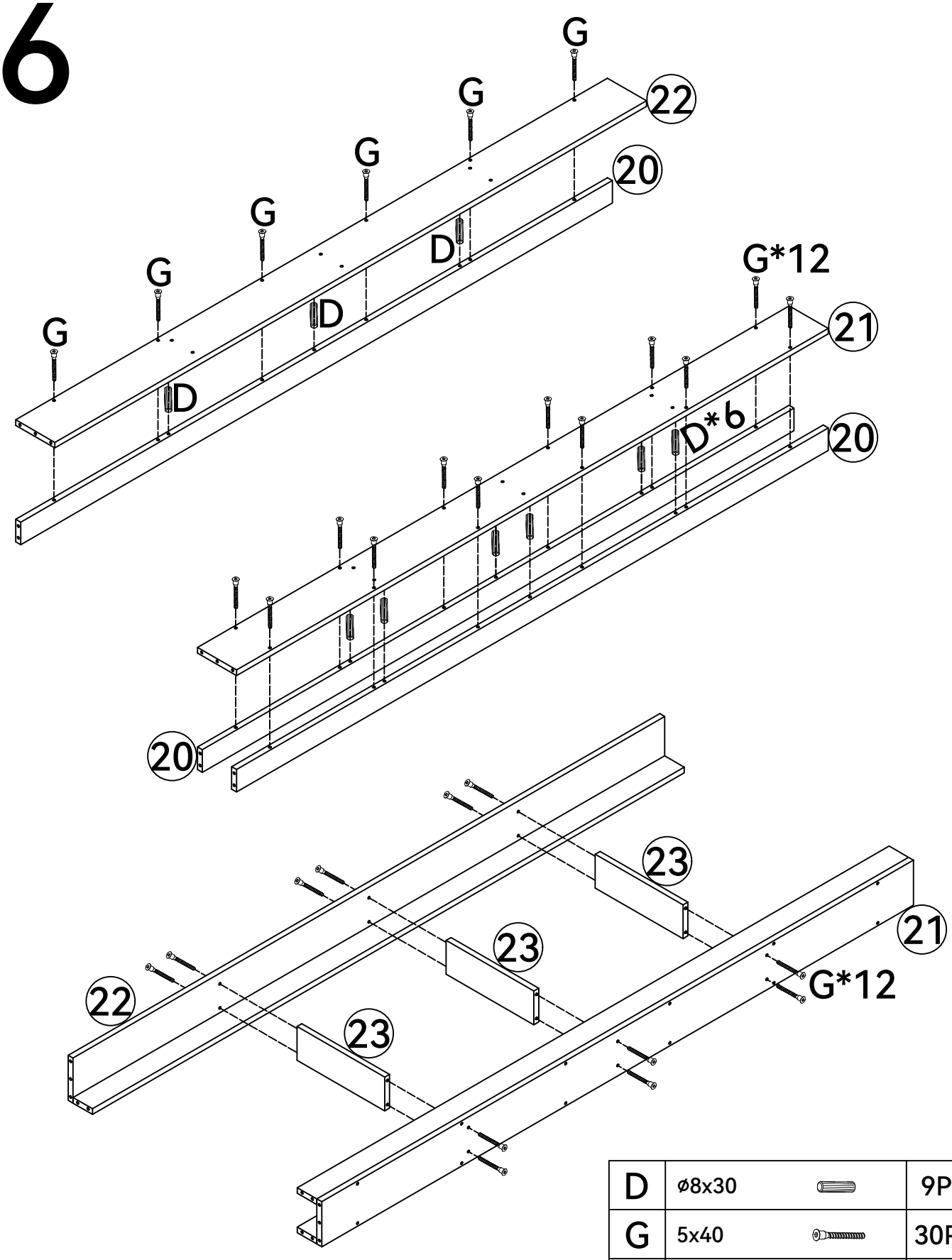

D	ø8x30		9PCS
G	5x40		30PCS
T	M3		1PC

ASSEMBLY INSTRUCTIONS

7

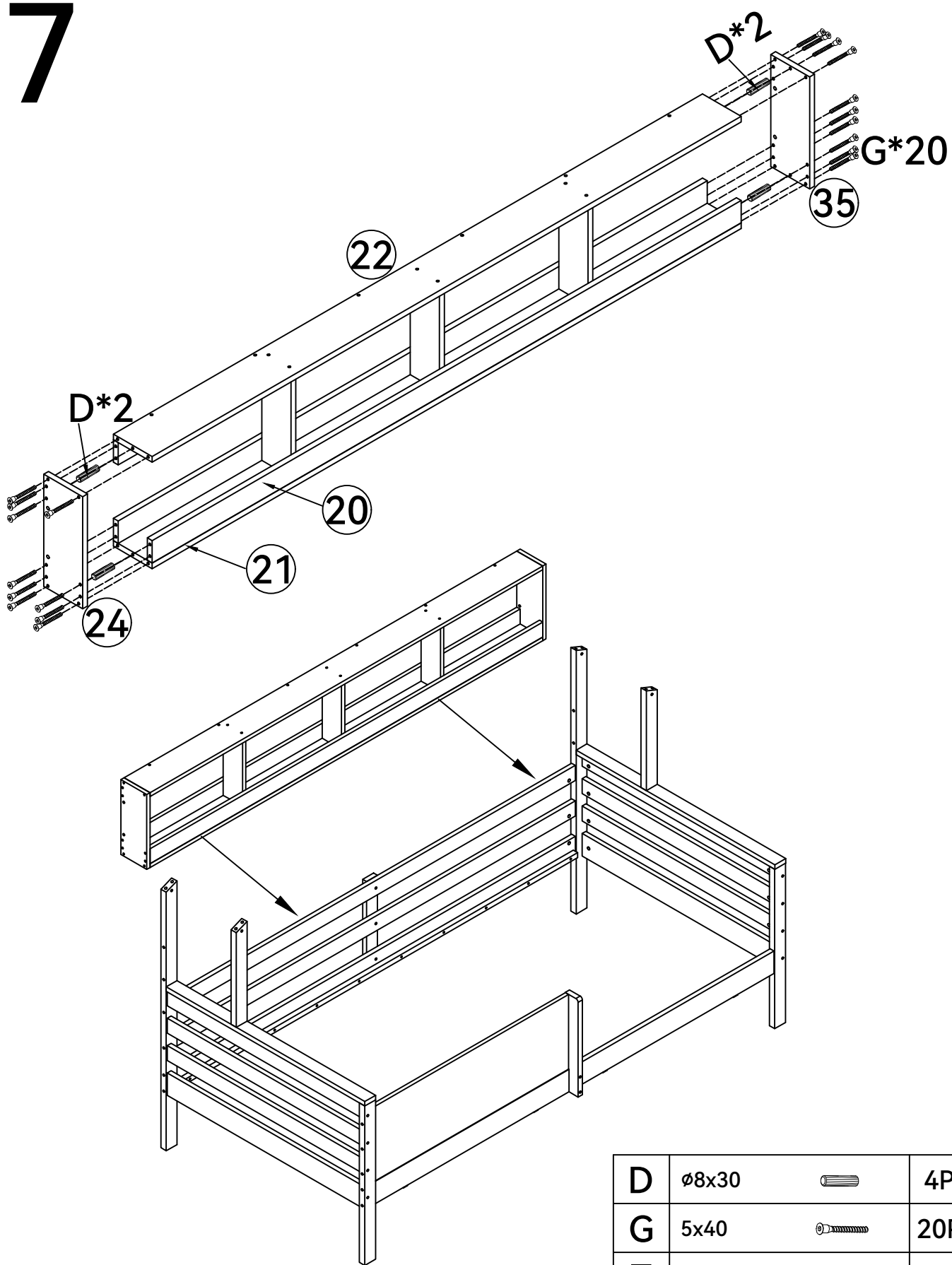

D	ø8x30	4PCS
G	5x40	20PCS
T	M3	1PC

ASSEMBLY INSTRUCTIONS

8

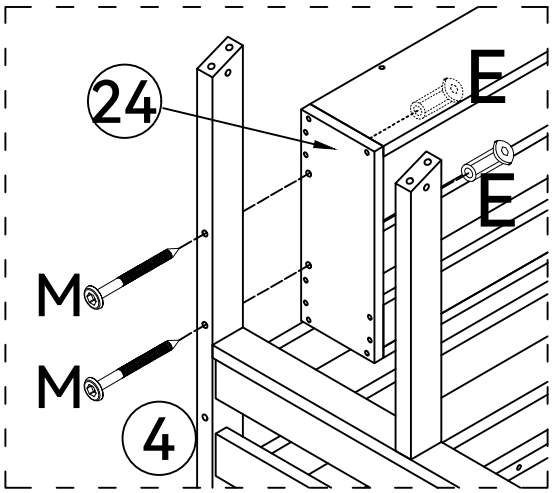

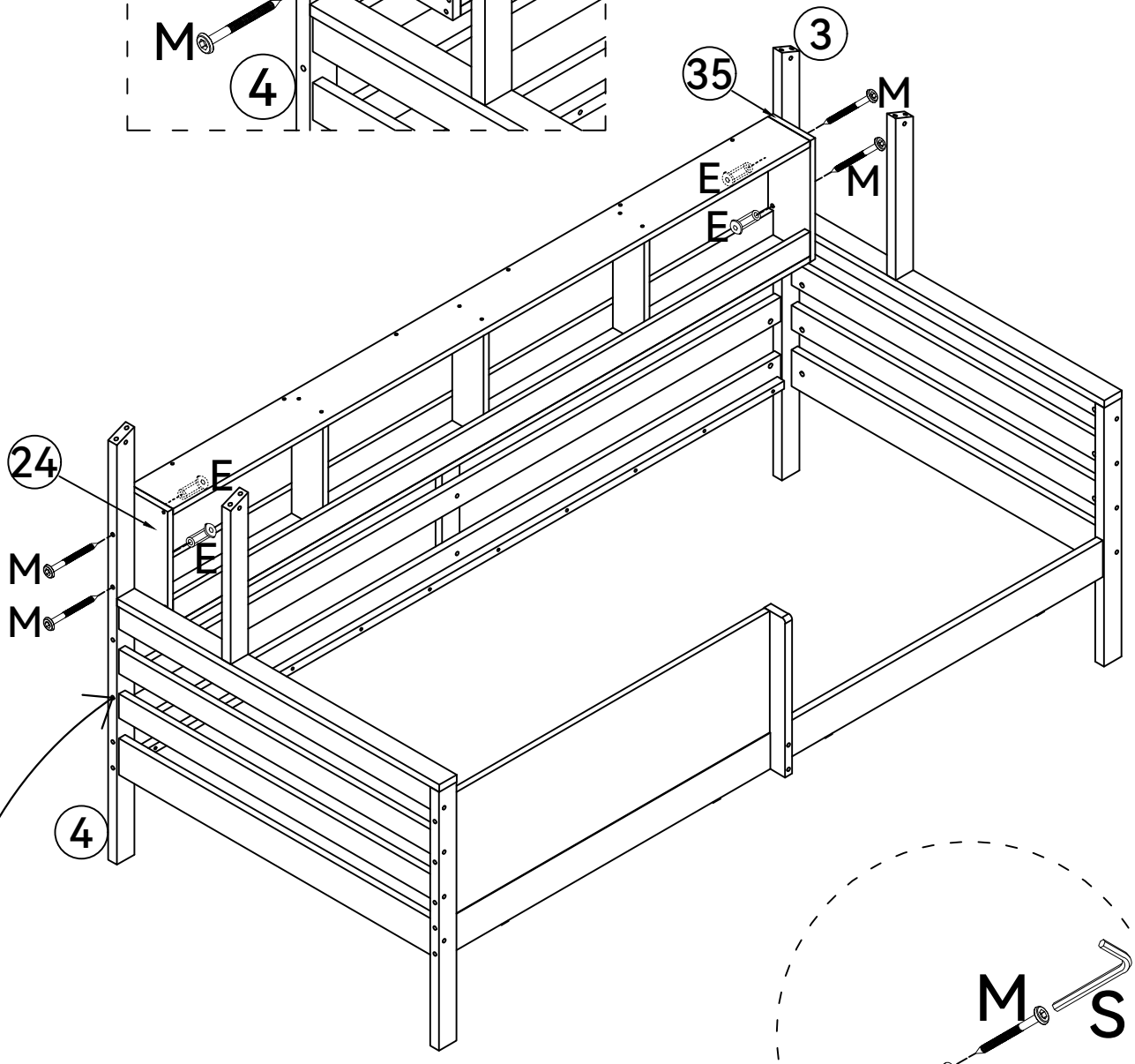

Tighten screw (A) up to 100%.

E	6x20		4PCS	A	6x90
M	6x60		4PCS	B	6x65
S	M4		2PCS	N	6x50

ASSEMBLY INSTRUCTIONS

9

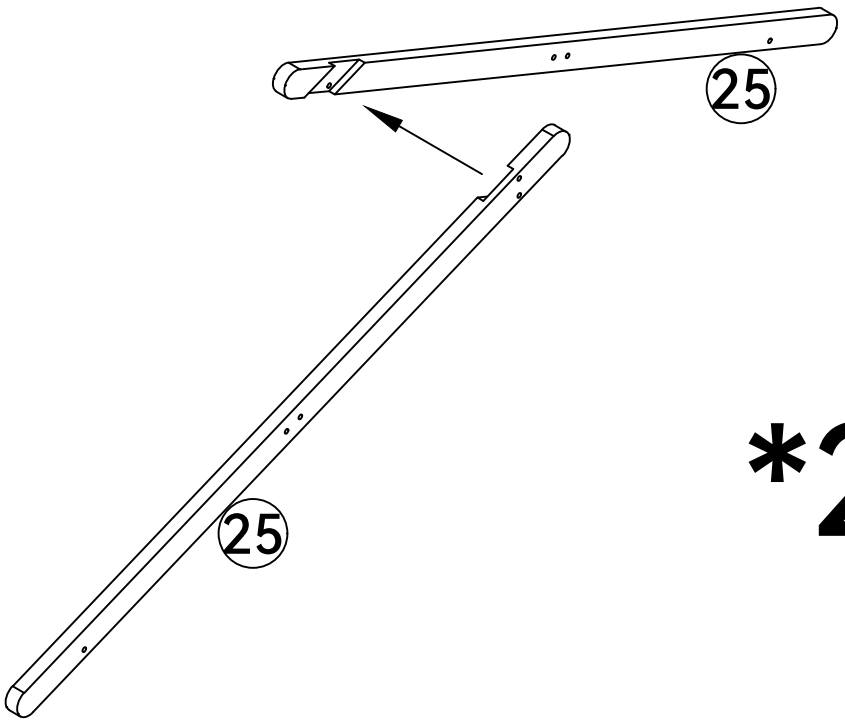

*2

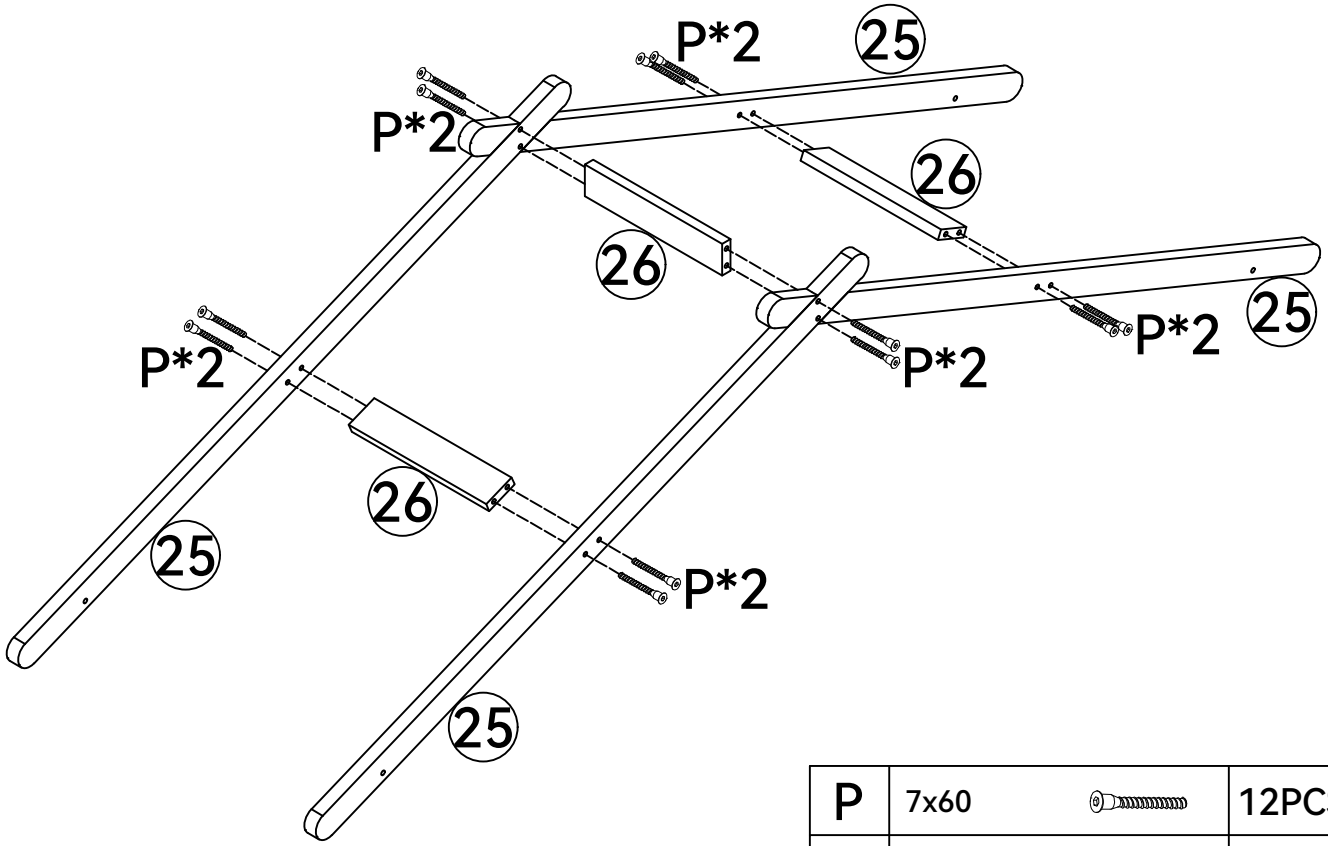

P	7x60		12PCS
S	M4		1PC

ASSEMBLY INSTRUCTIONS

10

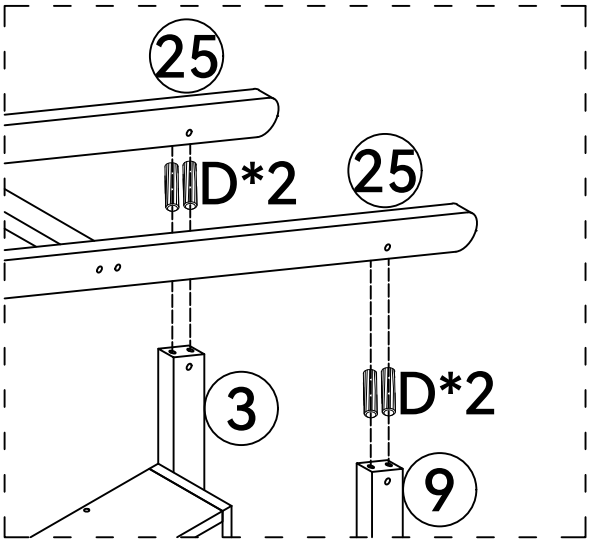

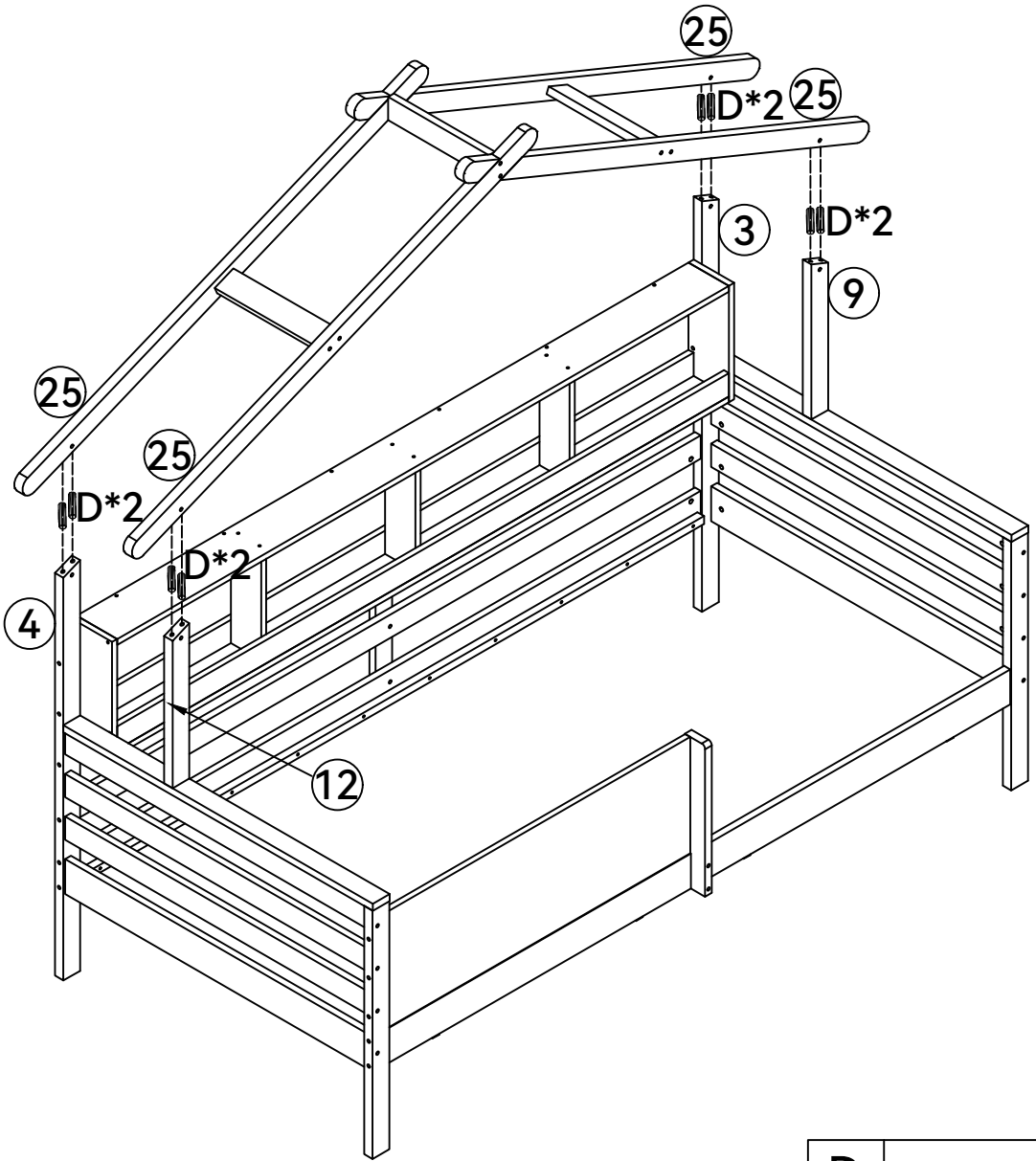

D	ø8x30		8PCS

ASSEMBLY INSTRUCTIONS

11

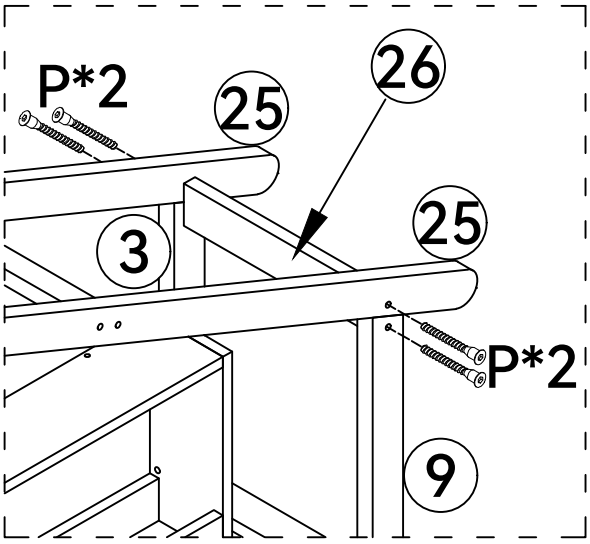

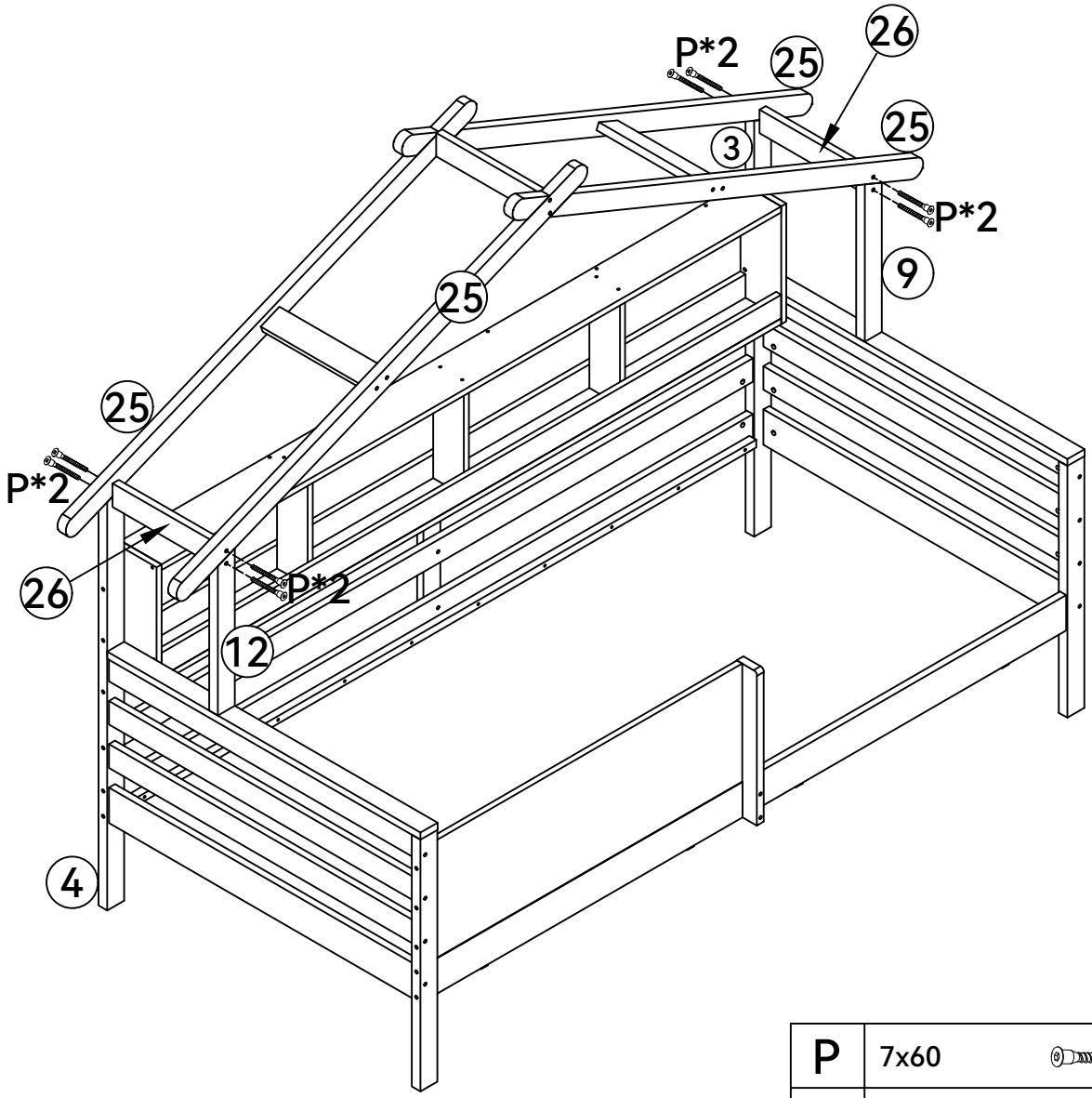

P	7x60		8PCS
S	M4		1PC

ASSEMBLY INSTRUCTIONS

12

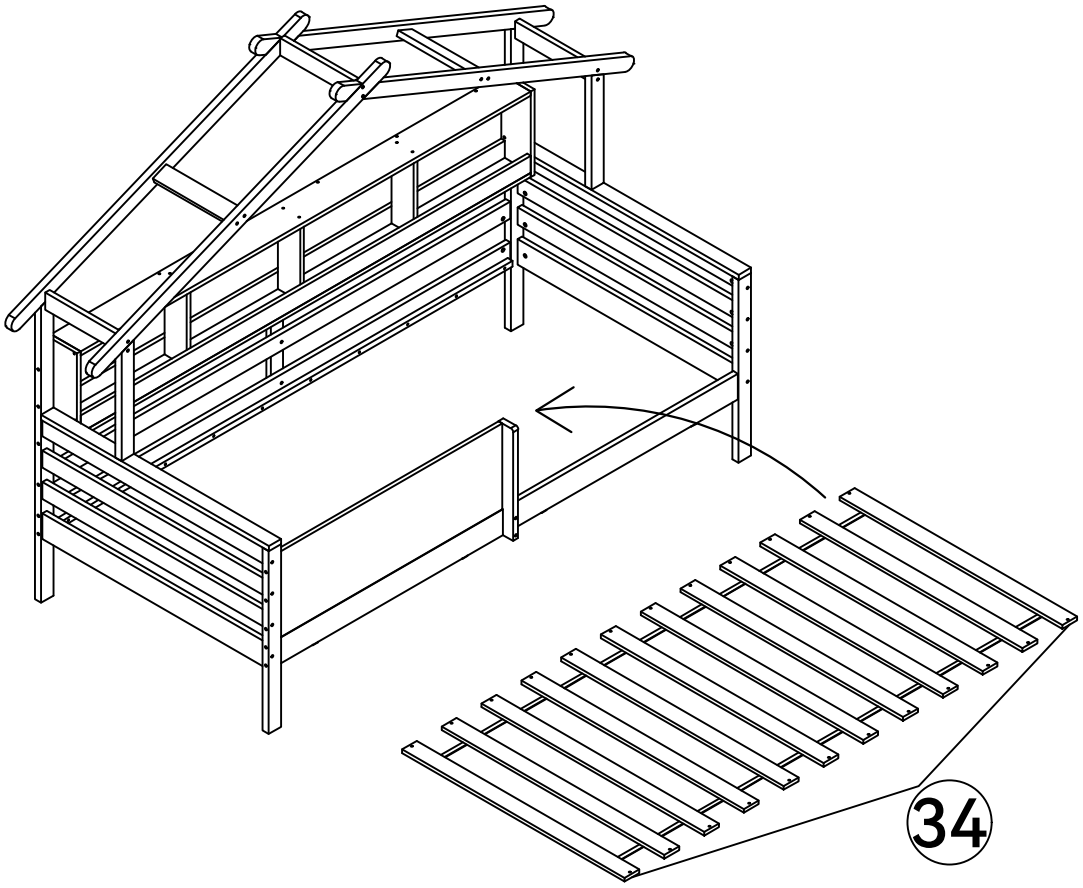

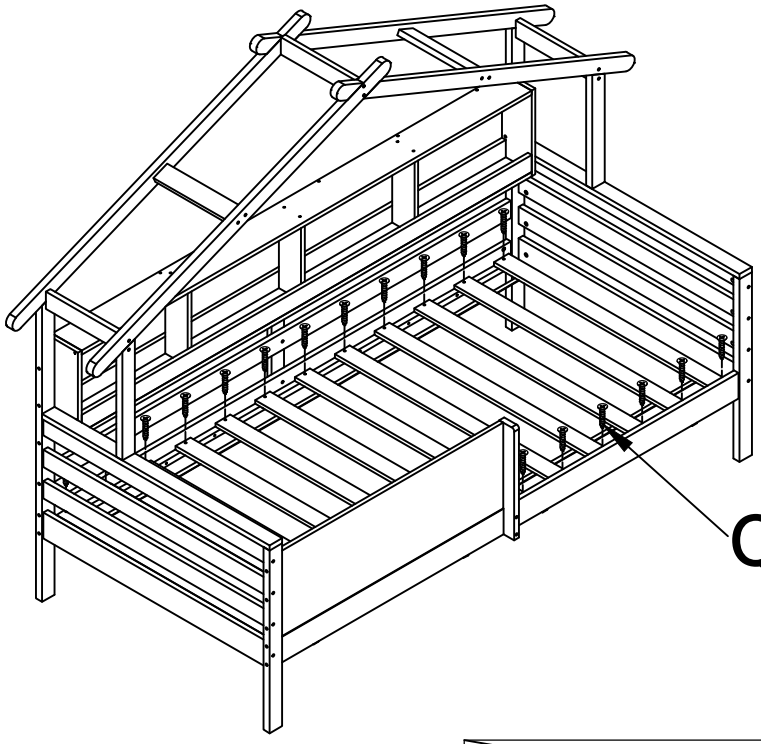

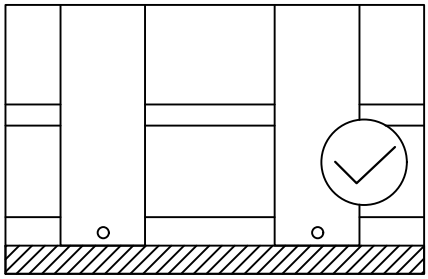

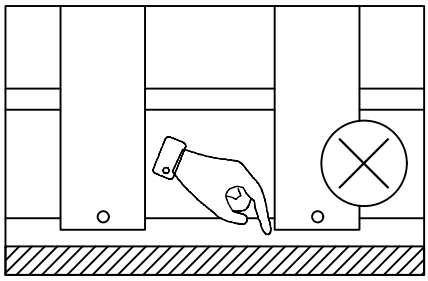

W	4x30	Q	3x25	24PCS

ASSEMBLY INSTRUCTIONS

13

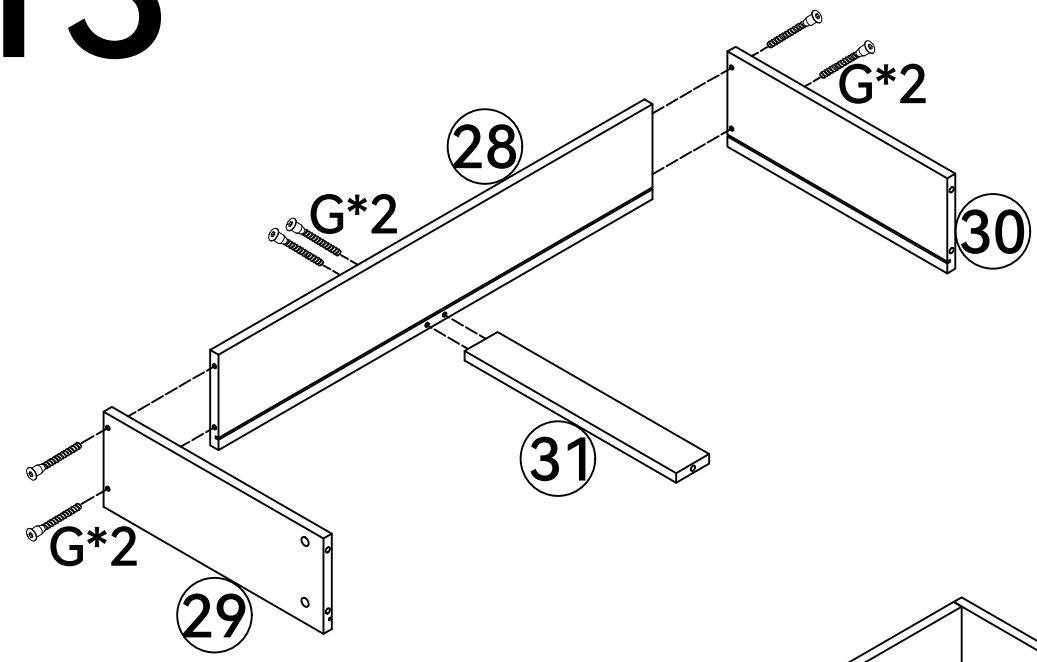

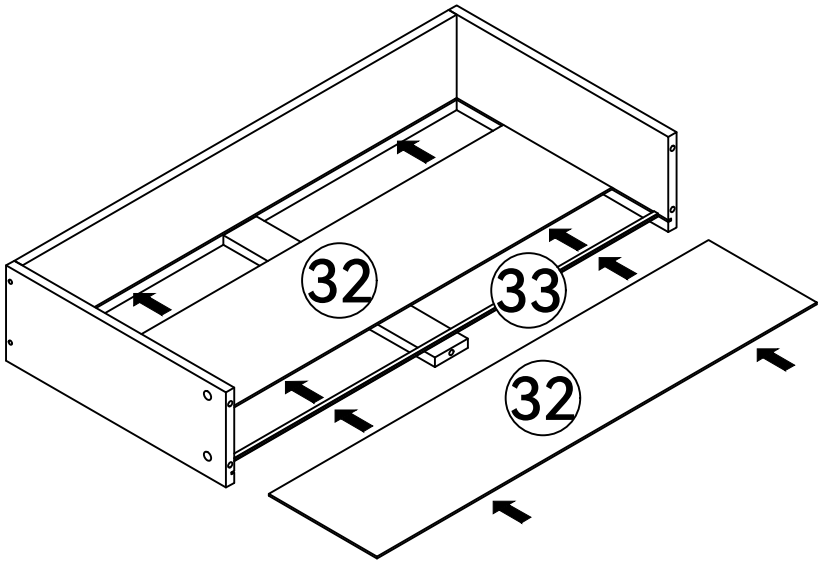

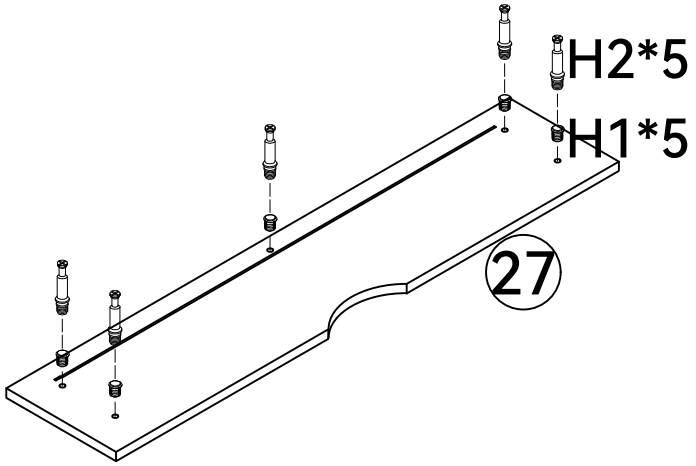

*2

G	5x40 	12PCS
H	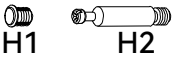 H1 H2	10PCS
T	M3 	1PC

ASSEMBLY INSTRUCTIONS

14

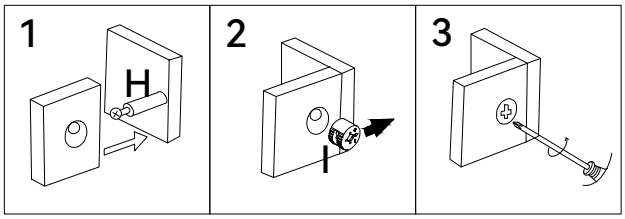

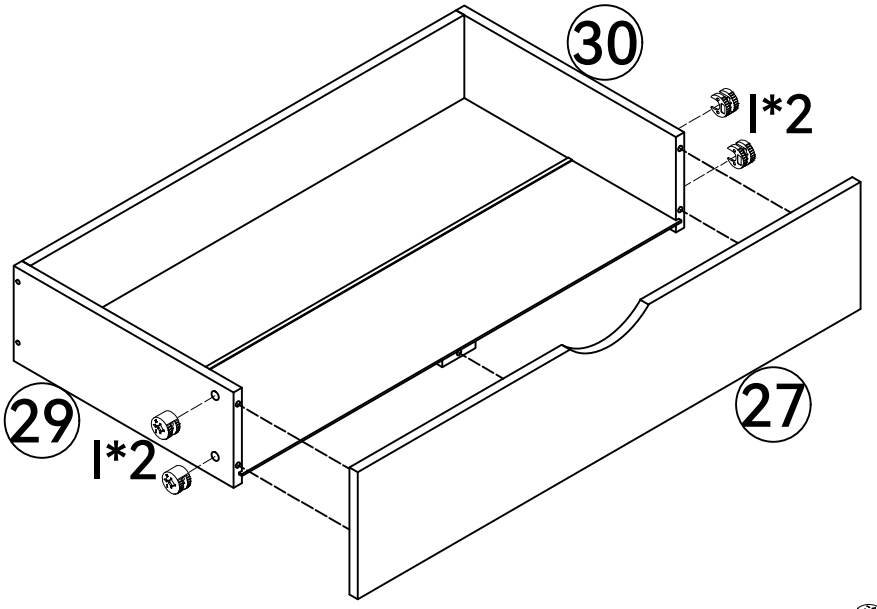

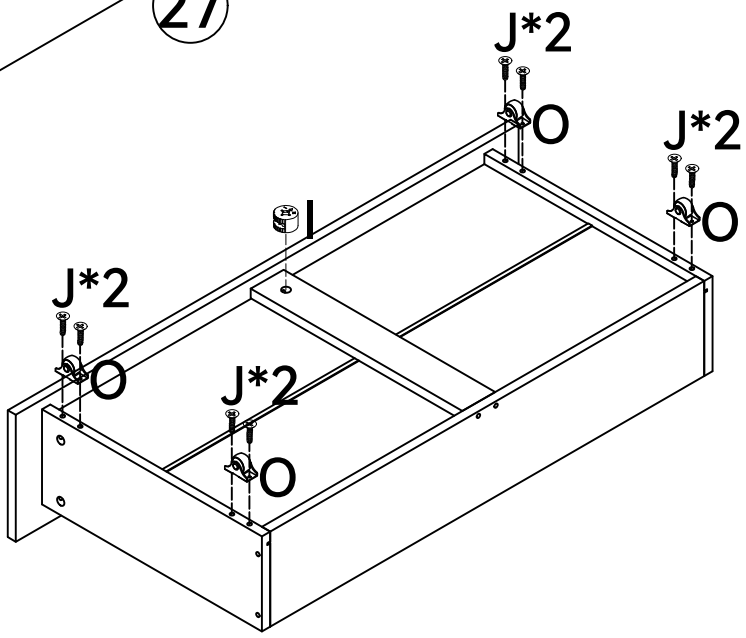

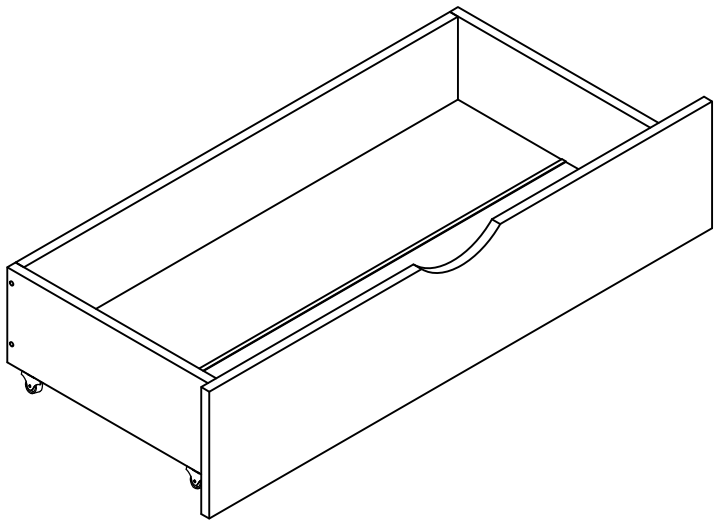

*2

I		10PCS
J	3.5x14	16PCS
O		8PCS

ASSEMBLY INSTRUCTIONS

15

