ASSEMBLY INSTRUCTION
INSTRUCTIONS D'ASSEMBLAGE

LOVESEAT
CANAPÉ 2 PLACES

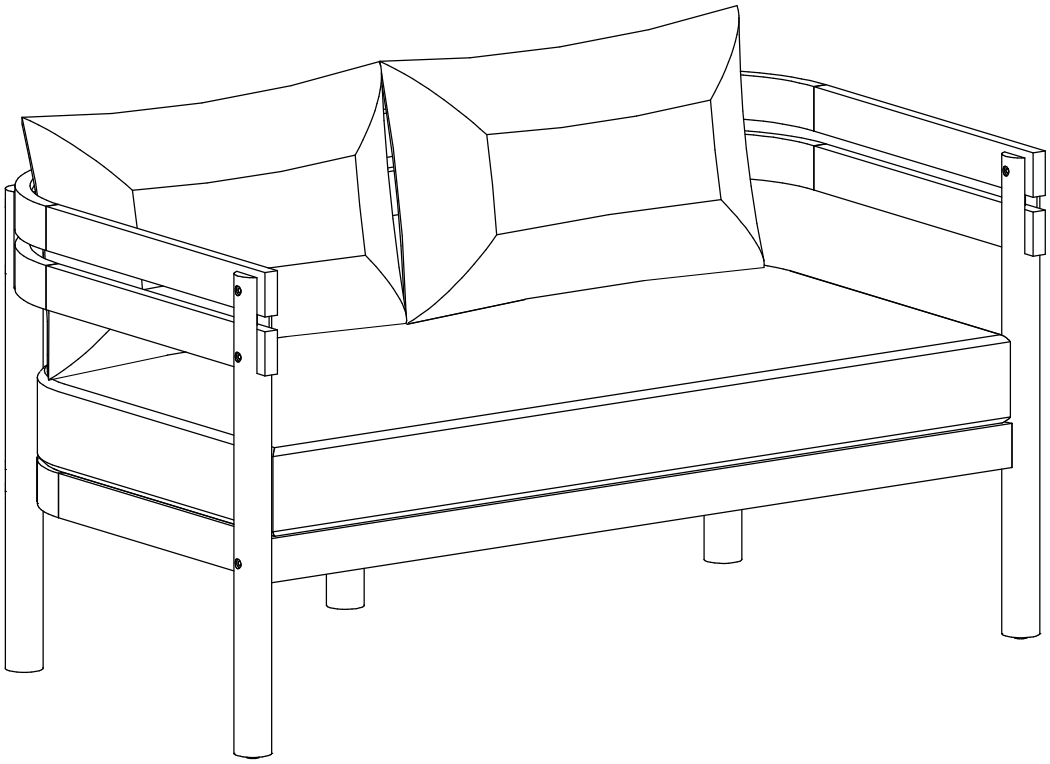

N762P479821

Caution : You must read this before youproceed.
Attention : Vous devez lire ceci avant de continuer.

Care & Maintenance / Entretien et maintenance

- Not for commercial use. For residential use only.
- Pas pour un usage commercial, mais seulement un usage résidentiel.

- Do not put hot items directly on furniture surface.
- Ne pas placer les articles chauds directement sur la surface du meuble

- Do not clean furniture with harsh cleansers or polish.
- Ne pas nettoyer les meubles avec des nettoyants puissants ou du vernis.

- To obtain the longest lifespan of your outdoor products, minimizing exposure to direct sunlight is recommended.
- Il est recommandé de minimiser l'exposition à la lumière directe du soleil pour obtenir la durée de vie la plus longue de vos produits d'extérieur.

- Children should not climb or jump on the furniture.
- Les enfants sont interdits de grimper ou de sauter sur les meubles.

- Do not write on furniture without a padded barrier to protect the surface.
- Ne pas écrire sur les meubles sans barrière rembourré pour protéger la surface.

- To obtain the longest lifespan of your outdoor products, avoid extended and lengthy exposure to rain, snow, and direct sunshine. Whenever possible cover the product and /or place under patio or awnings.
- Pour obtenir la durée de vie la plus longue de vos produits d'extérieur, évitez une exposition prolongée à la pluie, à la neige et au soleil direct. Dans la mesure du possible, couvrez le produit et/ou placez-le sous une terrasse ou un auvent.

- Stains may be removed with mild soap solution and damp cloth.
- Les taches peuvent être éliminées avec une solution savonneuse douce et un chiffon humide.

- Dust and pick-up spills using a clean, non-colored, lint-free cloth.
- La poussière et le ramassage se répandent à l'aide d'un chiffon propre, non coloré et non pelucheux.

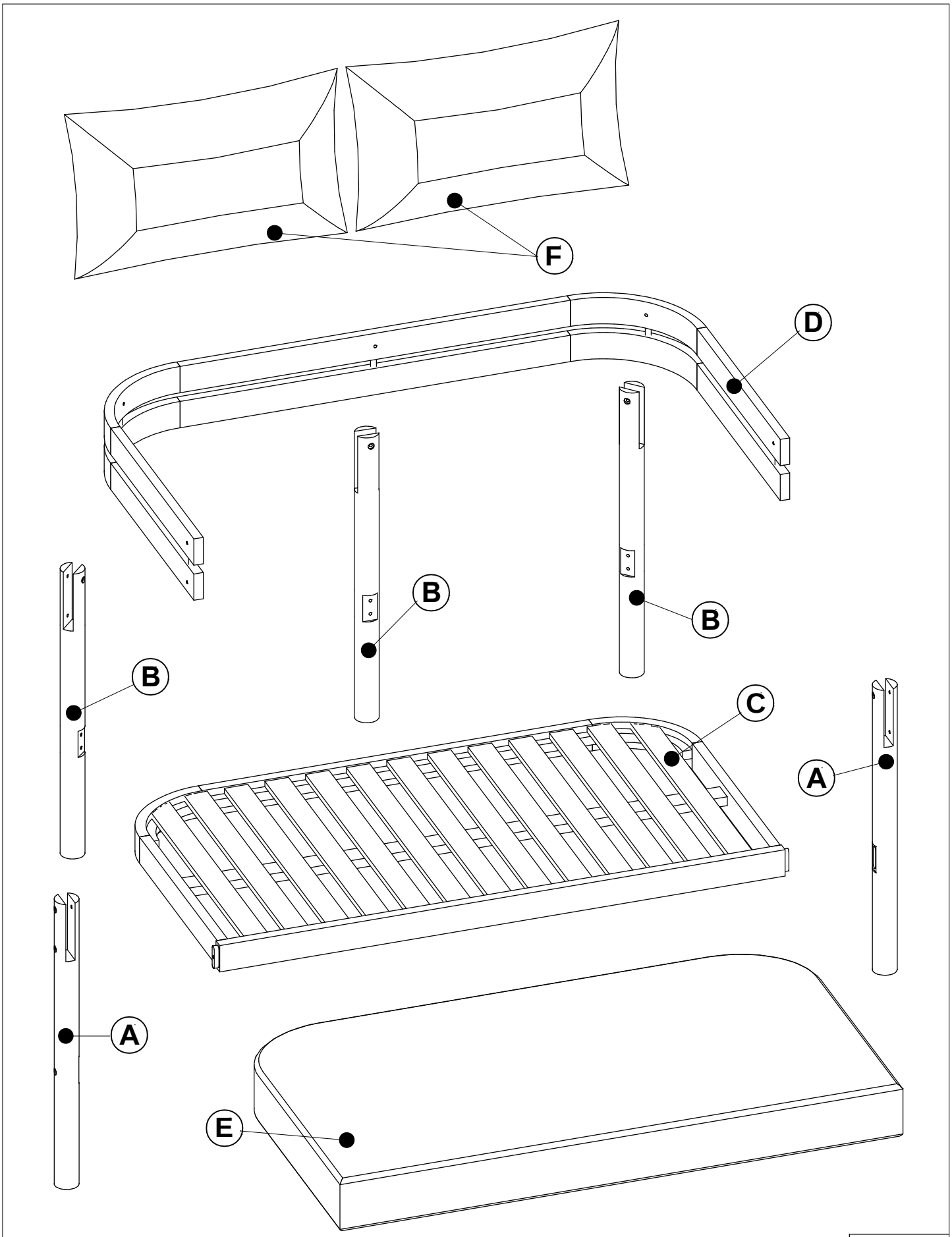
F
D
B
B
B
C
A
A
E

Part List/ Liste Des Pièces :

A

Front Leg
Patte avant
2 pcs

B

Back Leg
Patte arrière
3 pcs

C

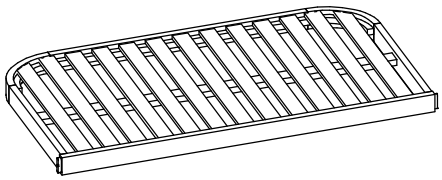

Seat Panel
Panneau d'assise
1 pc

D

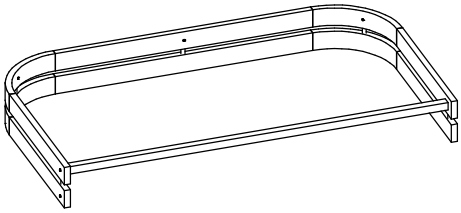

Backrest Panel with Wooden Bar
Panneau de dossier avec barre en bois
1 pc

E

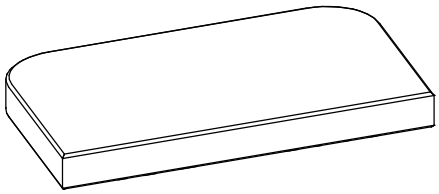

Seat Cushion
Coussin d'assise
1 pc

F

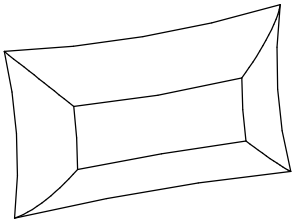

Back Pillow
Coussin dorsal
2 pcs

Hardware list/ Liste des Matériels:

1

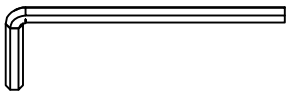

Allen Wrench / Clé Allen
(2 pcs)

2

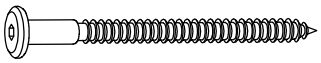

Screw / Vis
M7x90 (2 pcs) + Extra 1 pc

3

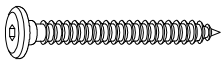

Screw / Vis
M6x60 (3 pcs) + Extra 1 pc

4

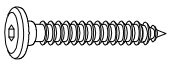

Screw / Vis
M6x40 (5 pcs) + Extra 1 pc

5

Bolt / Boulon
M6x40 (8 pcs) + Extra 1 pc

6

Sleeve nut / Écrou de manchon
M6x15 (8 pcs) + Extra 1 pc

STEP 1/ Étape 1:

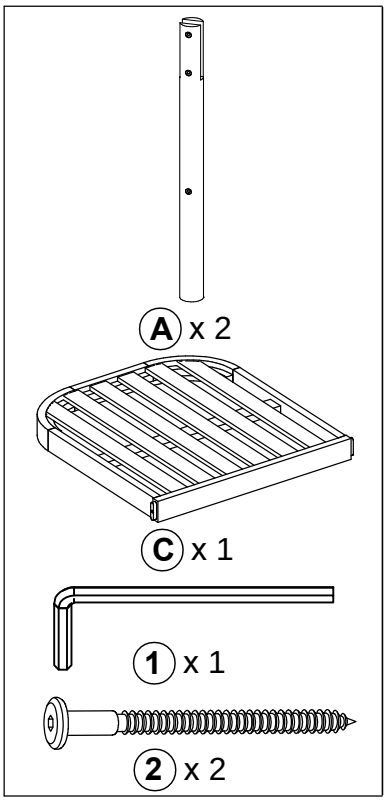

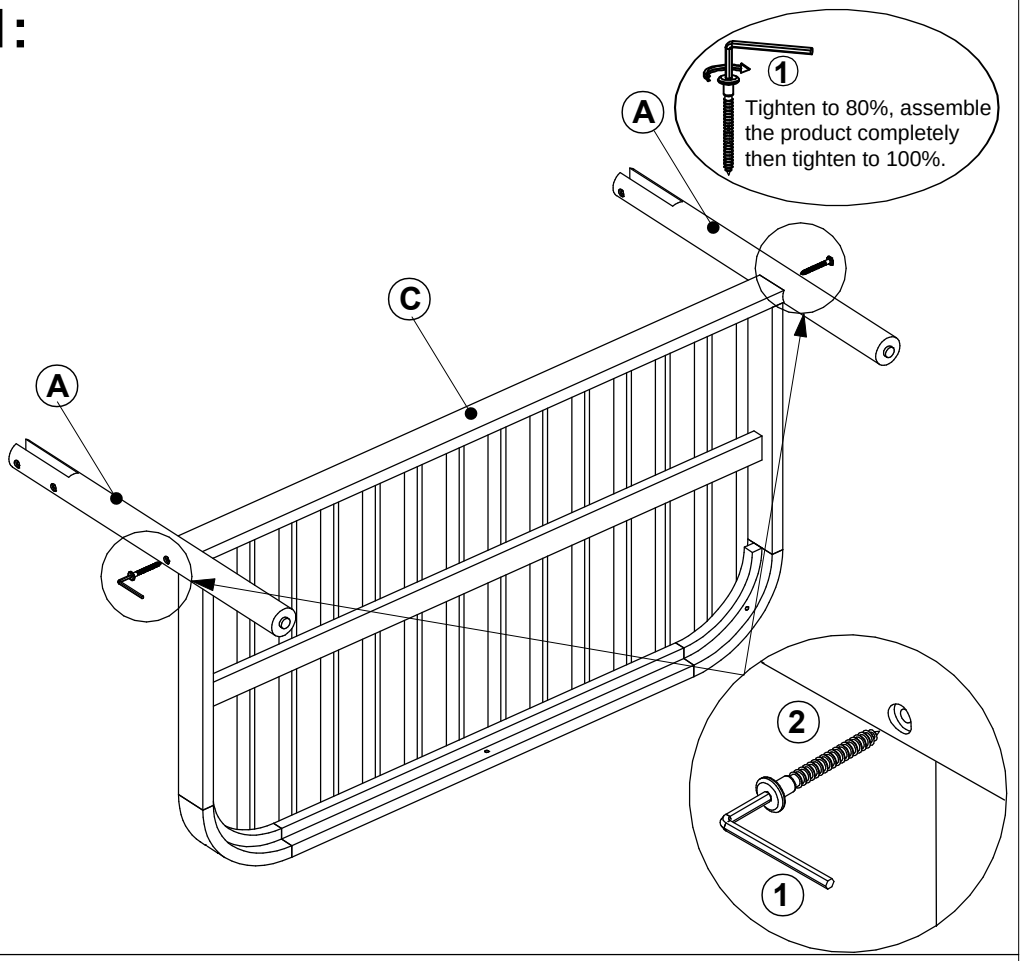

STEP 2/ Étape 2:

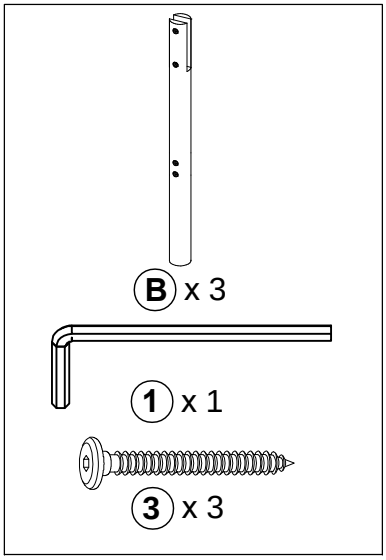

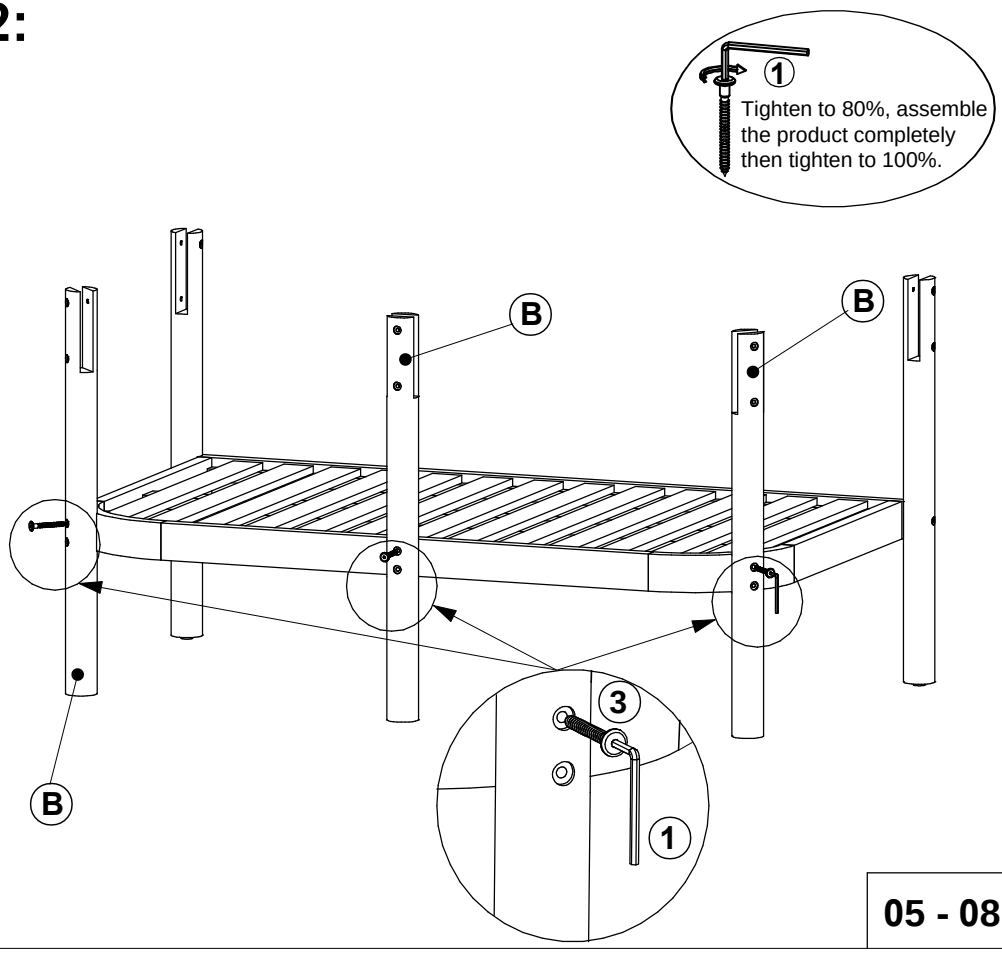

STEP 3/ Étape 3:

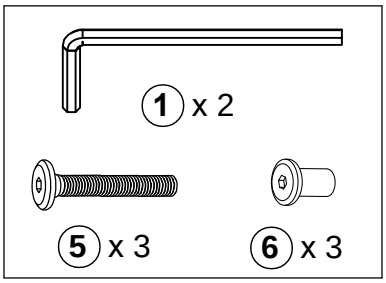

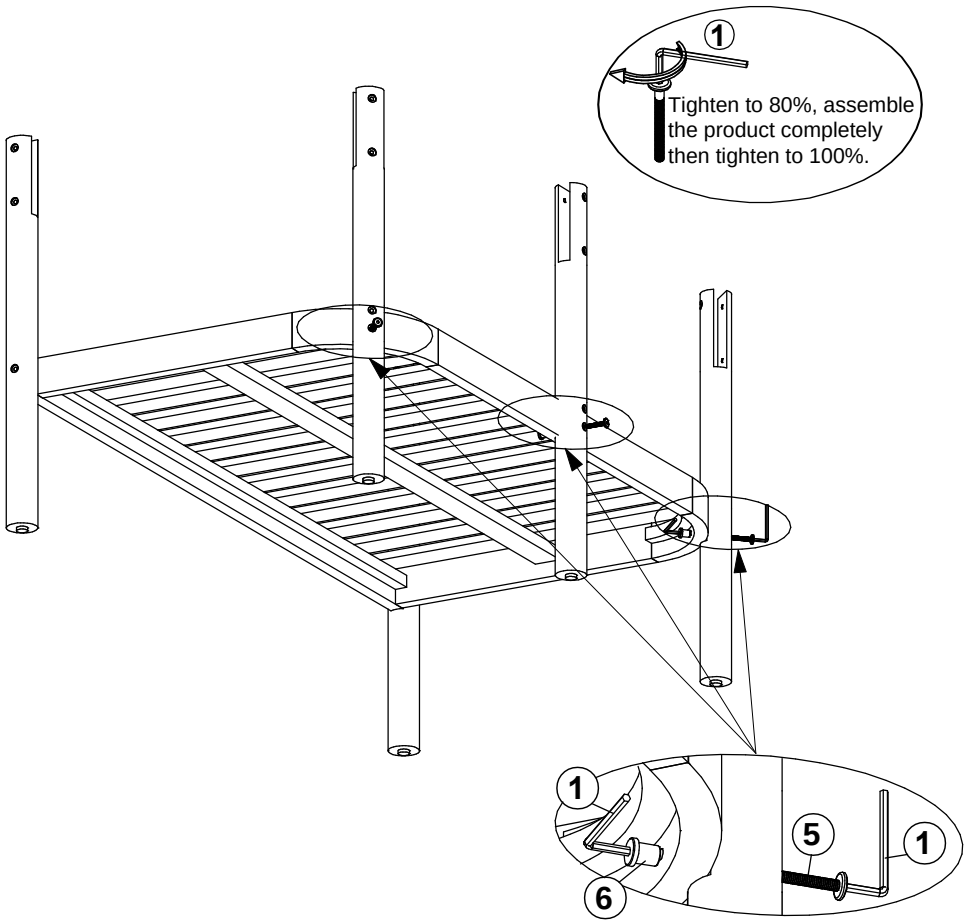

STEP 4/ Étape 4:

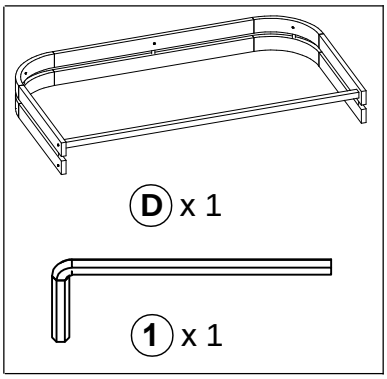

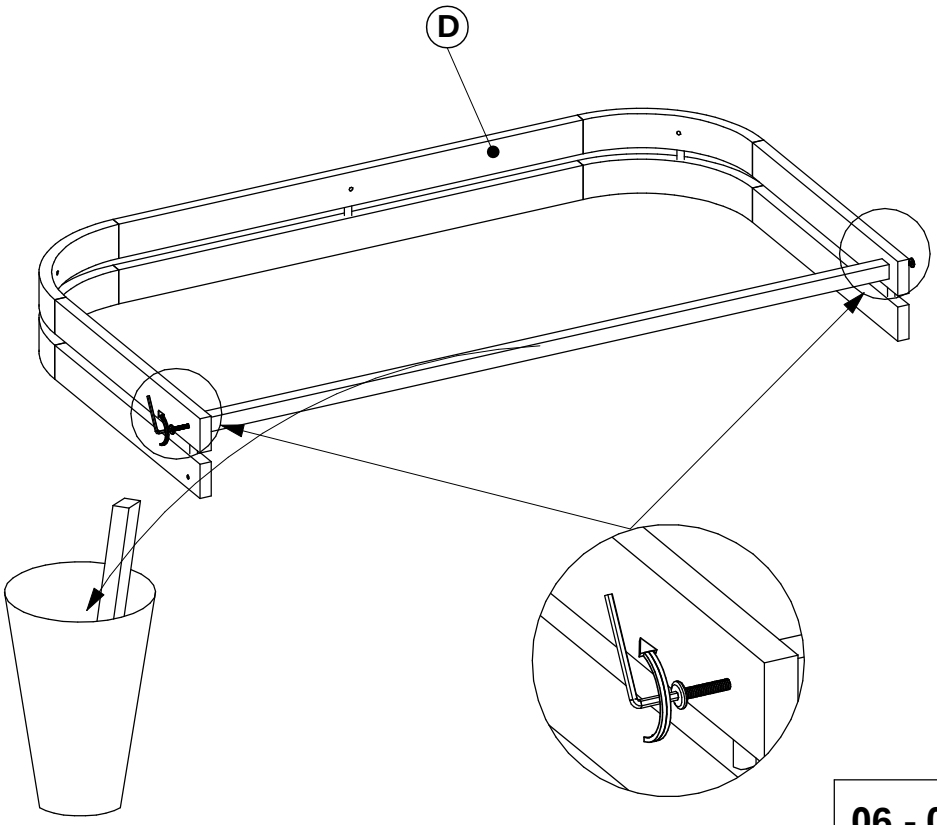

STEP 5/ Étape 5:

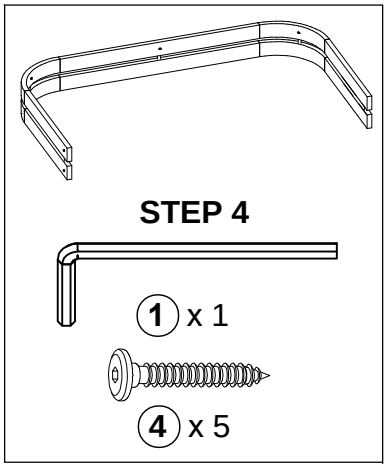

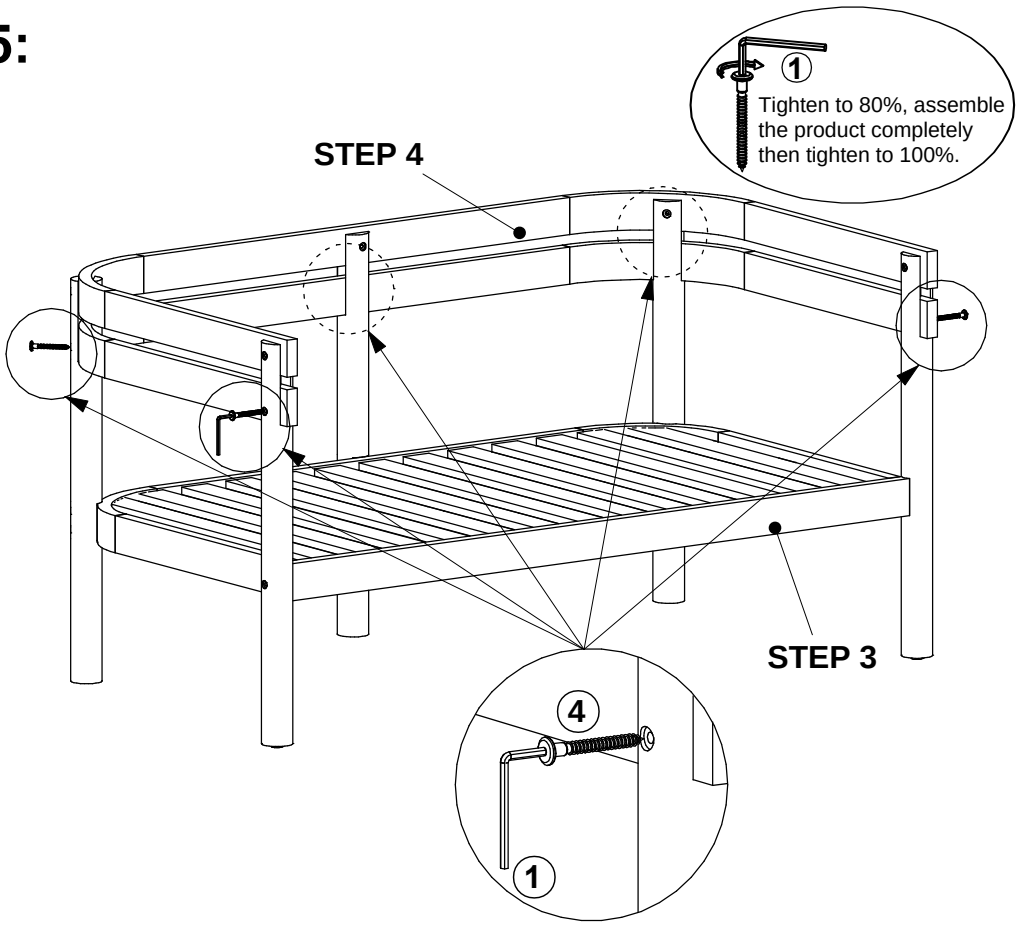

STEP 6/ Étape 6:

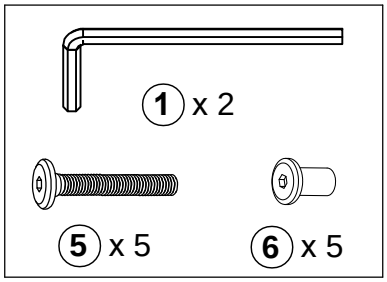

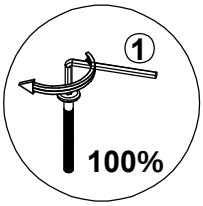

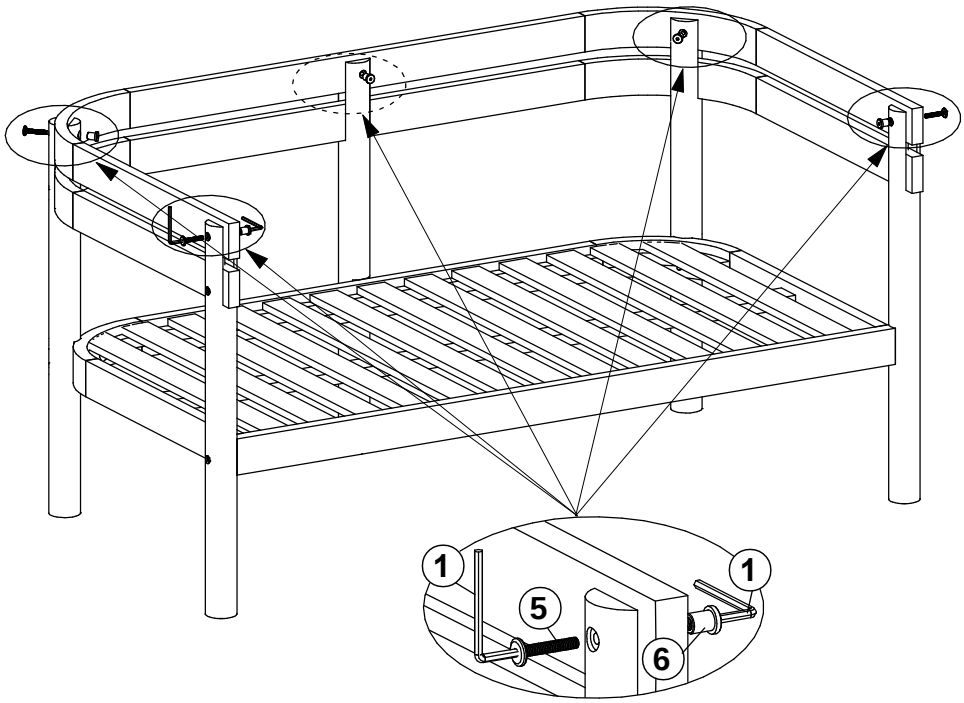

STEP 7/ Étape 7:

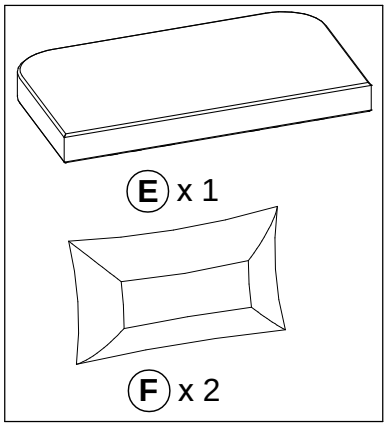

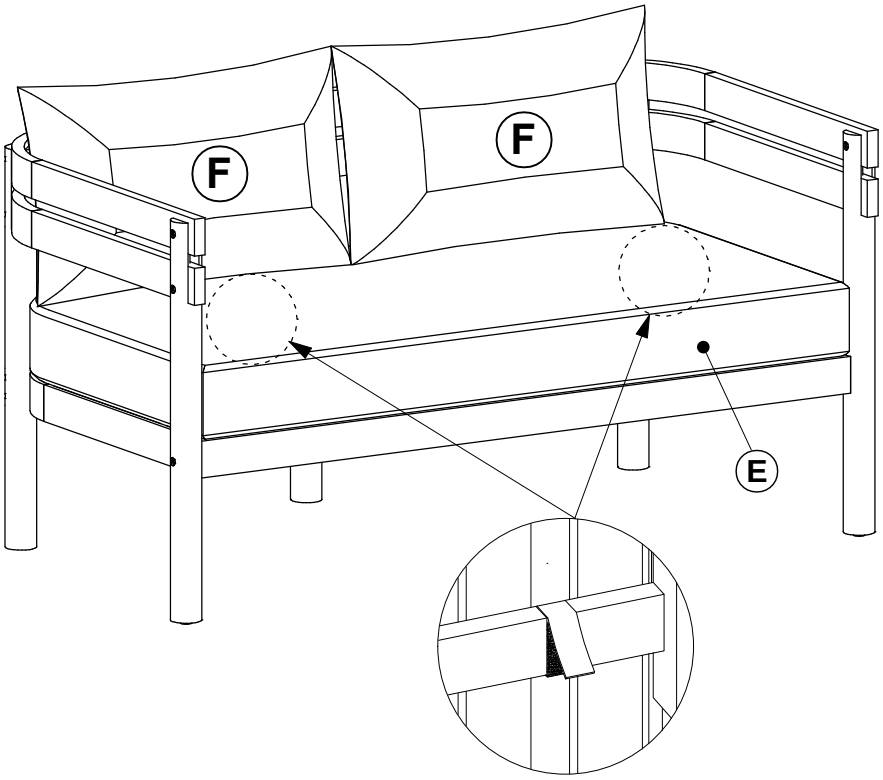
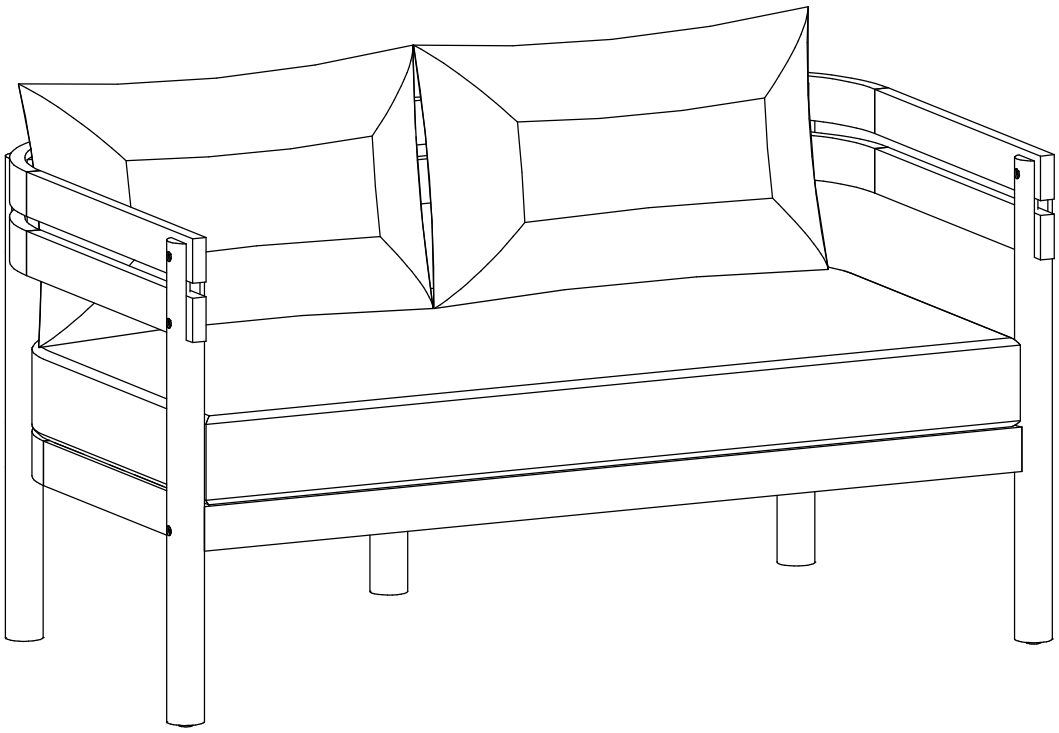
STEP 8/ Étape 8: