VEVOR

Upgrade · The Home Creator Way

Outdoor Dog Kennel

MODEL:SKU2025002

Outdoor Dog Kennel

MODEL:SKU2025002

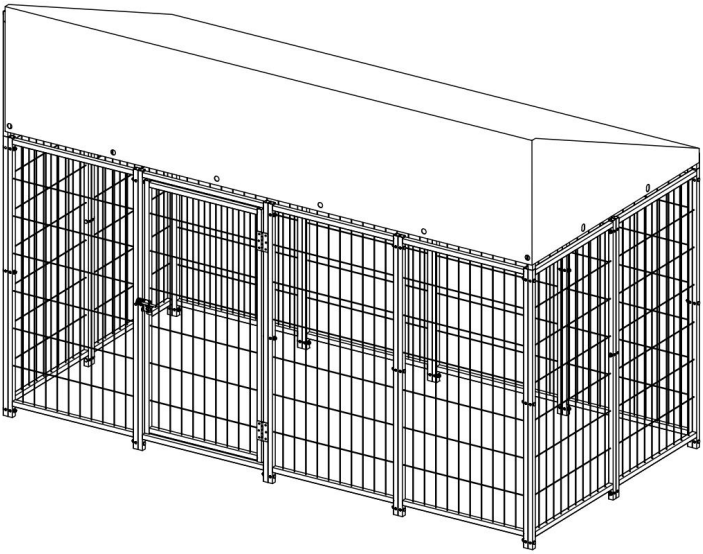

Video installation QR code

This is the original instruction, please read all manual instructions carefully before operating. VEVOR reserves a clear interpretation of our user manual. The appearance of the product shall be subject to the product you received. Please forgive us that we won't inform you again if there are any technology or software updates on our product.

SAFETY INSTRUCTIONS

WARNING:

Read this material before using this product. Failure to do so can result in serious injury.

Assembly precautions

1. Assemble only according to these instructions. Improper assembly can create hazards.
2. Wear ANSI-approved safety goggles and heavy-duty work gloves during assembly.
3. Keep the assembly area clean and well-lit.
4. Keep bystanders out of the area during assembly.
5. Do not assemble if tired or when under the influence of alcohol, drugs or medication.
6. The product capabilities apply to properly and completely assembled products only.
7. For additional information regarding the parts listed in the following pages, please refer to the Assembly Diagram of this manual. Unwrap and separate all parts in a clean work area.
8. There are many product components. It is recommended that two people carry out the installation, which can shorten the installation time.

Use precautions

1. DO NOT SIT OR STAND ON THIS ITEM.
2. This product is not a toy. Do not allow children to play with or near this item.
3. Do not exceed specified weight capacities.
4. Use as intended only.
5. Inspect before every use; do not use if parts are loose or damaged.

SAVE THIS MANUAL

PARTS LIST

Item No.	Referance Image	Qty.
A		X11
C		X1
E		X2
G		X2
1	M6X50	X40
3	M6X30	X10
5		X1
7		X6
9		X1
11		X1

Item No.	Referance Image	Qty.
B		X1
D		X2
F		X4
H		X1
2	M4X30	X12
4		X2
6		X2
8		X16
10		X1

EXPLODED VIEW

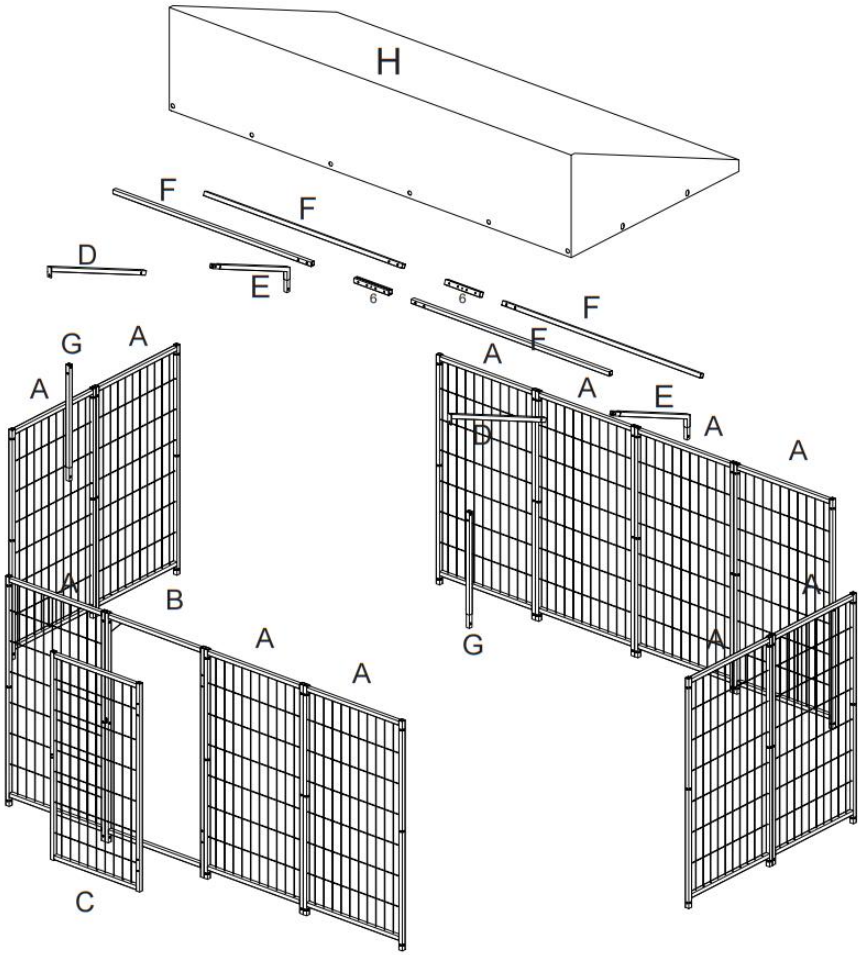

TOOLS

ASSEMBLY

1

A	X3	B	X1	1	X9

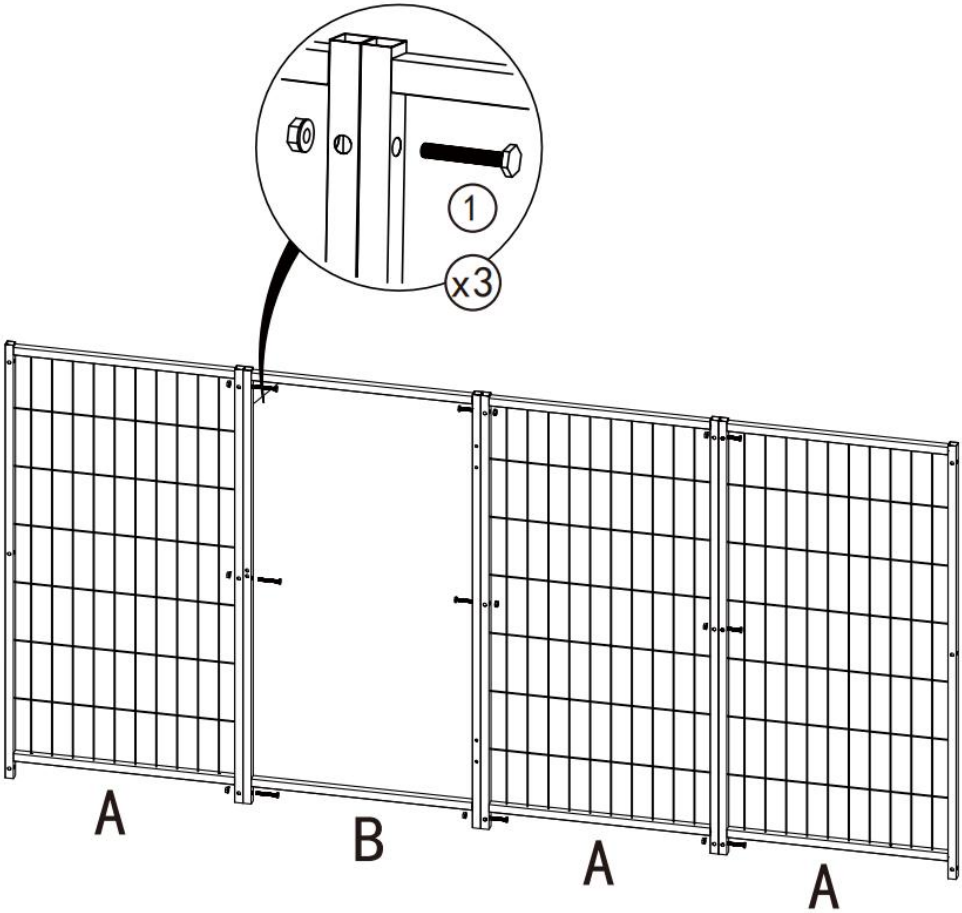

Note

The door can be installed at any position.

2

				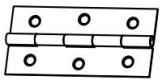			
C	X1	2	X12	4	X2	5	X1

3

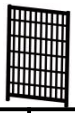			
A	X4	1	X6

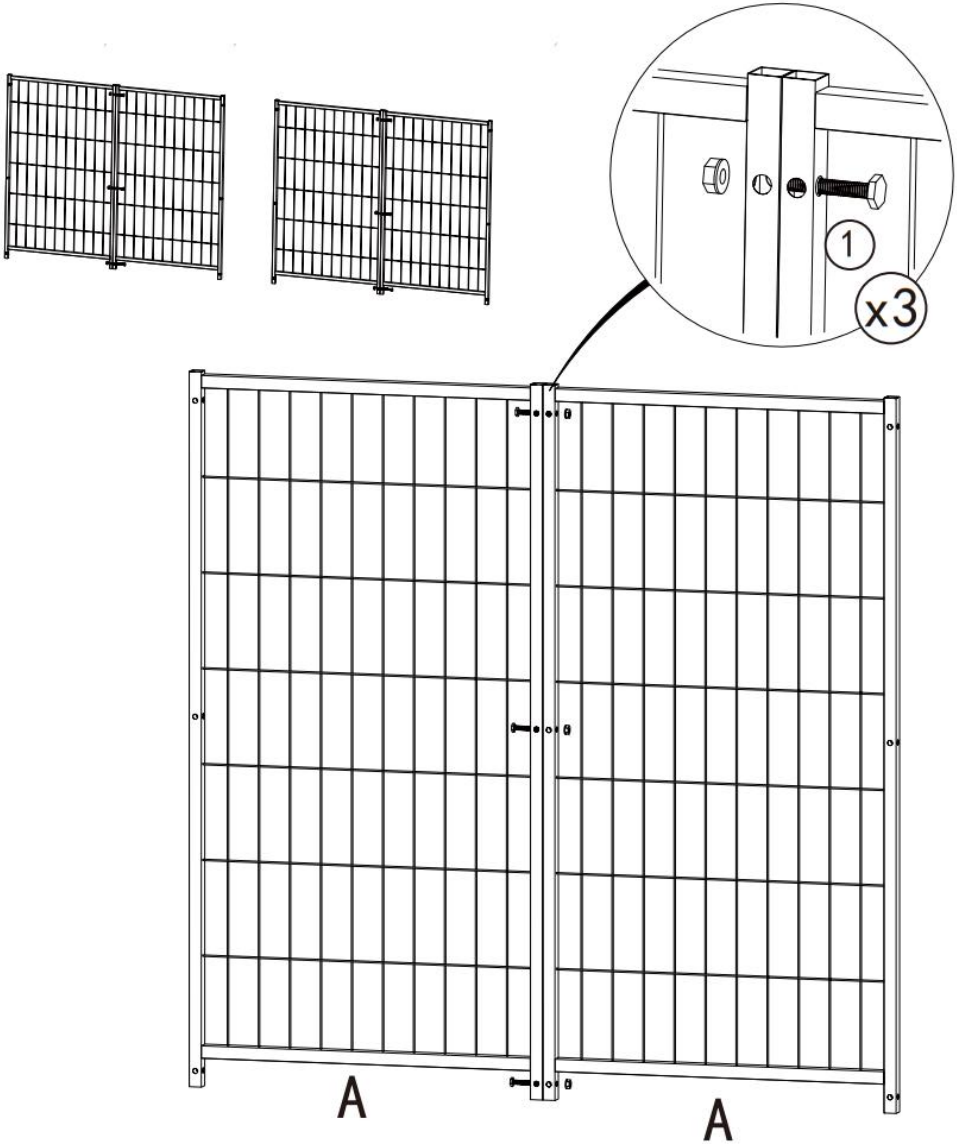

4

A	X4	1	X9

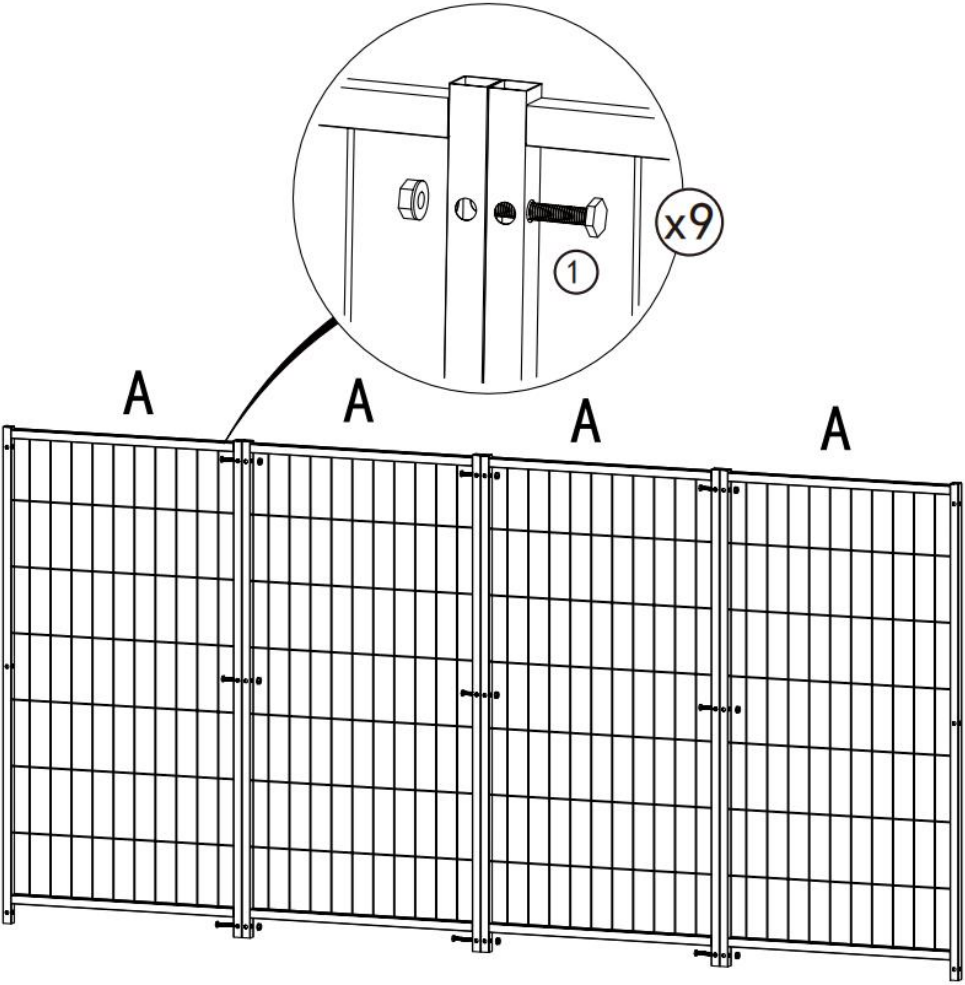

5

1	X8

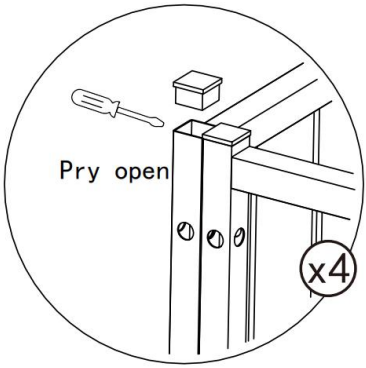

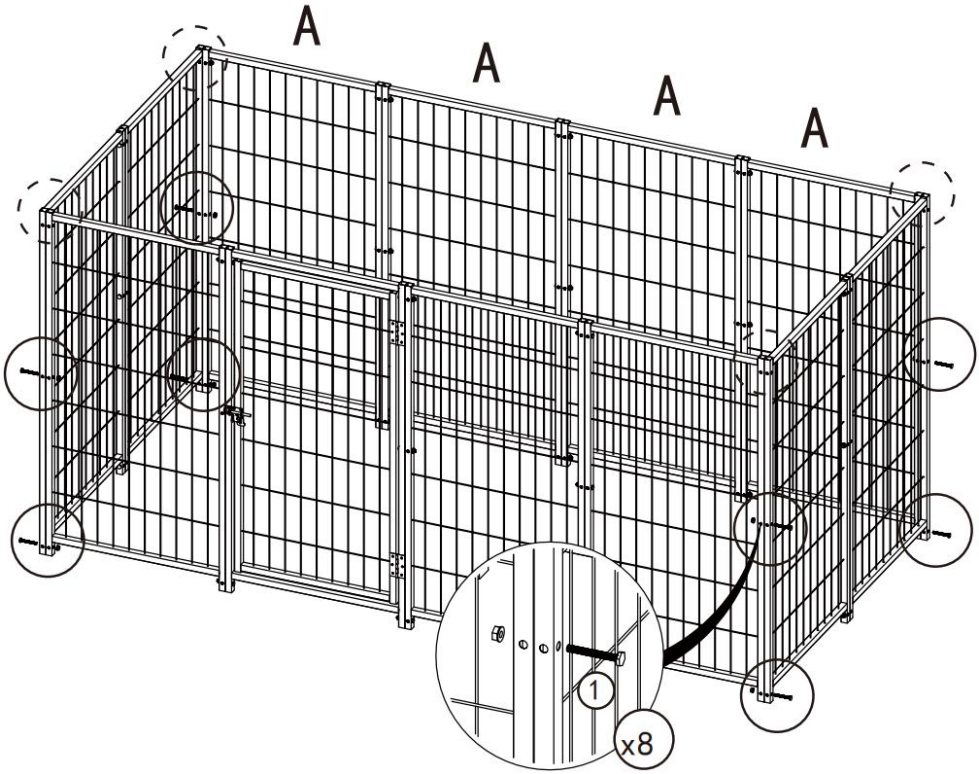

■ Note

Plastic caps are used to prevent deformation of tube during transportation. It is okay if they are damaged when pried open.

6

		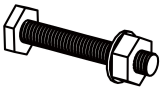	
G	X2	1	X2

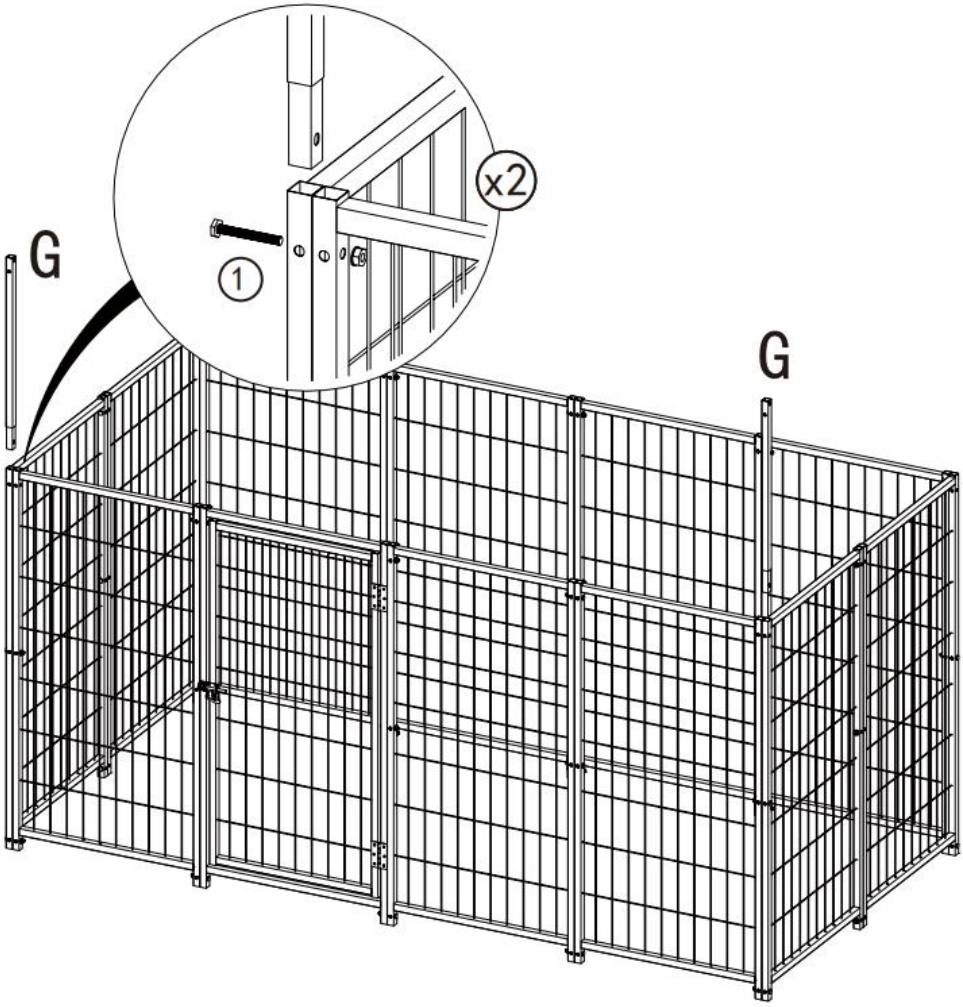

7

		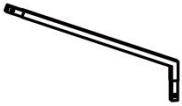		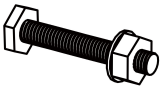			
D	X2	E	X2	1	X2	3	X2

8

				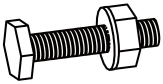			
F	X4	1	X4	3	X8	6	X2

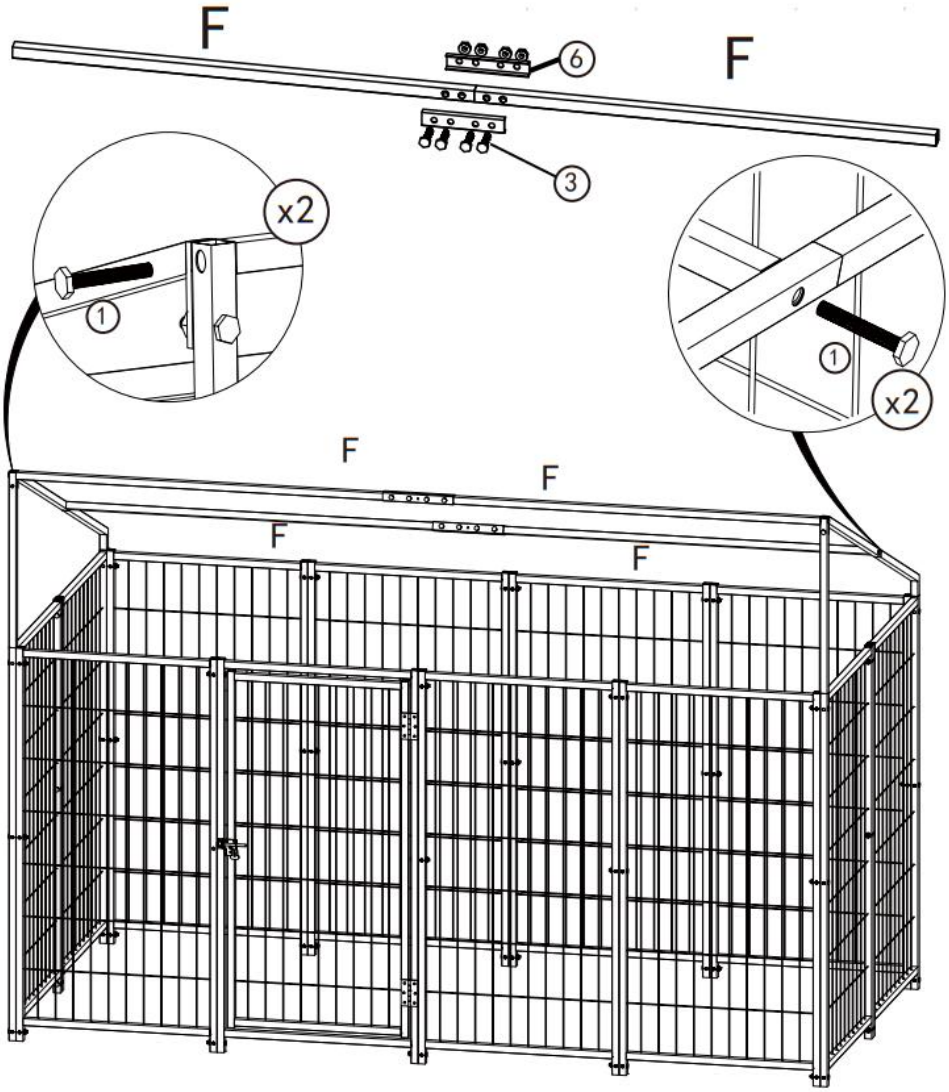

9

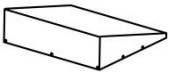					
H	X1	7	X6	8	X16

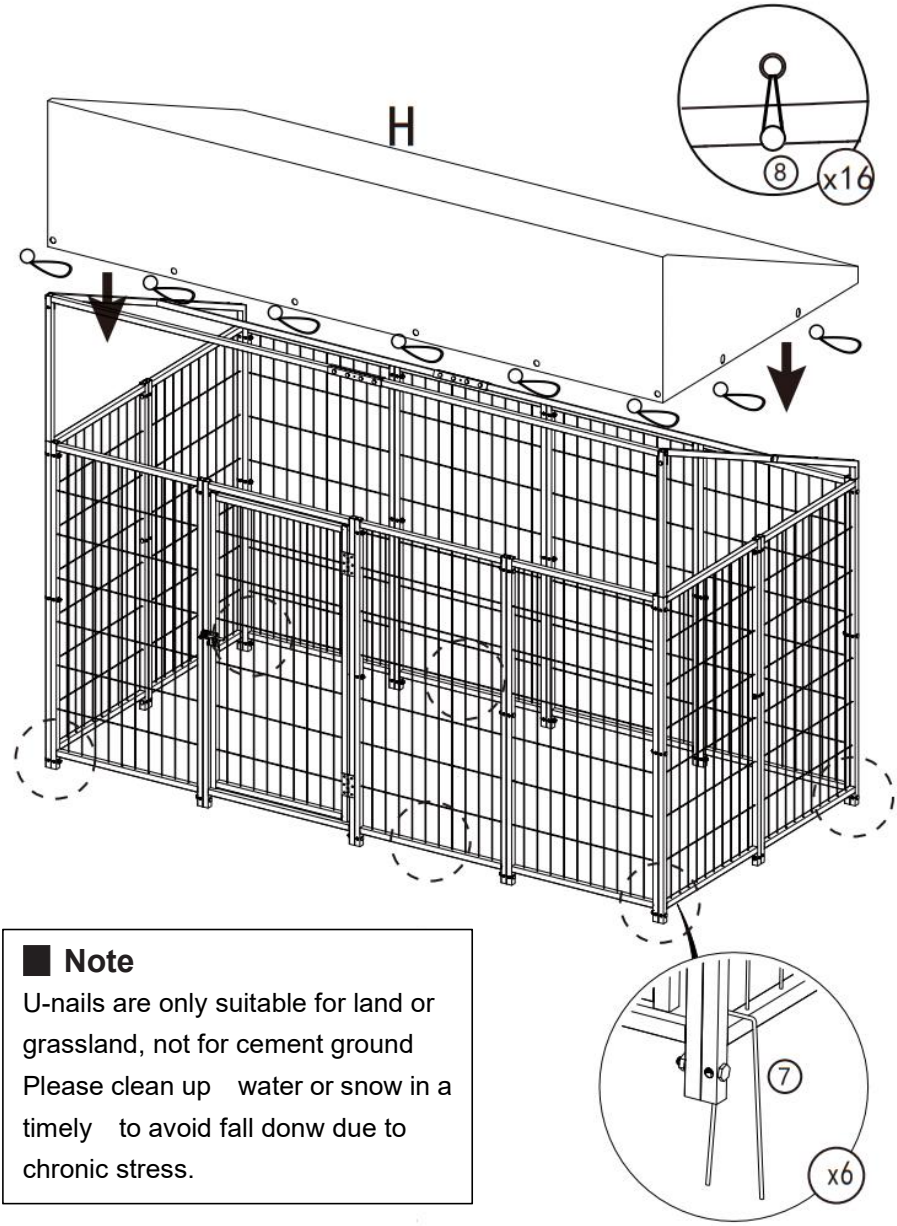

■ Note

U-nails are only suitable for land or grassland, not for cement ground Please clean up water or snow in a timely to avoid fall donw due to chronic stress.

PRODUCT PARAMETER

Model	SKU2025002
Colour	Black and Silver
Product Size	2320×1140×1620mm
Material	Galvanized steel tube

Manufacturer: Shanghaimuxinmuyeyouxiangongsi
Address: Shuangchenglu 803nong11hao1602A-1609shi, baoshanqu, shanghai 200000 P.R. China
E-mail: support@vevor.com
Imported to AUS: SIHAO PTY LTD. 1 ROKEVA STREETEASTWOOD NSW 2122 Australia
Imported to USA: Sanven Technology Ltd. Suite 250, 9166 Anaheim Place, Rancho Cucamonga, CA 91730

EC REP

E-CrossStu GmbH
Mainzer Landstr.69,60329 Frankfurt am Main.
e-crossstu@outlook.com Tel: +49 69332967674

UK REP

YH CONSULTING LIMITED. C/O YH Consulting Limited Office 147, Centurion House, London Road, Staines-upon-Thames, Surrey, TW18 4AX
H2YHUK@gmail.com Tel.: +44 07514-677868

VEVOR

Upgrade · The Home Creator Way

Hundezwinger im Freien

MODELL: SKU2025002

Outdoor Dog Kennel

MODELL: SKU2025002

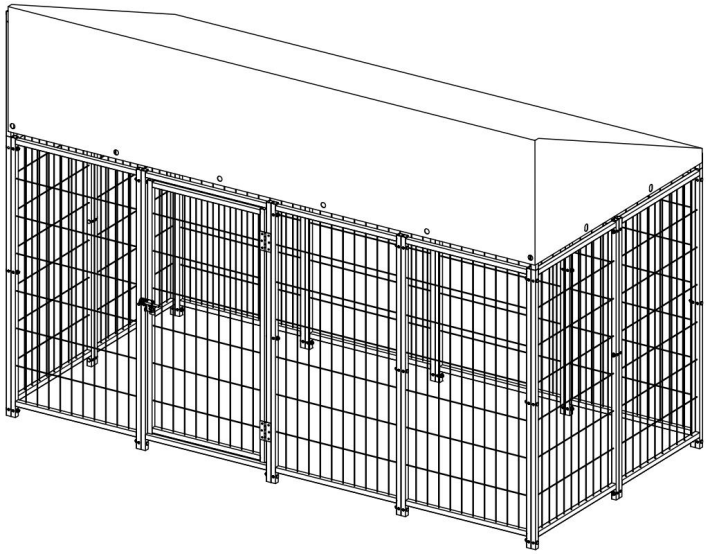

QR-Code für Videoinstallation

Dies ist die Originalanleitung. Bitte lesen Sie die gesamte Bedienungsanleitung vor der Inbetriebnahme sorgfältig durch. VEVOR behält sich die Auslegung der Bedienungsanleitung vor. Das Aussehen des Produkts kann von dem gelieferten Produkt abweichen. Wir bitten um Verständnis, dass wir Sie nicht erneut über etwaige Technologie- oder

Software-Updates informieren werden .

SAFETY INSTRUCTIONS

WARNUNG:

Lesen Sie diese Hinweise vor der Verwendung dieses Produkts. Andernfalls kann es zu schweren Verletzungen kommen.

Vorsichtsmaßnahmen bei Versammlungen

1. Bitte montieren Sie das Produkt ausschließlich gemäß dieser Anleitung. Eine unsachgemäße Montage kann Gefahren bergen.
2. Tragen Sie während der Montage eine ANSI-geprüfte Schutzbrille und robuste Arbeitshandschuhe.
3. Halten Sie den Montagebereich sauber und gut beleuchtet.
4. Halten Sie Umstehende während der Versammlung vom Versammlungsort fern.
5. Nicht montieren, wenn Sie müde sind oder unter dem Einfluss von Alkohol, Drogen oder Medikamenten stehen.
6. Die Produkteigenschaften gelten nur für ordnungsgemäß und vollständig montierte Produkte.
7. Weitere Informationen zu den auf den folgenden Seiten aufgeführten Teilen finden Sie in der Montagezeichnung dieses Handbuchs. Packen Sie alle Teile in einem sauberen Arbeitsbereich aus und trennen Sie sie.
8. Das Produkt besteht aus vielen Komponenten. Es wird empfohlen, die Installation von zwei Personen durchführen zu lassen, wodurch sich die Installationszeit verkürzen lässt.

Vorsicht walten lassen

1. AUF DIESEM GEGENSTAND SITZEN ODER STEHEN NICHT.
2. Dieses Produkt ist kein Spielzeug. Kinder dürfen nicht mit diesem Artikel spielen oder sich in dessen Nähe aufhalten.
3. Die angegebenen Werte dürfen nicht überschritten werden. Tragfähigkeiten.
4. Nur bestimmungsgemäß verwenden.

5. Vor jedem Gebrauch prüfen; nicht verwenden, wenn Teile lose oder beschädigt sind.

BEWAHREN SIE DIESES HANDBUCH AUF

PARTS LIST

Item No.	Referance Image	Qty.
A		X11
C		X1
E		X2
G		X2
1	M6X50	X40
3	M6X30	X10
5		X1
7		X6
9		X1
11		X1

Item No.	Referance Image	Qty.
B		X1
D		X2
F		X4
H		X1
2	M4X30	X12
4		X2
6		X2
8		X16
10		X1

EXPLODED VIEW

TOOLS

ASSEMBLY

1

A	X 3	B	X 1	1	X 9

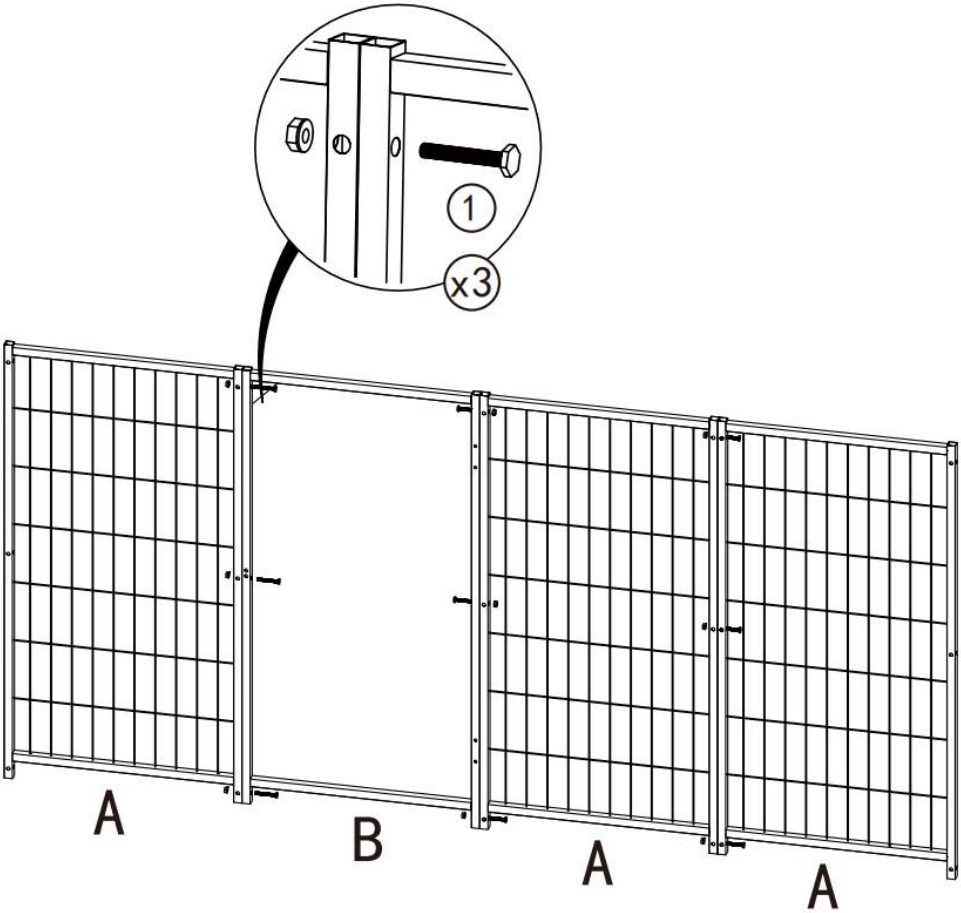

Note

The door can be installed at any position.

2

				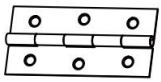			
C	X 1	2	X 12	4	X 2	5	X 1

3

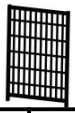			
A	X 4	1	X 6

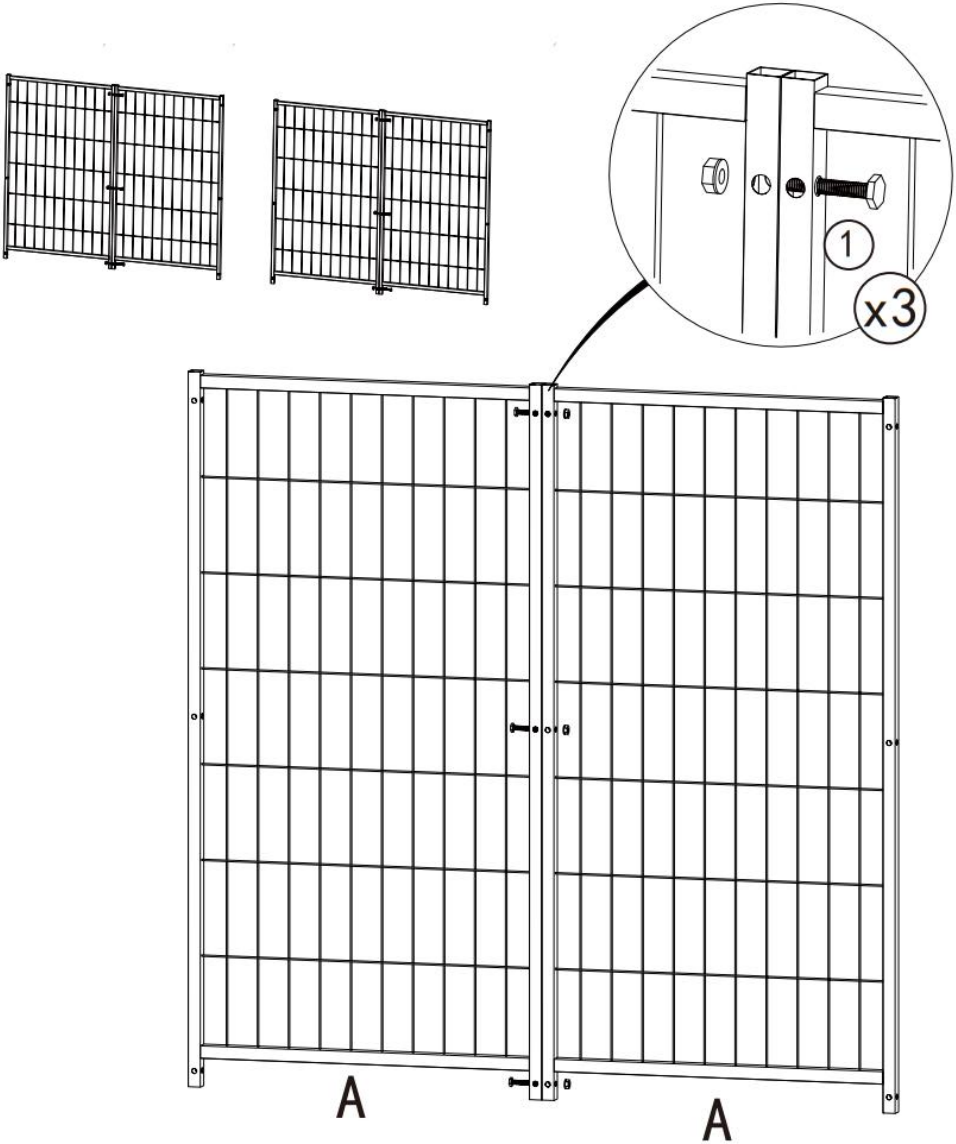

4

A	X 4	1	X 9

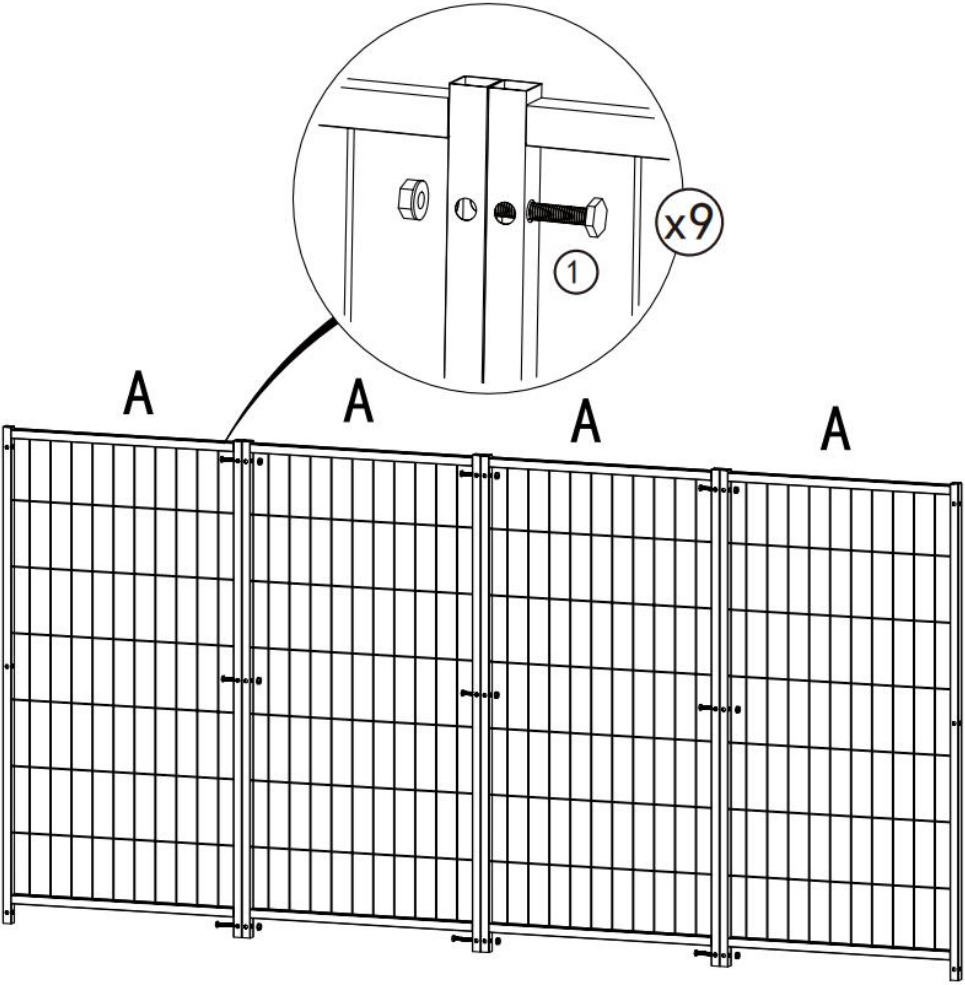

5

1	X 8

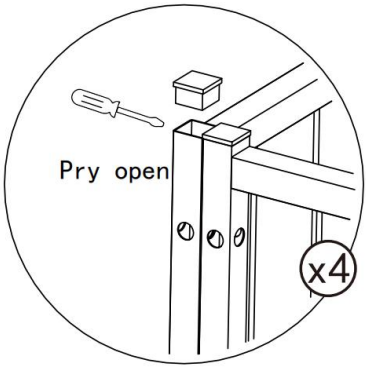

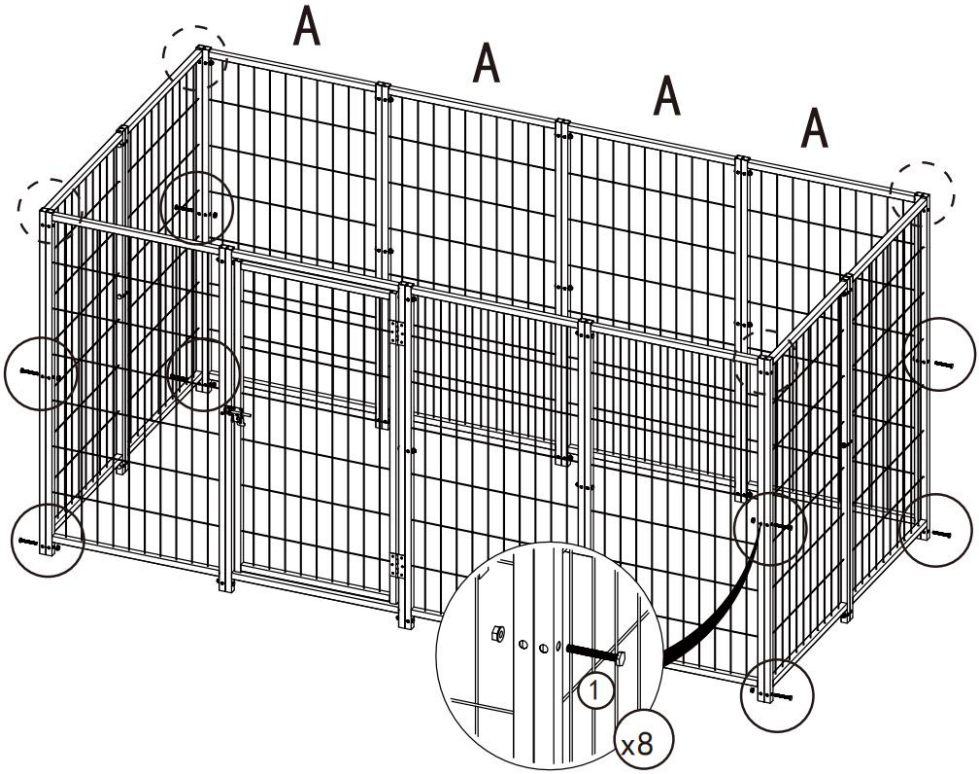

■ Note

Plastic caps are used to prevent deformation of tube during transportation. It is okay if they are damaged when pried open.

6

		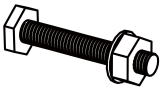	
G	X 2	1	X 2

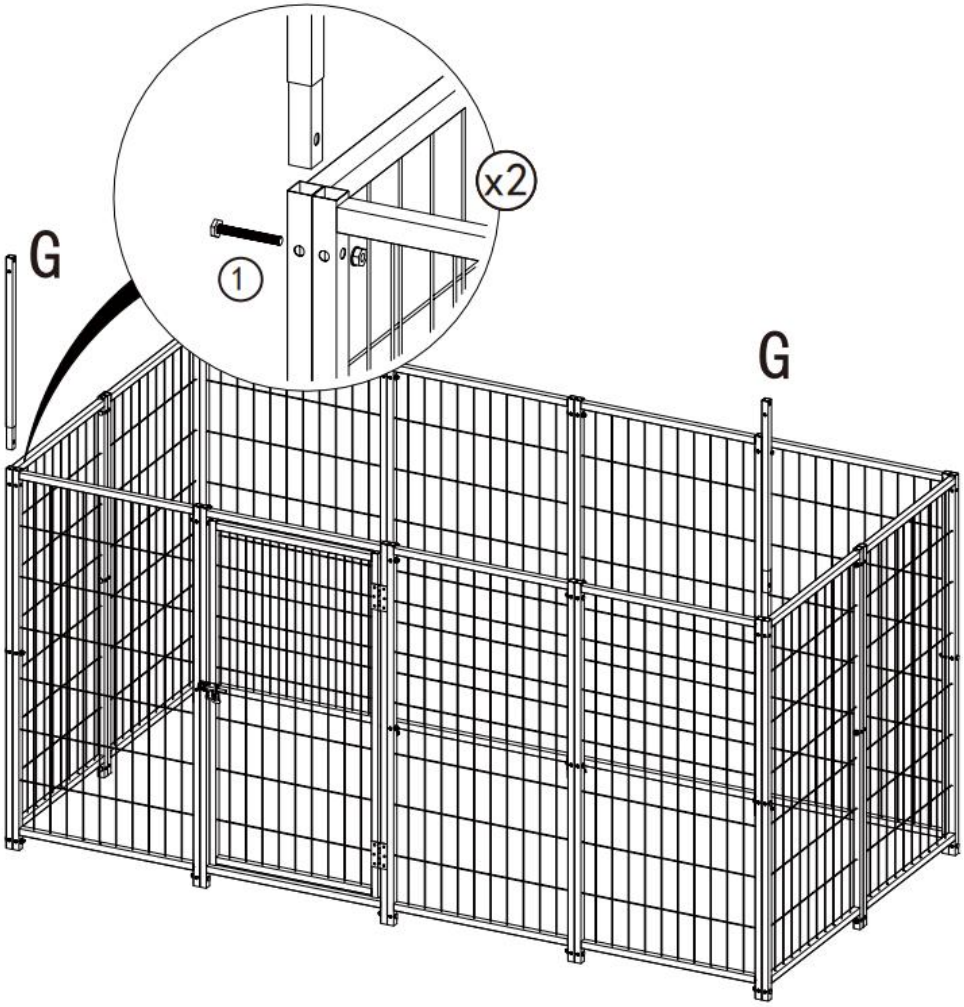

7

		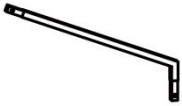		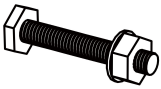			
D	X 2	E	X 2	1	X 2	3	X 2

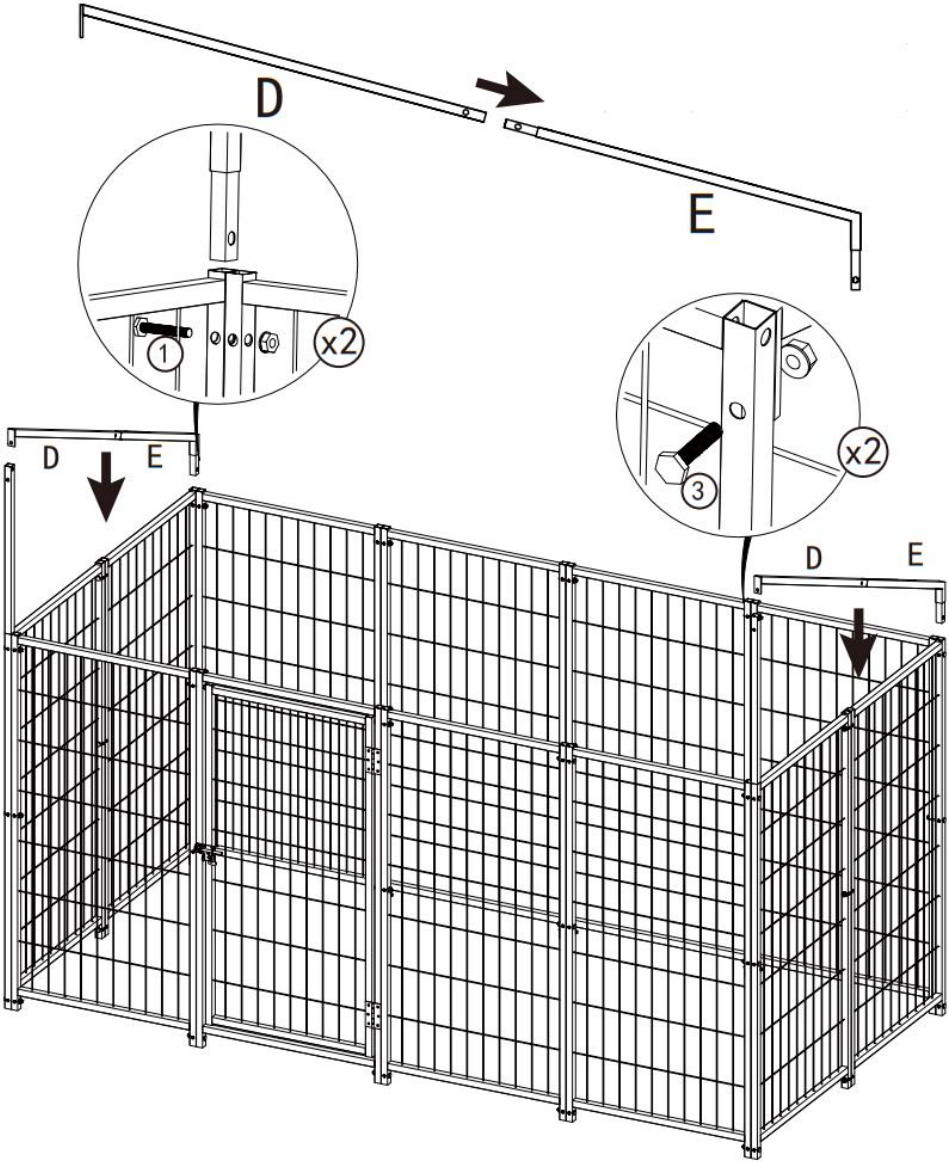

8

				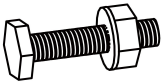			
F	X 4	1	X 4	3	X 8	6	X 2

9

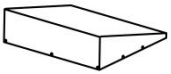					
H	X 1	7	X 6	8	X 16

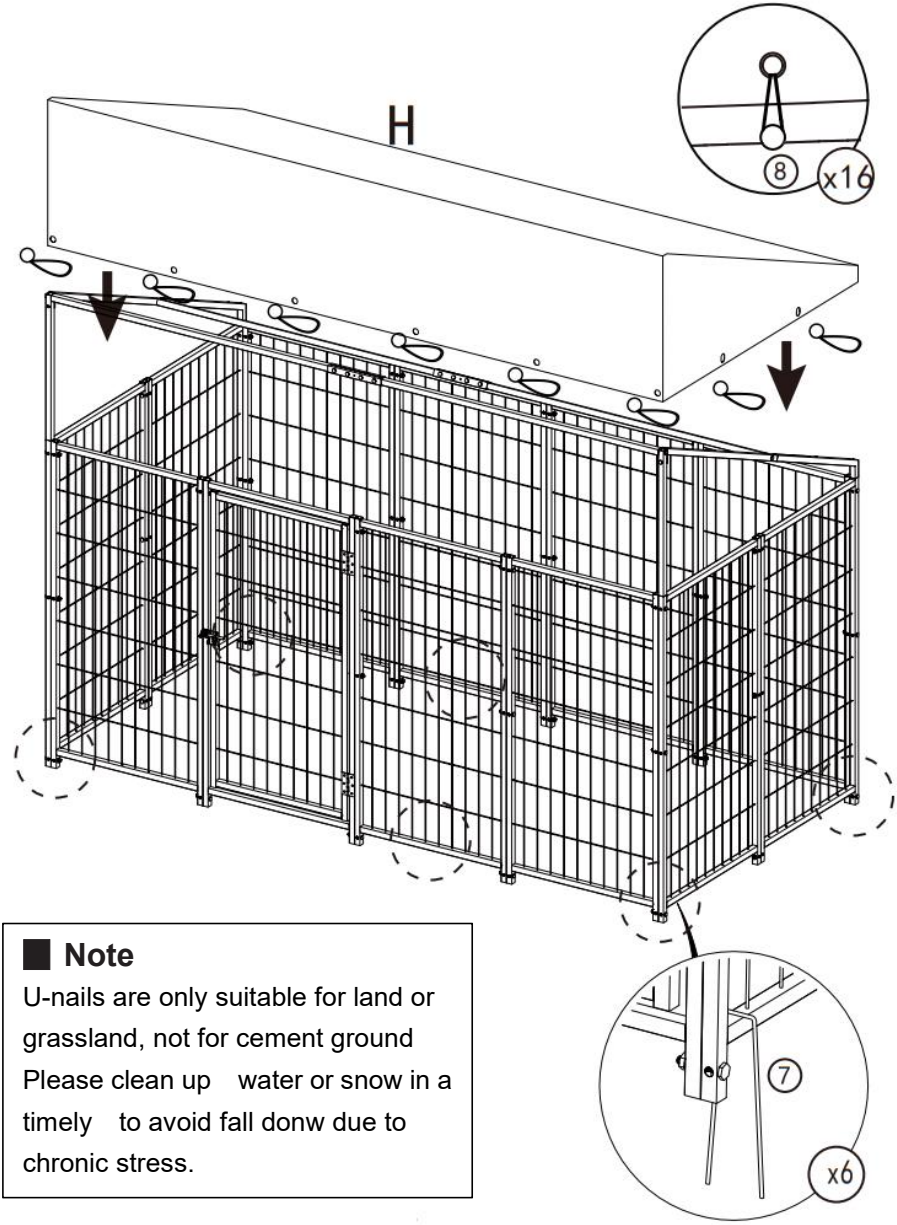

■ Note

U-nails are only suitable for land or grassland, not for cement ground Please clean up water or snow in a timely to avoid fall donw due to chronic stress.

PRODUCT PARAMETER

Modell	SKU2025002
Farbe	Schwarz und Silber
Produktgröße	2 32 0×1 14 0×16 2 0mm
Material	Verzinktes Stahlrohr

Hersteller: Shanghai muxinmuyeyouxiangongsi
Adresse: Shuangchenglu 803nong11hao1602A-1609shi, baoshanqu Shanghai 200000 Volksrepublik China
E-Mail: support@vevor.com
Importiert nach Australien: SIHAO PTY LTD. 1 ROKEVA STREET, EASTWOOD
NSW 2122 Australien
Importiert in die USA: Sanven Technology Ltd. Suite 250, 9166 Anaheim Ort, Rancho Cucamonga, CA 91730

EC REP

E-CrossStu GmbH
Mainzer Landstr.69,60329 Frankfurt am Main.
e-crossstu@outlook.com Tel: +49 69332967674

UK REP

YH CONSULTING LIMITED. C/O YH Consulting Limited Office 147, Centurion House, London Road, Staines-upon-Thames, Surrey, TW18 4AX
H2YHUK@gmail.com Tel.: +44 07514-677868

VEVOR

Upgrade · The Home Creator Way

Niche extérieure pour chien

MODÈLE : SKU2025002

Outdoor Dog Kennel

MODÈLE : SKU2025002

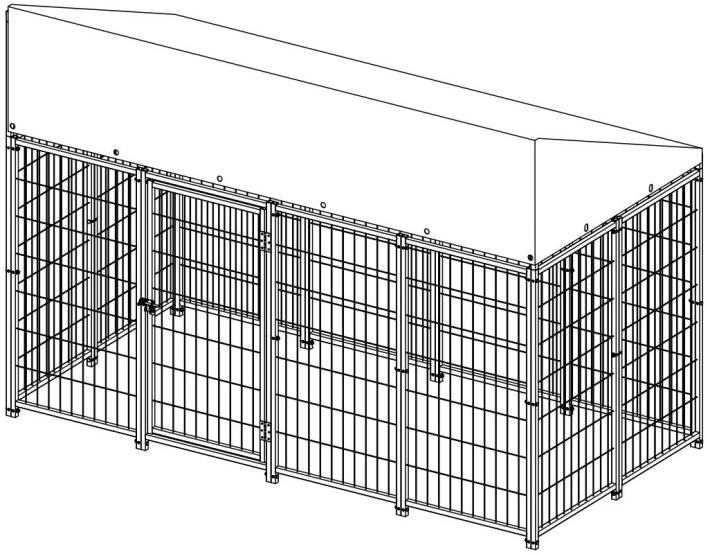

Code QR d'installation vidéo

Voici les instructions originales. Veuillez lire attentivement toutes les instructions du manuel avant utilisation. VEVOR se réserve le droit d'interpréter ce manuel à sa guise. L'apparence du produit que vous recevrez peut différer. Nous vous prions de nous excuser si nous vous informons des mises à jour techniques ou logicielles concernant notre

produit.

SAFETY INSTRUCTIONS

AVERTISSEMENT:
Veuillez lire attentivement cette notice avant d'utiliser ce produit. Le non-respect de cette consigne peut entraîner des blessures graves.

précautions d'assemblage

1. Assembler uniquement selon ces instructions. Un assemblage incorrect peut engendrer des risques.
2. Portez des lunettes de sécurité homologuées ANSI et des gants de travail robustes pendant l'assemblage.
3. Maintenez la zone de rassemblement propre et bien éclairée.
4. Tenir les curieux à l'écart de la zone pendant le rassemblement.
5. Ne pas assembler en cas de fatigue ou sous l'influence de l'alcool, de drogues ou de médicaments.
6. Les capacités du produit s'appliquent uniquement aux produits correctement et entièrement assemblés.
7. Pour plus d'informations concernant les pièces mentionnées dans les pages suivantes, veuillez vous référer au schéma de montage de ce manuel. Déballez et séparez toutes les pièces dans un espace de travail propre.
8. Le produit comporte de nombreux éléments. Il est recommandé d'être deux pour l'installation, ce qui permet de réduire le temps nécessaire.

Prenez des précautions

1. NE PAS S'ASSEOIR NI SE TENIR DEBOUT SUR CET OBJET.
2. Ce produit n'est pas un jouet. Ne laissez pas les enfants jouer avec ou à proximité de cet article.
3. Ne pas dépasser les spécifications capacités de poids.
4. Utiliser uniquement conformément à l'usage prévu.
5. Inspecter avant chaque utilisation ; ne pas utiliser si des pièces sont desserrées ou endommagées.

CONSERVEZ CE MANUEL

PARTS LIST

Item No.	Referance Image	Qty.
A		X11
C		X1
E		X2
G		X2
1	M6X50	X40
3	M6X30	X10
5		X1
7		X6
9		X1
11		X1

Item No.	Referance Image	Qty.
B		X1
D		X2
F		X4
H		X1
2	M4X30	X12
4		X2
6		X2
8		X16
10		X1

EXPLODED VIEW

TOOLS

ASSEMBLY

1

UN	X 3	B	X 1	1	X 9

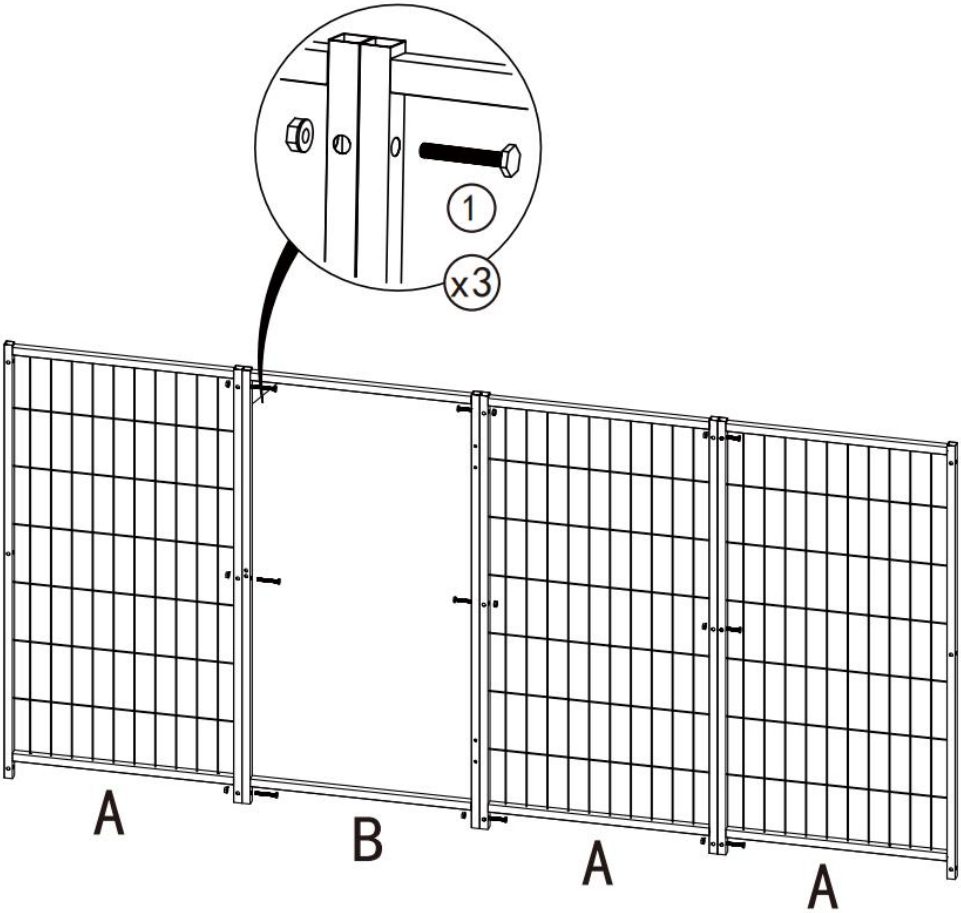

Note

The door can be installed at any position.

2

				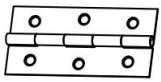			
C	X 1	2	X 12	4	X 2	5	X 1

3

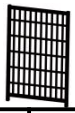			
U N	X 4	1	X 6

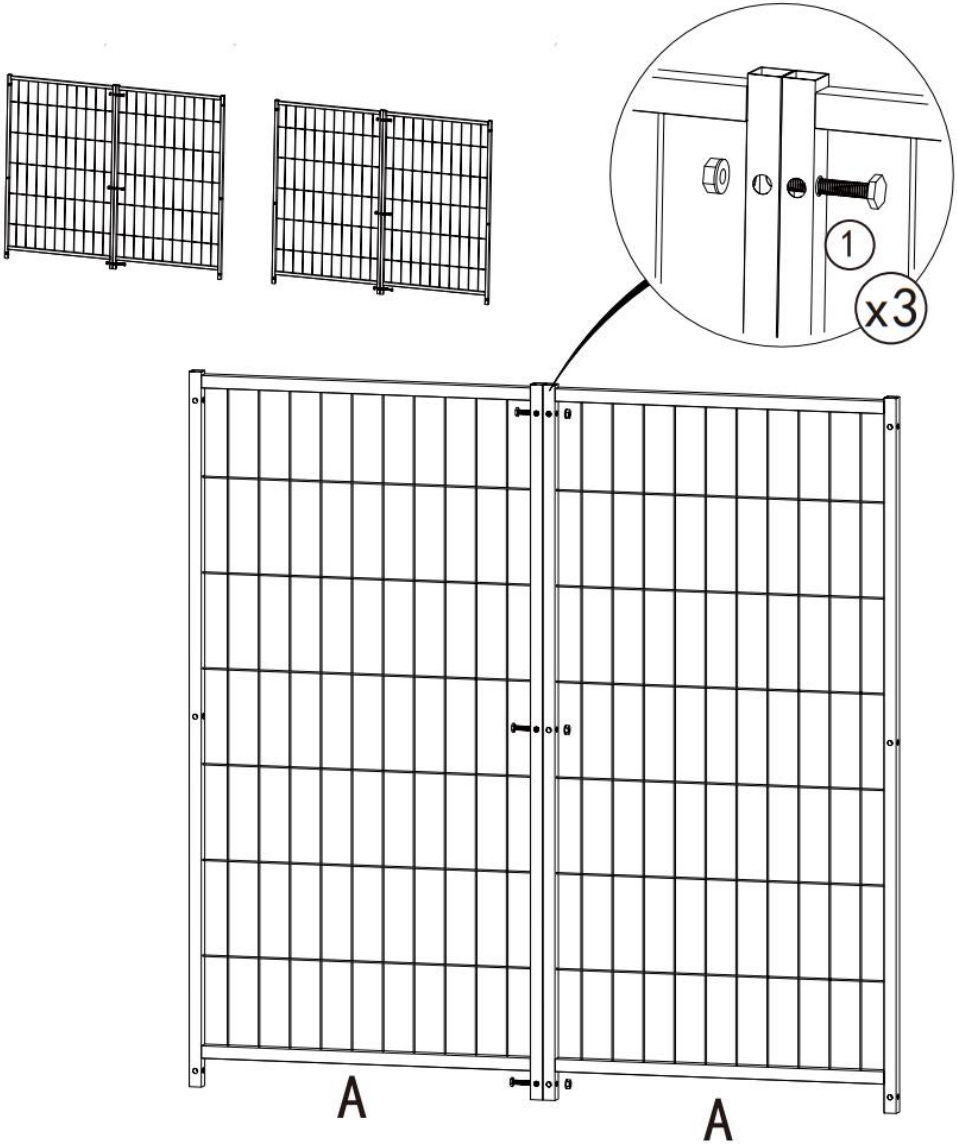

4

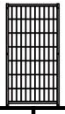			
U N	X 4	1	X 9

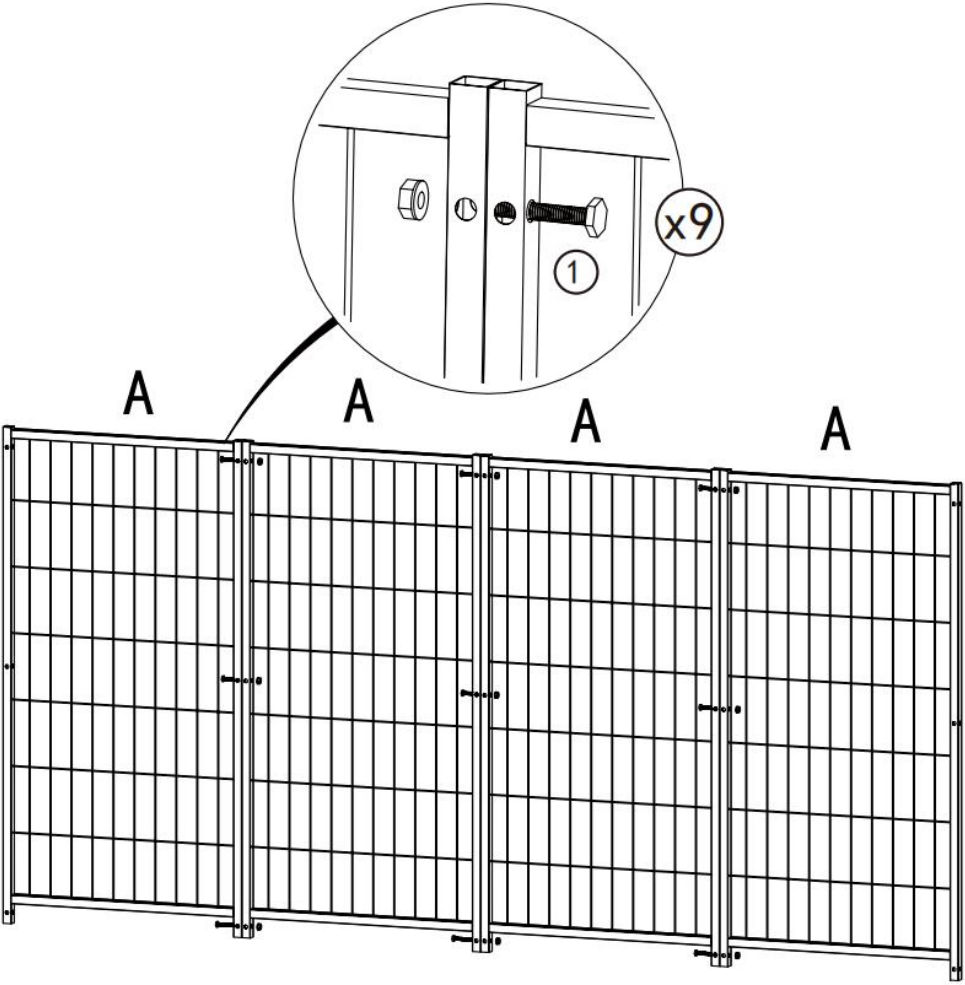

5

1	X 8

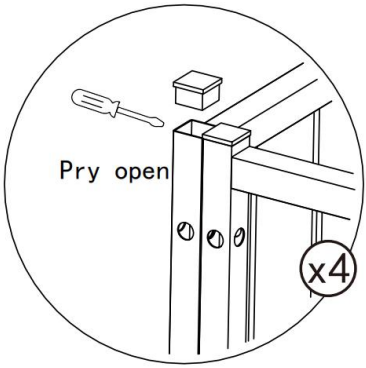

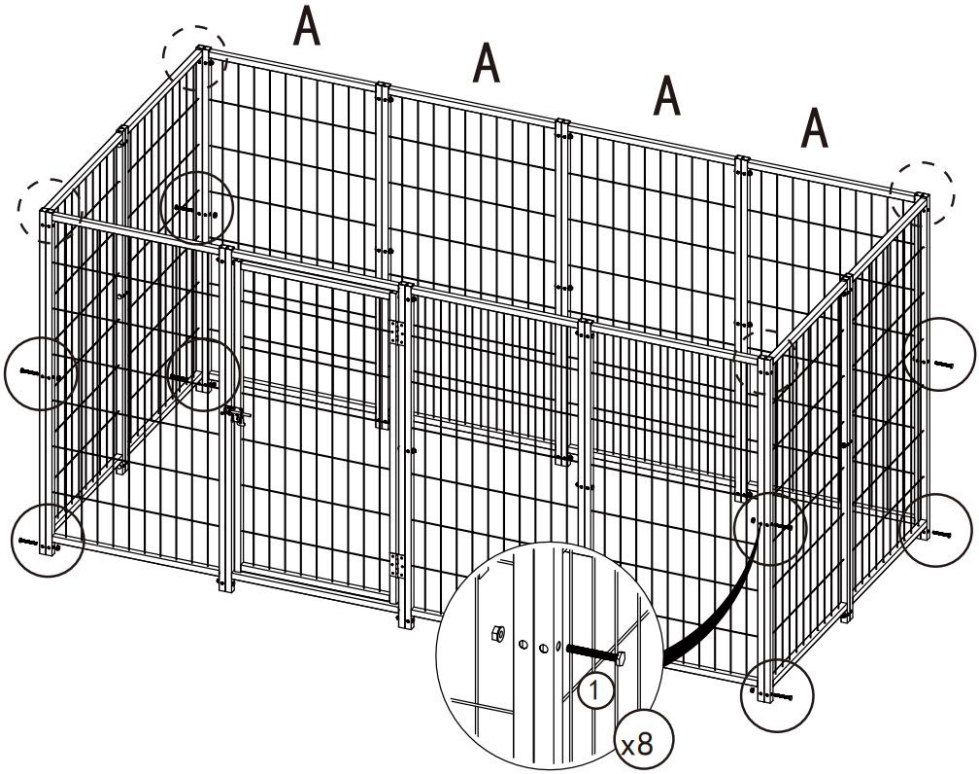

■ Note

Plastic caps are used to prevent deformation of tube during transportation. It is okay if they are damaged when pried open.

6

		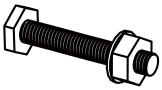	
G	X 2	1	X 2

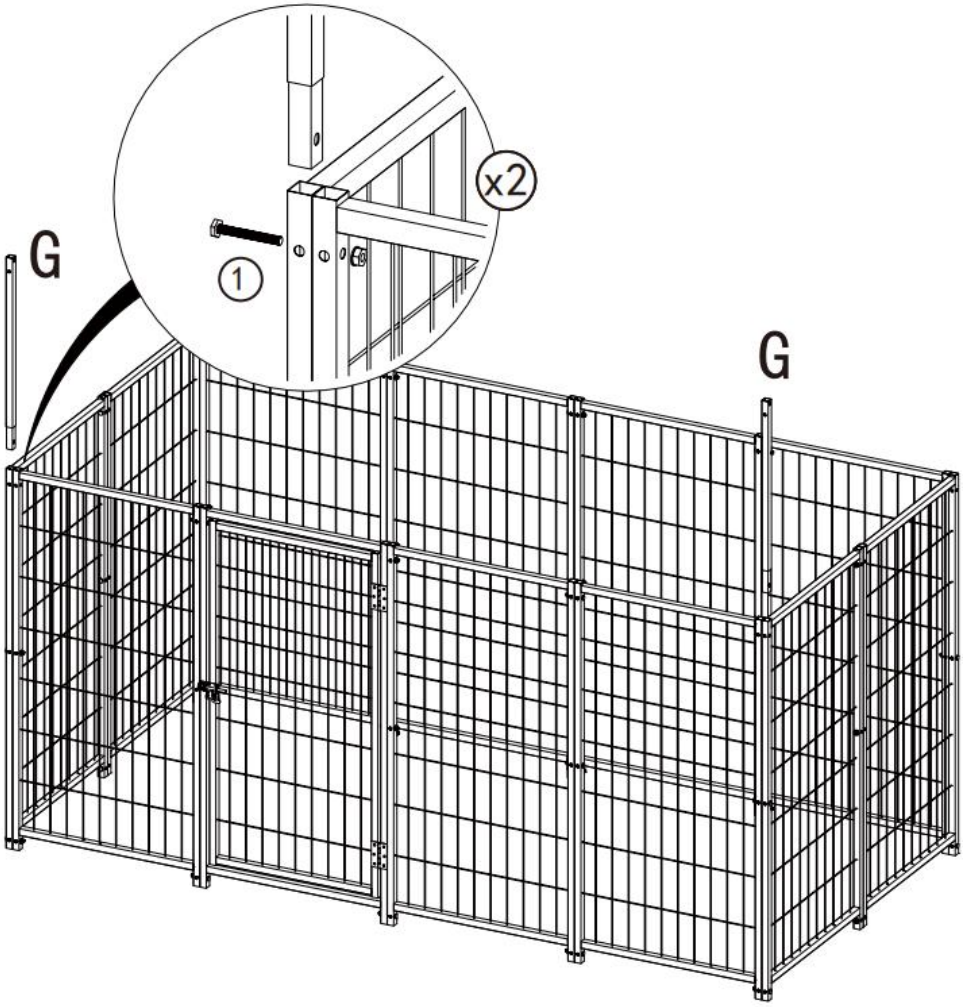

7

		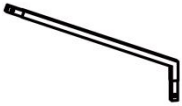		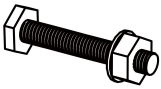			
D	X 2	E	X 2	1	X 2	3	X 2

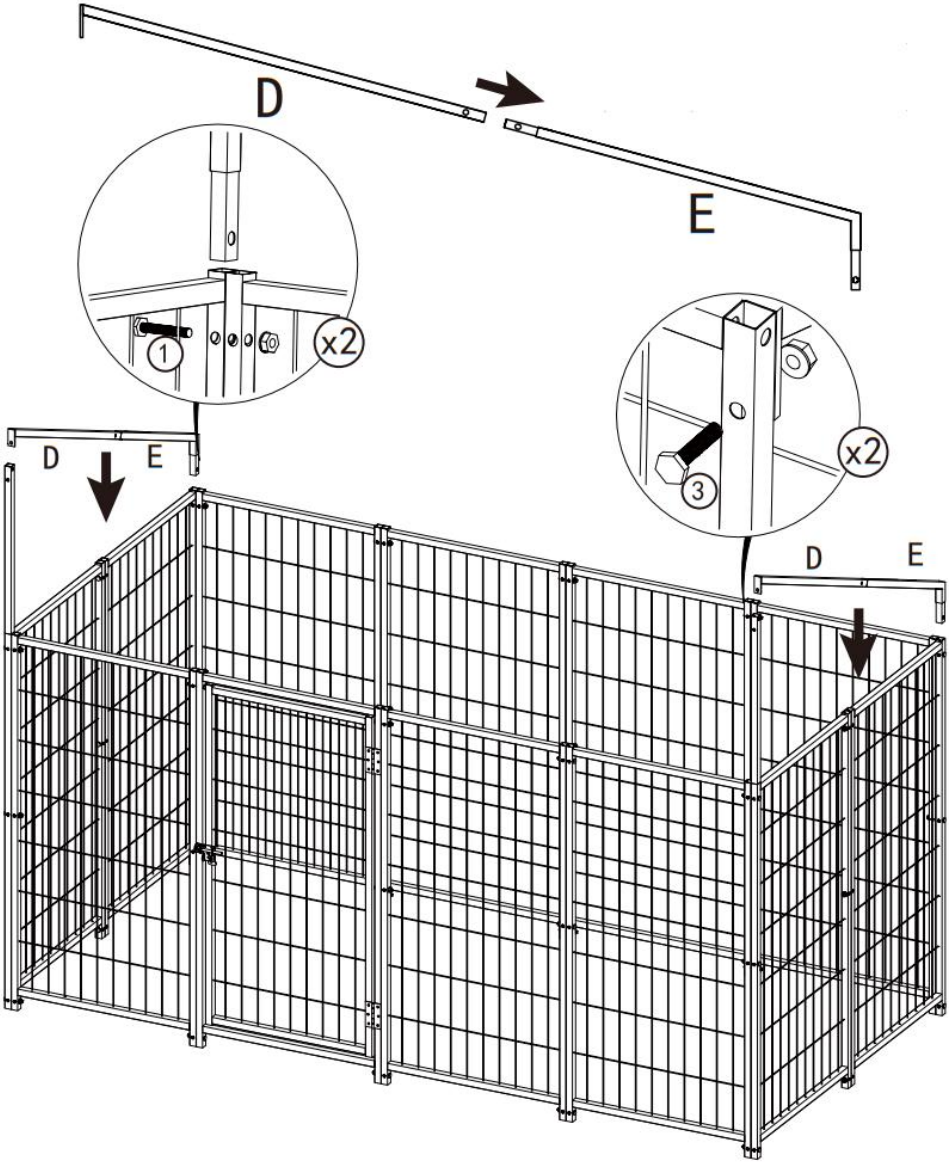

8

				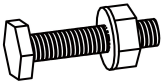			
F	X 4	1	X 4	3	X 8	6	X 2

9

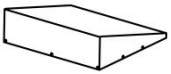					
H	X 1	7	X 6	8	X 16

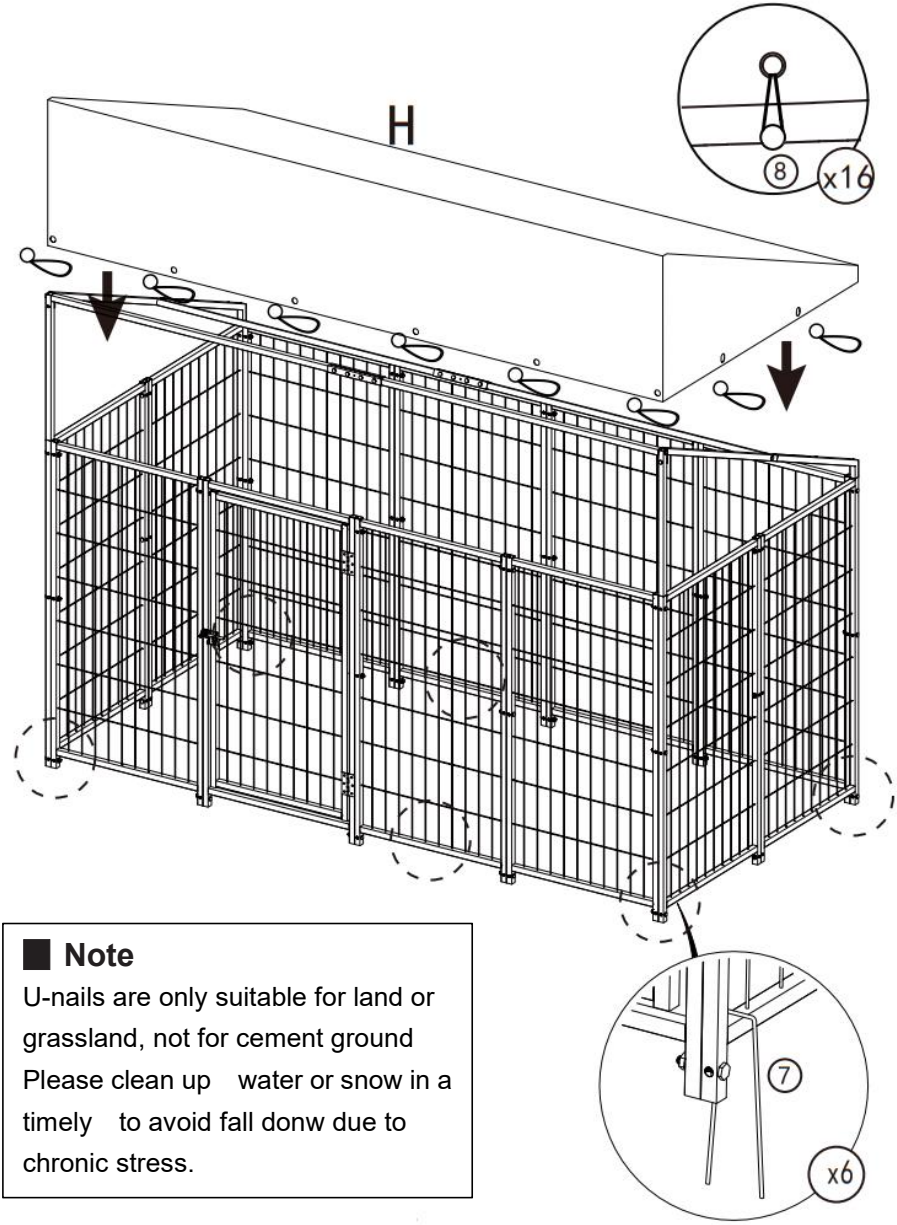

■ Note

U-nails are only suitable for land or grassland, not for cement ground Please clean up water or snow in a timely to avoid fall donw due to chronic stress.

PRODUCT PARAMETER

Modèle	SKU2025002
Couleur	Noir et argent
Taille du produit	2 32 0×1 14 0×16 2 0mm
Matériel	Tube en acier galvanisé

Fabricant : Shanghai muxinmuyeyouxiangongsi
Adresse : Shuangchenglu 803nong11hao1602A-1609shi, baoshanqu Shanghai 200000 R.P. Chine
Courriel : support@vevor.com
Importé en Australie : SIHAO PTY LTD. 1 ROKEVA STREETEASTWOOD
NSW 2122 Australie
Importé aux États-Unis : Sanven Technology Ltd., Suite 250, 9166 Anaheim
Rancho Cucamonga, CA 91730

EC REP

E-CrossStu GmbH
Mainzer Landstr.69,60329 Frankfurt am Main.
e-crossstu@outlook.com Tel: +49 69332967674

UK REP

YH CONSULTING LIMITED. C/O YH Consulting Limited Office 147, Centurion House, London Road, Staines-upon-Thames, Surrey, TW18 4AX
H2YHUK@gmail.com Tel.: +44 07514-677868

VEVOR

Upgrade · The Home Creator Way

Zewnętrzna buda dla psa

MODEL: SKU2025002

Outdoor Dog Kennel

MODEL: SKU2025002

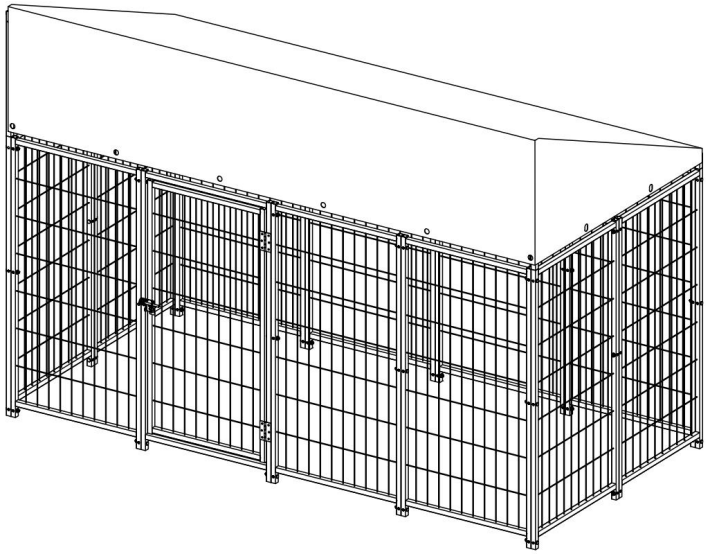

Kod QR instalacji wideo

To jest oryginalna instrukcja obsługi. Przed użyciem prosimy o dokładne zapoznanie się z treścią instrukcji. Firma VEVOR zastrzega sobie prawo do jednoznacznej interpretacji niniejszej instrukcji obsługi. Wygląd produktu zależy od stanu, w jakim go otrzymali Państwo. Prosimy o wyrozumiałość, ale nie będziemy Państwa ponownie informować o

aktualizacjach technologicznych lub oprogramowania naszego produktu.

SAFETY INSTRUCTIONS

OSTRZEŻENIE:

Przeczytaj ten materiał przed użyciem produktu. Nieprzestrzeganie tego zalecenia może spowodować poważne obrażenia.

Środki ostrożności podczas montażu

1. Montaż należy wykonywać wyłącznie zgodnie z niniejszą instrukcją. Nieprawidłowy montaż może stwarzać zagrożenie.
2. Podczas montażu należy nosić okulary ochronne zatwierdzone przez ANSI oraz wytrzymałe rękawice robocze.
3. Utrzymuj miejsce zgromadzenia w czystości i zapewnij dobre oświetlenie.
4. Nie dopuszczać osób postronnych na teren montażu w trakcie jego trwania.
5. Nie przychodź na zgromadzenie, jeśli jesteś zmęczony lub pod wpływem alkoholu, narkotyków lub leków.
6. Możliwości produktu odnoszą się wyłącznie do produktów prawidłowo i całkowicie zmontowanych.
7. Aby uzyskać dodatkowe informacje dotyczące części wymienionych na kolejnych stronach, zapoznaj się ze schematem montażu w niniejszej instrukcji. Rozpakuj i oddziel wszystkie części w czystym miejscu pracy.
8. Produkt składa się z wielu komponentów. Zaleca się, aby montaż wykonały dwie osoby, co może skrócić czas instalacji.

Zachowaj środki ostrożności

1. NIE WOLNO SIEDZIEĆ ANI STAWAĆ NA TYM PRZEDMIOCIE.
2. Ten produkt nie jest zabawką. Nie pozwalaj dzieciom bawić się nim ani przebywać w jego pobliżu.
3. Nie przekraczać określonej wartości nośności.
4. Stosować wyłącznie zgodnie z przeznaczeniem.
5. Przed każdym użyciem należy przeprowadzić kontrolę. Nie używać

produktu, jeśli części są luźne lub uszkodzone.

ZAPISZ TĘ INSTRUKCJĘ

PARTS LIST

Item No.	Referance Image	Qty.
A		X11
C		X1
E		X2
G		X2
1	M6X50	X40
3	M6X30	X10
5		X1
7		X6
9		X1
11		X1

Item No.	Referance Image	Qty.
B		X1
D		X2
F		X4
H		X1
2	M4X30	X12
4		X2
6		X2
8		X16
10		X1

EXPLODED VIEW

TOOLS

ASSEMBLY

1

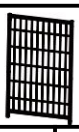					
A	X3	B	X 1	1	X 9

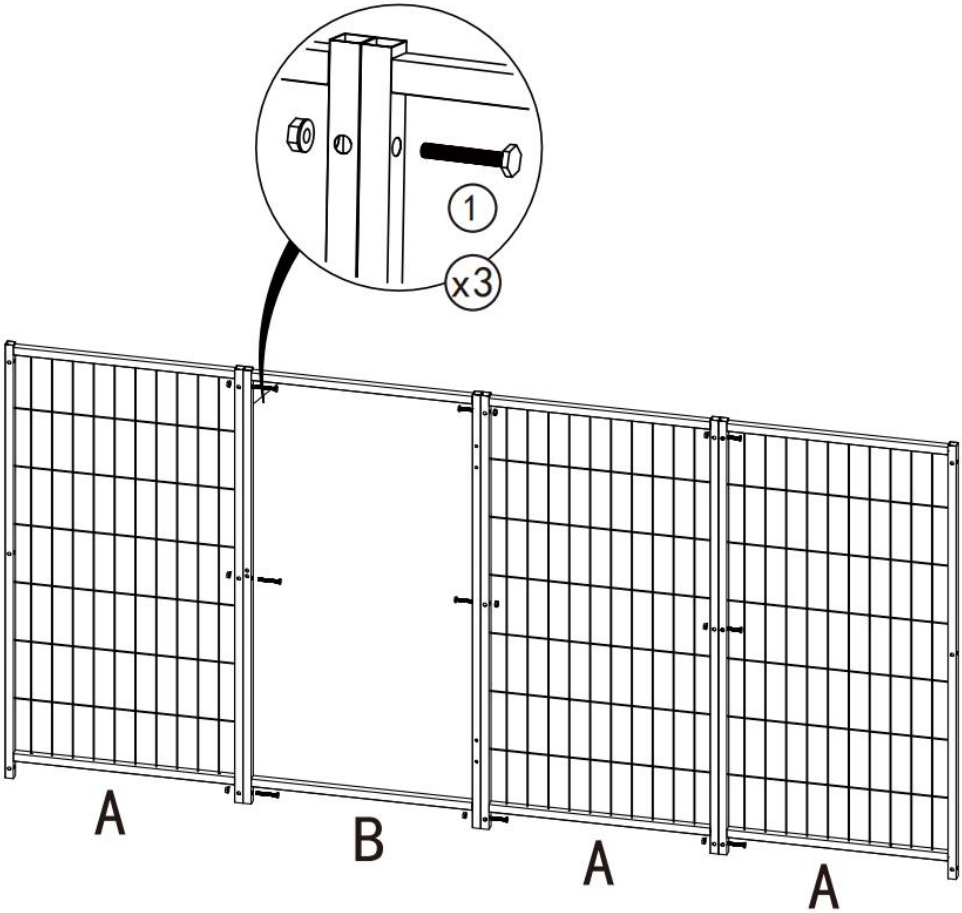

Note

The door can be installed at any position.

2

				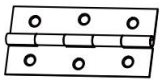			
C	X 1	2	X 12	4	x 2	5	X 1

3

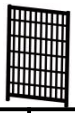			
A	X 4	1	X 6

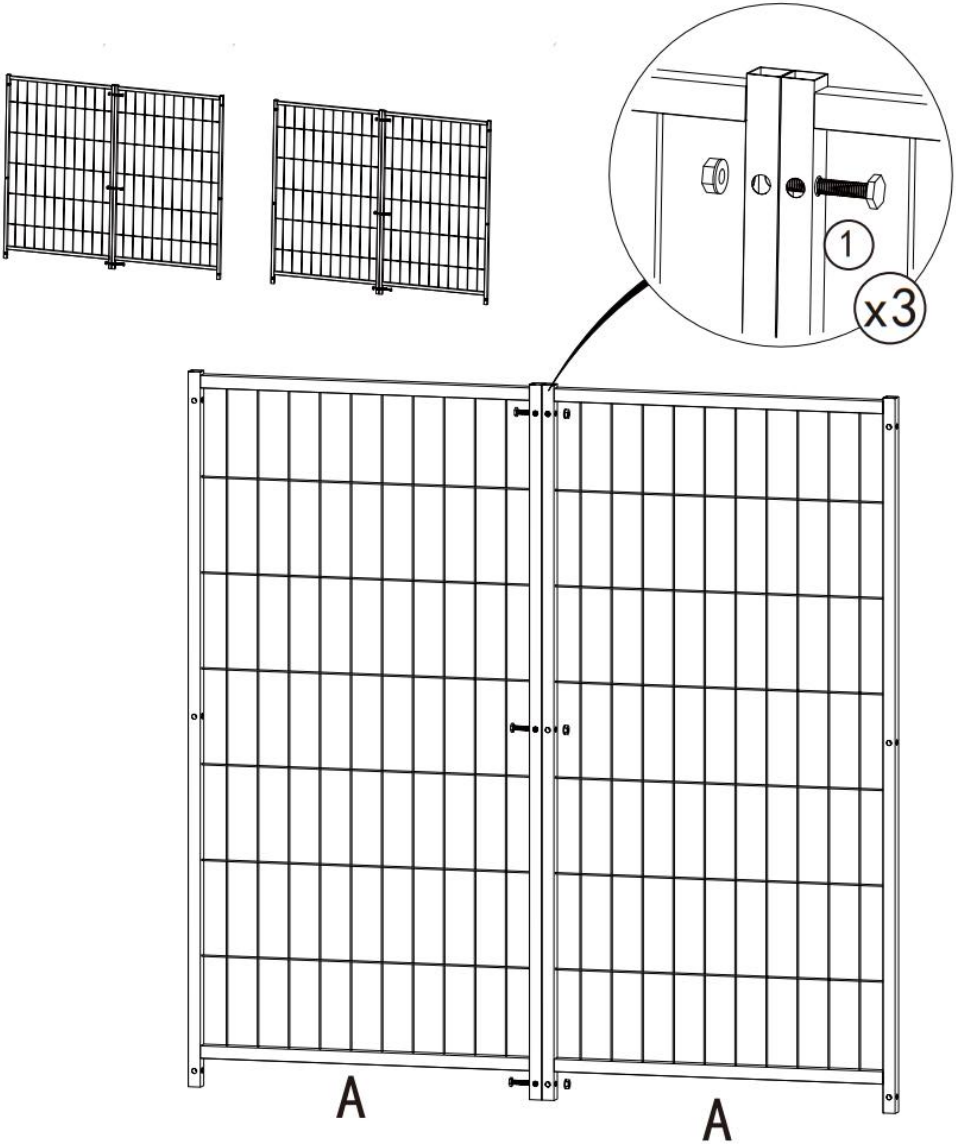

4

A	X 4	1	X 9

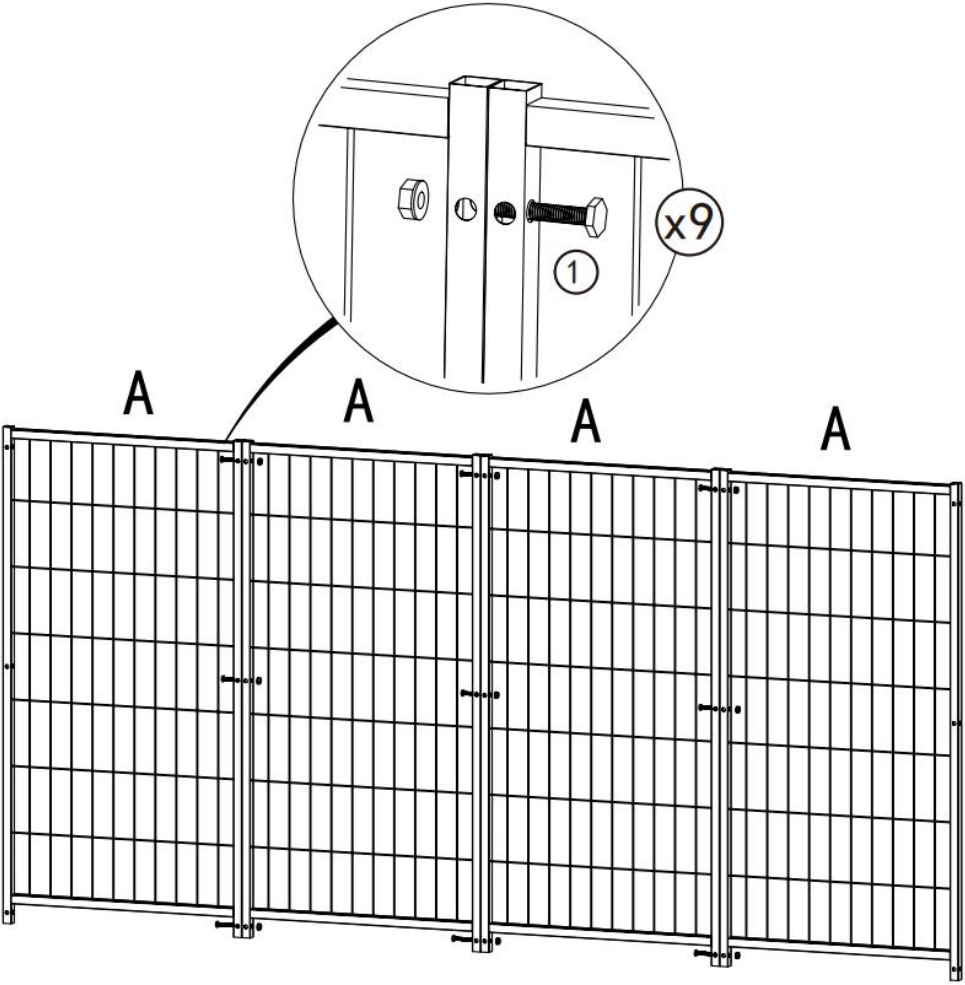

5

1	X 8

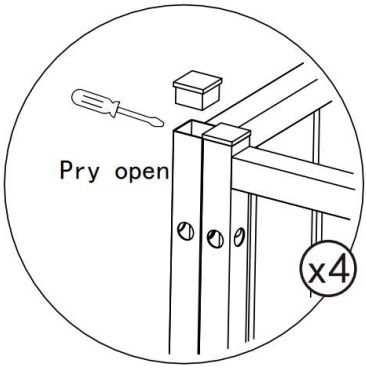

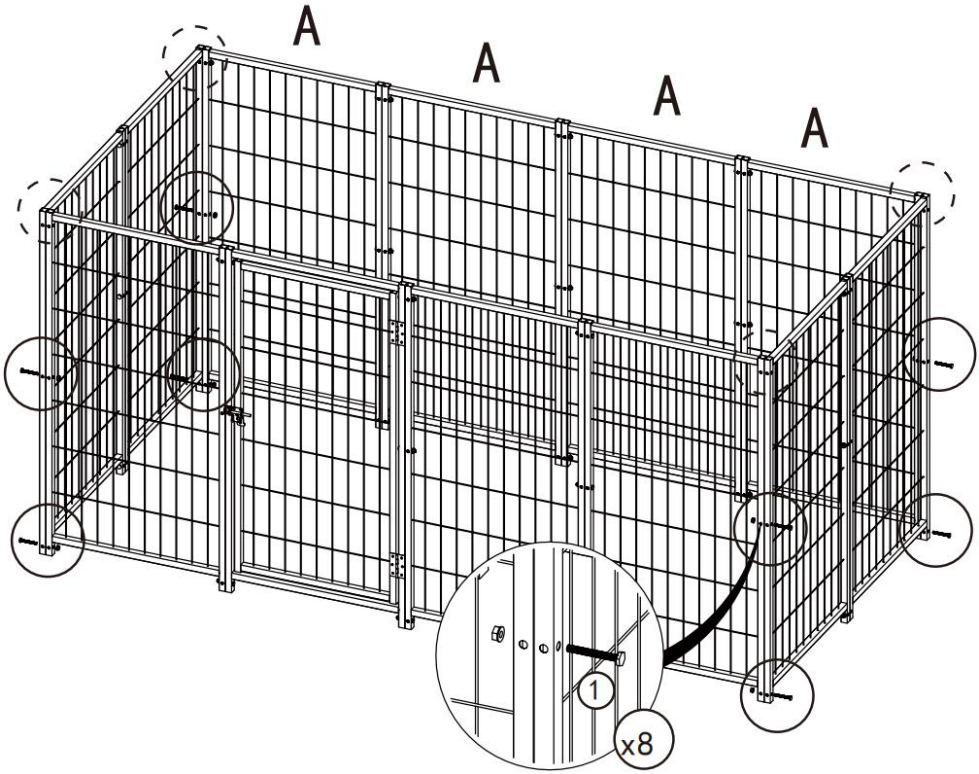

■ Note

Plastic caps are used to prevent deformation of tube during transportation. It is okay if they are damaged when pried open.

6

		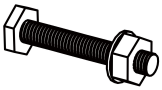	
G	x 2	1	x 2

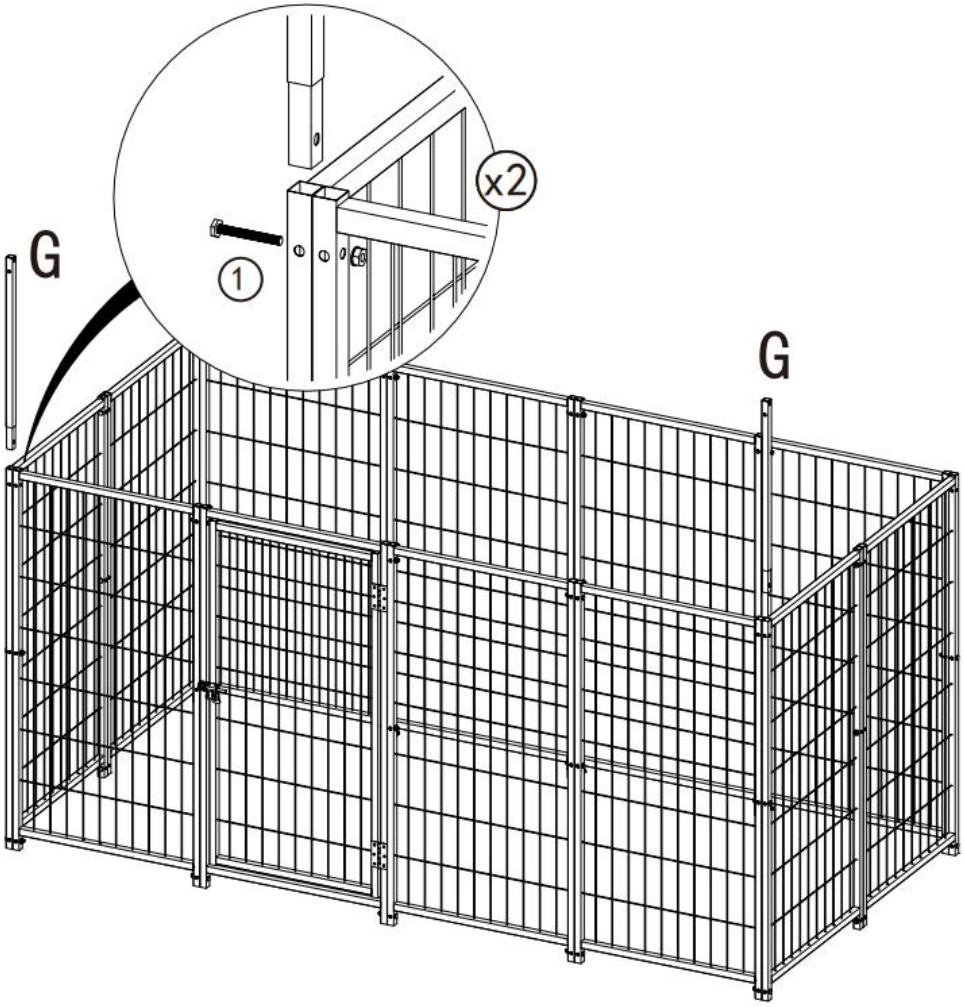

7

		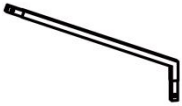		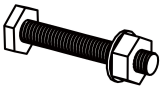			
D	x 2	mi	x 2	1	x 2	3	x 2

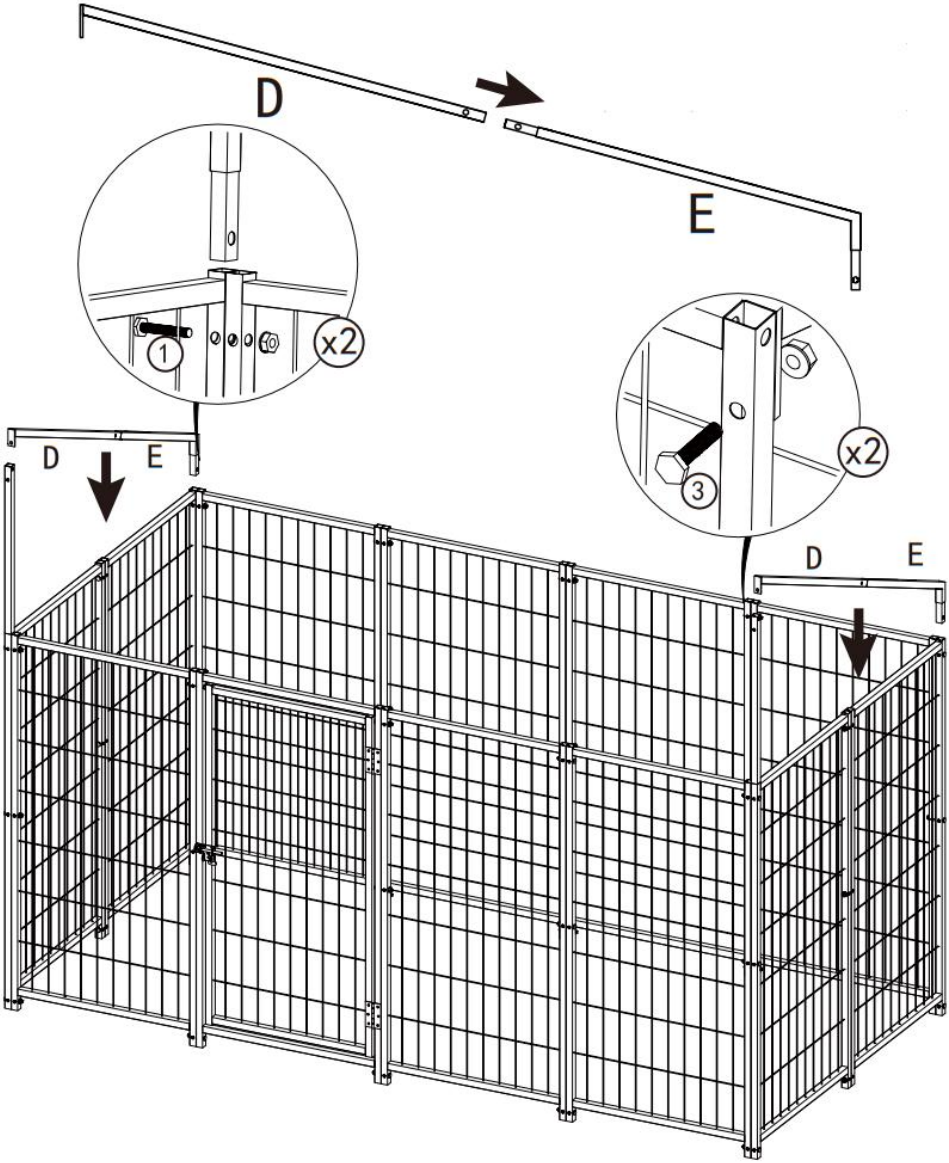

8

				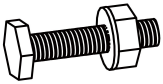			
F	X 4	1	X 4	3	X 8	6	x 2

9

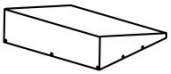					
H	X 1	7	X 6	8	X 16

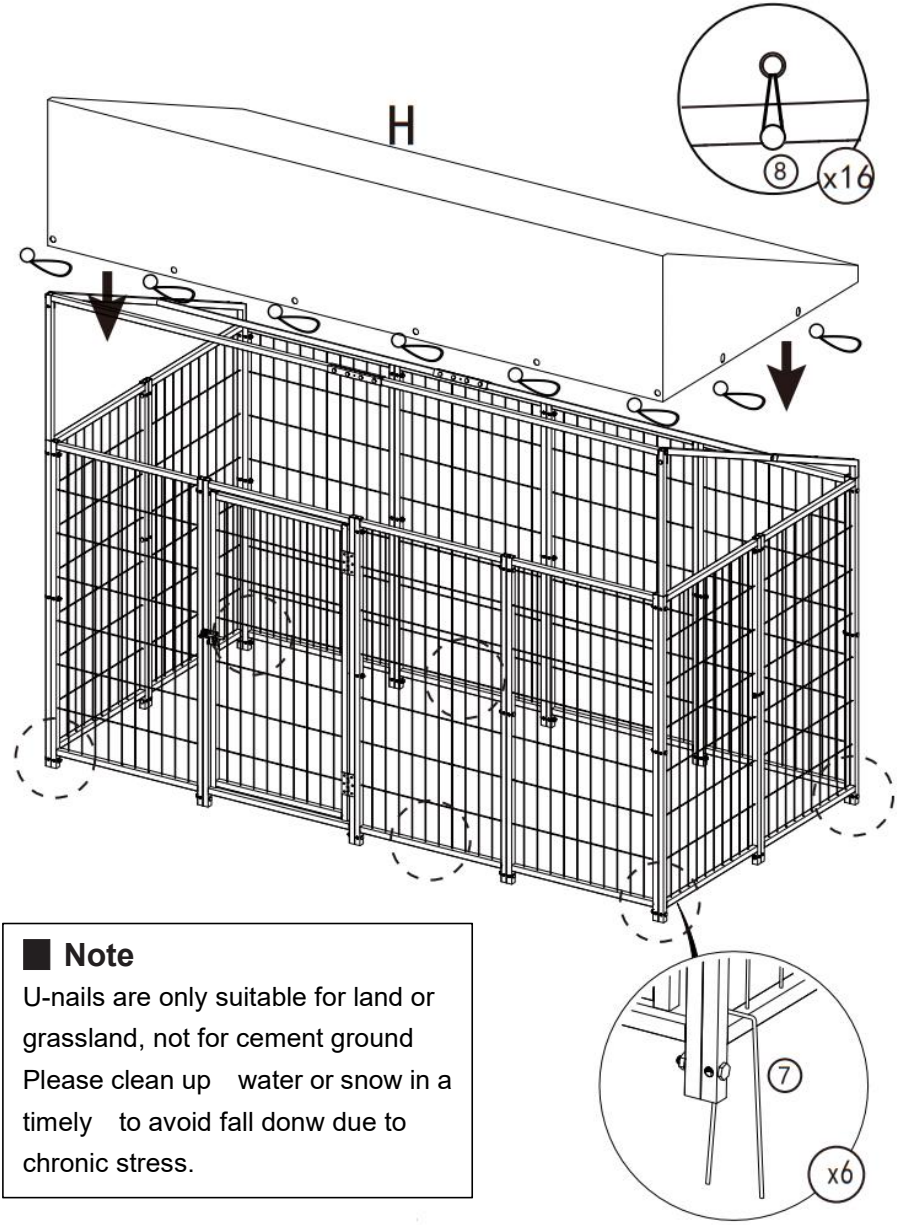

■ Note

U-nails are only suitable for land or grassland, not for cement ground Please clean up water or snow in a timely to avoid fall donw due to chronic stress.

PRODUCT PARAMETER

Model	SKU2025002
Kolor	Czarny i srebrny
Rozmiar produktu	2 32 0×1 14 0×16 2 0 mm
Tworzywo	Rura stalowa ocynkowana

Producent: Szanghaj muxinmuyeyouxiangongsi
Adres: Shuangchenglu 803nong11hao1602A-1609shi, baoshanqu Szanghaj 200000 P.R. Chiny
Adres e-mail: support@vevor.com
Importowane do AUS: SIHAO PTY LTD. 1 ROKEVA STREETEASTWOOD
NSW 2122 Australia
Importowane do USA: Sanven Technology Ltd. Suite 250, 9166 Anaheim Miejsce, Rancho Cucamonga, CA 91730

EC REP

E-CrossStu GmbH
Mainzer Landstr.69,60329 Frankfurt am Main.
e-crossstu@outlook.com Tel: +49 69332967674

UK REP

YH CONSULTING LIMITED. C/O YH Consulting Limited Office 147, Centurion House, London Road, Staines-upon-Thames, Surrey, TW18 4AX
H2YHUK@gmail.com Tel.: +44 07514-677868

VEVOR

Upgrade · The Home Creator Way

Buitenhondenkennel

MODEL: SKU2025002

Outdoor Dog Kennel

MODEL: SKU2025002

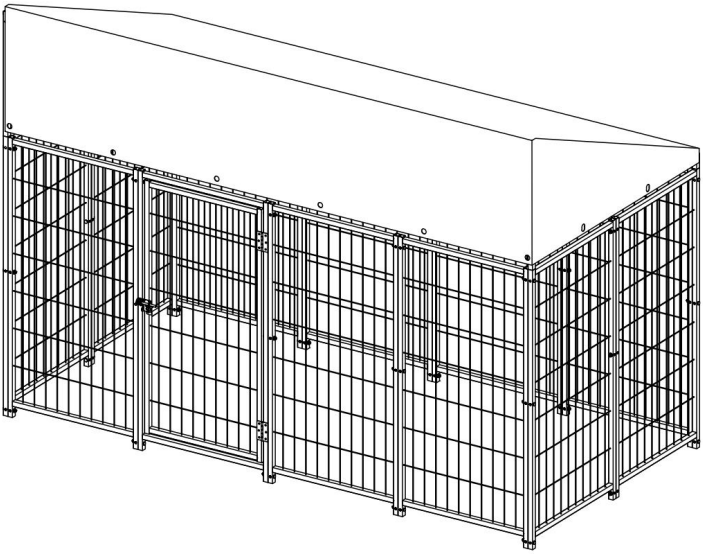

QR-code voor video-installatie

Dit is de originele handleiding. Lees alle instructies in de handleiding zorgvuldig door voordat u het product in gebruik neemt. VEVOR behoudt zich het recht voor om de gebruikershandleiding anders te interpreteren. Het uiterlijk van het product kan afwijken van het product dat u ontvangt. Wij zullen u niet opnieuw informeren over eventuele technologische of

software-updates voor ons product.

SAFETY INSTRUCTIONS

WAARSCHUWING:
Lees deze informatie voordat u dit product gebruikt. Het niet nalezen ervan kan ernstig letsel tot gevolg hebben.

Montagevoorzorgsmaatregelen

1. Monteer het product uitsluitend volgens deze instructies. Onjuiste montage kan gevaarlijke situaties veroorzaken.
2. Draag tijdens de montage een ANSI-goedgekeurde veiligheidsbril en stevige werkhandschoenen.
3. Zorg ervoor dat de montageruimte schoon en goed verlicht is.
4. Houd omstanders uit de buurt tijdens de bijeenkomst.
5. Niet monteren als u moe bent of onder invloed bent van alcohol, drugs of medicijnen.
6. De producteigenschappen gelden alleen voor correct en volledig geassembleerde producten.
7. Raadpleeg voor meer informatie over de onderdelen die op de volgende pagina's worden vermeld, het montageschema in deze handleiding. Pak alle onderdelen uit en sorteer ze in een schone werkruimte.
8. Het product bestaat uit vele onderdelen. Het wordt aanbevolen om de installatie met twee personen uit te voeren, dit verkort de installatietijd.

Neem voorzorgsmaatregelen.

1. NIET OP DIT ARTIKEL ZITTEN OF STAAN.
2. Dit product is geen speelgoed. Laat kinderen niet met dit product spelen en laat ze er niet in de buurt komen.
3. De aangegeven waarde niet overschrijden. draagvermogen.
4. Gebruik uitsluitend zoals bedoeld.
5. Controleer het product voor elk gebruik; gebruik het product niet als onderdelen loszitten of beschadigd zijn.

BEWAAR DEZE HANDLEIDING

PARTS LIST

Item No.	Referance Image	Qty.
A		X11
C		X1
E		X2
G		X2
1	M6X50	X40
3	M6X30	X10
5		X1
7		X6
9		X1
11		X1

Item No.	Referance Image	Qty.
B		X1
D		X2
F		X4
H		X1
2	M4X30	X12
4		X2
6		X2
8		X16
10		X1

EXPLODED VIEW

TOOLS

ASSEMBLY

1

A	X 3	B	X 1	1	X 9

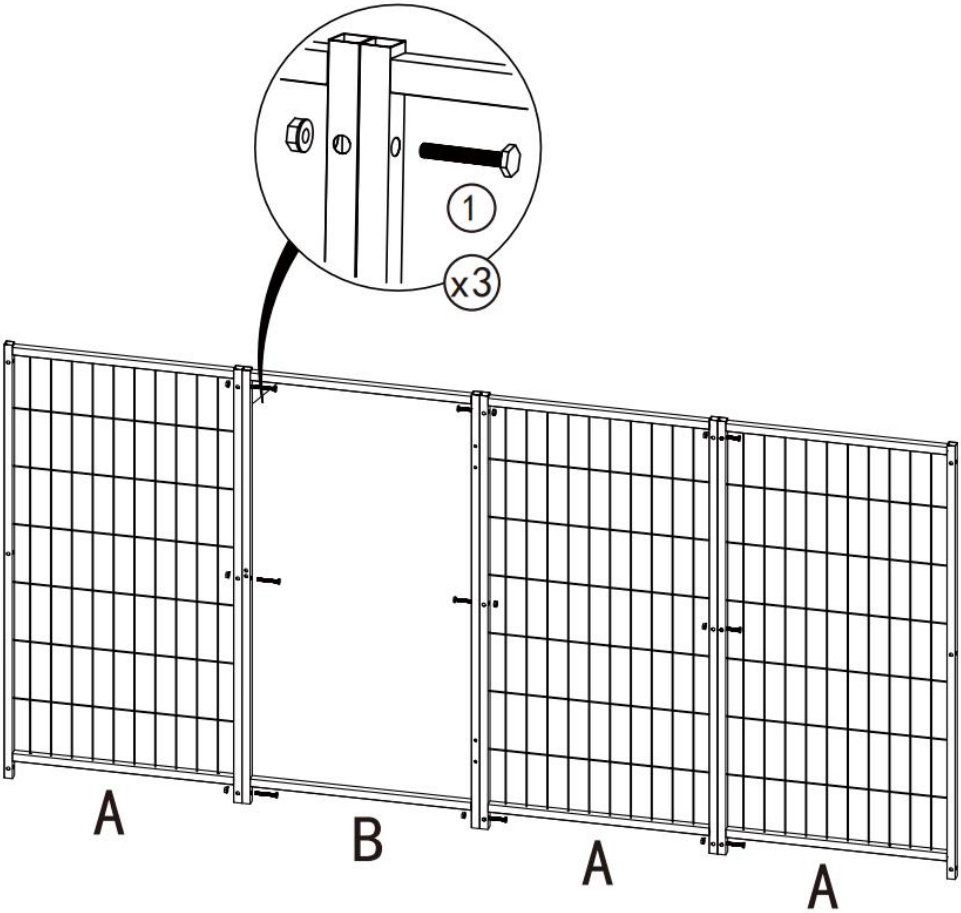

Note

The door can be installed at any position.

2

				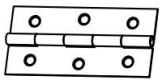			
C	X 1	2	X 12	4	X 2	5	X 1

3

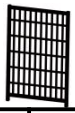			
A	X 4	1	X 6

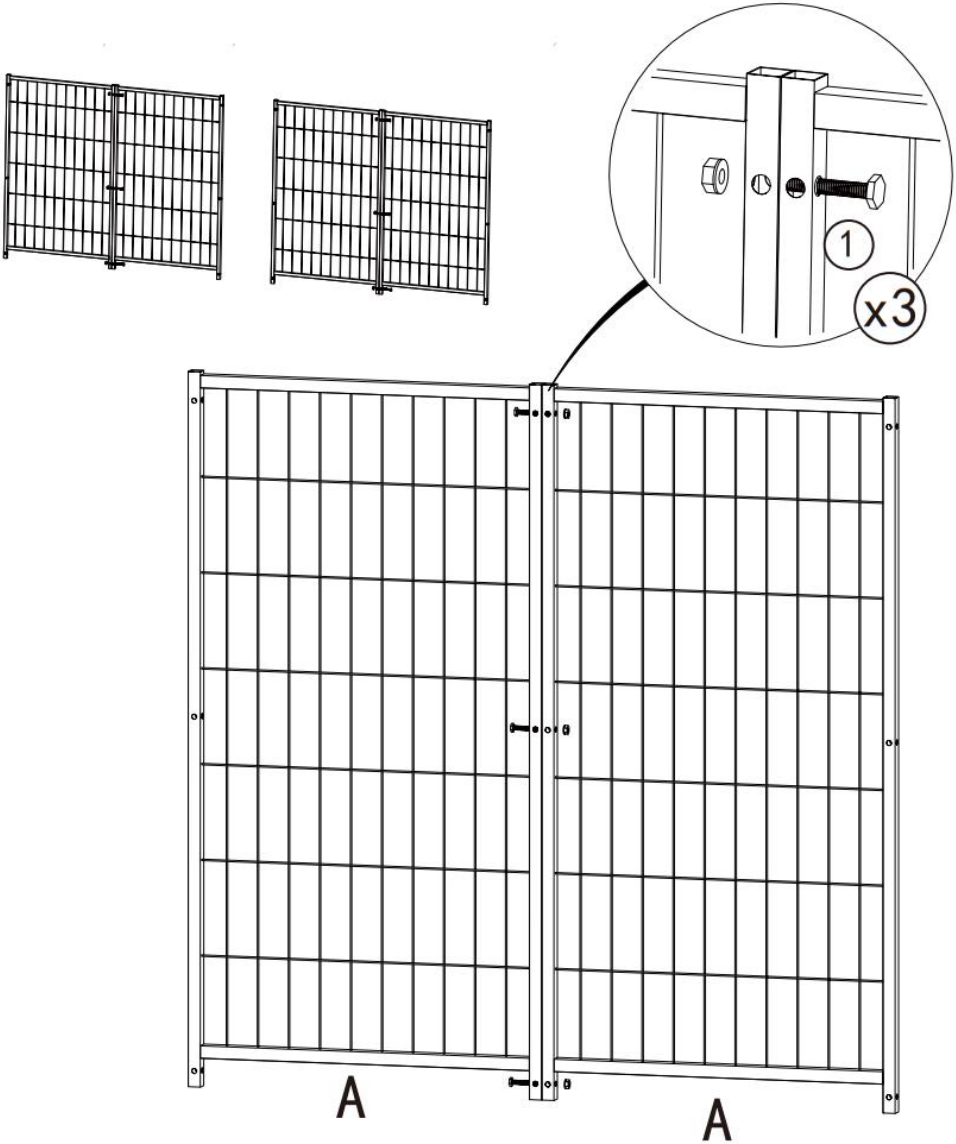

4

A	X 4	1	X 9

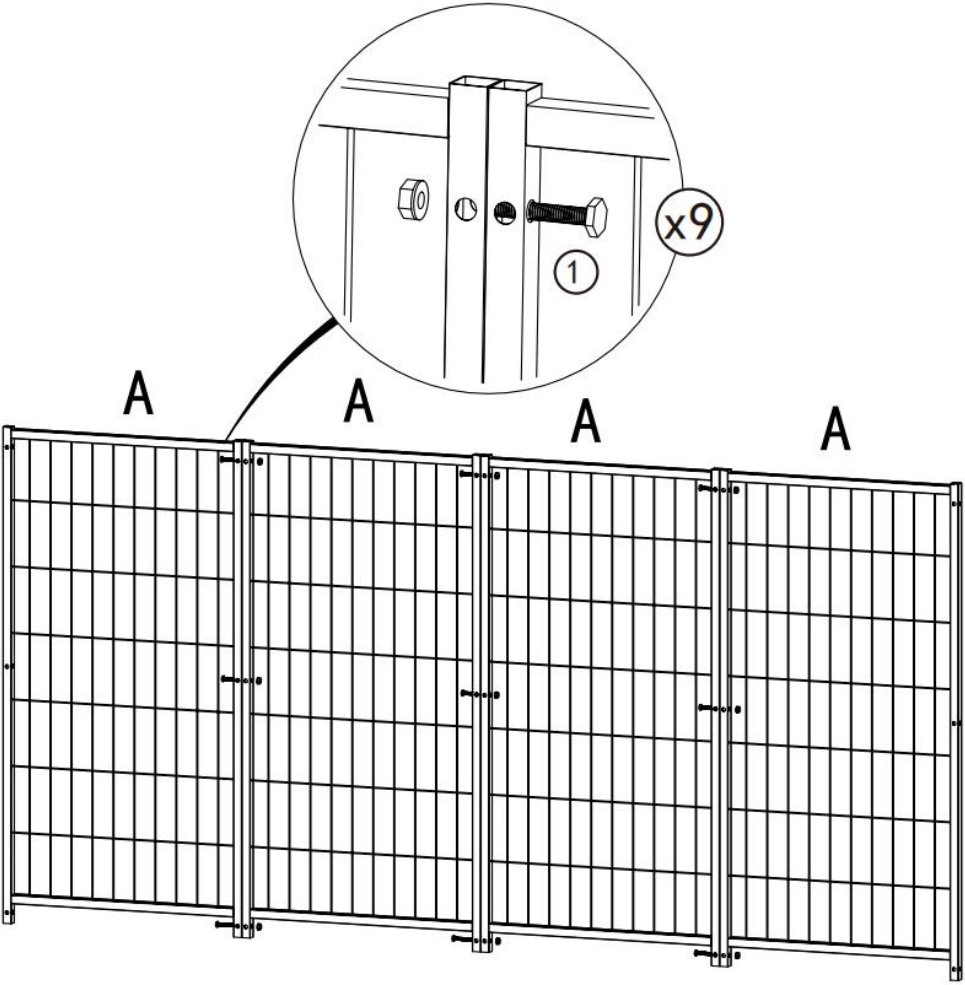

5

1	X 8

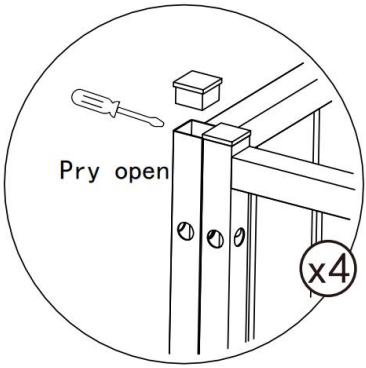

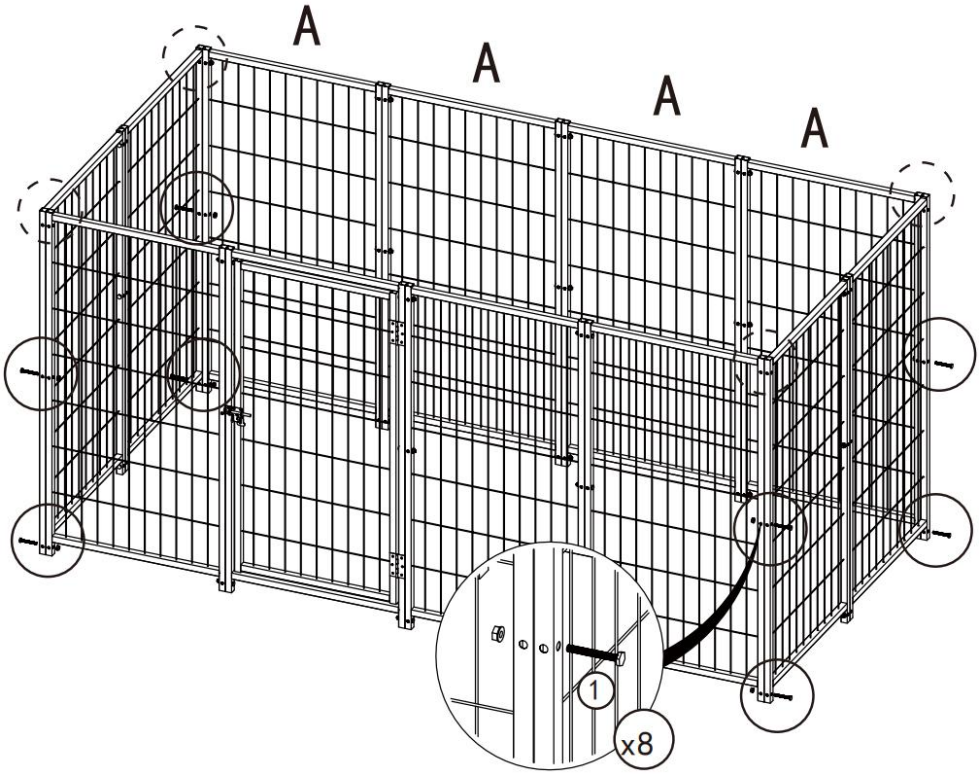

■ Note

Plastic caps are used to prevent deformation of tube during transportation. It is okay if they are damaged when pried open.

6

		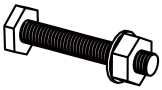	
G	X 2	1	X 2

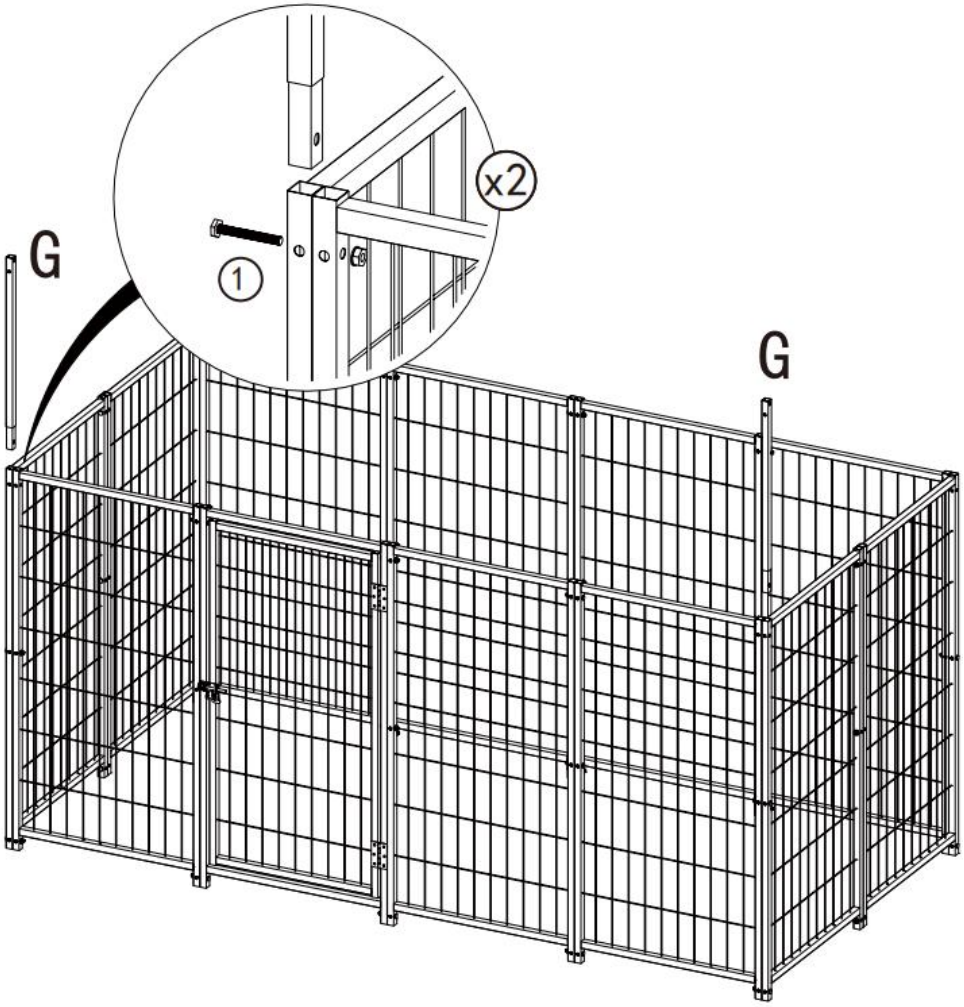

7

		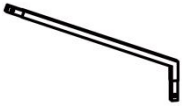		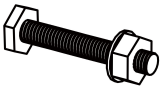			
D	X 2	E	X 2	1	X 2	3	X 2

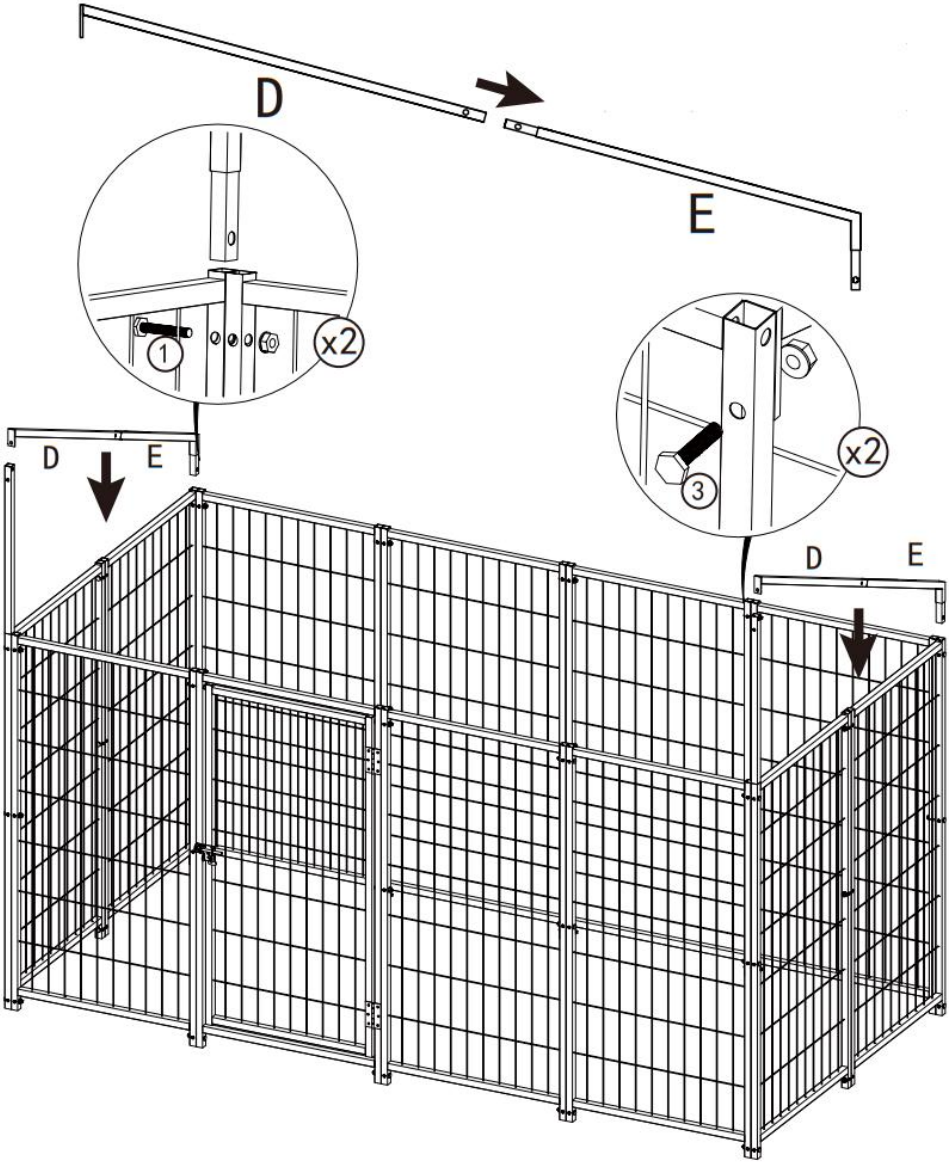

8

				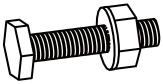			
F	X 4	1	X 4	3	X 8	6	X 2

9

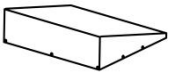					
H	X 1	7	X 6	8	X 16

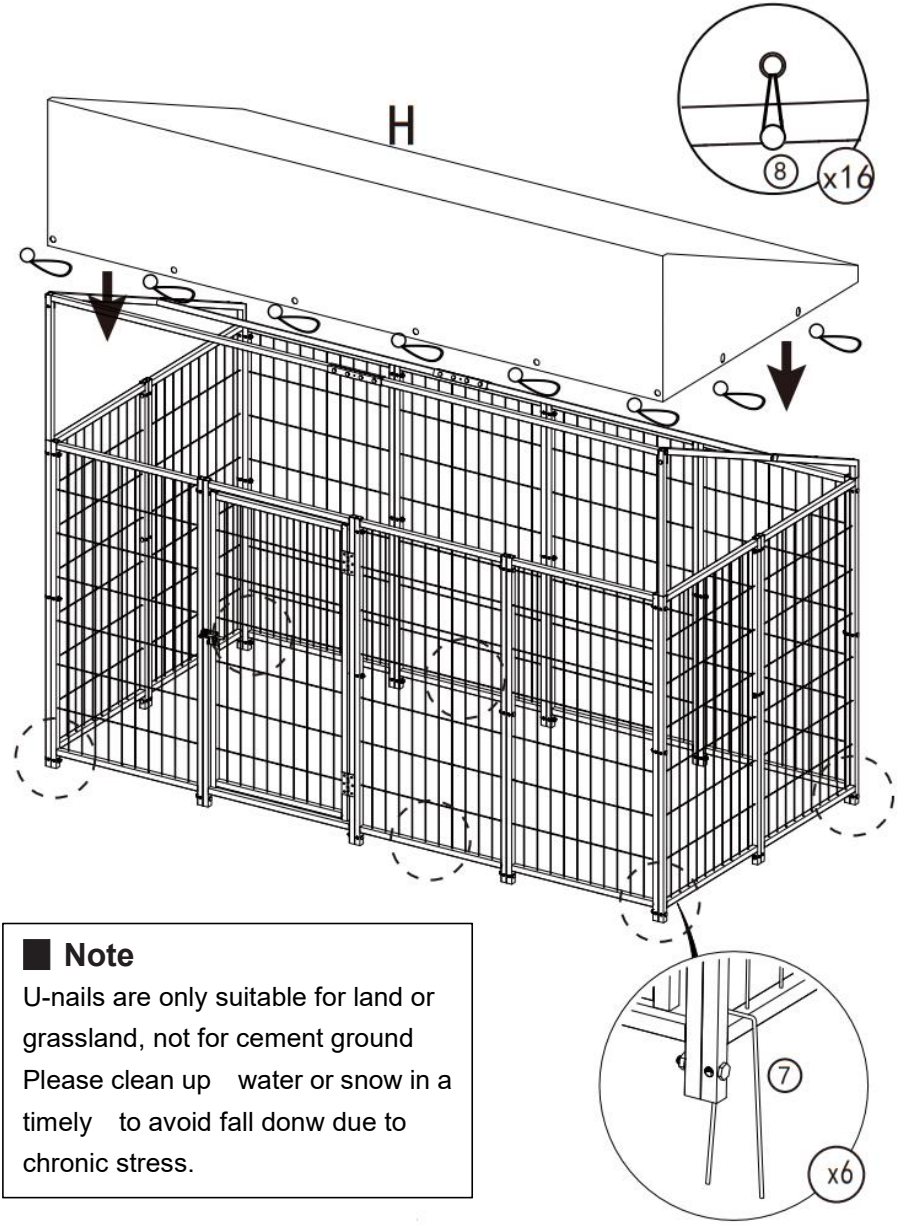

■ Note

U-nails are only suitable for land or grassland, not for cement ground Please clean up water or snow in a timely to avoid fall donw due to chronic stress.

PRODUCT PARAMETER

Model	SKU2025002
Kleur	Zwart en zilver
Productgrootte	2 32 0×1 14 0×16 2 0mm
Materiaal	Gegalvaniseerde stalen buis

Fabrikant: Shanghai muyeyouxiangongsi
Adres: Shuangchenglu 803nong11hao1602A-1609shi, baoshanqu Shanghai 200000 Volksrepubliek China
E-mail: support@vevor.com
Geïmporteerd naar Australië: SIHAO PTY LTD. 1 ROKEVA STREET EASTWOOD
NSW 2122 Australië
Geïmporteerd naar de VS: Sanven Technology Ltd. Suite 250, 9166 Anaheim
Plaats, Rancho Cucamonga, CA 91730

EC REP

E-CrossStu GmbH
Mainzer Landstr.69,60329 Frankfurt am Main.
e-crossstu@outlook.com Tel: +49 69332967674

UK REP

YH CONSULTING LIMITED. C/O YH Consulting Limited Office 147, Centurion House, London Road, Staines-upon-Thames, Surrey, TW18 4AX
H2YHUK@gmail.com Tel.: +44 07514-677868

VEVOR

Upgrade · The Home Creator Way

Utomhushundgård

MODELL: SKU2025002

Outdoor Dog Kennel

MODELL: SKU2025002

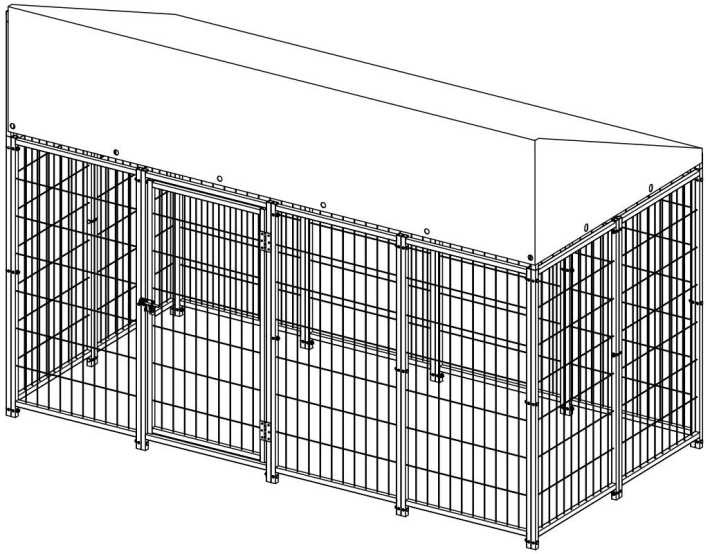

QR-kod för videoinstallation

Detta är originalinstruktionerna, vänligen läs alla instruktioner noggrant innan du använder produkten. VEVOR förbehåller sig en tydlig tolkning av vår användarmanual. Produktens utseende ska vara beroende av den produkt du mottagit. Vi ber om ursäkt för att vi inte kommer att informera dig igen om det finns några teknik- eller programuppdateringar för vår

produkt.

SAFETY INSTRUCTIONS

VARNING:

Läs detta material innan du använder produkten. Underlåtenhet att göra det kan leda till allvarliga skador.

Monteringsförsiktighetsåtgärder

1. Montera endast enligt dessa instruktioner. Felaktig montering kan skapa risker.
2. Använd ANSI-godkända skyddsglasögon och kraftiga arbetshandskar under monteringen.
3. Håll samlingsområdet rent och väl upplyst.
4. Håll åskådare borta från området under monteringen.
5. Montera inte om du är trött eller påverkad av alkohol, droger eller mediciner.
6. Produktegenskaperna gäller endast korrekt och fullständigt monterade produkter.
7. För ytterligare information om delarna som listas på följande sidor, se monteringsschemat i denna manual. Packa upp och separera alla delar på en ren arbetsyta.
8. Produkten har många komponenter. Det rekommenderas att två personer utför installationen, vilket kan förkorta installationstiden.

Använd försiktighetsåtgärder

1. SITTA ELLER STÅ INTE PÅ DENNA FÖRENING.
2. Denna produkt är inte en leksak. Låt inte barn leka med eller i närheten av denna produkt.
3. Överskrid inte angivna viktkapacitet.
4. Använd endast som avsett.
5. Kontrollera före varje användning; använd inte om delar är lösa eller skadade.

SPARA DENNA HANDBOK

PARTS LIST

Item No.	Referance Image	Qty.
A		X11
C		X1
E		X2
G		X2
1	M6X50	X40
3	M6X30	X10
5		X1
7		X6
9		X1
11		X1

Item No.	Referance Image	Qty.
B		X1
D		X2
F		X4
H		X1
2	M4X30	X12
4		X2
6		X2
8		X16
10		X1

EXPLODED VIEW

TOOLS

ASSEMBLY

1

En	3 st	B	1 st	1	X 9

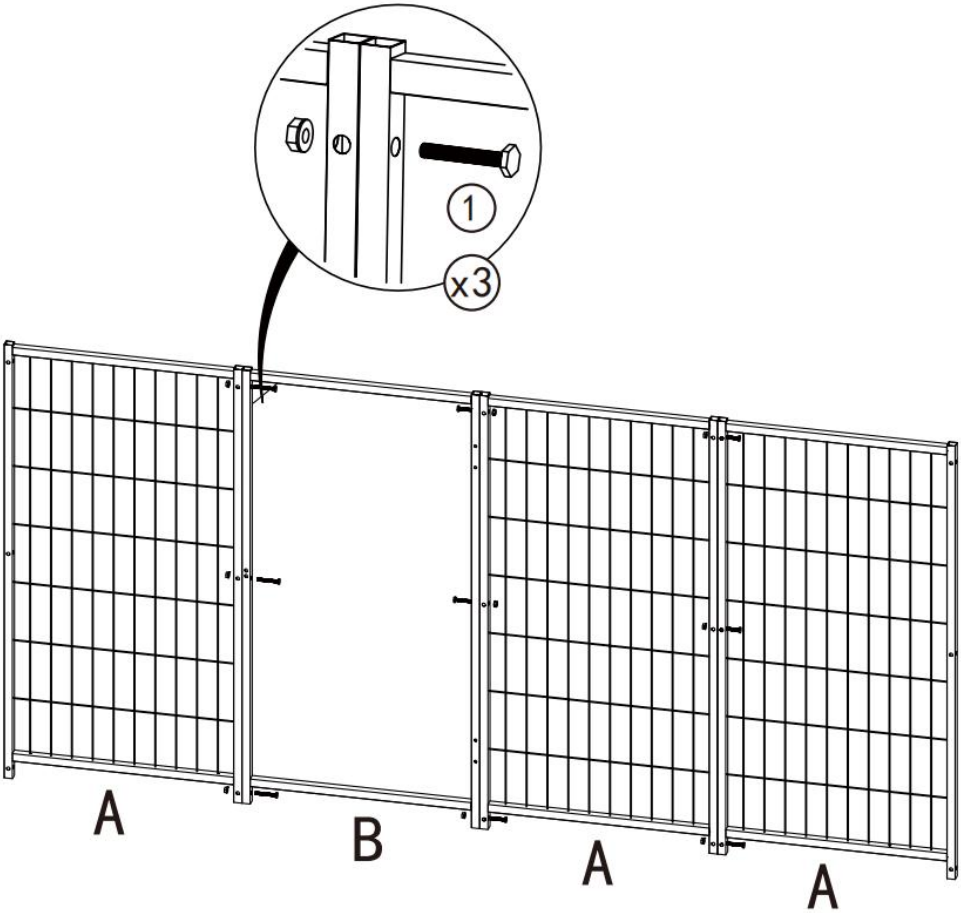

Note

The door can be installed at any position.

2

				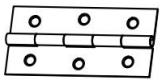			
C	1 st	2	X 12	4	2 st	5	1 st

3

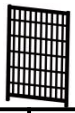			
E n	4 st	1	X 6

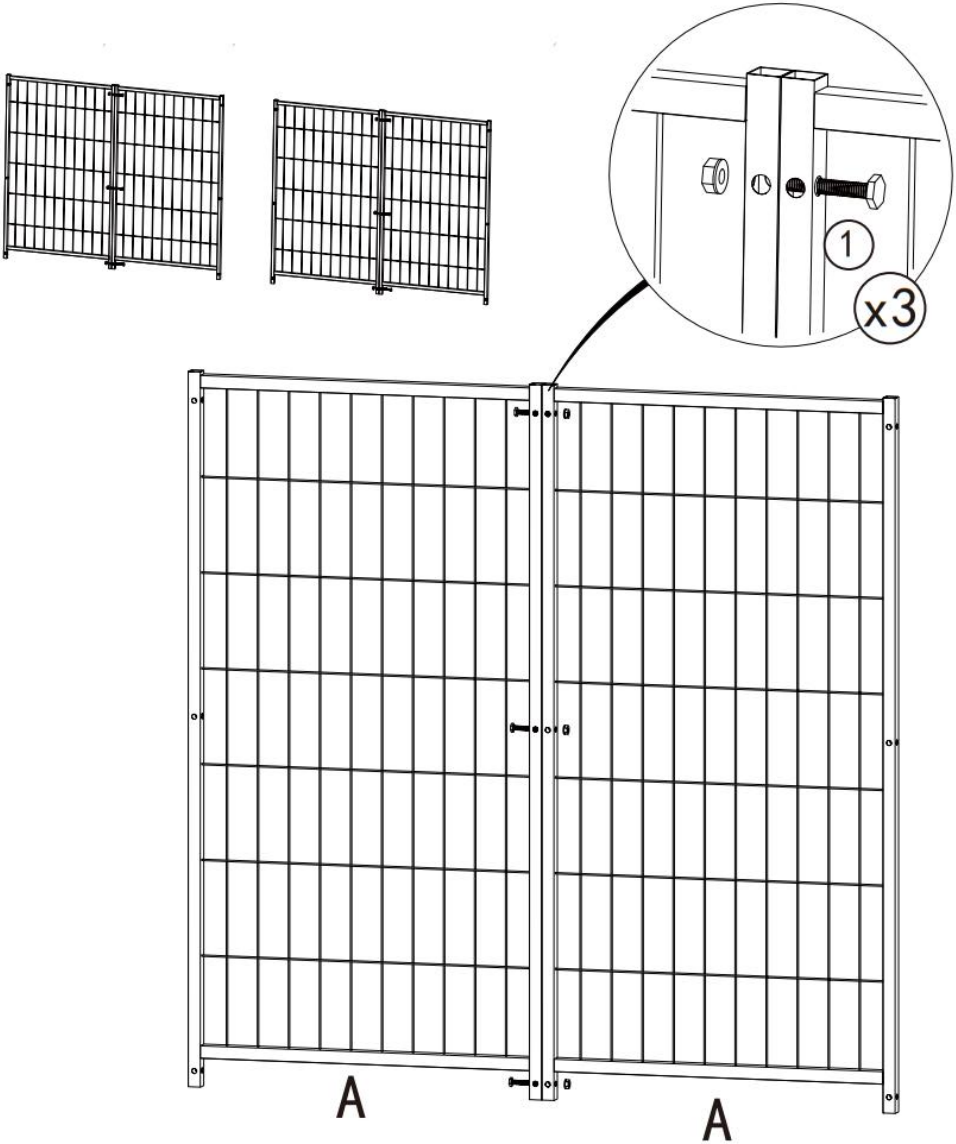

4

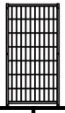			
En	4 st	1	X 9

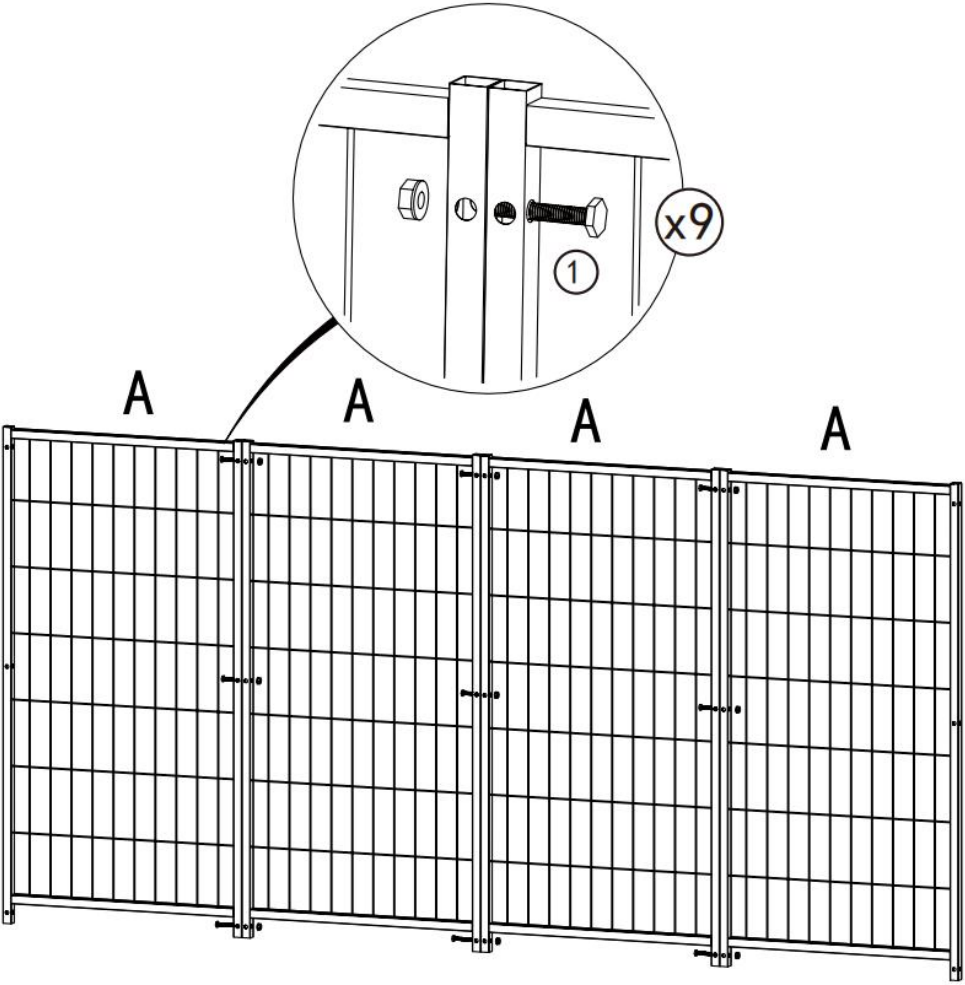

5

1	X8

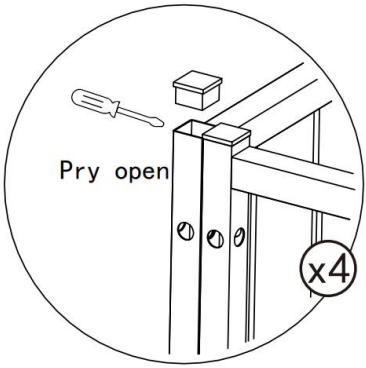

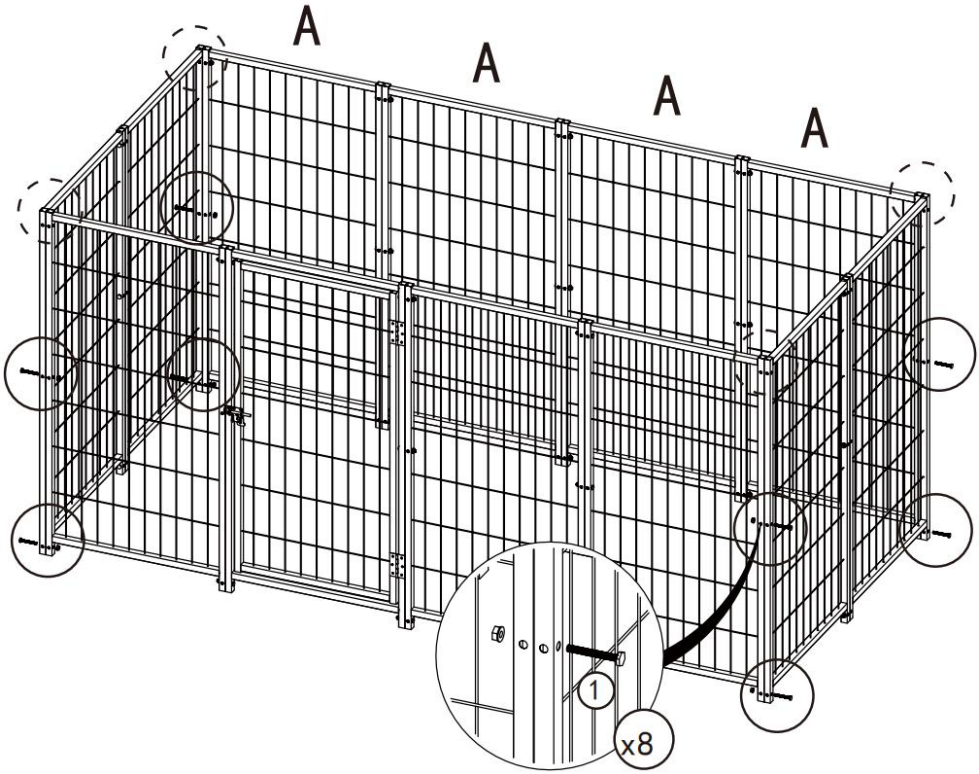

Note

Plastic caps are used to prevent deformation of tube during transportation. It is okay if they are damaged when pried open.

6

		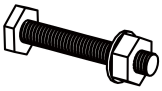	
G	2 st	1	2 st

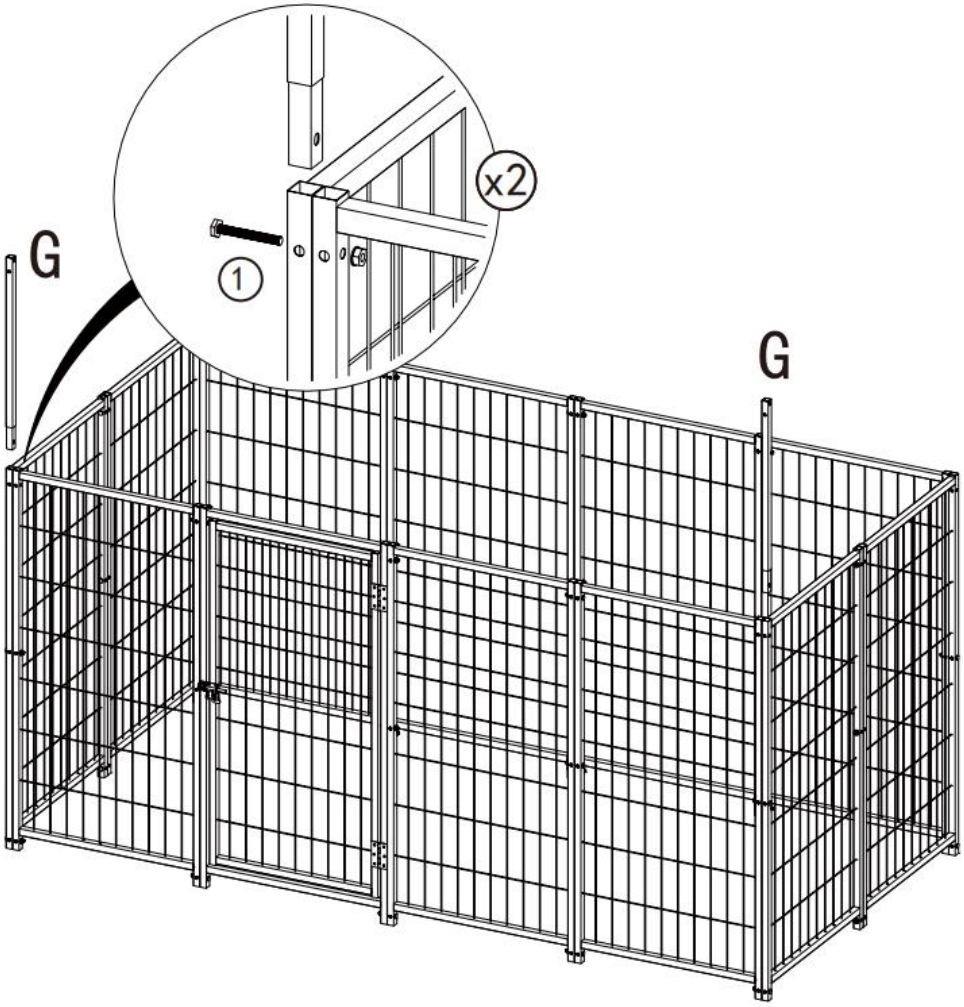

7

		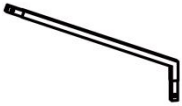		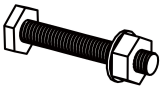			
D	2 st	E	2 st	1	2 st	3	2 st

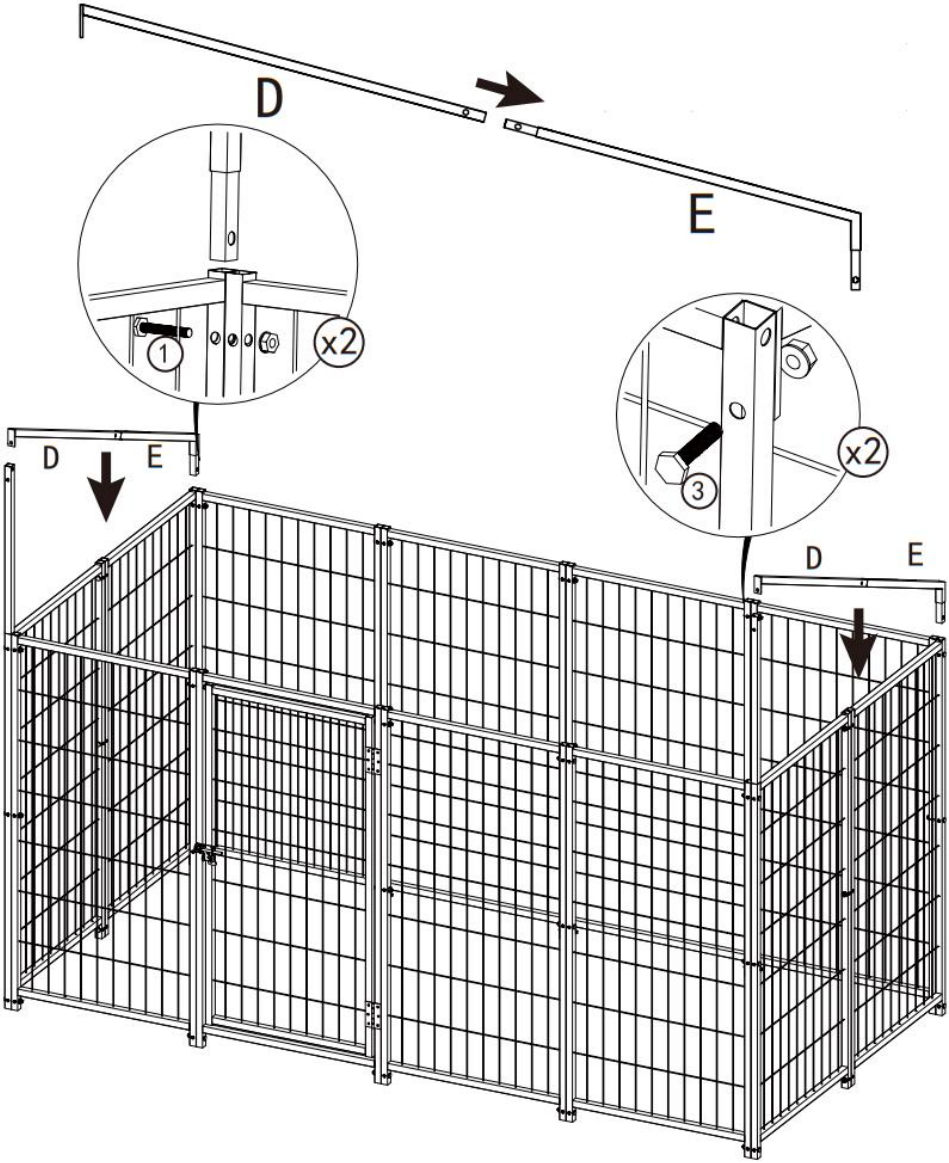

8

				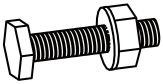			
F	4 st	1	4 st	3	X8	6	2 st

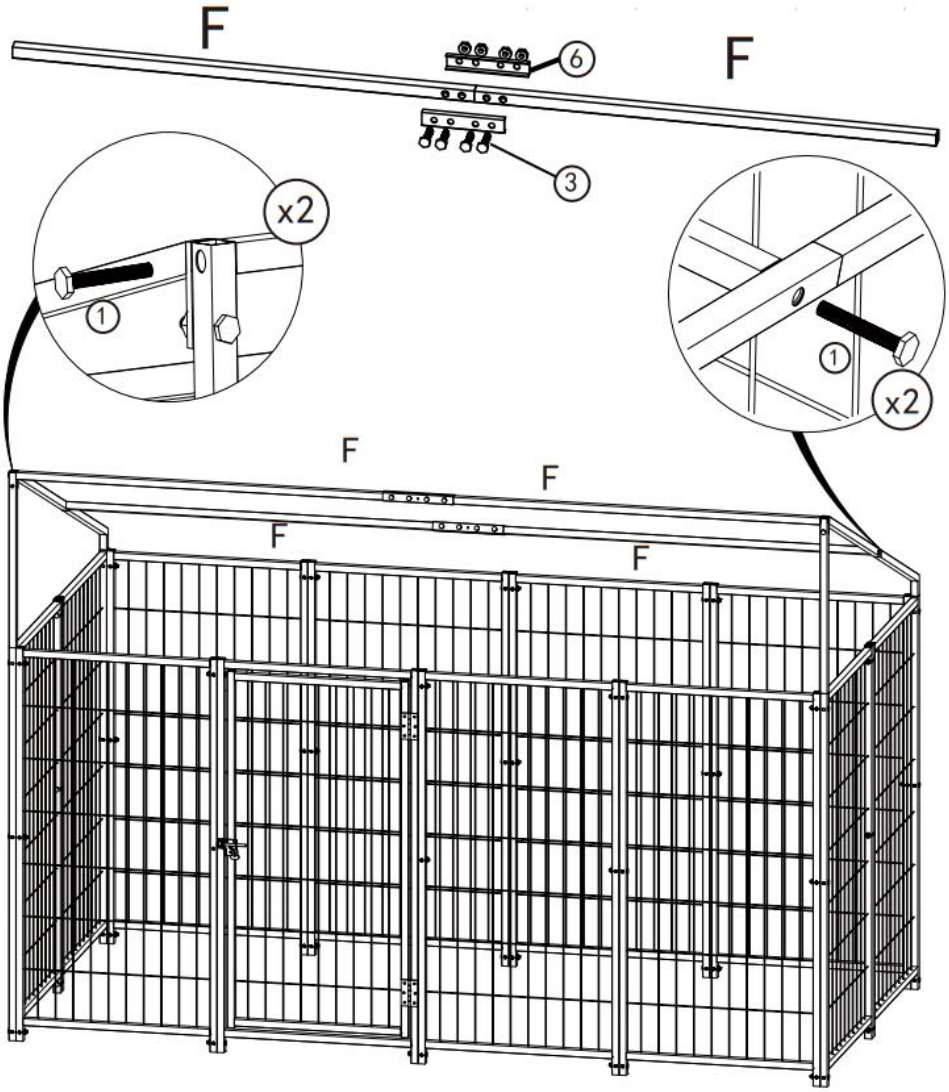

9

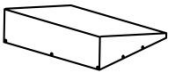					
H	1 st	7	X 6	8	X16

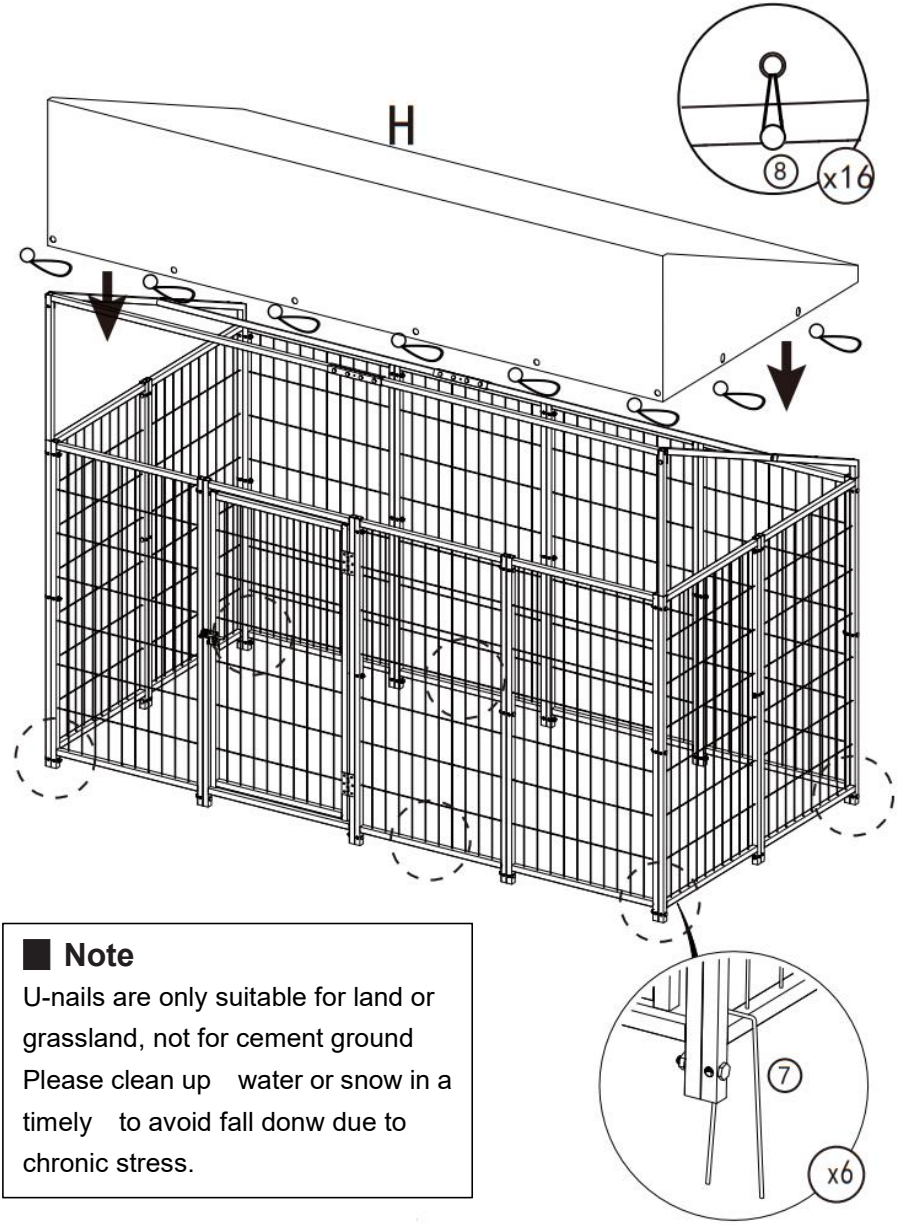

Note

U-nails are only suitable for land or grassland, not for cement ground Please clean up water or snow in a timely to avoid fall donw due to chronic stress.

PRODUCT PARAMETER

Modell	Artikelnummer 2025002
Färg	Svart och silver
Produktstorlek	2 32 0×1 14 0×16 2 0 mm
Material	Galvaniserat stålrör

Tillverkare: Shanghai muxinmuyeyouxiangongsi
Adress: Shuangchenglu 803nong11hao1602A-1609shi, baoshanqu Shanghai 200000 Folkrepubliken Kina
E-post: support@vevor.com
Importerad till Australien: SIHAO PTY LTD. 1 ROKEVA STREETEASTWOOD
NSW 2122 Australien
Importerad till USA: Sanven Technology Ltd. Suite 250, 9166 Anaheim Plats, Rancho Cucamonga, Kalifornien 91730

EC REP

E-CrossStu GmbH
Mainzer Landstr.69,60329 Frankfurt am Main.
e-crossstu@outlook.com Tel: +49 69332967674

UK REP

YH CONSULTING LIMITED. C/O YH Consulting Limited Office 147, Centurion House, London Road, Staines-upon-Thames, Surrey, TW18 4AX
H2YHUK@gmail.com Tel.: +44 07514-677868

VEVOR

Upgrade · The Home Creator Way

caseta para perros al aire libre

MODELO: SKU2025002

Outdoor Dog Kennel

MODELO: SKU2025002

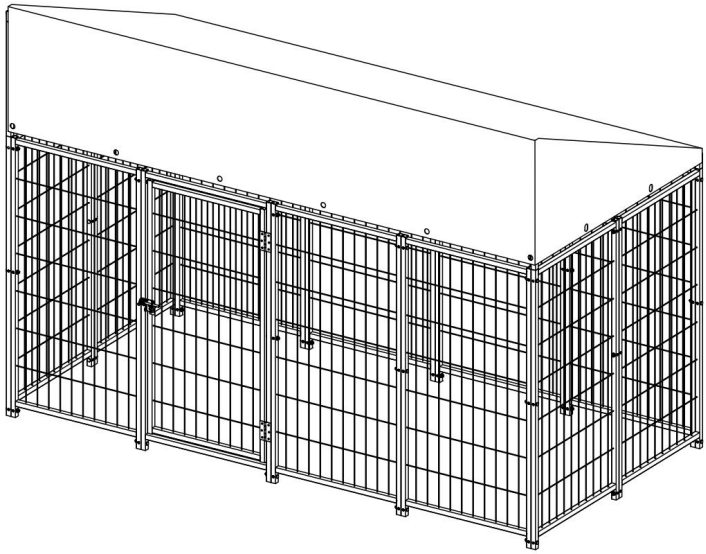

Código QR de instalación de vídeo

Estas son las instrucciones originales; lea atentamente todas las instrucciones del manual antes de utilizarlo. VEVOR se reserva el derecho de interpretar su manual de usuario. La apariencia del producto dependerá del producto que haya recibido. Le rogamos que nos disculpe si no le informamos de nuevo si hay actualizaciones tecnológicas o de software en

nuestro producto.

SAFETY INSTRUCTIONS

ADVERTENCIA:
Lea este material antes de usar este producto. De lo contrario, podría sufrir lesiones graves.

Precauciones de montaje

1. Ensamble únicamente según estas instrucciones. Un montaje incorrecto puede causar peligros.
2. Use gafas de seguridad aprobadas por ANSI y guantes de trabajo resistentes durante el montaje.
3. Mantenga el área de reunión limpia y bien iluminada.
4. Mantenga a los transeúntes fuera del área durante el montaje.
5. No se reúna si está cansado o bajo la influencia del alcohol, drogas o medicamentos.
6. Las capacidades del producto se aplican únicamente a productos ensamblados de forma correcta y completa.
7. Para obtener más información sobre las piezas que se enumeran en las siguientes páginas, consulte el diagrama de montaje de este manual. Desembale y separe todas las piezas en un área de trabajo limpia.
8. El producto consta de muchos componentes. Se recomienda que la instalación la realicen dos personas, lo que reduce el tiempo de instalación.

Tome precauciones

1. NO SE SIENTA NI SE PARE SOBRE ESTE ARTÍCULO.
2. Este producto no es un juguete. No permita que los niños jueguen con él ni cerca de él.
3. No exceda lo especificado capacidades de peso.
4. Úselo únicamente según lo previsto.
5. Inspeccione antes de cada uso; no lo utilice si las piezas están sueltas o dañadas.

GUARDE ESTE MANUAL

PARTS LIST

Item No.	Referance Image	Qty.
A		X11
C		X1
E		X2
G		X2
1	M6X50	X40
3	M6X30	X10
5		X1
7		X6
9		X1
11		X1

Item No.	Referance Image	Qty.
B		X1
D		X2
F		X4
H		X1
2	M4X30	X12
4		X2
6		X2
8		X16
10		X1

EXPLODED VIEW

TOOLS

ASSEMBLY

1

A	X 3	B	X 1	1	X 9

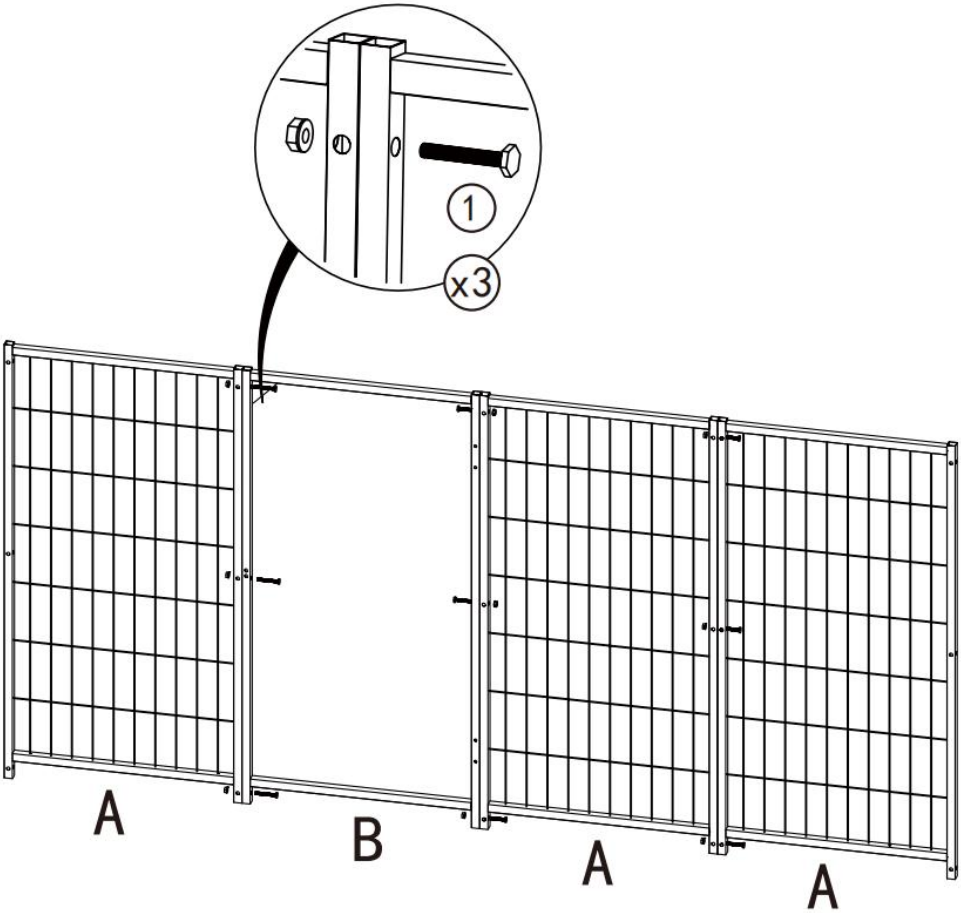

Note

The door can be installed at any position.

2

				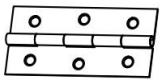			
do	X 1	2	X 12	4	X 2	5	X 1

3

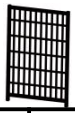			
A	X4	1	X 6

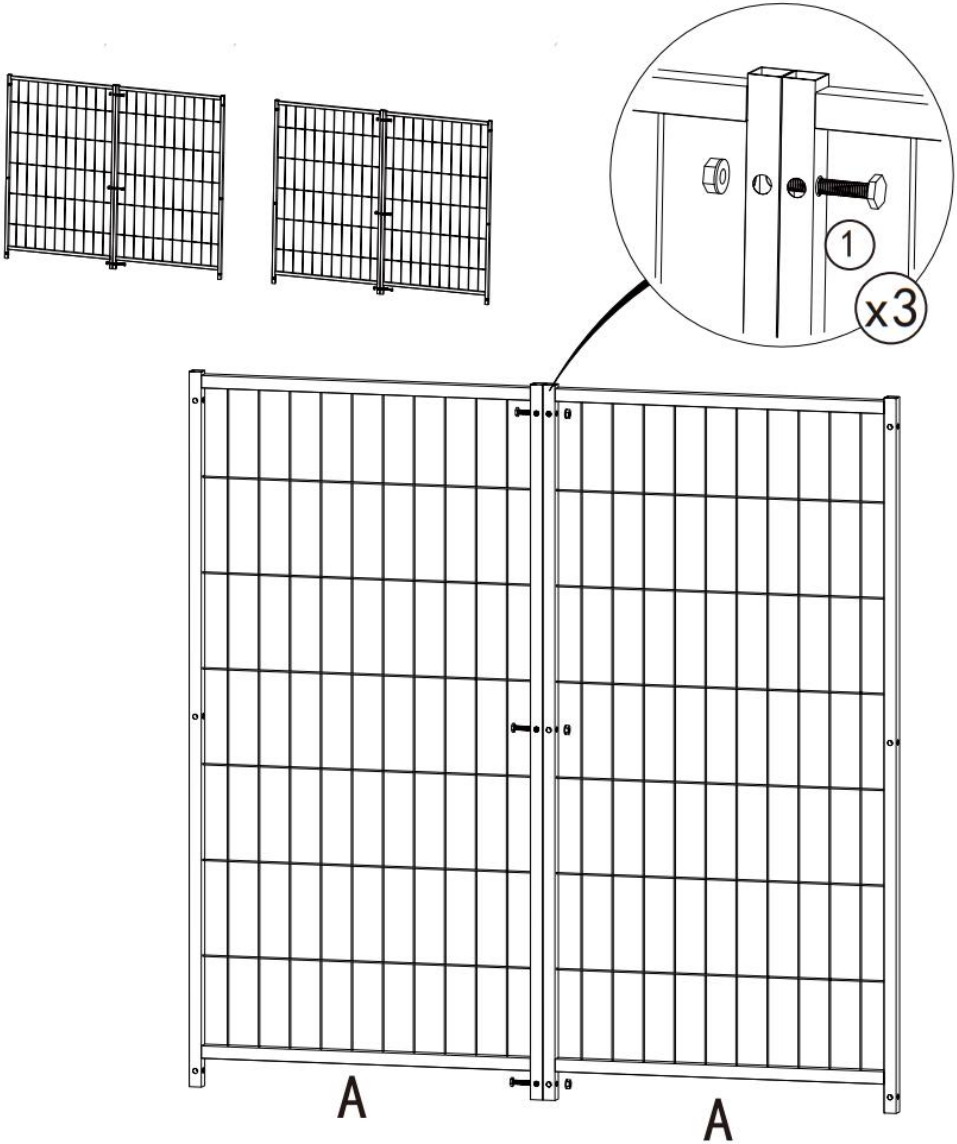

4

A	X4	1	X 9

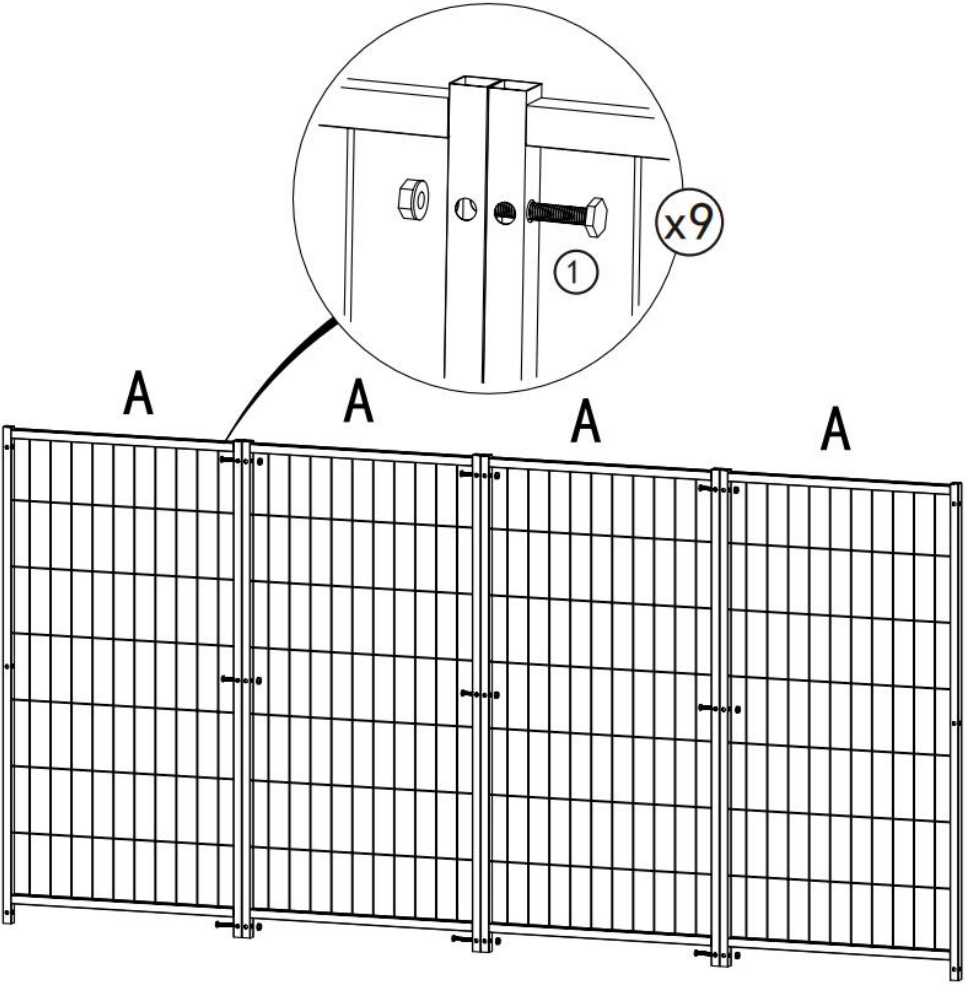

5

1	X 8

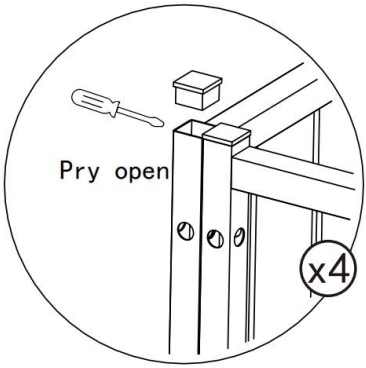

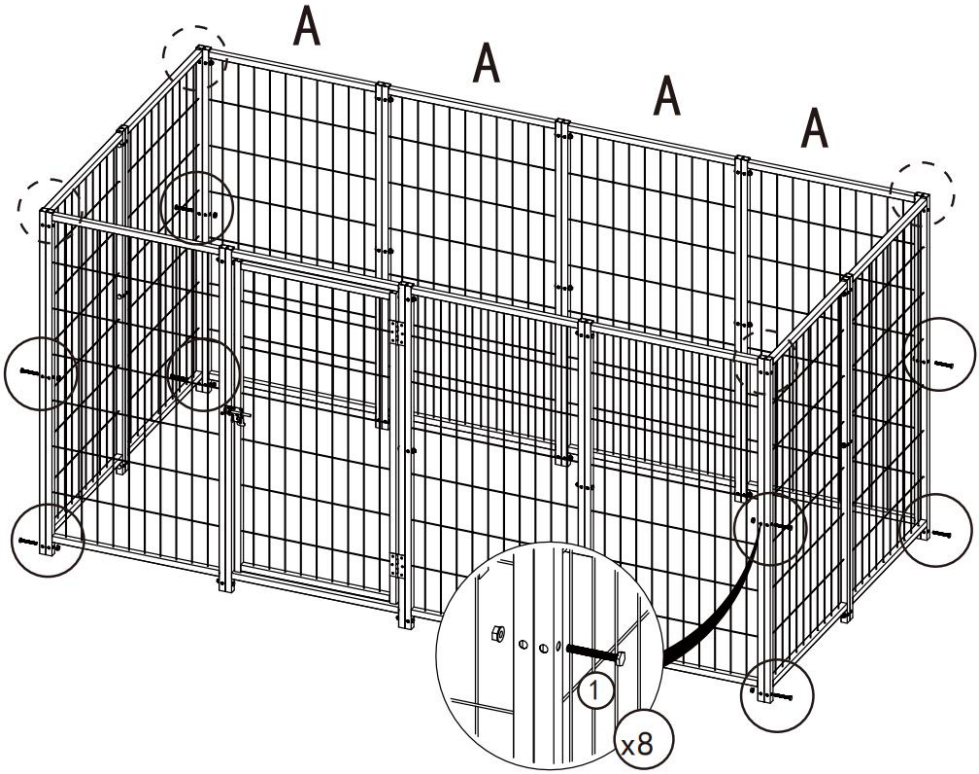

■ Note

Plastic caps are used to prevent deformation of tube during transportation. It is okay if they are damaged when pried open.

6

GRAMO	X 2	1	X 2

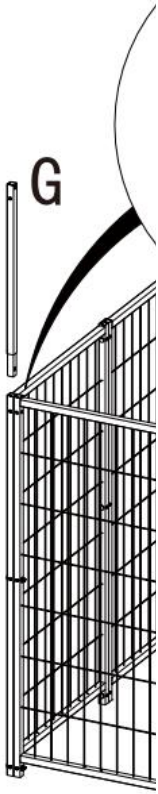

7

		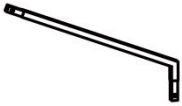		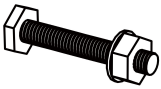			
D	X 2	mi	X 2	1	X 2	3	X 2

8

				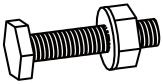			
F	X4	1	X4	3	X 8	6	X 2

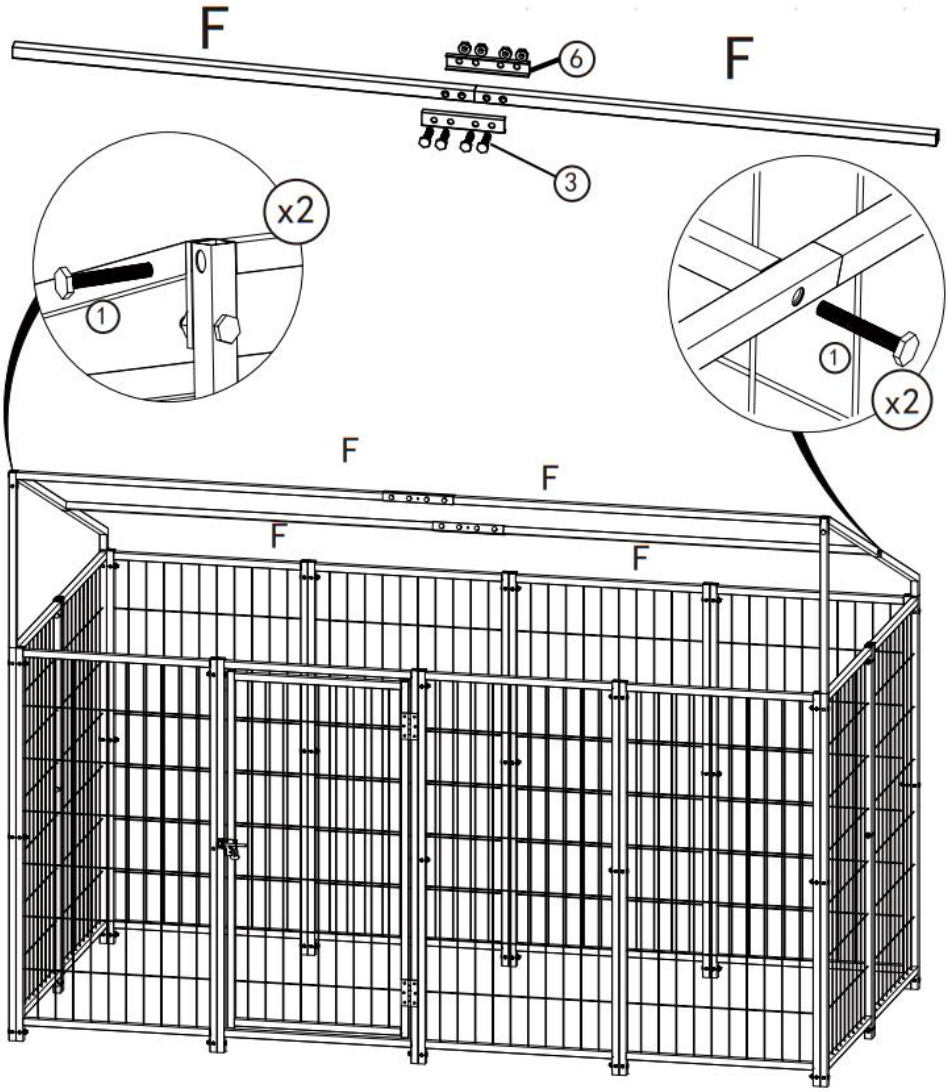

9

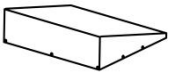					
H	X 1	7	X 6	8	X 16

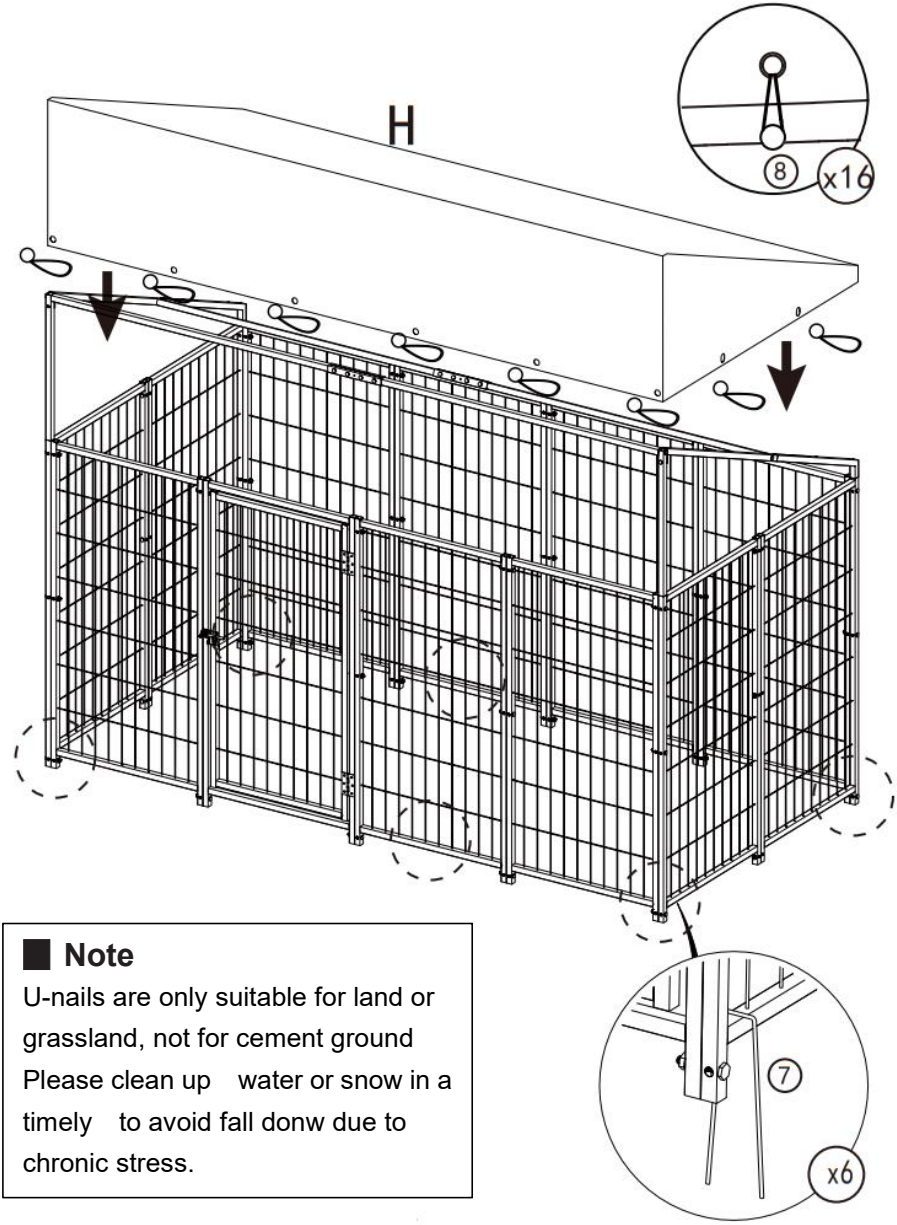

■ Note

U-nails are only suitable for land or grassland, not for cement ground Please clean up water or snow in a timely to avoid fall donw due to chronic stress.

PRODUCT PARAMETER

Modelo	SKU2025002
Color	Negro y plata
Tamaño del producto	2 32 0 × 1 14 0 × 16 2 0 mm
Material	Tubo de acero galvanizado

Fabricante: Shanghai muxinmuyeyouxiangongsi
Dirección: Shuangchenglu 803nong11hao1602A-1609shi, baoshanqu Shanghái 200000 R.P. China
Correo electrónico: support@vevor.com
Importado a AUS: SIHAO PTY LTD. 1 ROKEVA STREET EASTWOOD NSW 2122 Australia
Importado a EE. UU.: Sanven Technology Ltd. Suite 250, 9166 Anaheim Lugar, Rancho Cucamonga, CA 91730

EC	REP

E-CrossStu GmbH
Mainzer Landstr.69,60329 Frankfurt am Main.
e-crossstu@outlook.com Tel: +49 69332967674

UK	REP

YH CONSULTING LIMITED. C/O YH Consulting Limited Office 147, Centurion House, London Road, Staines-upon-Thames, Surrey, TW18 4AX
H2YHUK@gmail.com Tel.: +44 07514-677868

VEVOR

Upgrade · The Home Creator Way

Cuccia per cani da esterno

MODELLO: SKU2025002

Outdoor Dog Kennel

MODELLO: SKU2025002

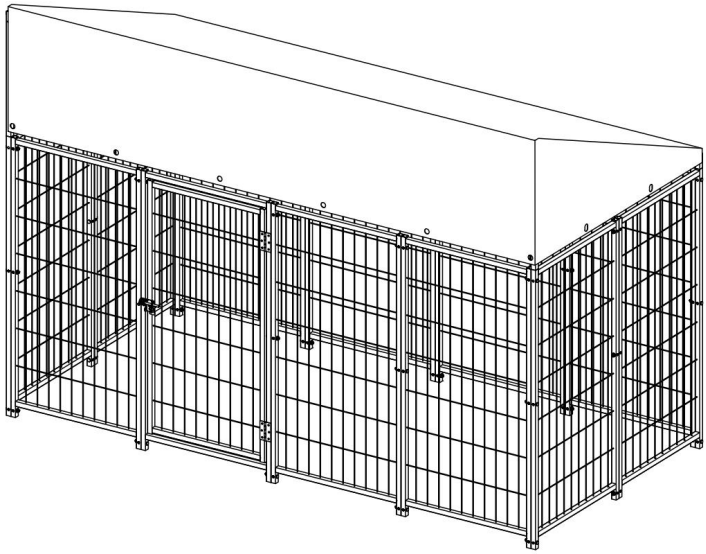

Codice QR per l'installazione video

Queste sono le istruzioni originali, si prega di leggere attentamente tutte le istruzioni del manuale prima dell'uso. VEVOR si riserva la piena interpretazione del proprio manuale utente. L'aspetto del prodotto dipenderà dal prodotto ricevuto. Vi preghiamo di scusarci se non vi informeremo più in caso di aggiornamenti tecnologici o software sul nostro

prodotto.

SAFETY INSTRUCTIONS

AVVERTIMENTO:
Leggere attentamente questo materiale prima di utilizzare il prodotto. La mancata osservanza di questa indicazione può causare gravi lesioni.

Precauzioni di montaggio

1. Montare solo secondo queste istruzioni. Un montaggio improprio può comportare pericoli.
2. Durante il montaggio, indossare occhiali di sicurezza omologati ANSI e guanti da lavoro resistenti.
3. Mantenere l'area di assemblaggio pulita e ben illuminata.
4. Durante l'assemblea, tenere gli astanti lontani dall'area.
5. Non montare se si è stanchi o sotto l'effetto di alcol, droghe o medicinali.
6. Le capacità del prodotto si applicano solo ai prodotti correttamente e completamente assemblati.
7. Per ulteriori informazioni sui componenti elencati nelle pagine seguenti, fare riferimento allo schema di montaggio di questo manuale. Disimballare e separare tutti i componenti in un'area di lavoro pulita.
8. Il prodotto è composto da numerosi componenti. Si consiglia di effettuare l'installazione in due, il che può ridurre i tempi di installazione.

Precauzioni d'uso

1. NON SEDERSI O STARE IN PIEDI SU QUESTO OGGETTO.
2. Questo prodotto non è un giocattolo. Non permettere ai bambini di giocare con questo articolo o nelle sue vicinanze.
3. Non superare i valori specificati capacità di peso.
4. Utilizzare solo come previsto.
5. Ispezionare prima di ogni utilizzo; non utilizzare se alcune parti sono allentate o danneggiate.

CONSERVARE QUESTO MANUALE

PARTS LIST

Item No.	Referance Image	Qty.
A		X11
C		X1
E		X2
G		X2
1	M6X50	X40
3	M6X30	X10
5		X1
7		X6
9		X1
11		X1

Item No.	Referance Image	Qty.
B		X1
D		X2
F		X4
H		X1
2	M4X30	X12
4		X2
6		X2
8		X16
10		X1

EXPLODED VIEW

TOOLS

ASSEMBLY

1

UN	X 3	B	X 1	1	X 9

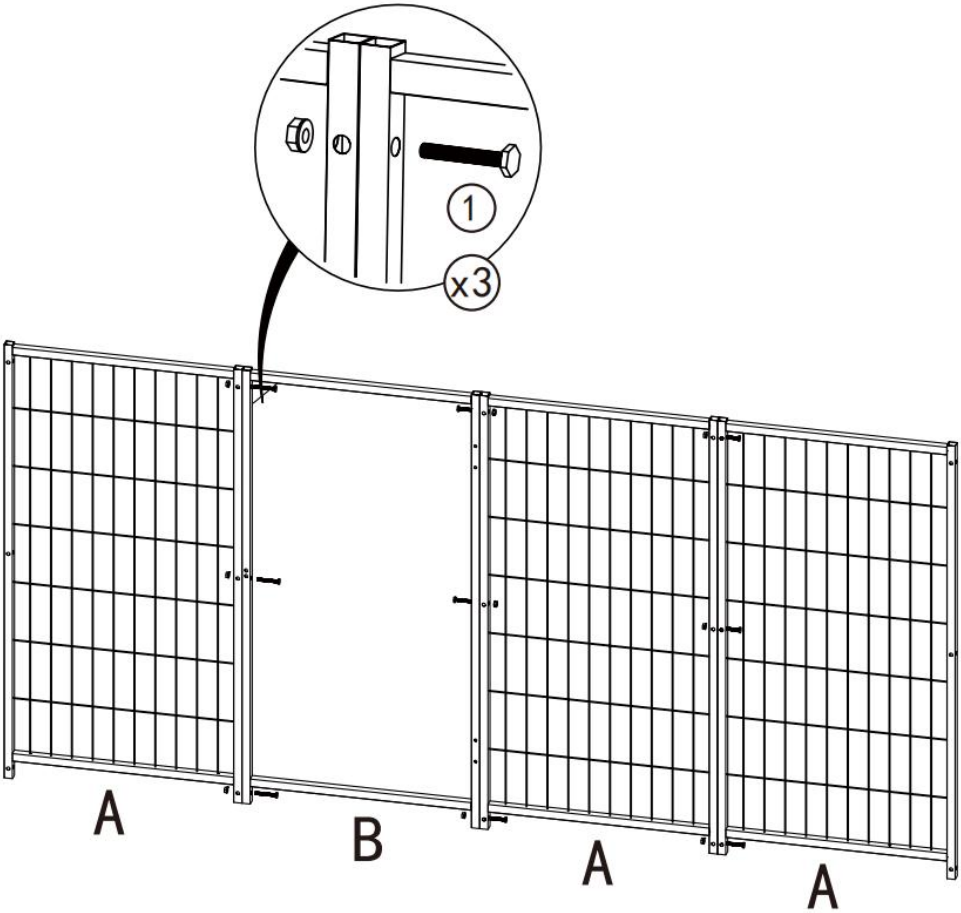

Note

The door can be installed at any position.

2

				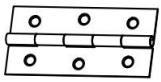			
C	X 1	2	X 12	4	X 2	5	X 1

3

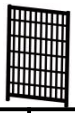			
U N	X 4	1	X 6

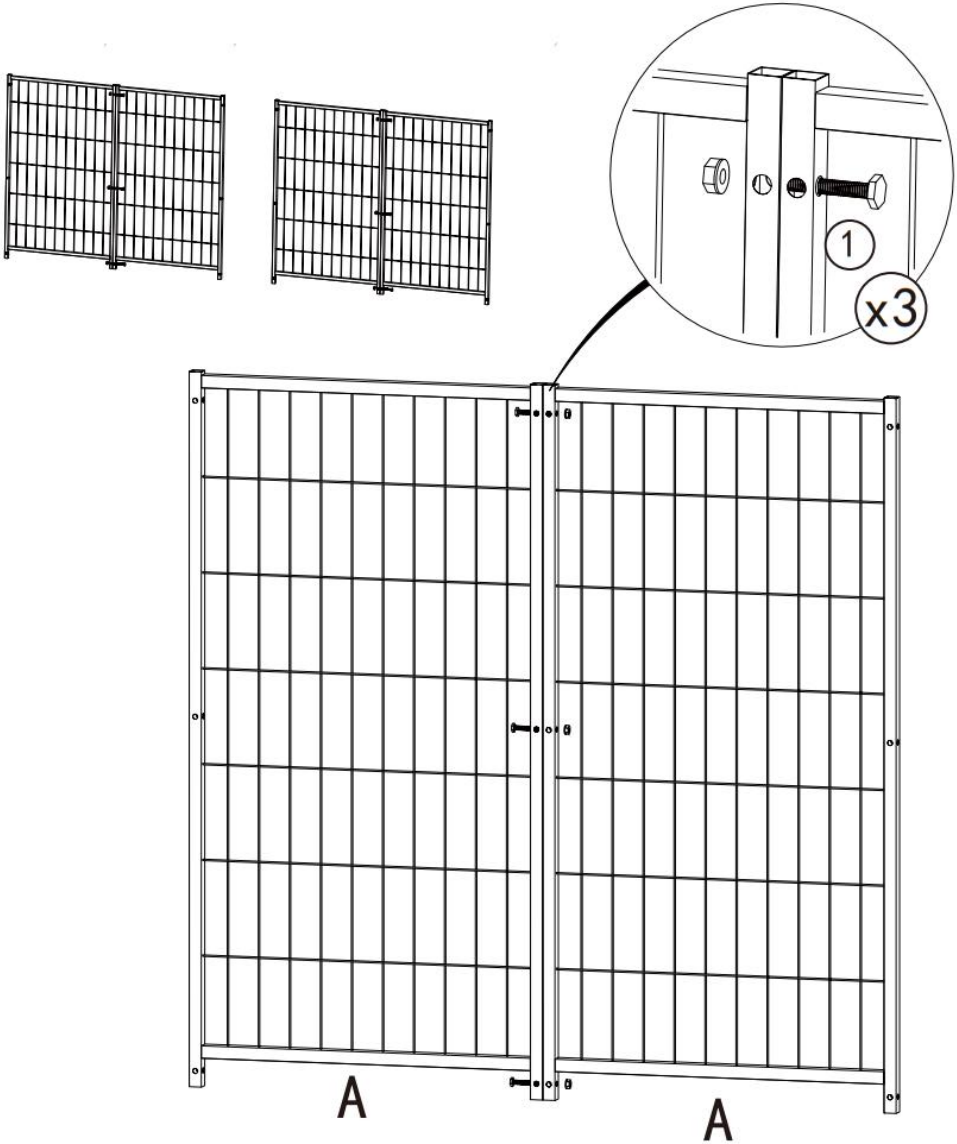

4

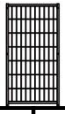			
U N	X 4	1	X 9

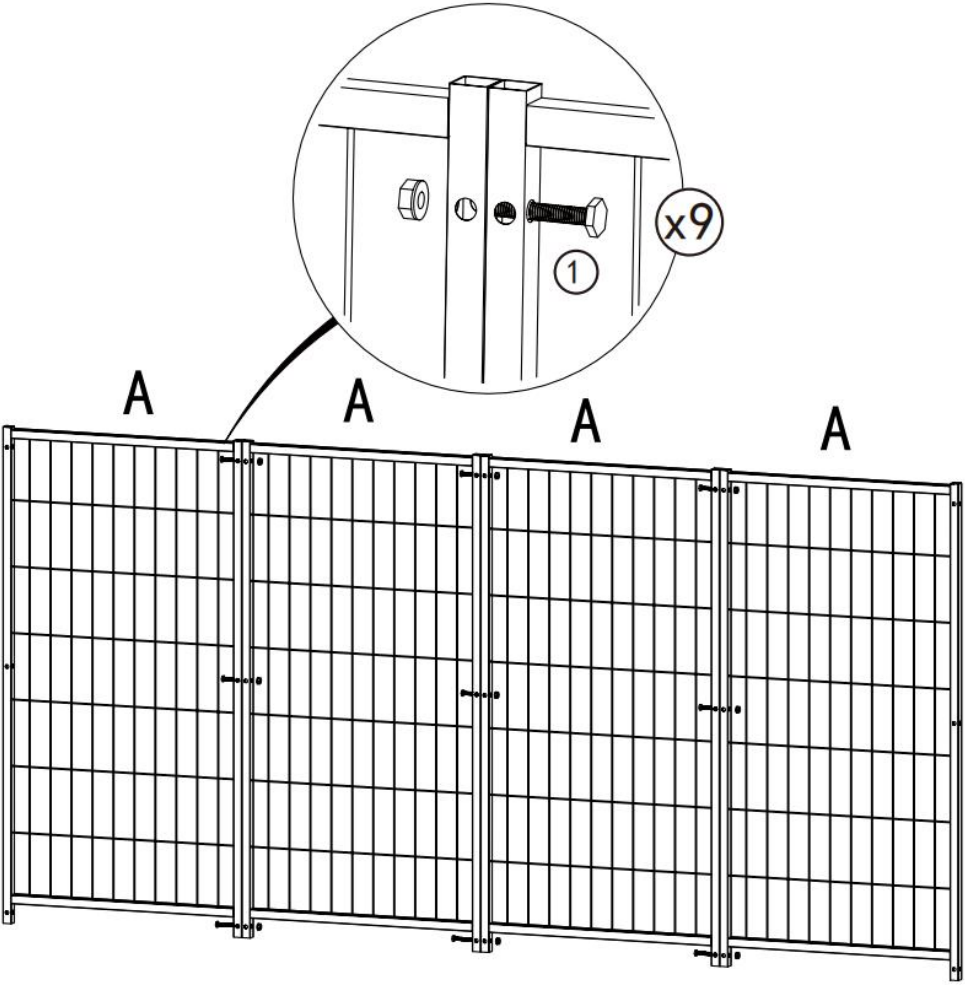

5

1	X 8

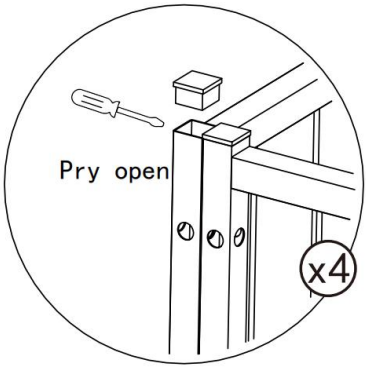

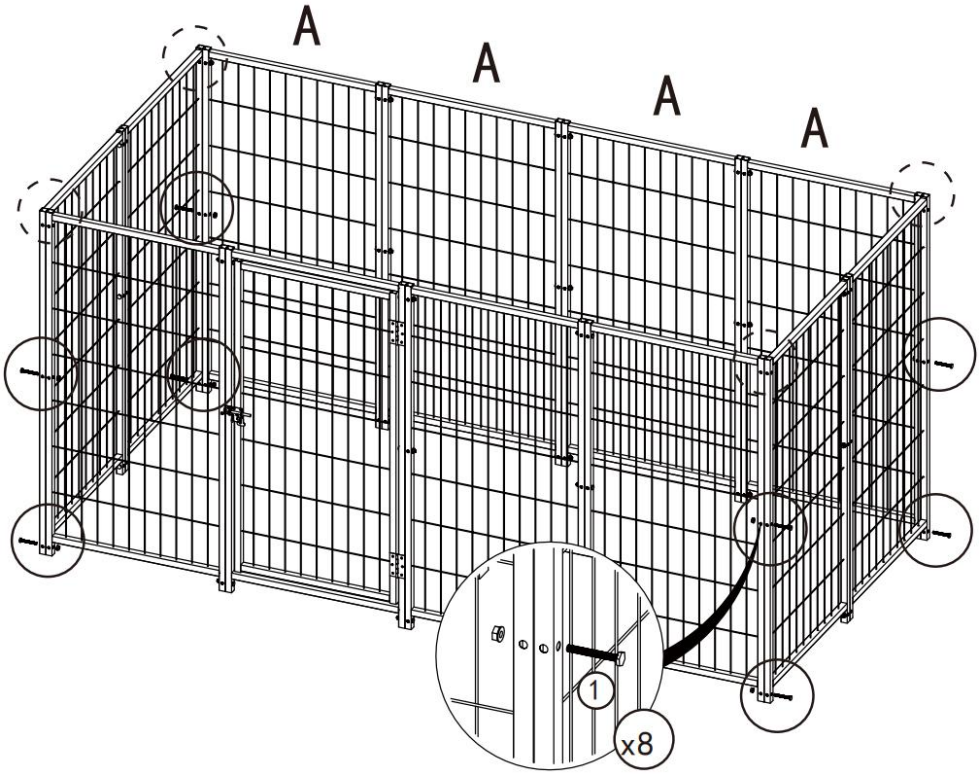

■ Note

Plastic caps are used to prevent deformation of tube during transportation. It is okay if they are damaged when pried open.

6

		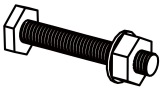	
G	X 2	1	X 2

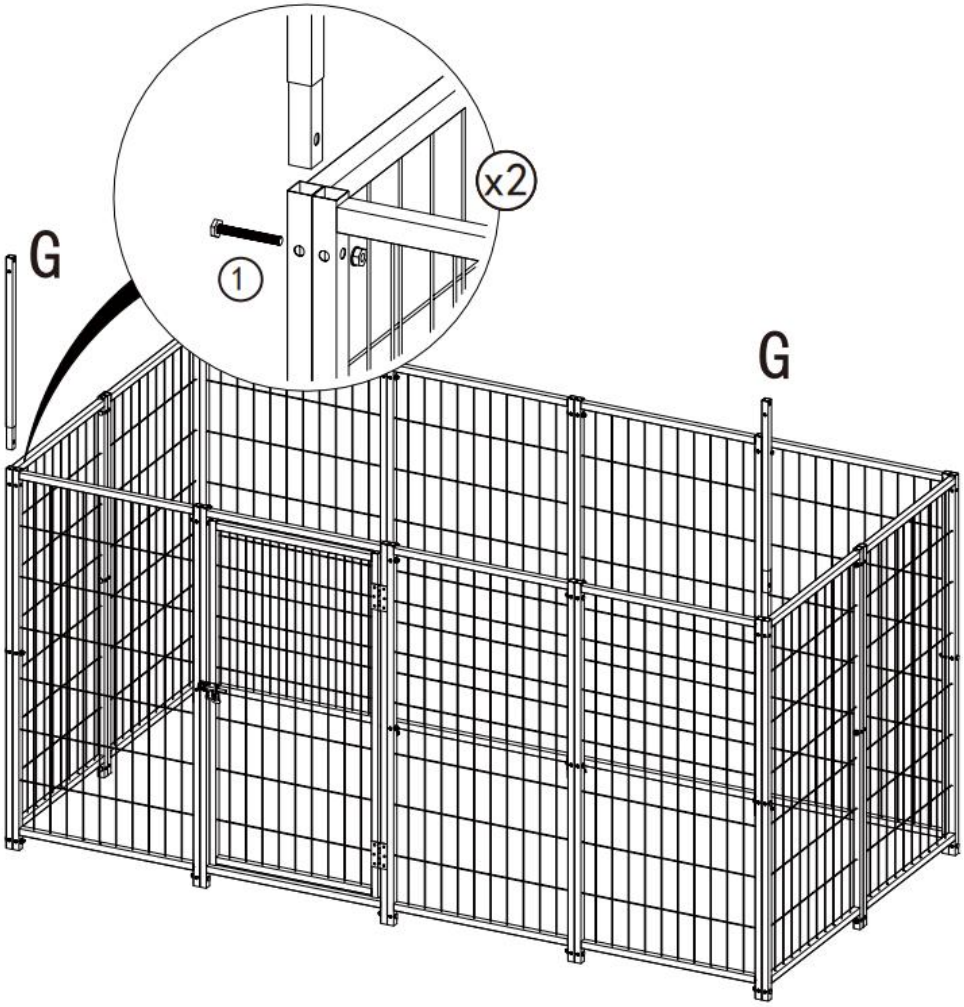

7

		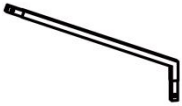		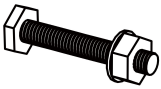			
D	X 2	E	X 2	1	X 2	3	X 2

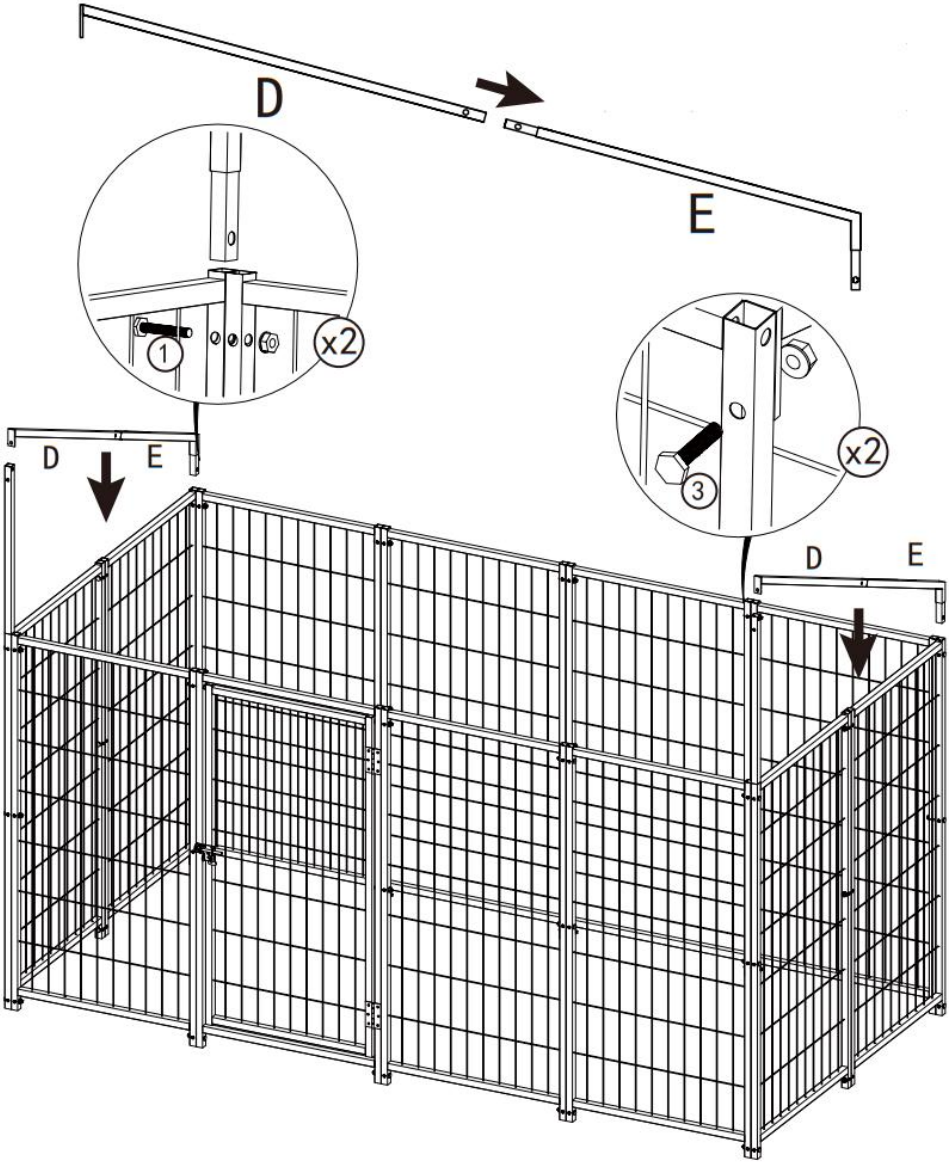

8

				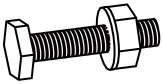			
F	X 4	1	X 4	3	X 8	6	X 2

9

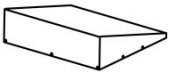					
H	X 1	7	X 6	8	X 16

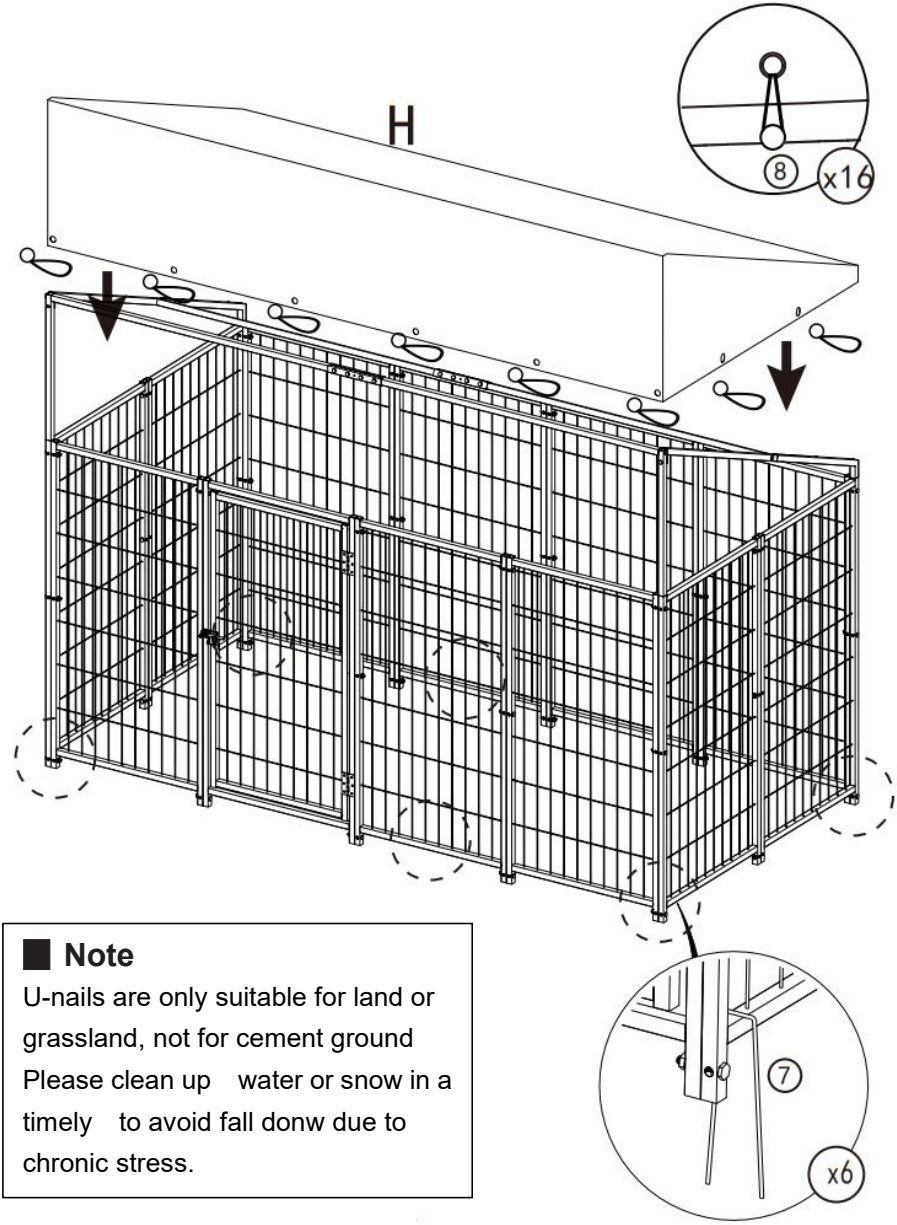

■ Note

U-nails are only suitable for land or grassland, not for cement ground Please clean up water or snow in a timely to avoid fall donw due to chronic stress.

PRODUCT PARAMETER

Modello	Codice articolo: SKU2025002
Colore	Nero e argento
Dimensioni del prodotto	2 32 0×1 14 0×16 2 0mm
Materiale	Tubo in acciaio zincato

Produttore: Shanghai muxinmuyeyouxiangongsi
Indirizzo: Shuangchenglu 803nong11hao1602A-1609shi, baoshanqu Shanghai 200000 Repubblica Popolare Cinese
E-mail: support@vevor.com
Importato in AUS: SIHAO PTY LTD. 1 ROKEVA STREETEASTWOOD Nuovo Galles del Sud 2122 Australia
Importato negli USA: Sanven Technology Ltd. Suite 250, 9166 Anaheim Luogo, Rancho Cucamonga, CA 91730

EC REP

E-CrossStu GmbH
Mainzer Landstr.69,60329 Frankfurt am Main.
e-crossstu@outlook.com Tel: +49 69332967674

UK REP

YH CONSULTING LIMITED. C/O YH Consulting Limited Office 147, Centurion House, London Road, Staines-upon-Thames, Surrey, TW18 4AX
H2YHUK@gmail.com Tel.: +44 07514-677868