ASSEMBLY INSTRUCTIONS
INSTRUCTIONS DE MONTAGE

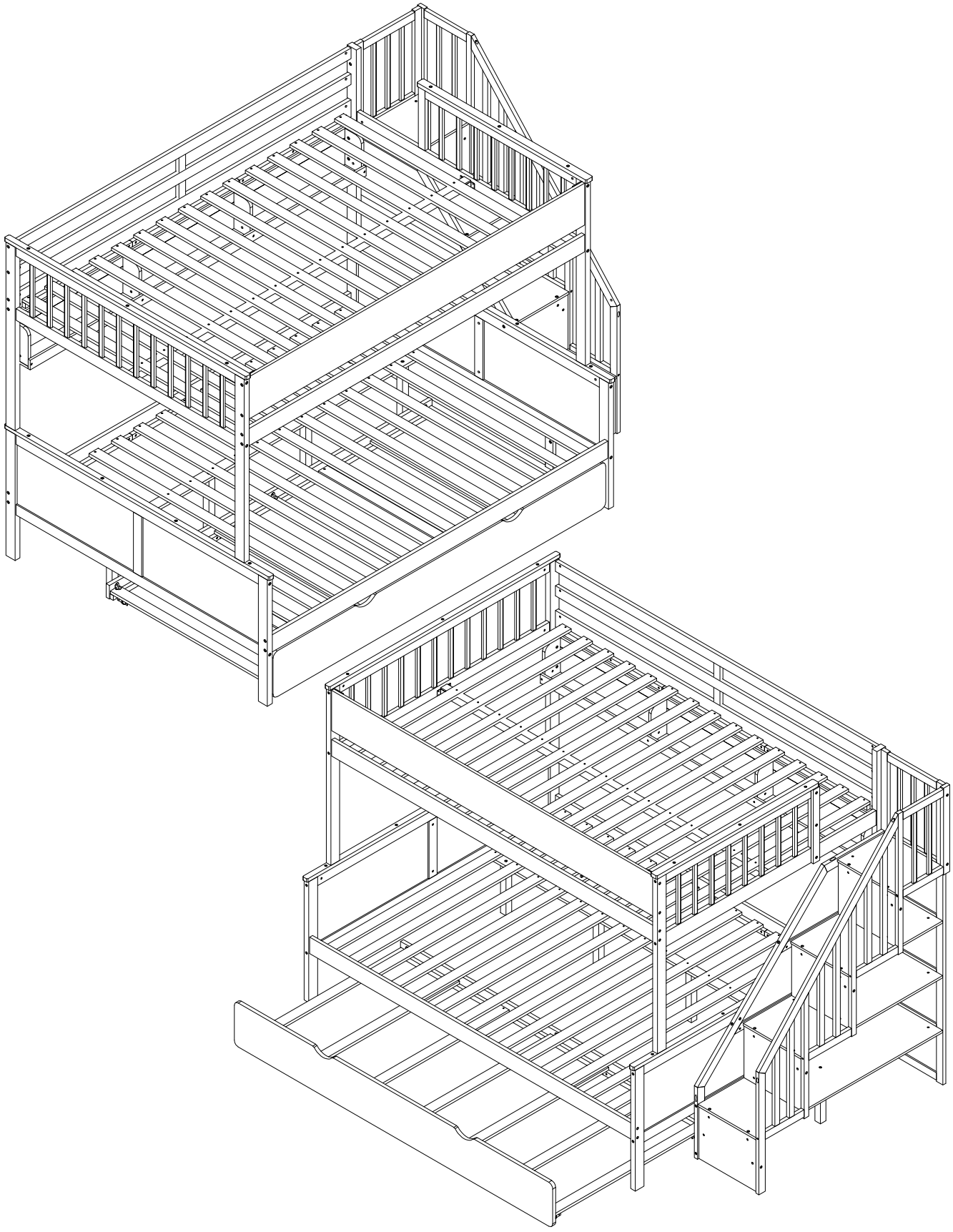

SAFETY WARNING

1. This bed is designed for use only mattress(es) meeting the following specifications on the upper bunk, and lower bunk

Upper bunk bed

Bed Type	Length	Width	Thickness
Full XL Standard	79” - 80”	53 1/2 ”	6"

Lower bunk bed

Bed Type	Length	Width	Thickness
Queen Standard	79” - 80”	60 1/2 ”	6"

2. Replacement parts, including additional guardrails, may be obtained from any of our dealers.

3. Follow the information on the warnings appearing on the upper bunk bed end structure and on the carton. Do not remove warning label from bed.

4. Always use the recommended size mattresses or mattress supports, or both, to help prevent the likelihood of entrapment or falls.

5. Surface of the mattress must be at least 5 in. (127 mm) below the upper edge of guardrails.

6. Do not allow children under 6 years of age to use the upper bunk.

7. Periodically check and ensure that the guardrail, ladder, and other components are in their proper position, free from damage, and that all connectors are tight.

8. Do not allow horseplay on or under the bed and prohibit jumping on the bed

9. Always use the ladder for entering and leaving the upper bunk.

10. Do not use substitute parts. Contact the manufacturer or dealer for replacement parts.

11. Use of a night light may provided added safety precaution for a child using the upper bunk.

12. Always use guardrails on both long sides of the upper bunk. If the bunk bed will be placed next to the wall, the guardrail that runs the full length of the bed should be placed against the wall to prevent entrapment between the bed and wall.

13. The use of water or sleep flotation mattresses is prohibited.

14. STRANGULATION HAZARD – Never attach or hang items to any part of the bunk bed that are not designed for use with the bed; for example, but not limited to, hook, belts and jump ropes.

15. Keep these instructions for future reference

16. We recommend assembling your bunk bed on a shipping carton to protect your floor or carpet

17. Be certain all staples are out of the box before beginning assembly on the shipping carton

18. Prohibit more than one person on upper bunk

AVERTISSEMENTS DE SÉCURITÉ

1. Ce lit est conçu pour être utilisé uniquement avec des matelas répondant aux spécifications suivantes sur la couchette supérieure. et la couchette inférieure

Lit superposé supérieur

Type de lit	Longueur	Largeur	Épaisseur
Full XL standard	79po 80po	53 ½po	6po

Couchette inférieure

Type de lit	Longueur	Largeur	Épaisseur
Queen standard	79po - 80po	60 ½po	6po

2. Des pièces de rechange, y compris des garde-corps supplémentaires, peuvent être obtenues auprès de l'un de nos revendeurs.

3. Suivez les informations figurant sur les avertissements figurant sur la structure d'extrémité du lit superposé supérieur et sur le carton. Ne retirez pas l'étiquette d'avertissement du lit.

4. Utilisez toujours des matelas ou des supports de matelas de taille recommandée, ou les deux, pour éviter tout risque de piégeage ou chutes.

5. La surface du matelas doit être à au moins 5 po (127 mm) sous le bord supérieur des barrières de sécurité.

6. Ne laissez pas les enfants de moins de 6 ans utiliser la couchette supérieure.

7. Vérifiez et assurez-vous périodiquement que le garde-corps, l'échelle et les autres composants sont dans leur position appropriée, exempt de dommages et que tous les connecteurs sont bien serrés.

8. Ne permettez pas les jeux brutaux sur ou sous le lit et interdisez de sauter sur le lit.

9. Utilisez toujours l'échelle pour entrer et sortir de la couchette supérieure.

10. N'utilisez pas de pièces de rechange. Contactez le fabricant ou le revendeur pour obtenir des pièces de rechange.

11. L'utilisation d'une veilleuse peut constituer une mesure de sécurité supplémentaire pour un enfant utilisant la couchette supérieure.

12. Utilisez toujours des barrières de sécurité sur les deux côtés longitudinaux du lit supérieur. Si le lit superposé doit être placé à côté du mur, la barrière de sécurité qui s'étend sur toute la longueur du lit doit être placée contre le mur pour éviter tout piégeage entre le lit et le mur.

13. L'utilisation de matelas à eau ou de matelas flottants pour le sommeil est interdite.

14. RISQUE D'ÉTRANGLEMENT - Ne jamais attacher ou suspendre des objets à une partie quelconque du lit superposé qui ne sont pas conçu pour être utilisé avec le lit ; par exemple, mais sans s'y limiter, un crochet, des ceintures et des cordes à sauter.

15. Conservez ces instructions pour référence ultérieure.

16. Interdire à plus d'une personne de dormir sur la couchette supérieure.

17. Nous vous recommandons d'assembler votre lit superposé sur le carton d'expédition pour protéger votre sol ou votre tapis.

18. Assurez-vous que toutes les agrafes sont sorties de la boîte avant de commencer l'assemblage sur le carton d'expédition.

Detail View - Vue détaillée

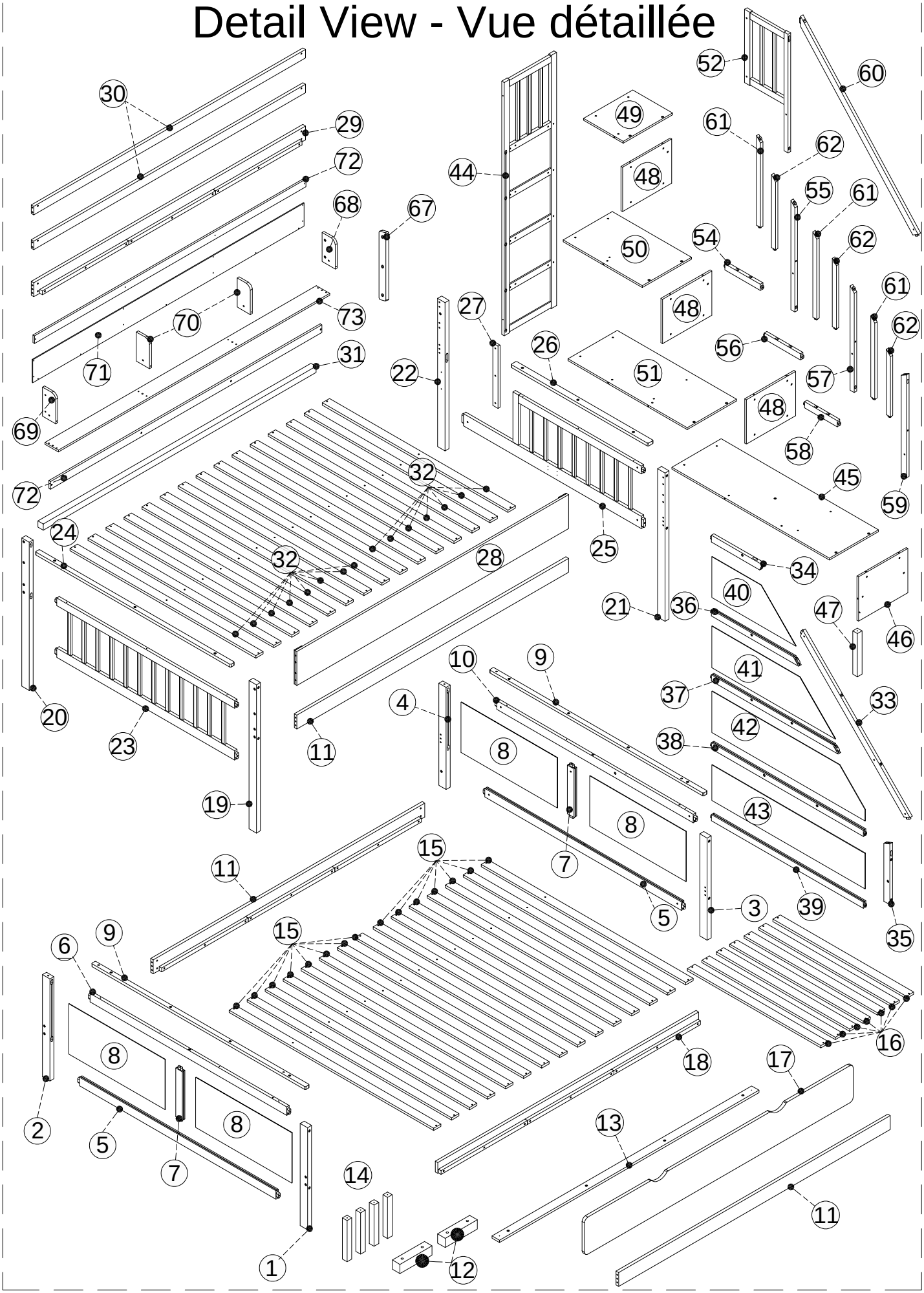

Part Lists - Listes de pièces

9	11 	13
Top trim / Finition sup (2pcs/pièces)	Bed rail / Traverse de lit (3pcs/pièces)	Middle support / Support central (1pc/pièce)
16 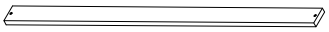	17 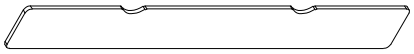	18 
Trundle slat / Latte gigogne (7pcs/pièces)	Trundle front / Façade gigogne (1pc/pièce)	Rear trundle rail / Traverse arrière gigogne(1pc/pièce)
28 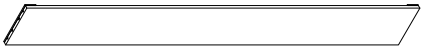	29 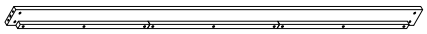	30 
Front panel / Panneau avant 1pc/pièce	Upper back rail / Traverse arrière sup 1pc/pièce	Rear rail / Garde-corps arrière 2pcs/pièces
31 	71 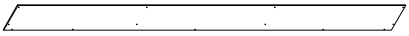	72
Slat support / Support latte 1pc/pièce	Shelf back / Dos d'étagère 1pc/pièce	Cross bar / Barre transversale 2pcs/pièces
73 		
Shelf bottom / Fond étagère 1pc/pièce		

Part Lists - Listes de pièces

1 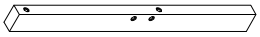	2 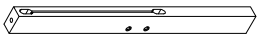	3 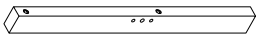
Leg of bed/Pied de lit 1pc/pièce	Leg of bed/Pied de lit 1pc/pièce	Leg of bed/Pied de lit 1pc/pièce
4 	7 	14 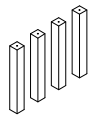
Leg of bed/Pied de lit 1pc/pièce	Vertical / Verticale (2pcs/pièces)	Support leg / Pied support (4pcs/pièces)
19 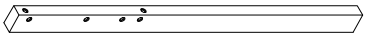	20 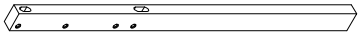	21 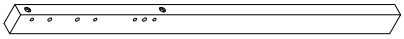
Leg of bed/Pied de lit 1pc/pièce	Leg of bed/Pied de lit 1pc/pièce	Leg of bed/Pied de lit 1pc/pièce
22 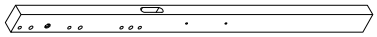	23 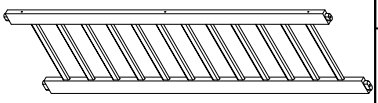	25 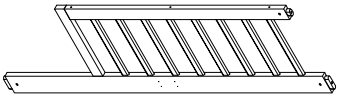
Leg of bed/Pied de lit 1pc/pièce	Side frame / Cadre latéral (1pc/pièce)	Side frame / Cadre latéral 1pc/pièce
32 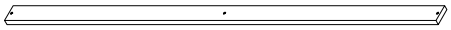	33 	34 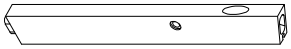
Slat / Latte 15pcs/pièces	Stair handrail / Main courante 1pc/pièce	Cross bar / Barre transversale 1pc/pièce
35 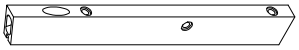	36 	37 
Front vertical / Verticale avant 1pc/pièce	Cross bar / Barre transversale 1pc/pièce	Cross bar / Barre transversale 1pc/pièce
38	39 	40 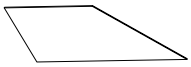
Cross bar / Barre transversale 1pc/pièce	Cross bar / Barre transversale 1pc/pièce	Side panel / Panneau latéral 1pc/pièce
41 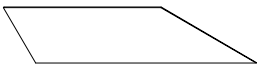	42 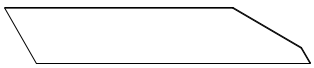	43 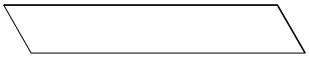
Side panel / Panneau latéral 1pc/pièce	Side panel / Panneau latéral 1pc/pièce	Side panel / Panneau latéral 1pc/pièce

46 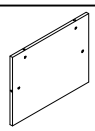	47 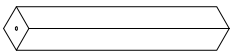	48 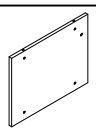
Vertical board / Panneau vertical 1pc/pièce	1pc/pièce	Vertical board / Panneau vertical 3pcs/pièces
52 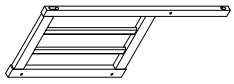	59 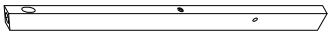	60
Side frame / Cadre latéral 1pc/pièce	Front vertical bar / Barre verticale avant 1pc/pièce	Right handrail / Main courante droite 1pc/pièce
67 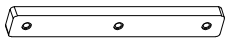	68 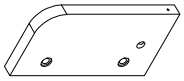 69 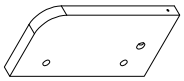	70 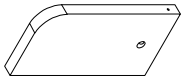
Rear post / Montant arrière 1pc/pièce	Side panel/ Panneau 1pc/pièce / Side panel/ Panneau 1pc/pièce	Middle panel / Panneau central 2pcs/pièces
W W1 W2 W3 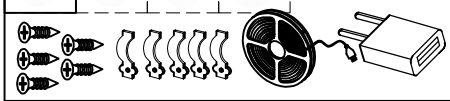	27 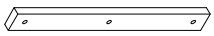	12 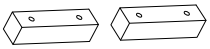
1set/ensemble	Side cover / Cache latéral 1pc/pièce	Drawer stop / Butée tiroir (2pcs/pièce)

Part Lists - Listes de pièces

5 	6 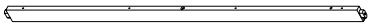	8 
Cross bar / Barre transversale (2pcs/pièces)	Cross bar / Barre transversale (1pc/pièce)	Side panel / Panneau latéral 4pcs/pièces
10 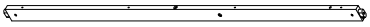	15 	24
Cross bar / Barre transversale (1pc/pièce)	Slat / Latte (15pcs/pièces)	Trim bar / Bande finition (1pc/pièce)
44 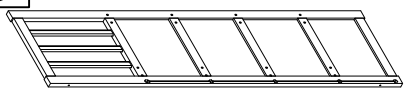	45 	49 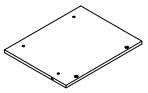
Back frame / Cadre arrière 1pc/pièce	Step board / Marche 1pc/pièce	Step board 1 / Marche 1 1pc/pièce
50 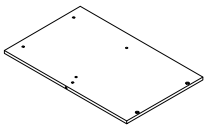	51 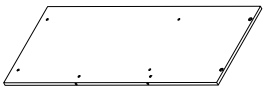	57 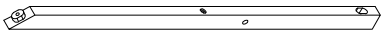
Step board 2 / Marche 2 1pc/pièce	Step board 3 / Marche 3 1pc/pièce	Vertical bar 7 / Barre verticale 7 1pc/pièce
54 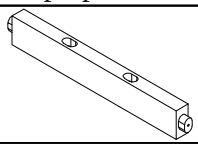	55 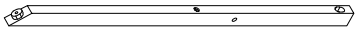	56 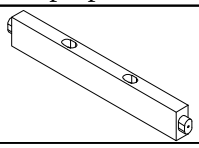
Cross bar / Barre transversale 1pc/pièce	Vertical bar 4 / Barre verticale 4 1pc/pièce	Cross bar / Barre transversale 1pc/pièce
58 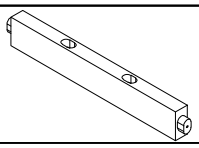	61 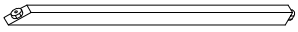	62 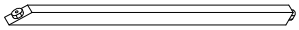
Cross bar / Barre transversale 1pc/pièce	Vertical bar 2/ Barre verticale 2 3pcs/pièces	Vertical bar 3 / Barre verticale 3 3pcs/pièces
26 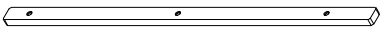		
Top cover / Cache supérieur 1pc/pièce		

Hardware Lists - Listes de matériel

A  Ø1/4"*90mm Hex-Head bolt/Boulon à tête hexagonale (22 pcs/pièces)	B  Ø1/4"*9.5*12mm Hex-Head bolt/Boulon à tête hexagonale (93 pcs/pièces)	C 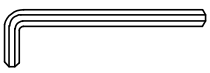 K4mm Allen key/Clé Allen (2pcs/pièces)
D 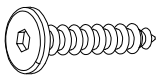 Ø6*40mm Screw/Vis (18pcs/pièces)	G 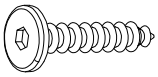 Ø6*60mm Screw/Vis (5pcs/pièces)	P 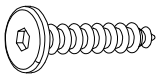 Ø6*25mm Screw/Vis (3pcs/pièces)	Y 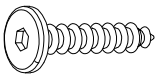 Ø6*30mm Screw/Vis (7pcs/pièces)
E  Ø10*90mm (4pcs/pièces)	H  Ø1/4"*70mm Hex-Head bolt/Boulon à tête hexagonale (26 pcs/pièces)	I 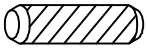 Ø10*30mm Wood dowel/Cheville en bois (16 pcs/pièces)
F  #4*30mm Screw/Vis (95pcs/pièces)	J  #4*25mm Screw/Vis (23pcs/pièces)	X  #4*40mm Screw/Vis (13pcs/pièces)	L 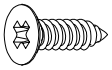 #3.5*15mm Screw/Vis (46pcs/pièces)
L1 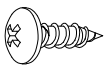 #3.5*15mm Screw/Vis (13pcs/pièces)	L2 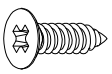 #3.5*12mm Screw/Vis (6pcs/pièces)	K  Pass L/Passe L (6 pcs/pièces)	M 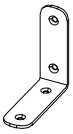 Pass L/Passe L (3 pcs/pièces)
X1  #4*50mm Screw/Vis (1pcs/pièces)	X2  #4*70mm Screw/Vis (6pcs/pièces)	N 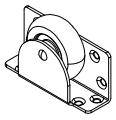 Wheel/Roue (4pcs/pièces)	O 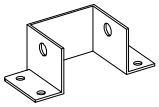 Pass U/Passe U (2 pcs/pièces)
Q  Ø1/4"*50mm Hex-Head bolt/Boulon à tête hexagonale (12 pcs/pièces)	R  Ø1/4"*65mm Hex-Head bolt/Boulon à tête hexagonale (33 pcs/pièces)	Z 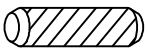 Ø8*30mm Wood dowel/Cheville en bois (16 pcs/pièces)	U  Ø1/4"*15mm Nut/Noix (1pc/pièce)
U1 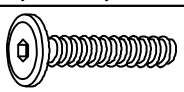 Ø1/4"*35mm Hex-Head bolt/Boulon à tête hexagonale (1 pc/pièce)			

ASSEMBLY TOOLS REQUIRED (NOT INCLUDED)

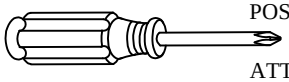

PLEASE BE CAREFUL DO NOT DAMAGE THE HOLE POSITION WHEN YOU USE POWER TOOLS !

ATTENTION À NE PAS ENDOMMAGER LA POSITION DU TROU LORSQUE VOUS UTILISEZ DES OUTILS ÉLECTRIQUES !

POWER SUPPLY

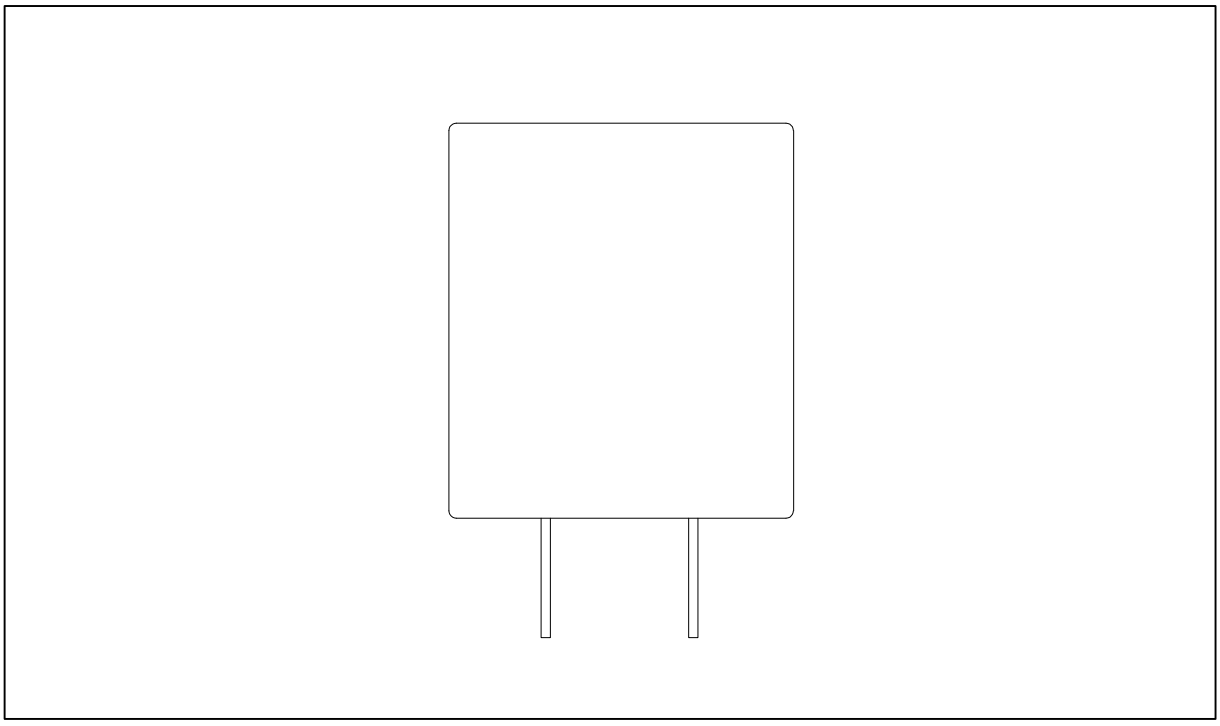

This device complies with part 15 of the FCC Rules. Operation is subject to the following two conditions: (1) This device may not cause harmful interference, and (2) this device must accept any interference received, including interference that may cause undesired operation.

Step/Étape 01

A	B	C
		
2 Pcs/pièces	2 Pcs/pièces	1 Pcs/pièces

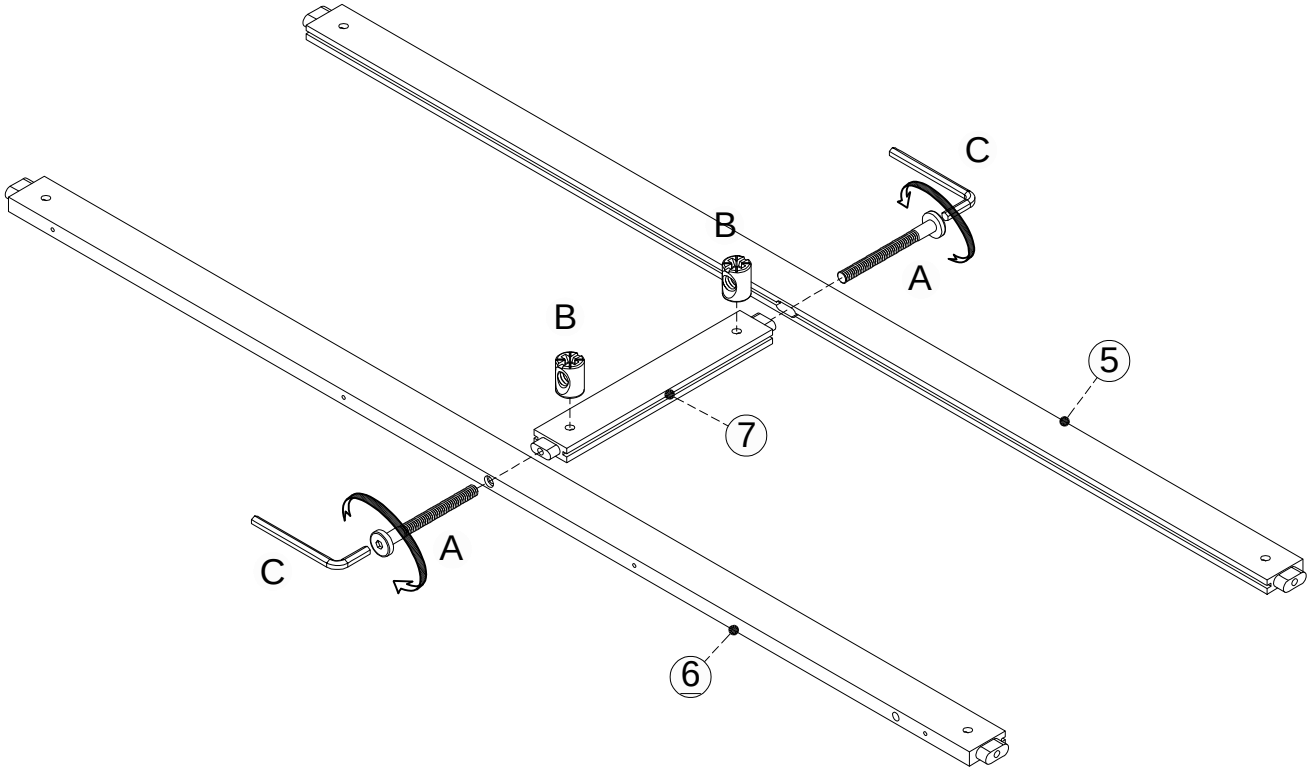

Step/Étape 02

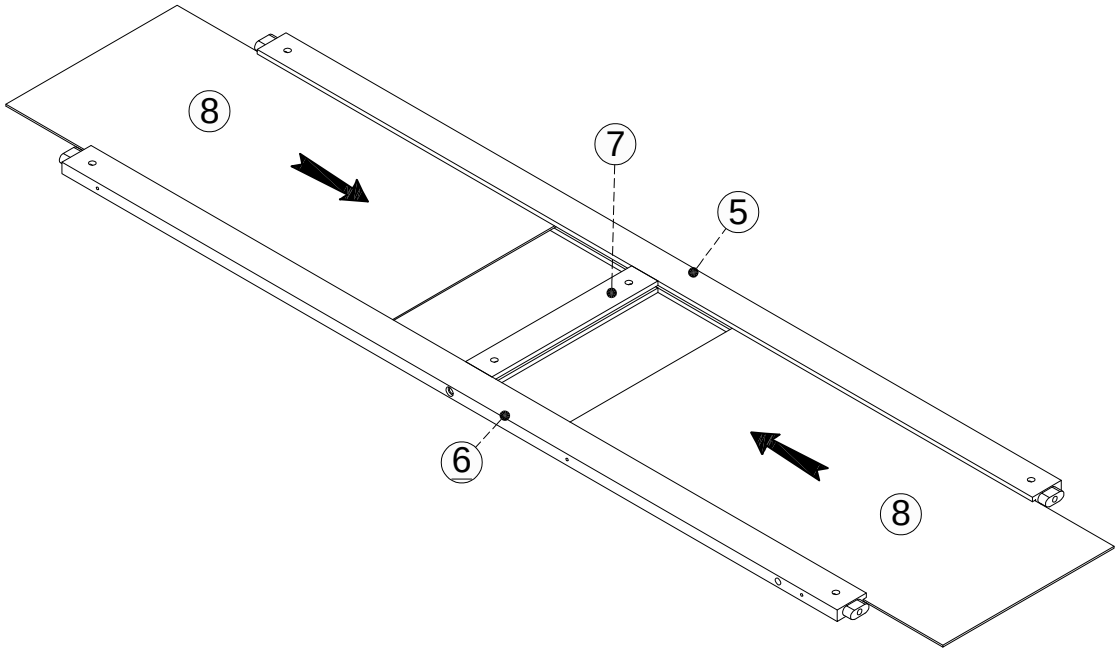

Step/Étape 03

A	B	C
4 Pcs/pièces	4 Pcs/pièces	1 Pcs/pièces

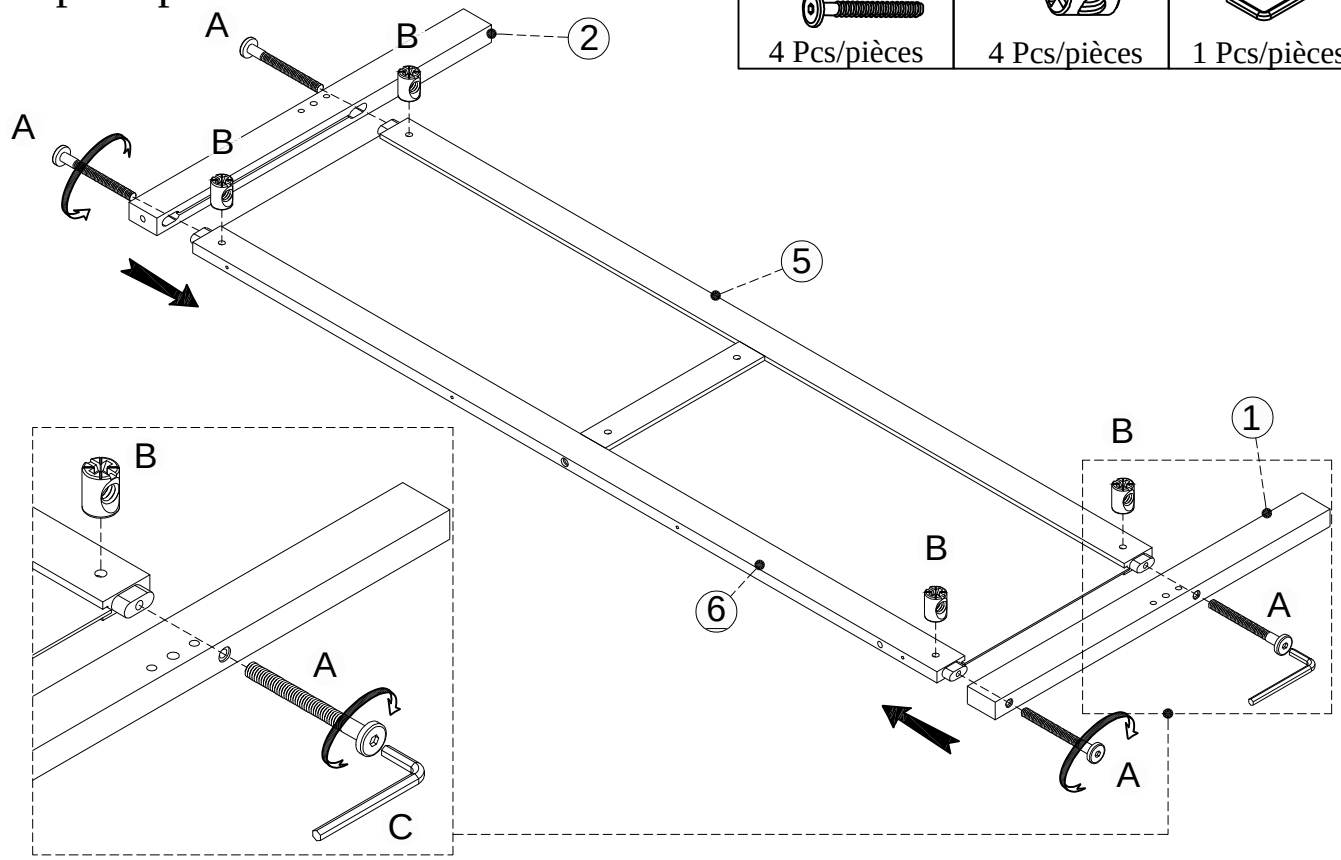

Step/Étape 04

C	E	D
1 Pcs/pièces	2 Pcs/pièces	4 Pcs/pièces

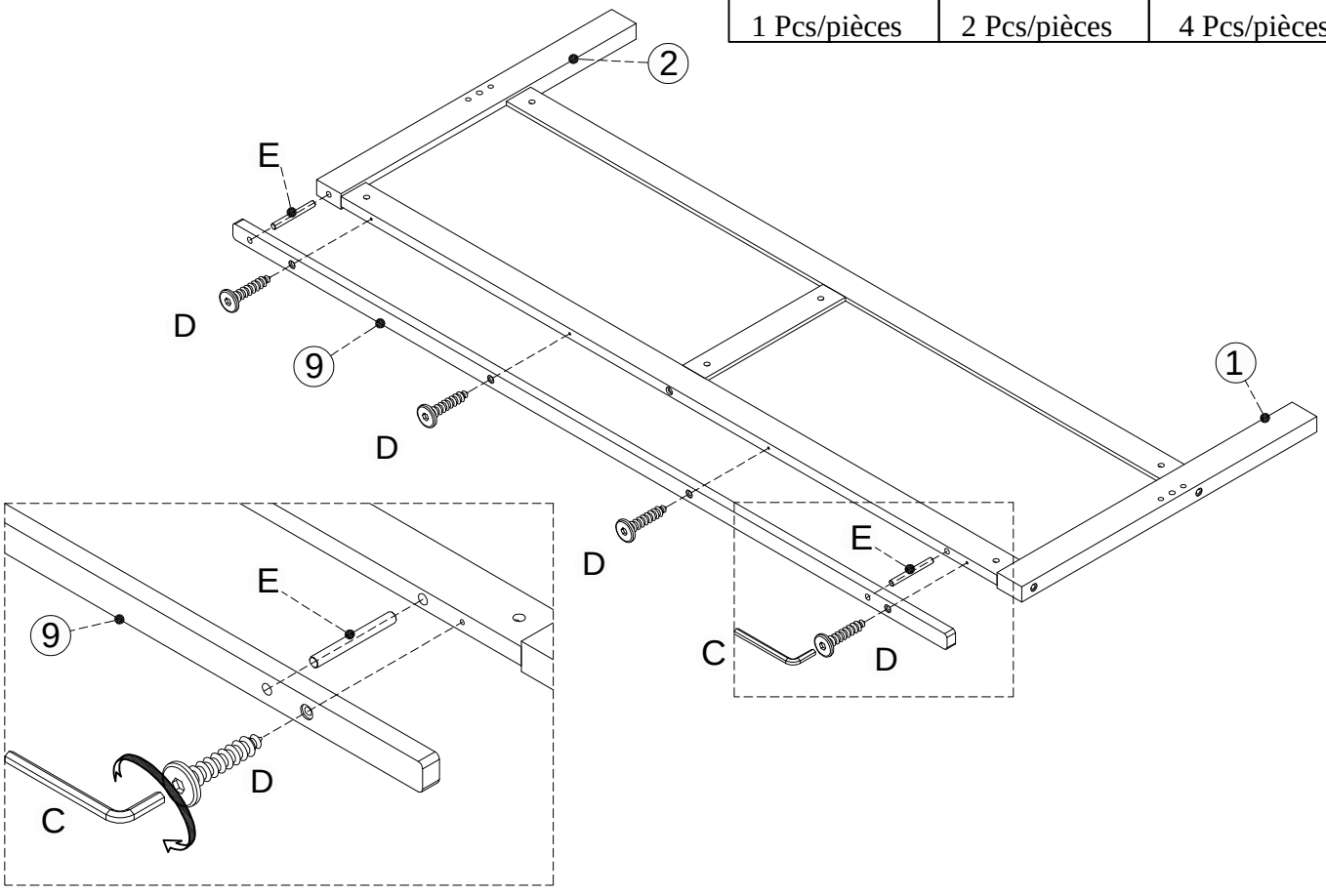

Step/Étape 05

A	B	C
2 Pcs/pièces	2 Pcs/pièces	1 Pcs/pièces

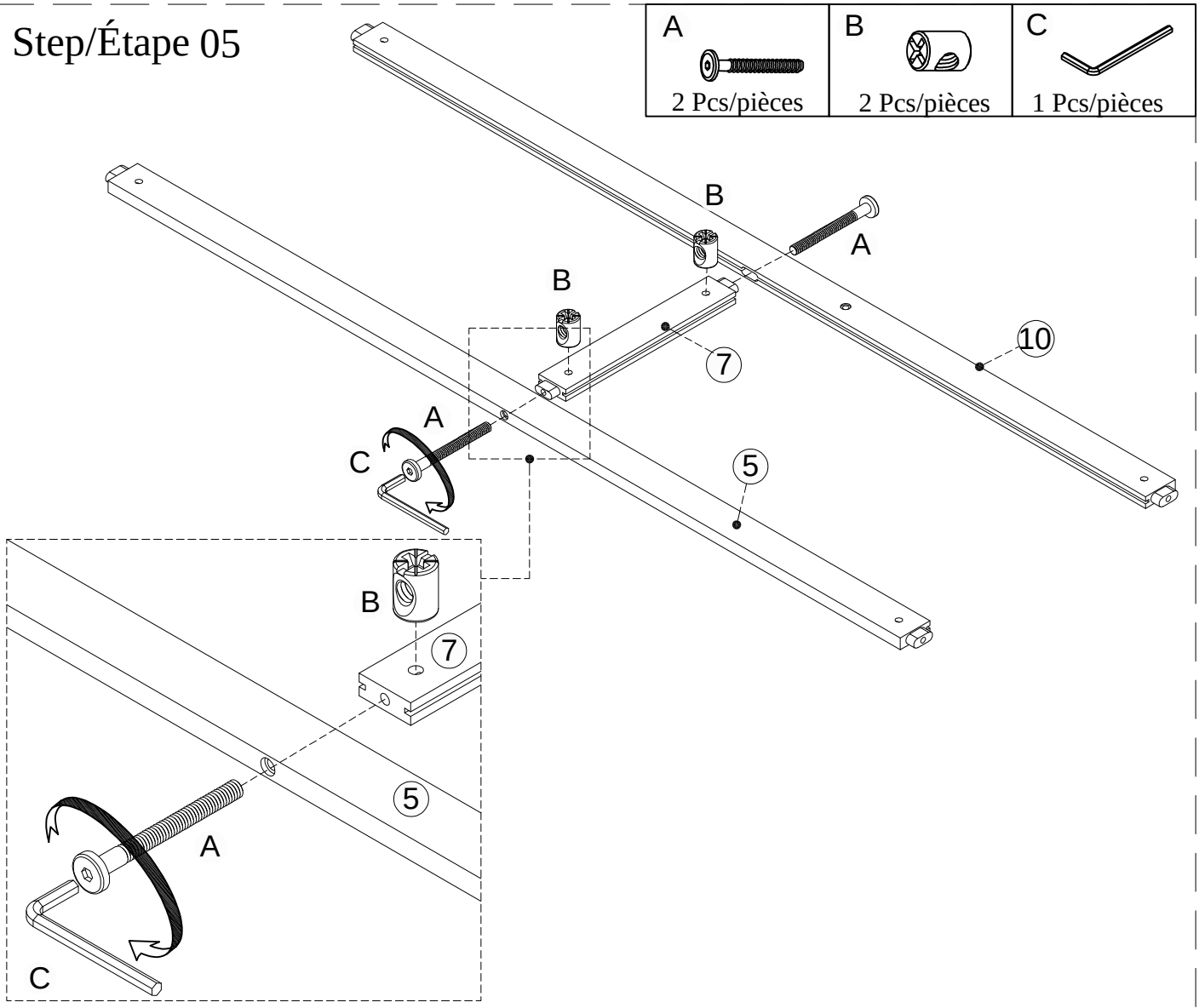

Step/Étape 06

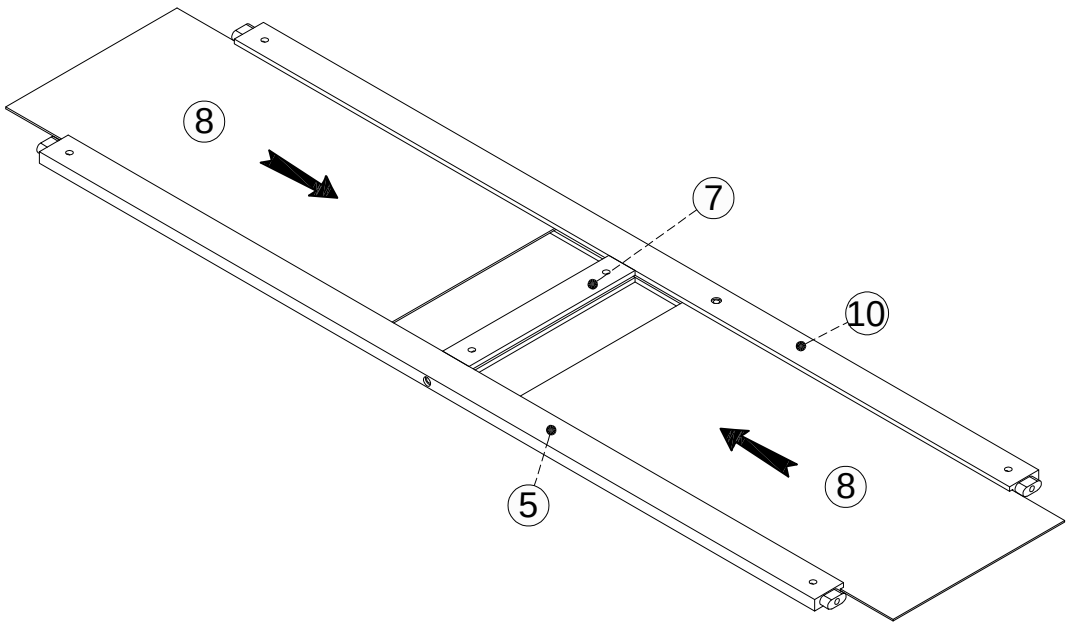

Step/Étape 07

A	B	C
4 Pcs/pièces	4 Pcs/pièces	1 Pcs/pièces

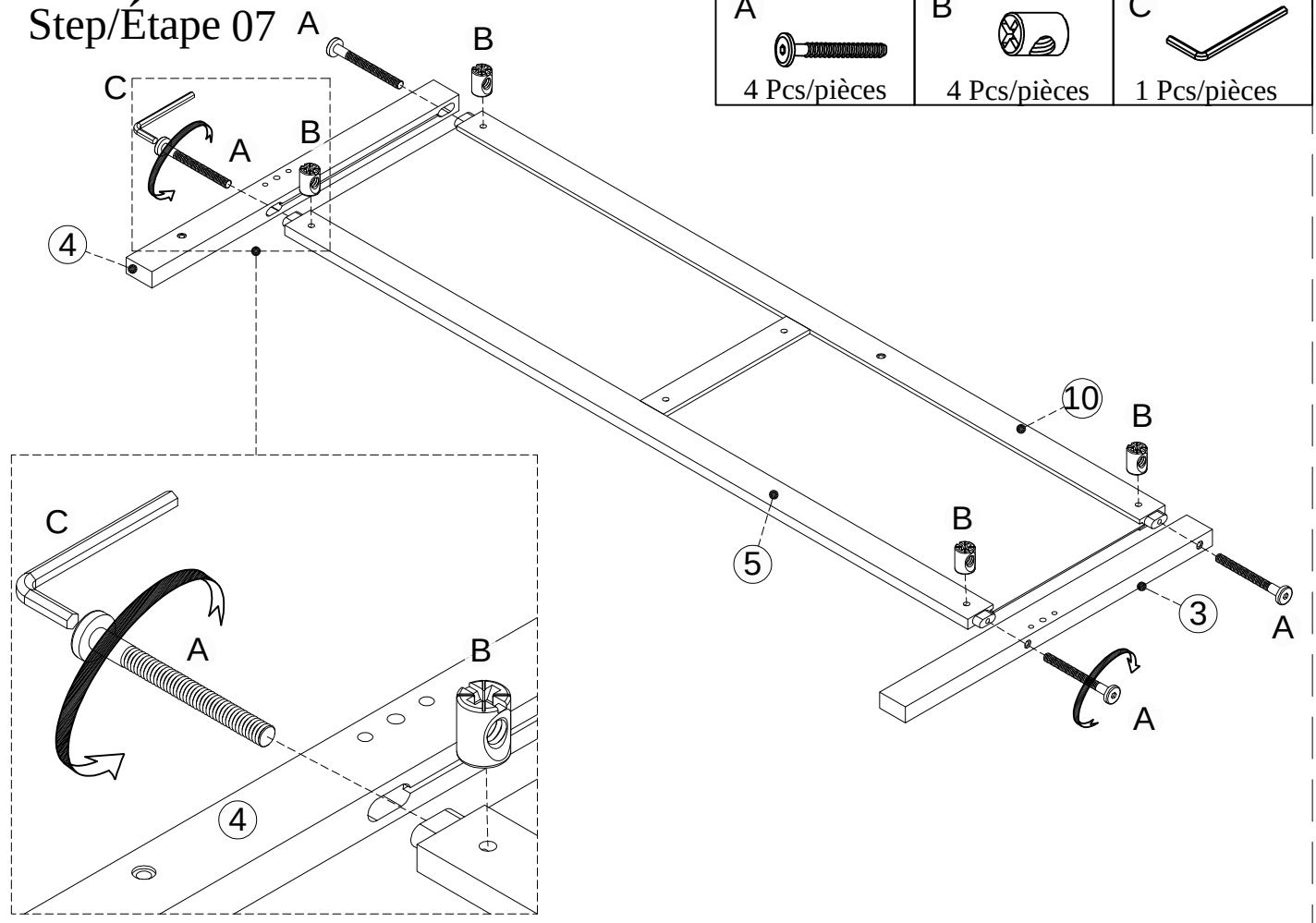

Step/Étape 08

C	E	D
1 Pcs/pièces	2 Pcs/pièces	4 Pcs/pièces

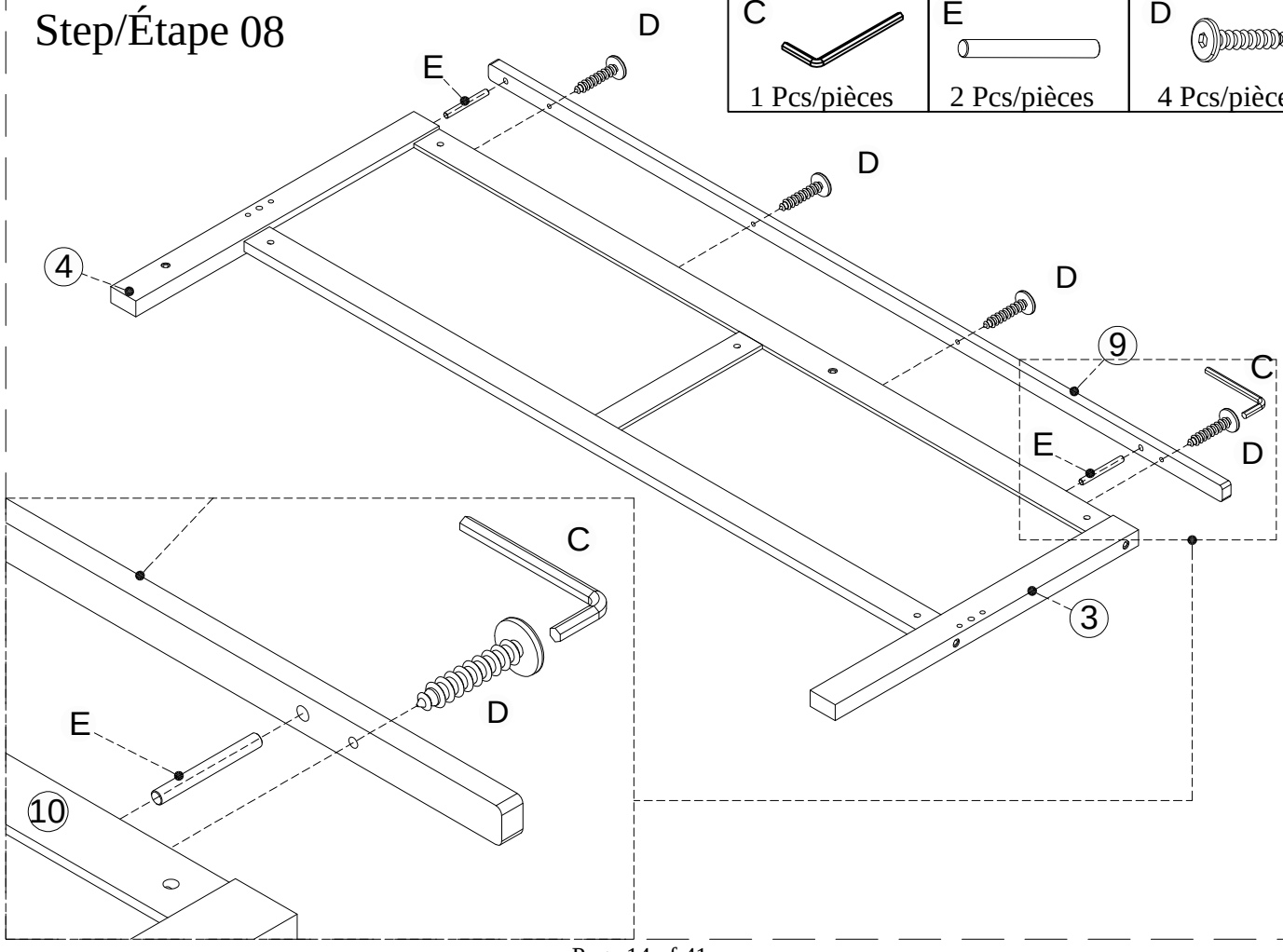

Step/Étape 09

F
4 Pcs/pièces

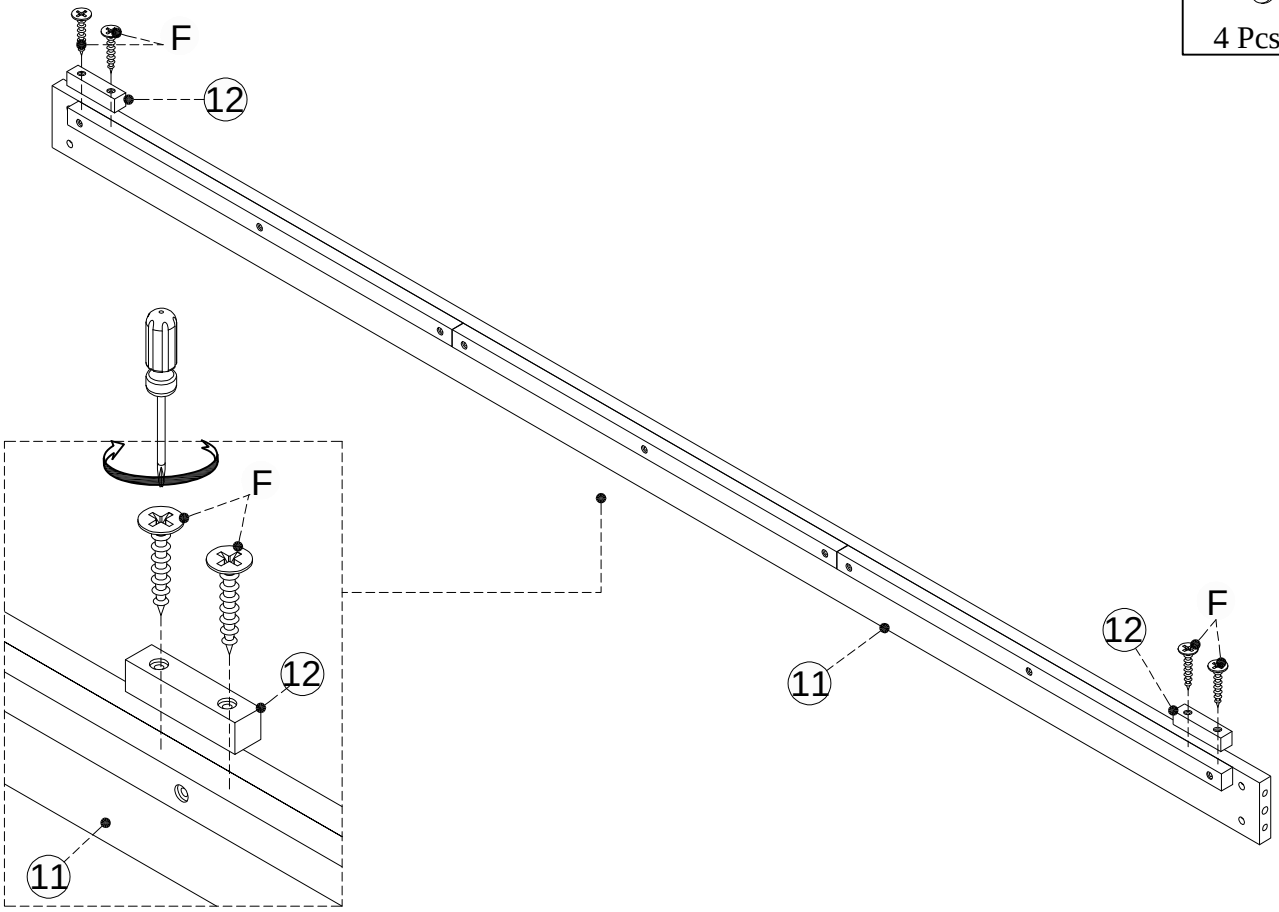

Step/Étape 10

C	G
1 Pcs/pièces	4 Pcs/pièces

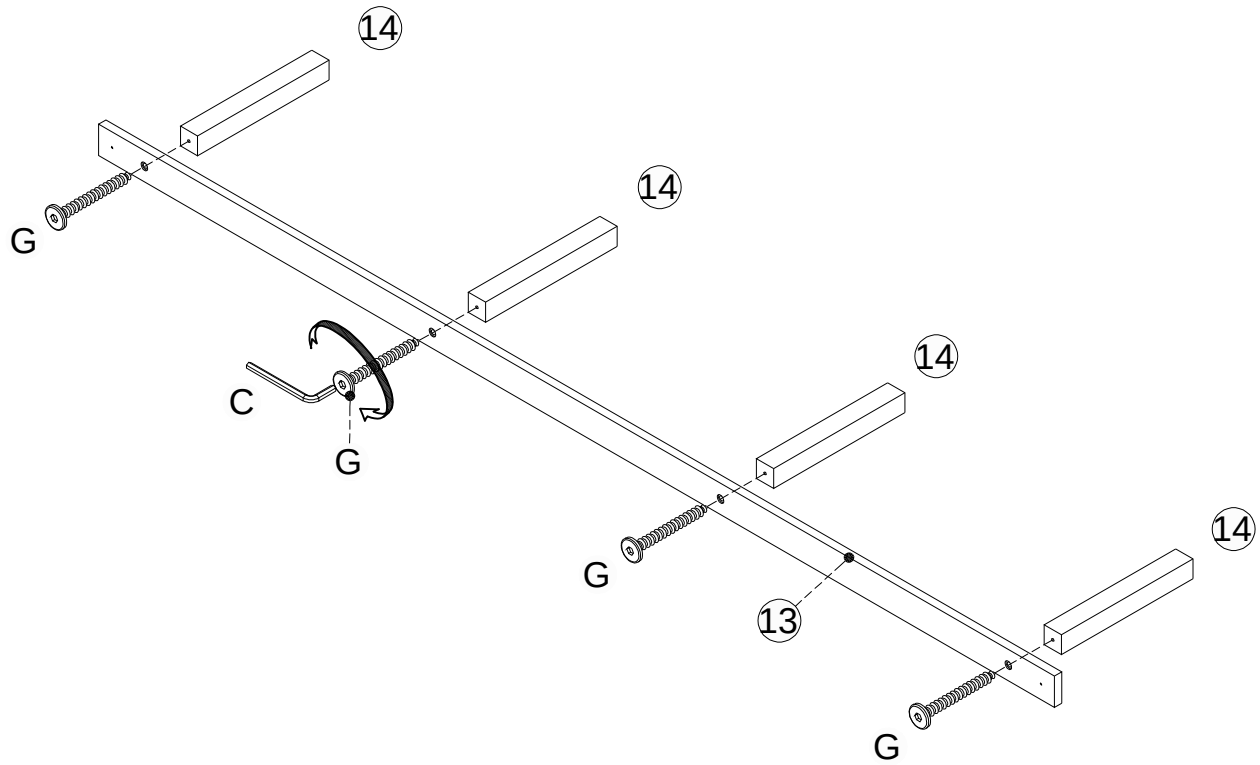

Step/Étape 11

B	I	H	C
8 Pcs/pièces	4 Pcs/pièces	8 Pcs/pièces	1 Pcs/pièces

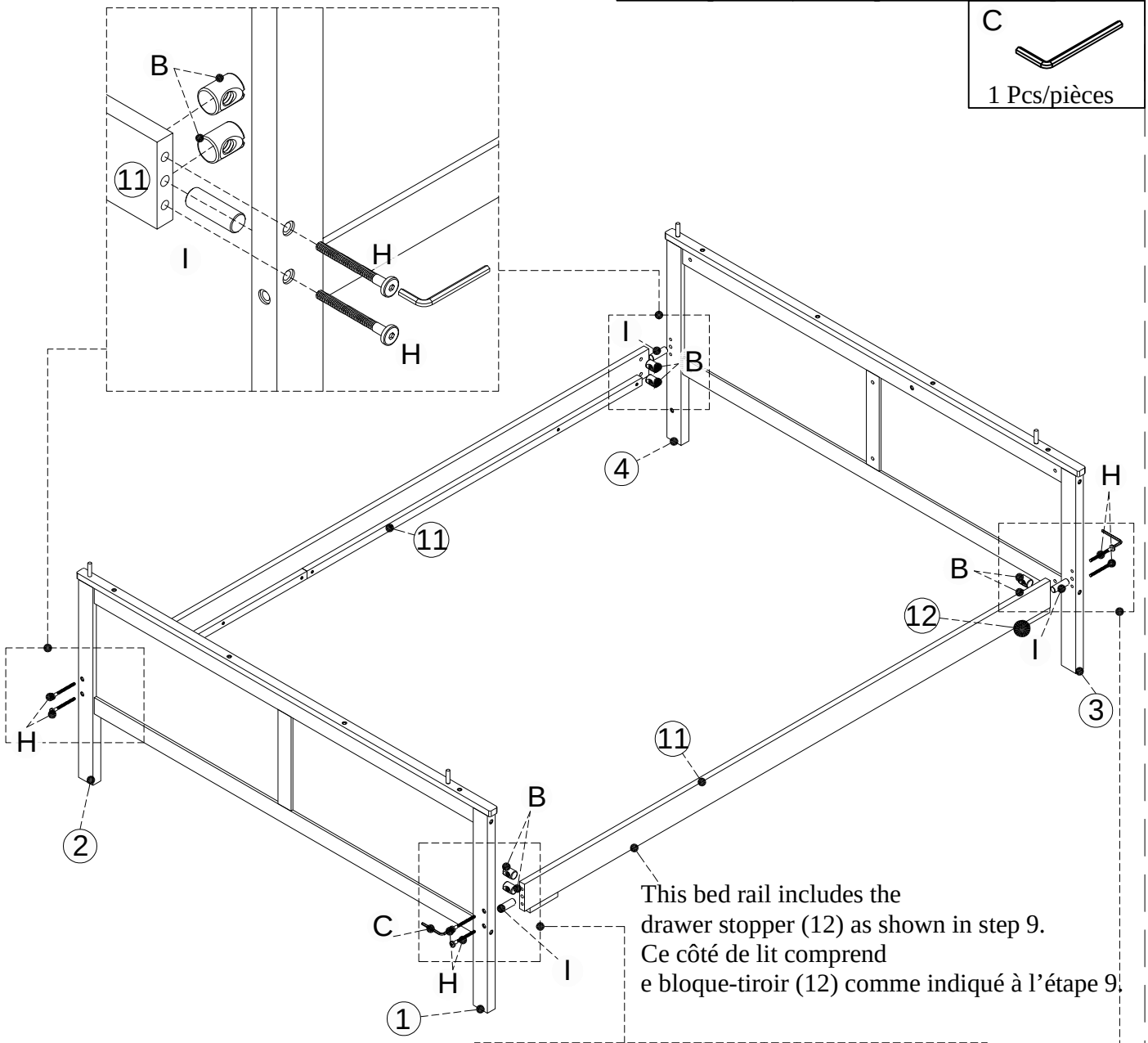

This bed rail includes the
drawer stopper (12) as shown in step 9.
Ce côté de lit comprend
e bloque-tiroir (12) comme indiqué à l'étape 9.

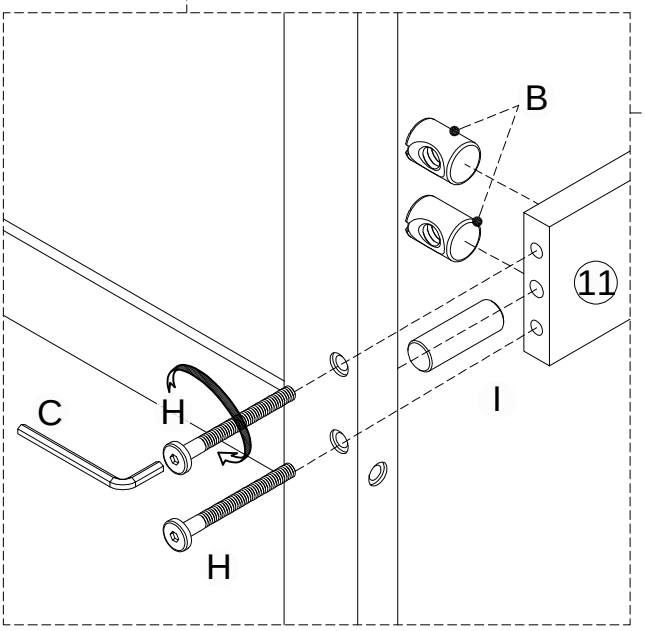

Step/Étape 12

F	J
4 Pcs/pièces	2Pcs/pièces

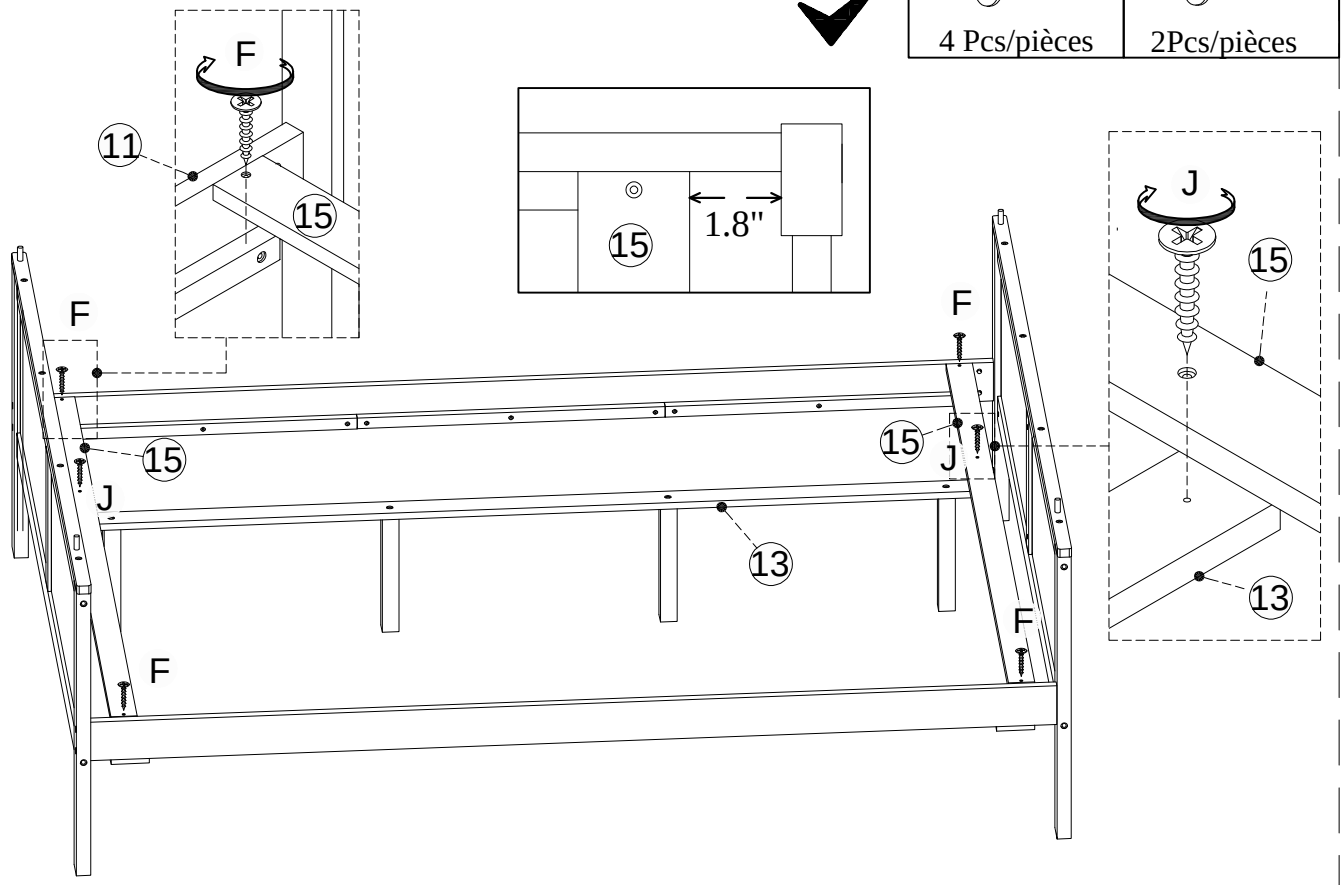

Step/Étape 13

3.15"

F	J
26 Pcs/pièces	13Pcs/pièces

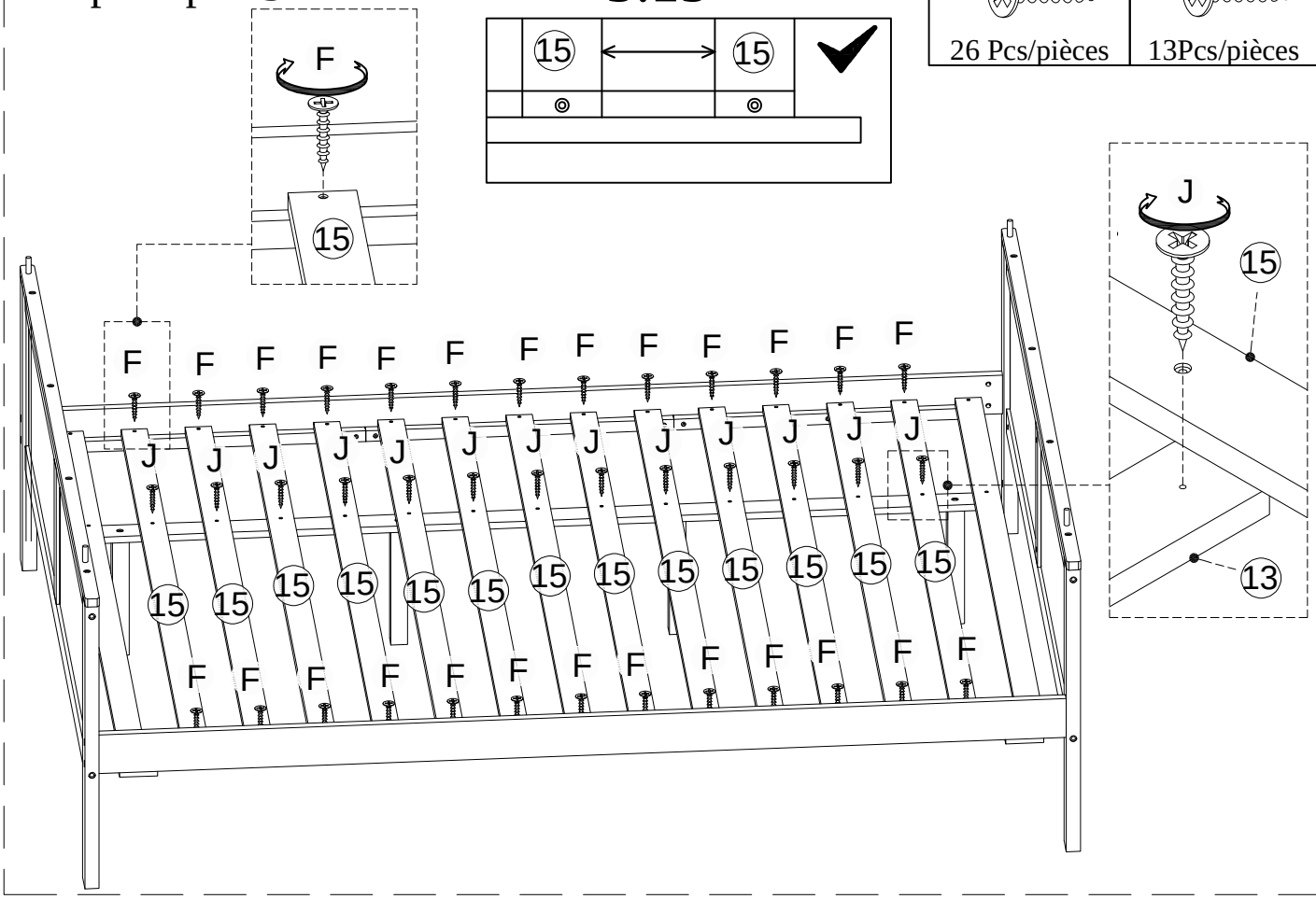

Step/Étape 14

F
14 Pcs/pièces

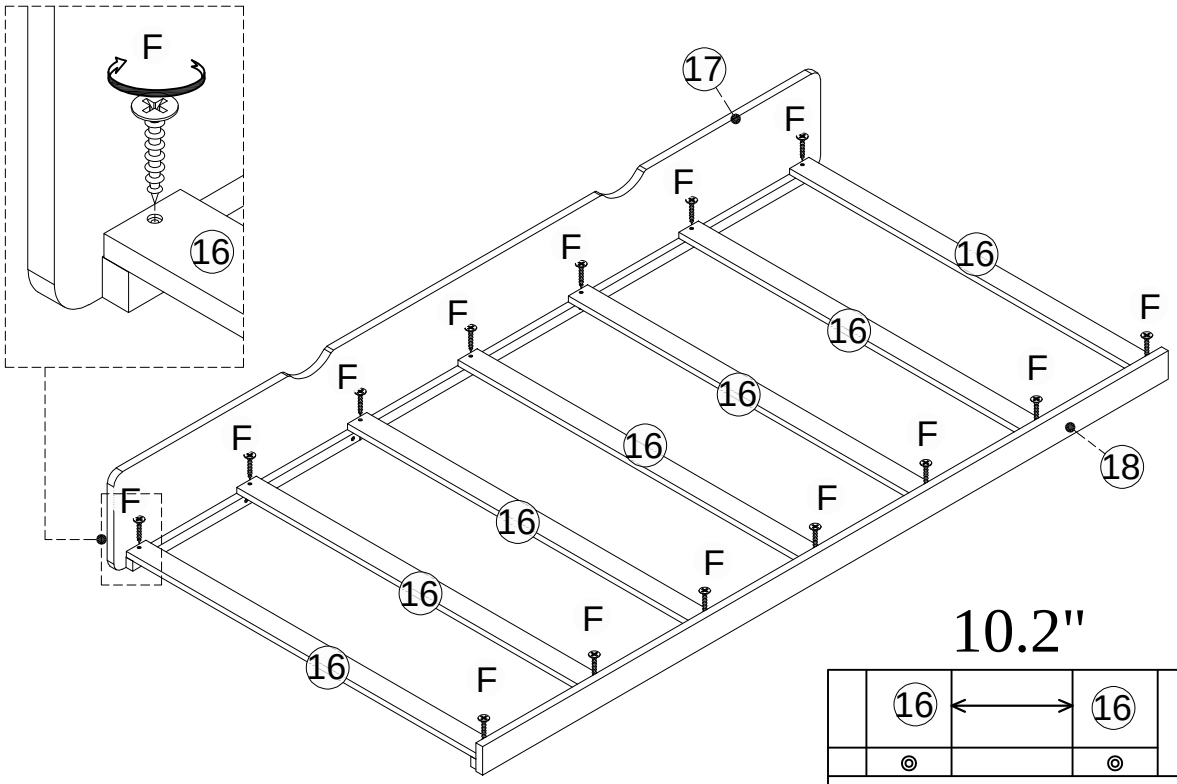

Step/Étape 15

M	L	K
3 Pcs/pièces	18 Pcs/pièces	3 Pcs/pièces

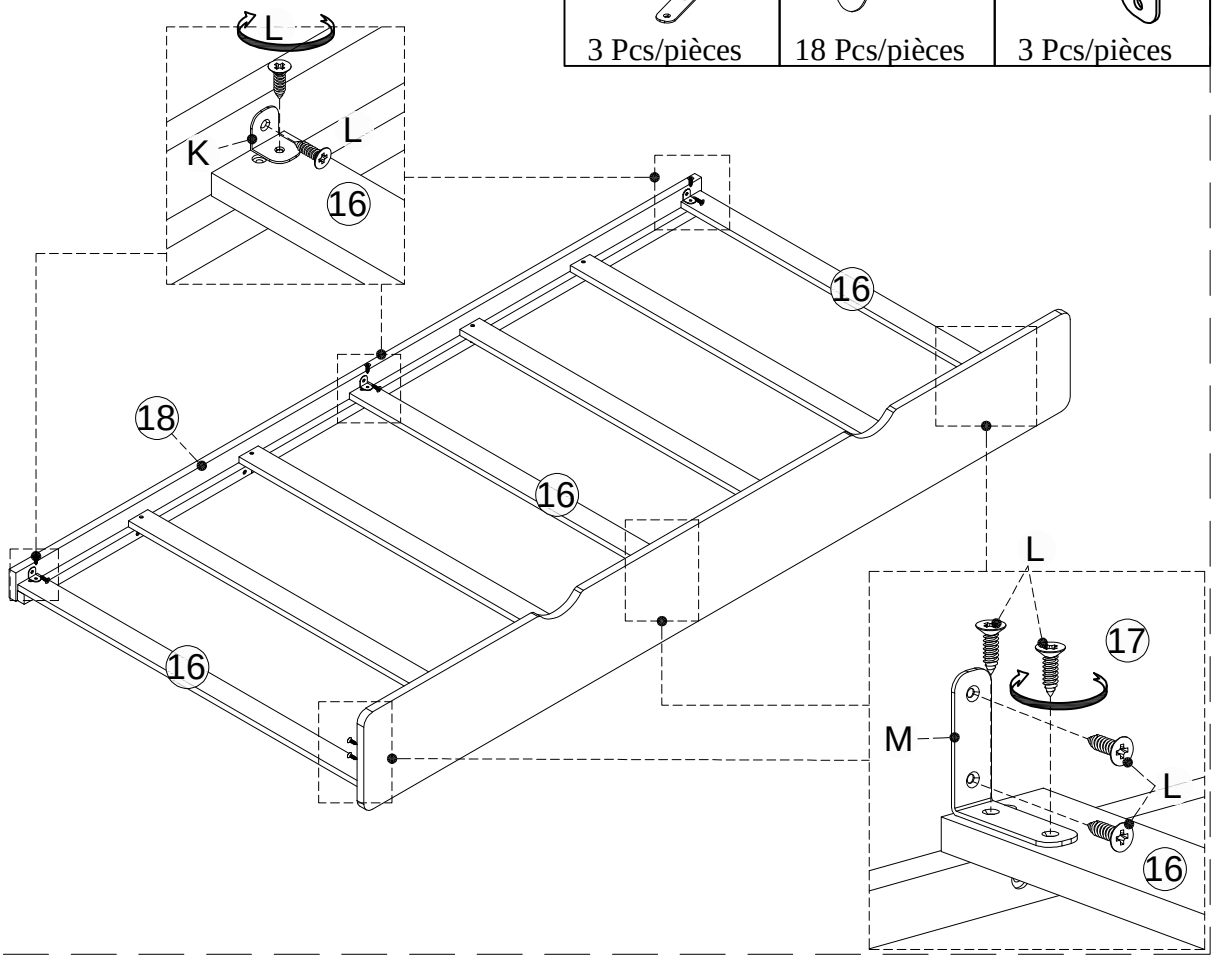

Step/Étape 16

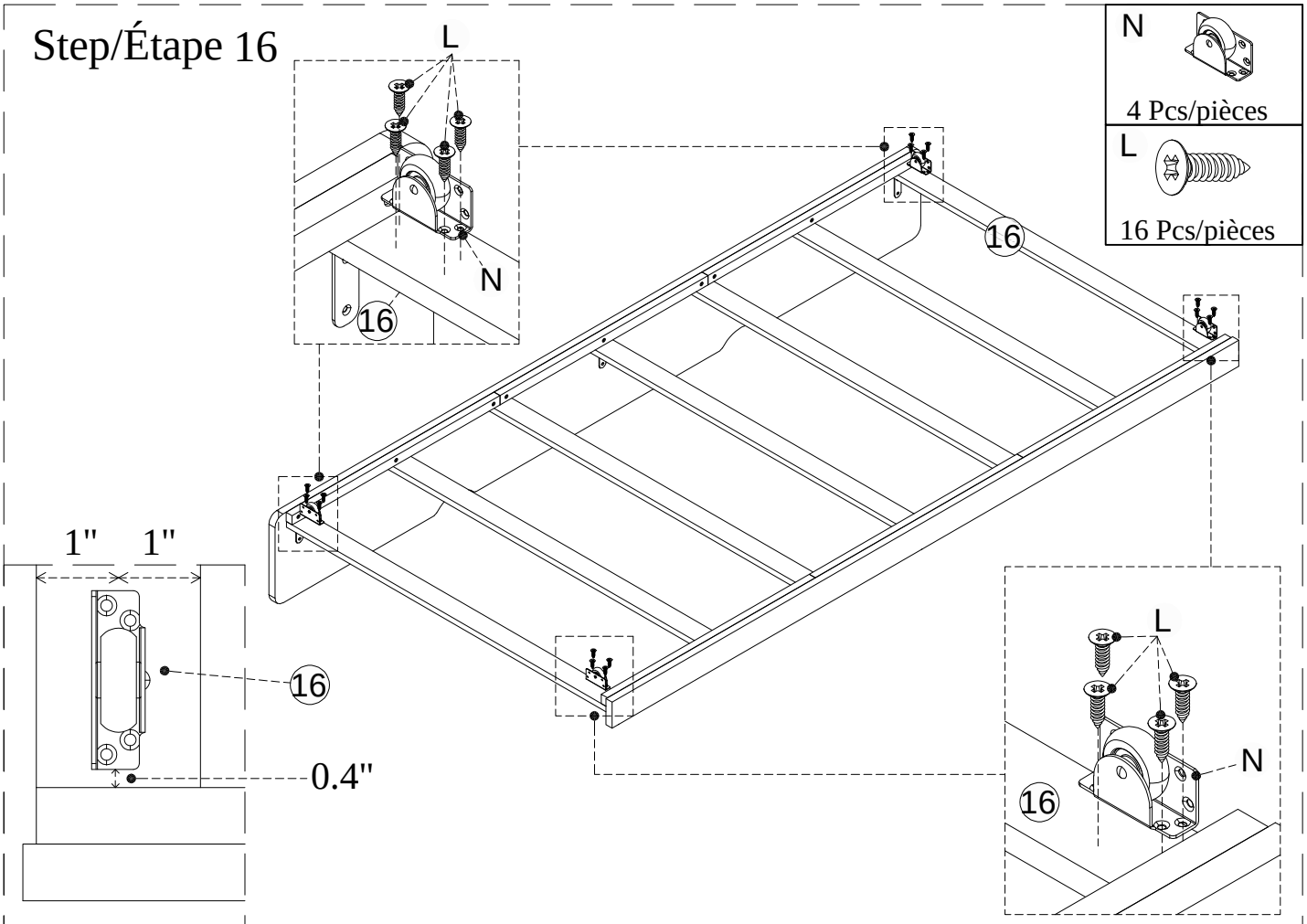

Step/Étape 17

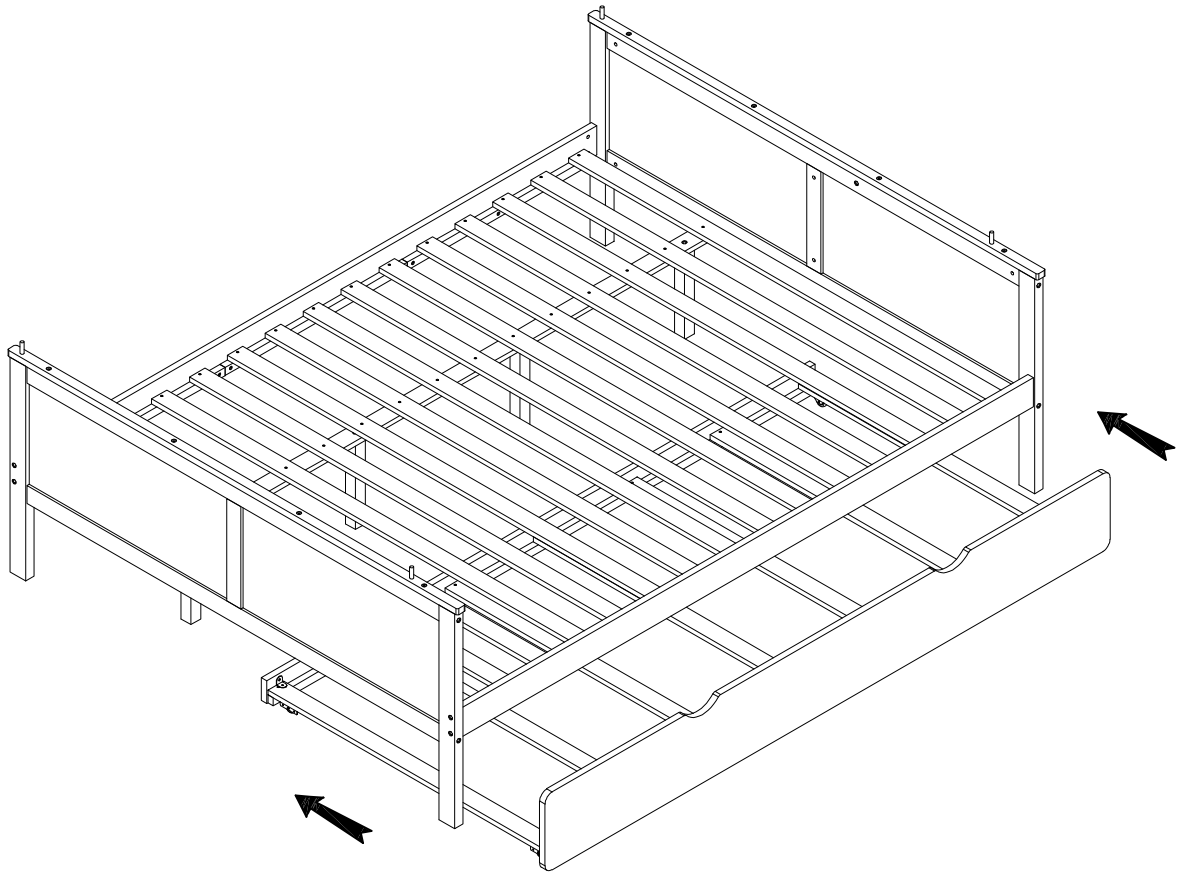

Step/Étape 18

A	B	C
4 Pcs/pièces	4 Pcs/pièces	1 Pcs/pièces

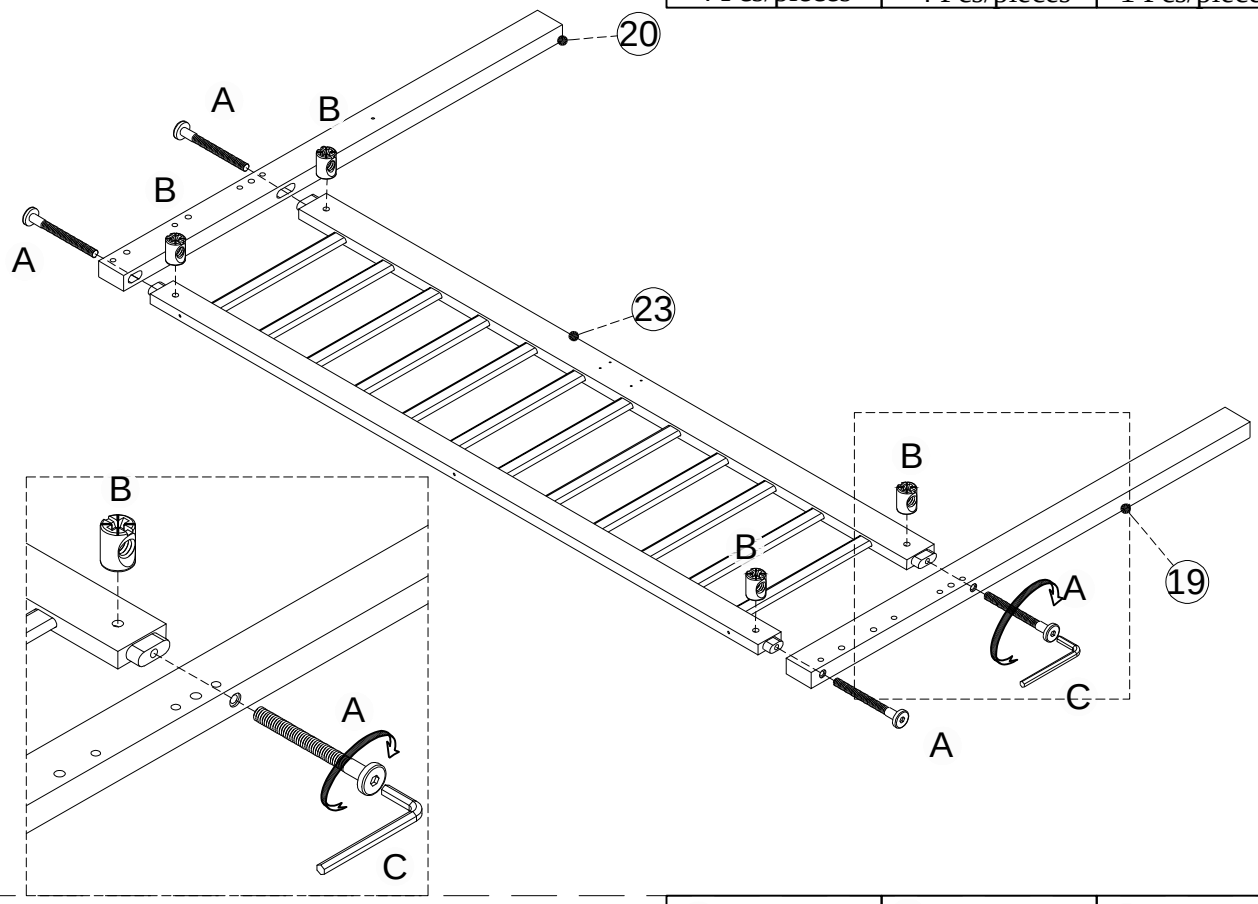

Step/Étape 19

D	L	O	C
3 Pcs/pièces	4 Pcs/pièces	1 Pcs/pièces	1 Pcs/pièces

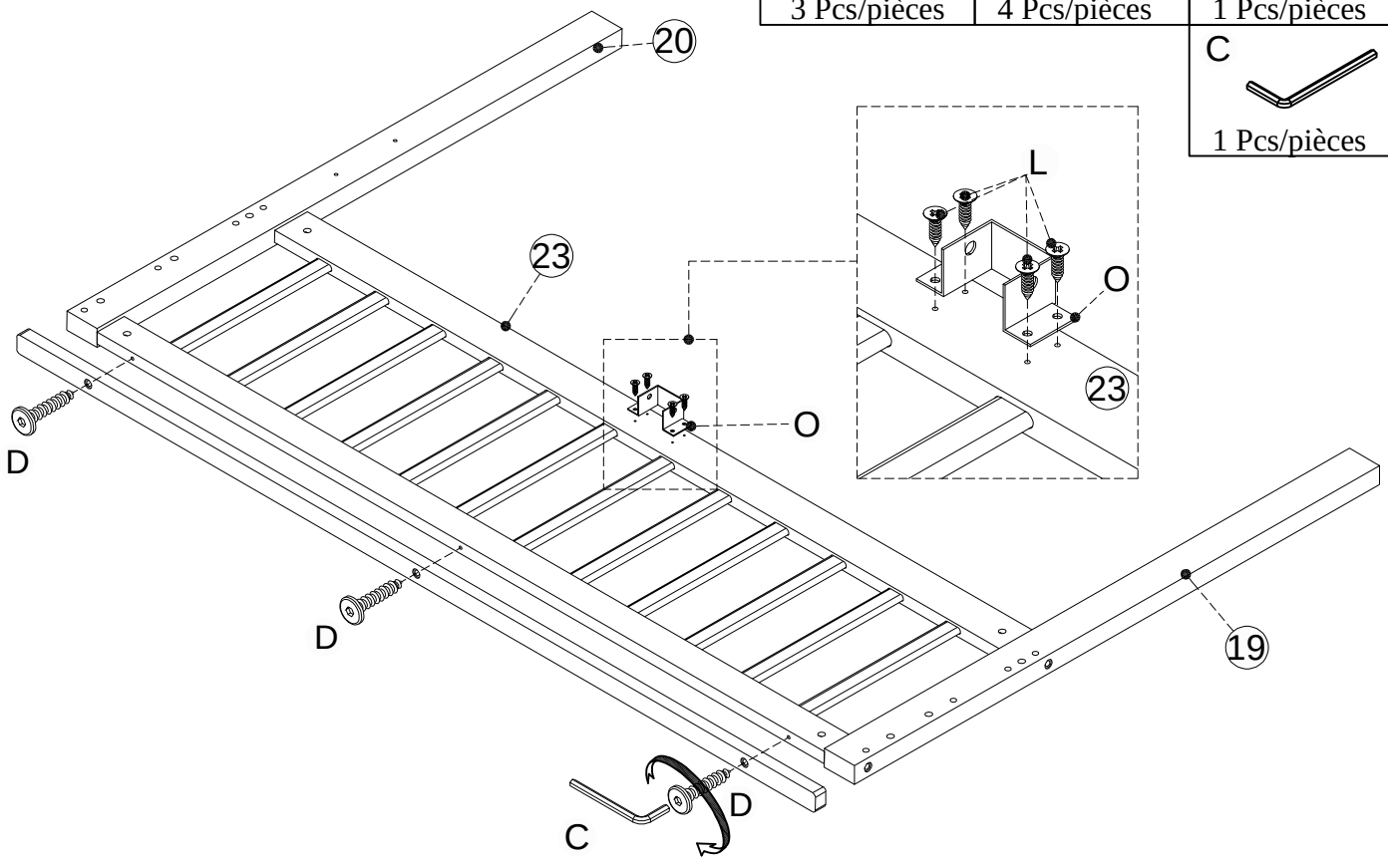

Step/Étape 20

L	A	B	C	O
4 Pcs/pièces	3 Pcs/pièces	3 Pcs/pièces	1 Pcs/pièces	1 Pcs/pièces

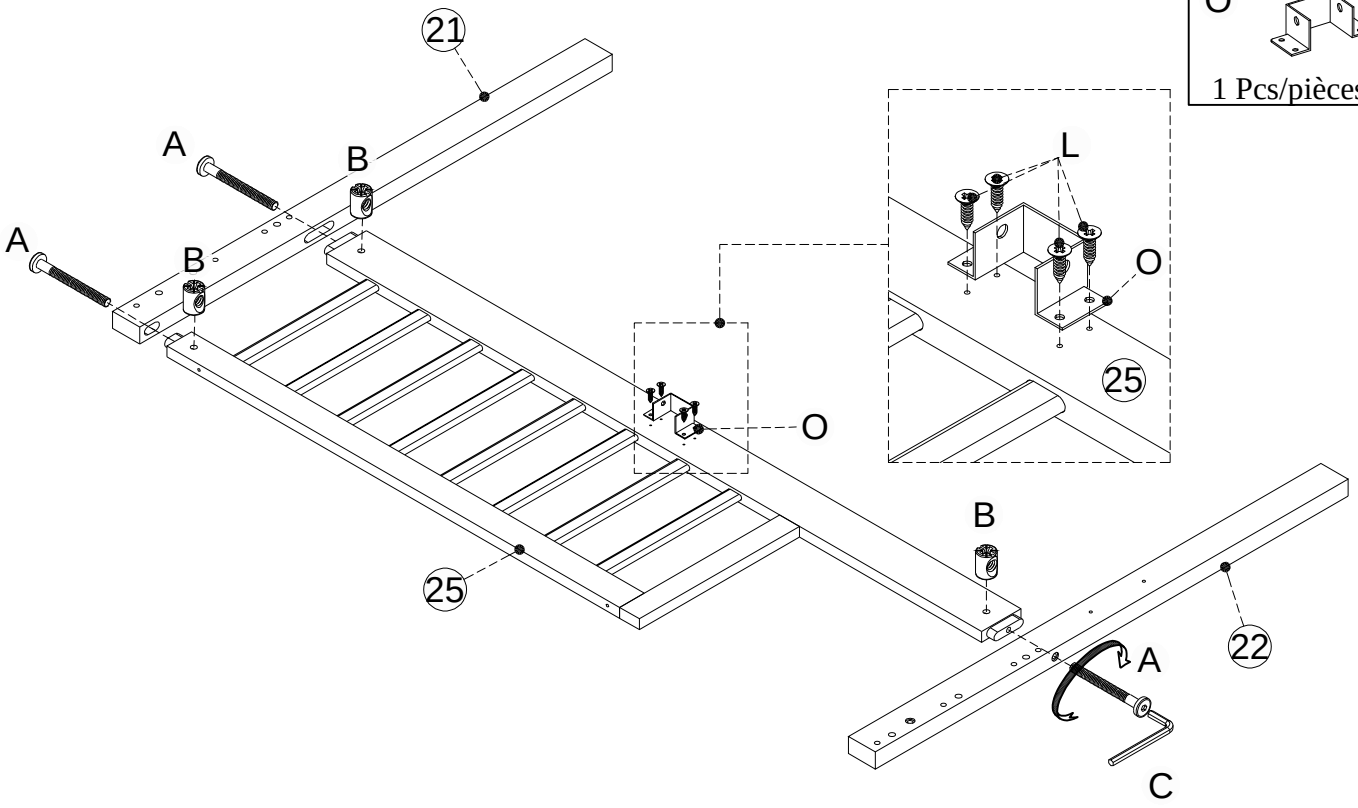

Step/Étape 21

P	D
3 Pcs/pièces	3 Pcs/pièces

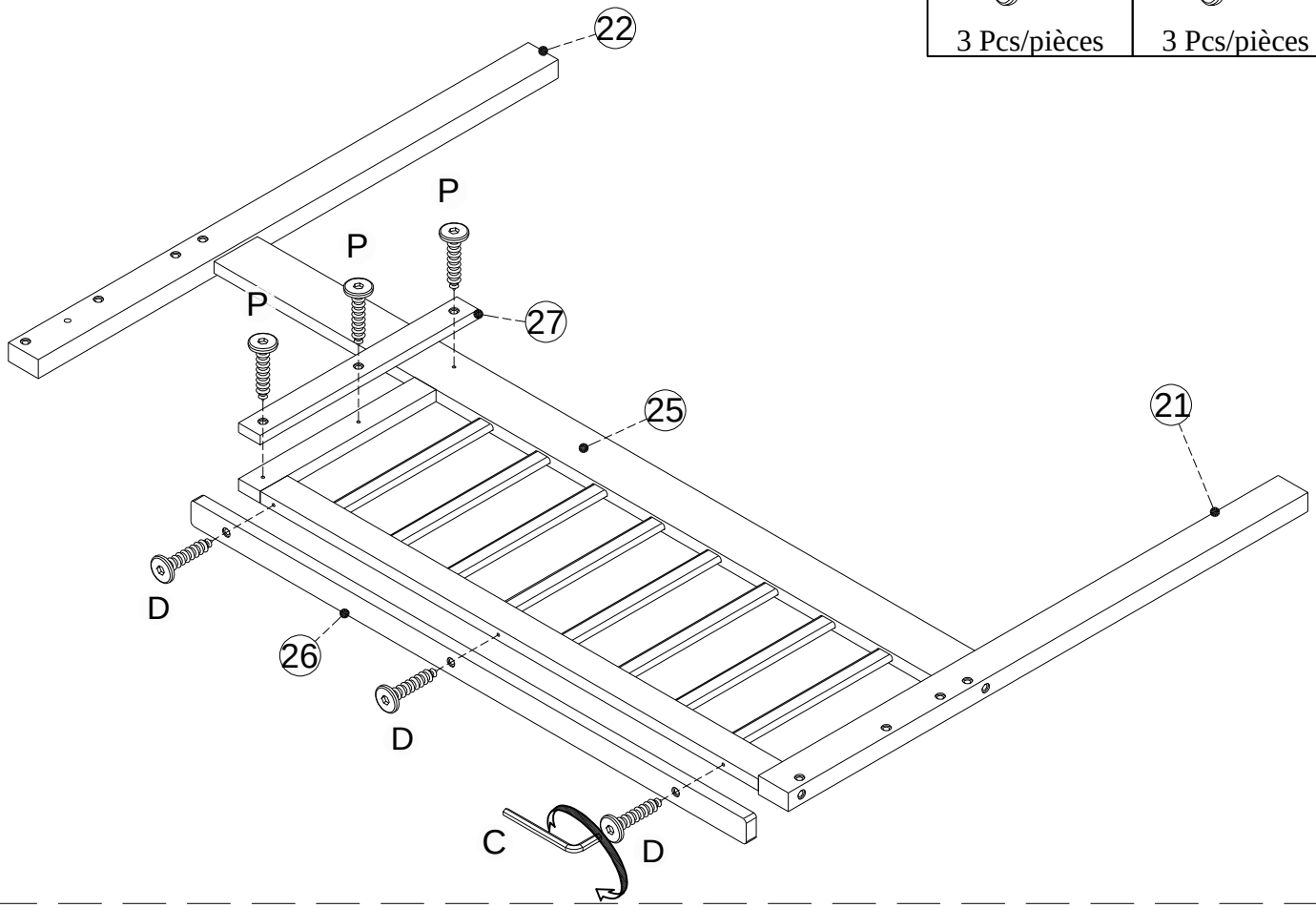

Step/Étape 22

B	I	H	C
16 Pcs/pièces	12 Pcs/pièces	16 Pcs/pièces	1 Pcs/pièces

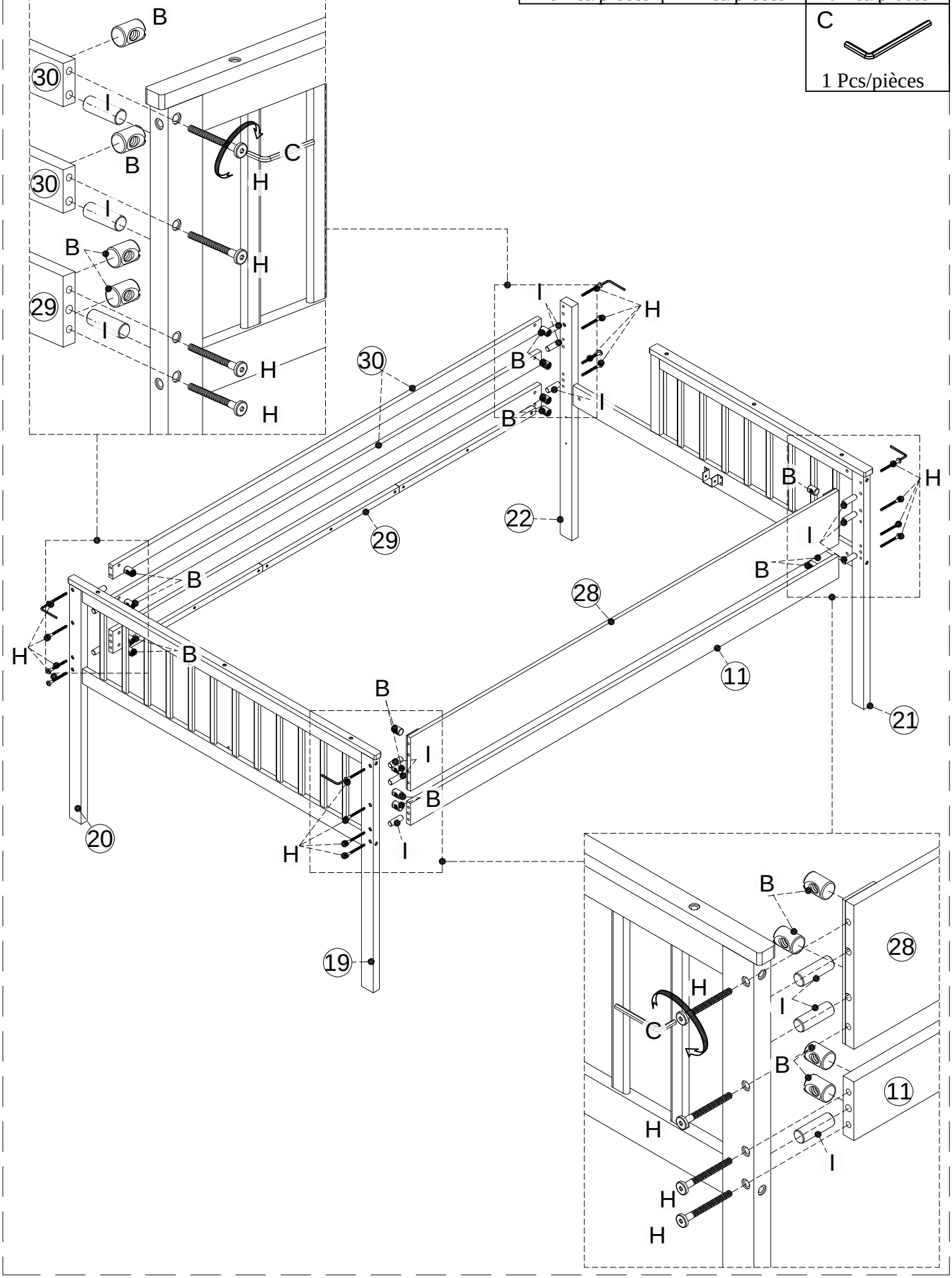

Step/Étape 23

W	W1	W2	W3
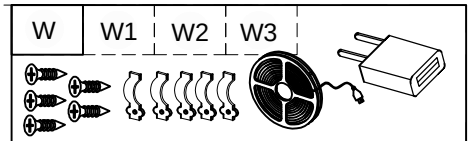			
1set/ensemble			

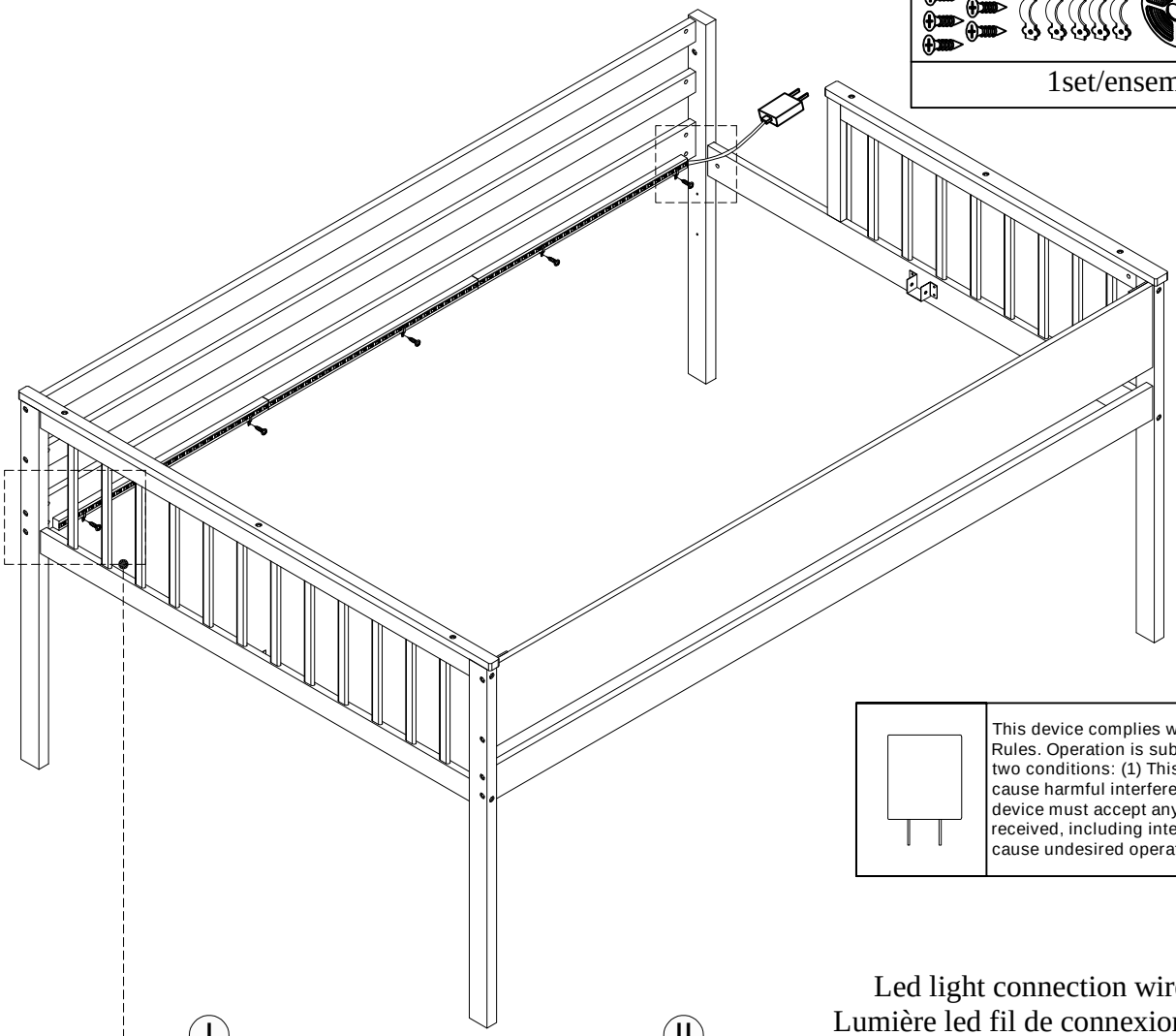

This device complies with part 15 of the FCC Rules. Operation is subject to the following two conditions: (1) This device may not cause harmful interference, and (2) this device must accept any interference received, including interference that may cause undesired operation.

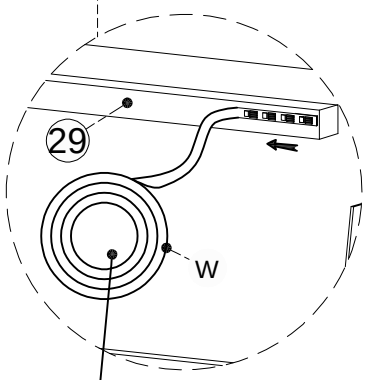

Led light/
Lumière menée

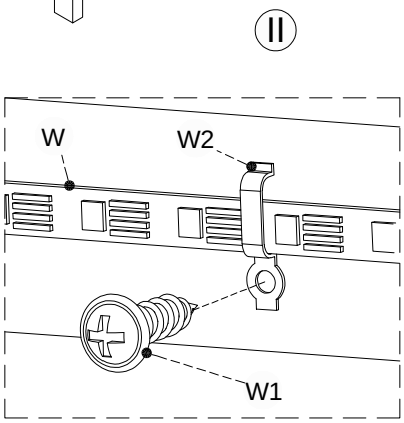

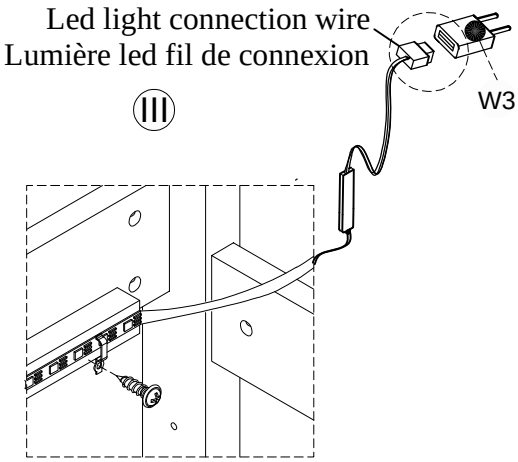

Note: Be careful not to damage the LED.

Remarque : veillez à ne pas endommager la LED.

Step/Étape 24

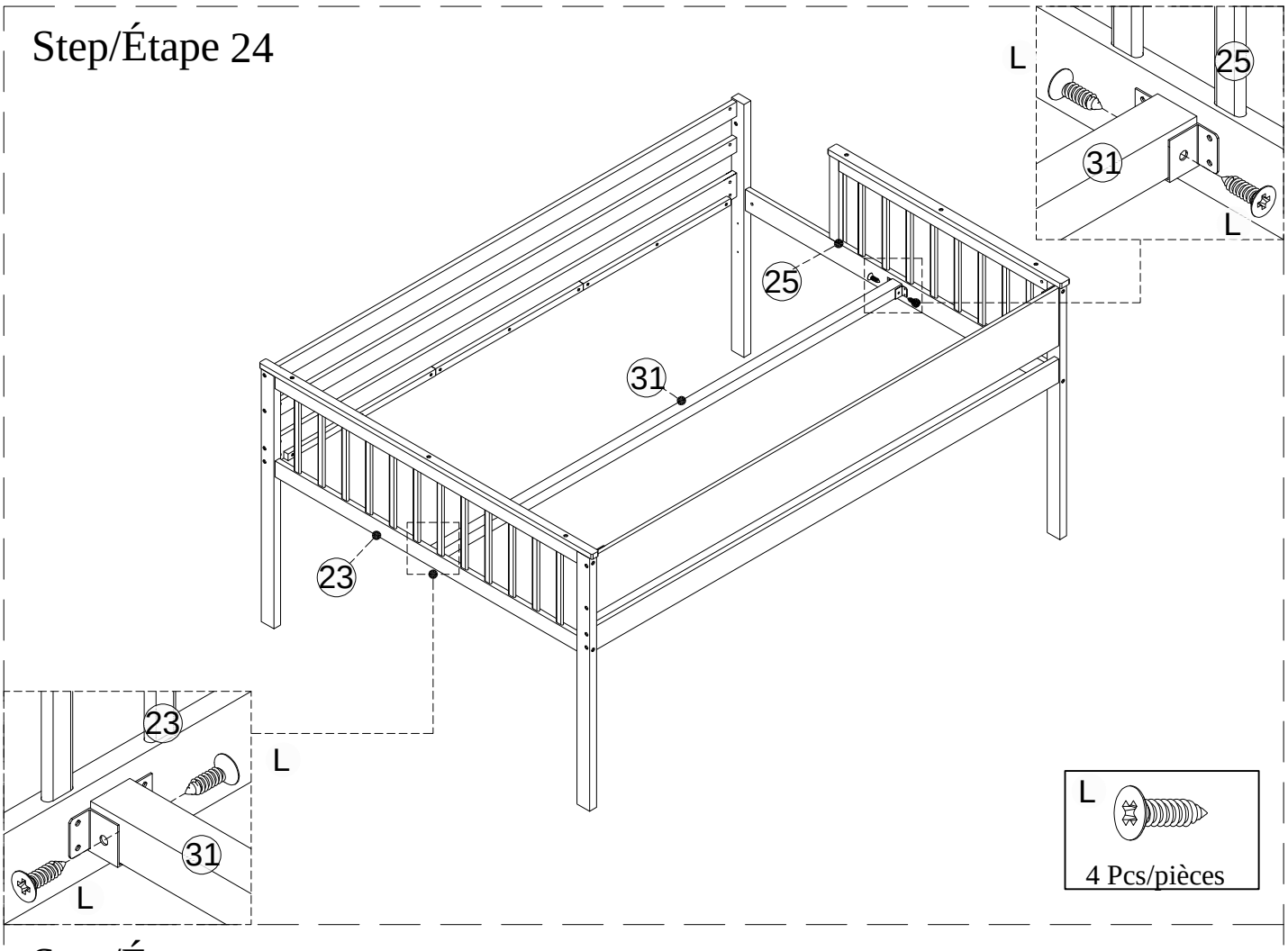

Step/Étape 25

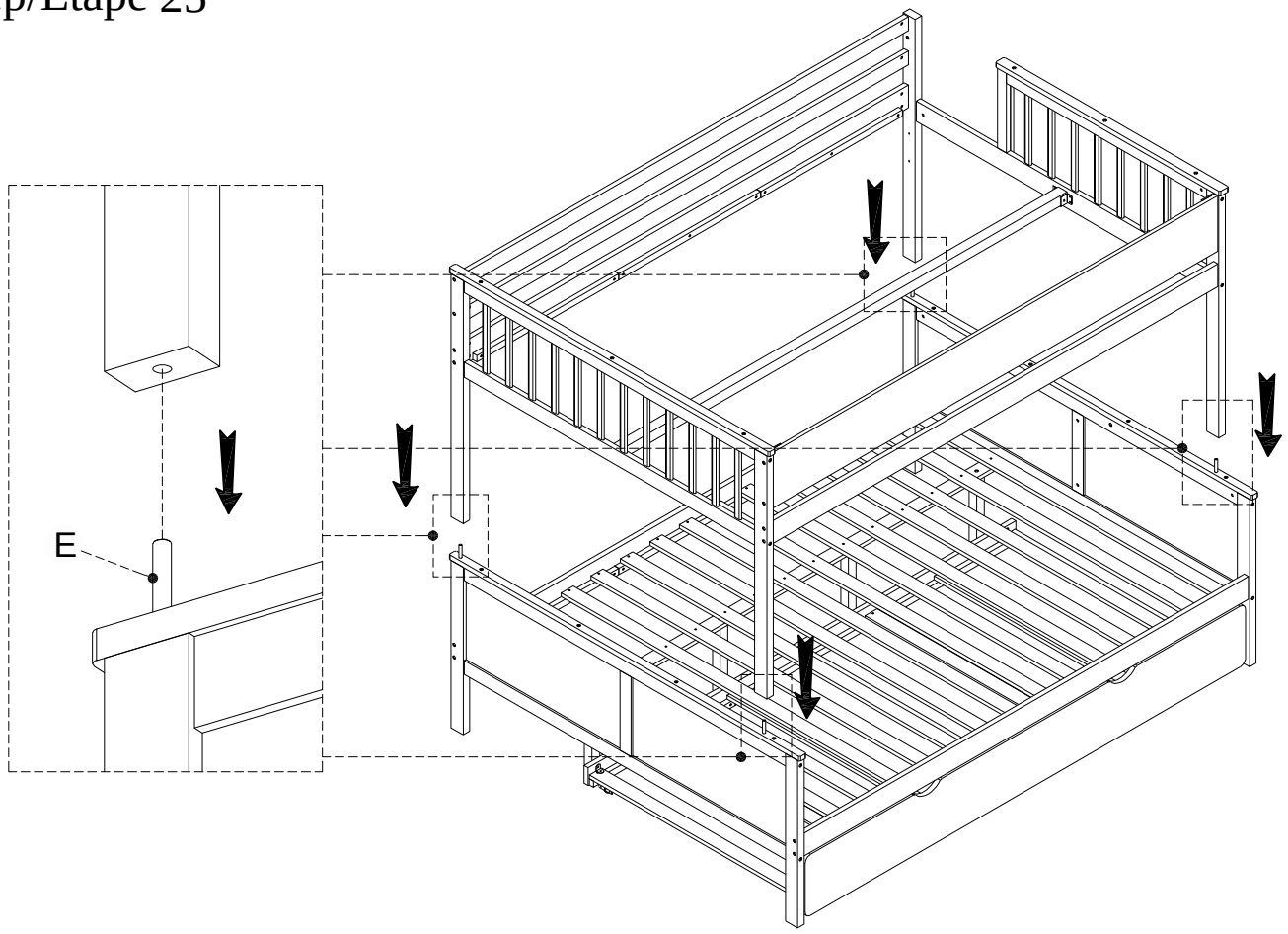

Step/Étape 26

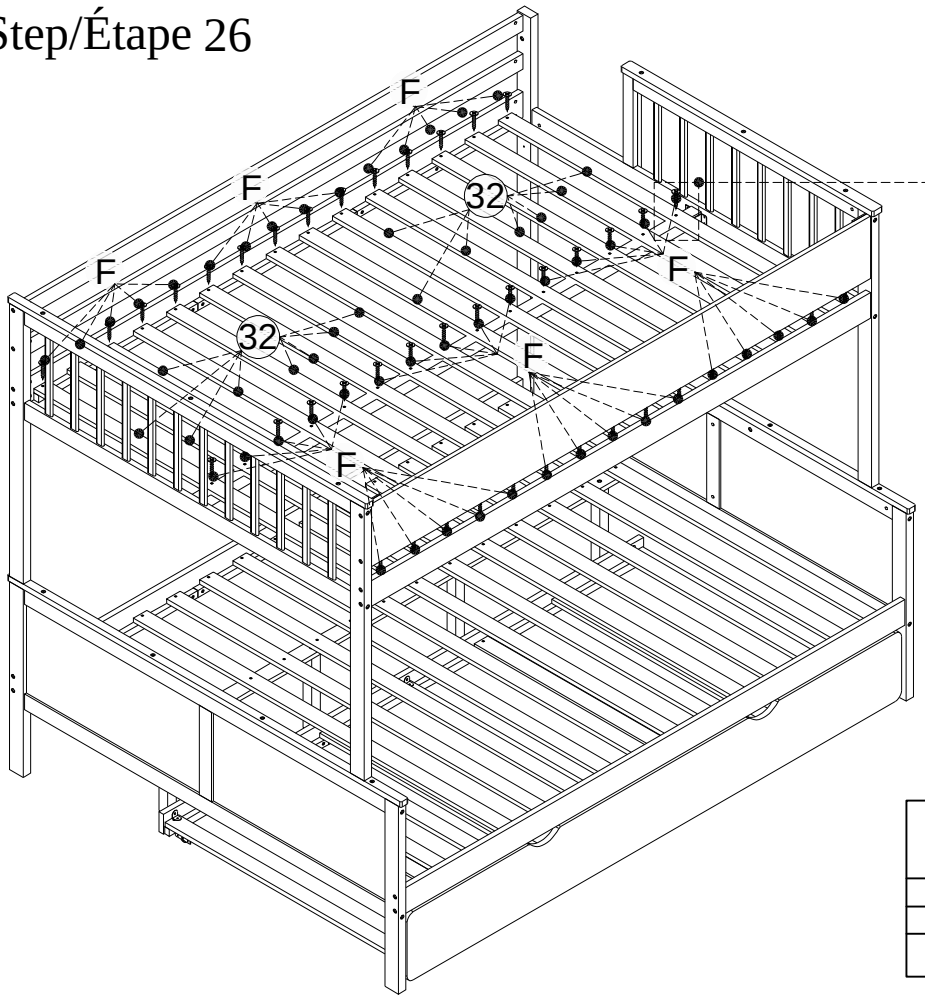

F

45 Pcs/pièces

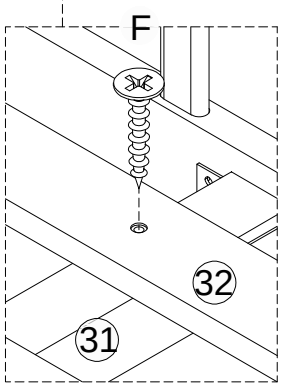

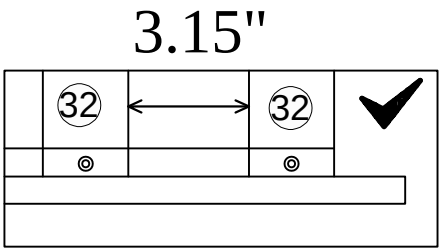

Step/Étape 27

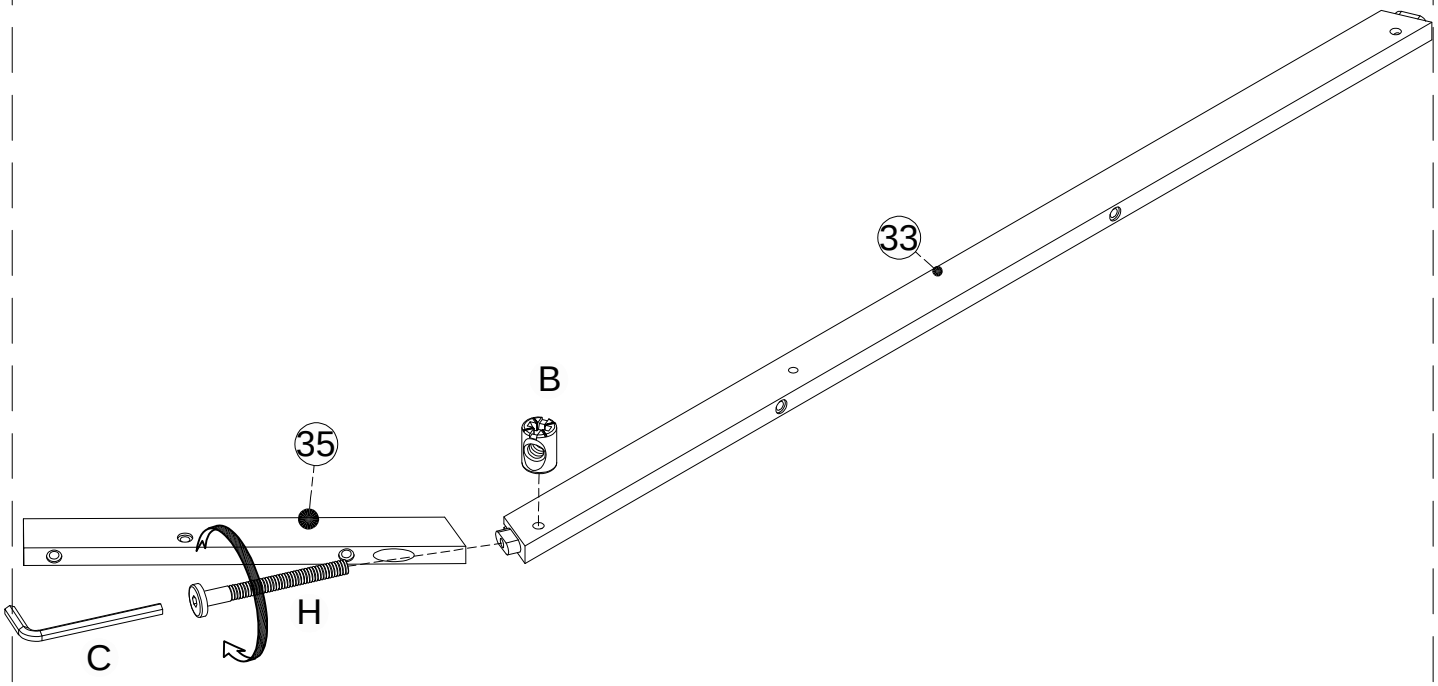

B	C	H
1 Pc/pièce	1 Pcs/pièces	1 Pc/pièce

Step/Étape 28

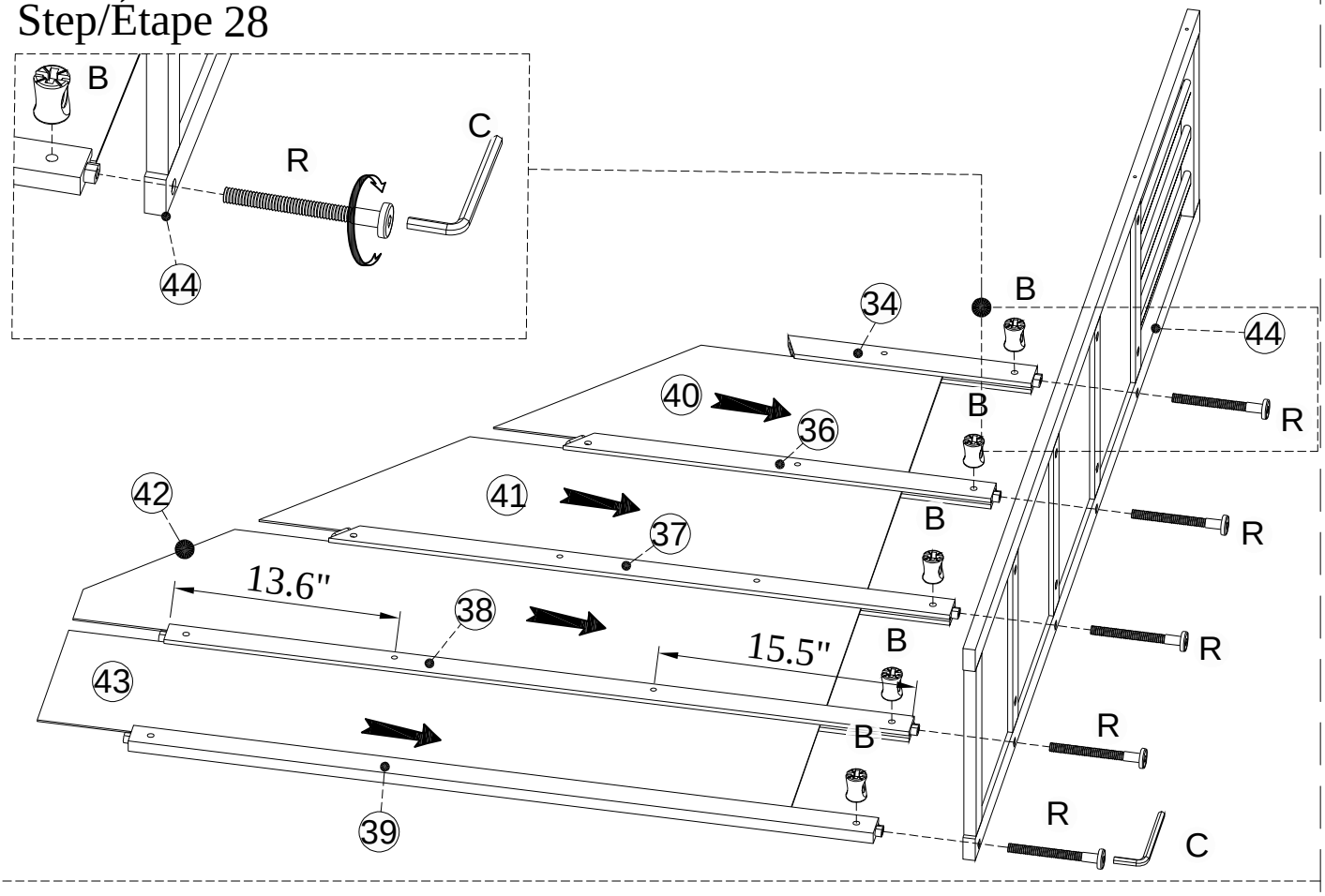

Step/Étape 29

R 2 Pcs/pièces	A 2 Pcs/pièces
C 1 Pcs/pièces	

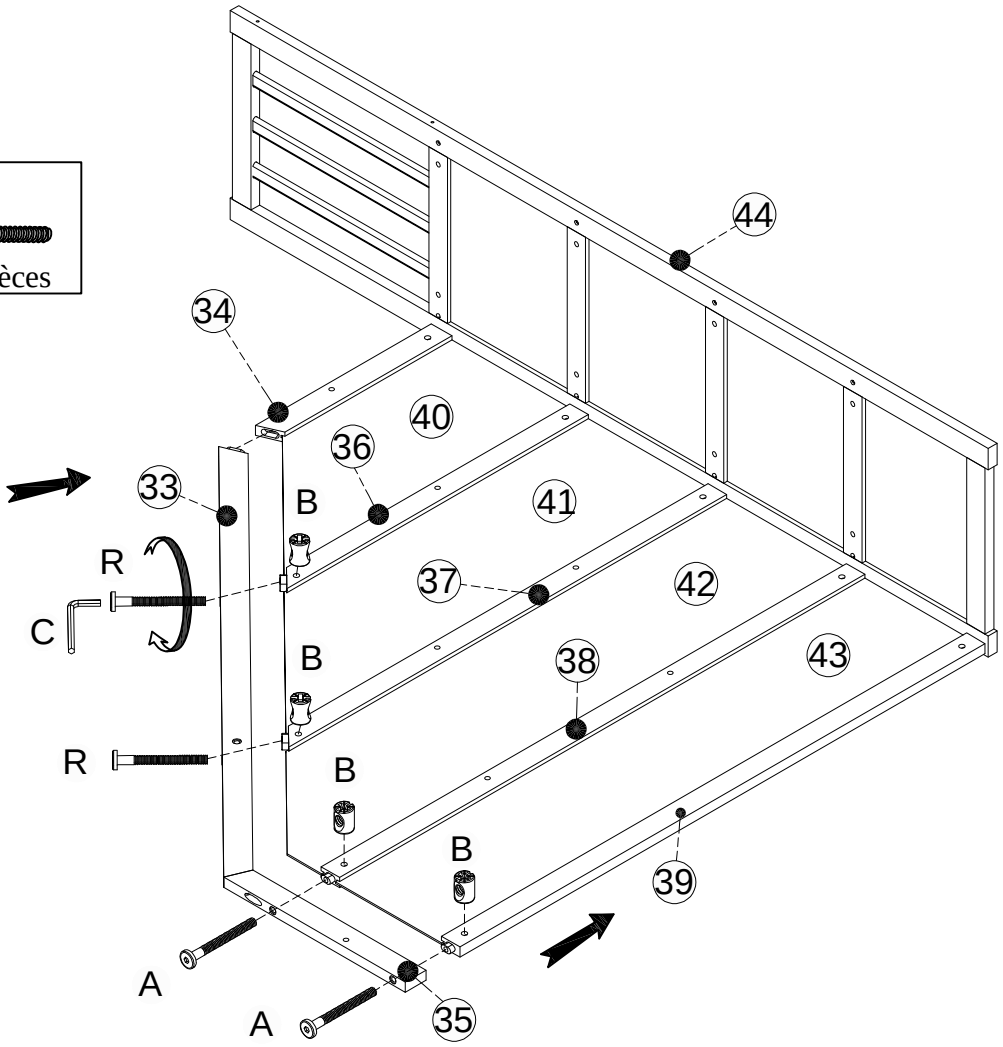

Step/Étape 30

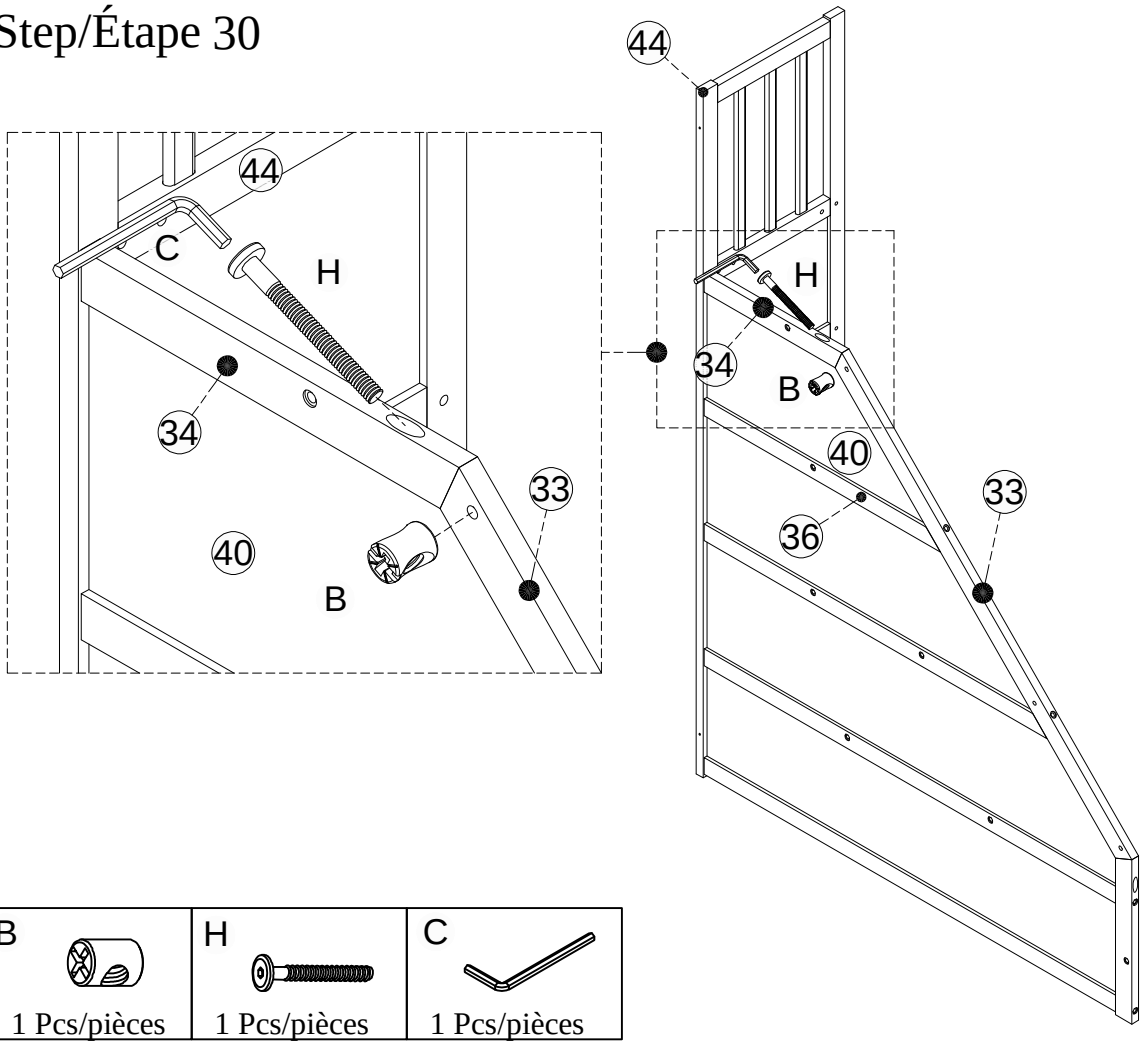

B	H	C
1 Pcs/pièces	1 Pcs/pièces	1 Pcs/pièces

Step/Étape 31

Q	C	B
2 Pcs/pièces	1 Pcs/pièces	2 Pcs/pièces

G
1 Pc/pièce

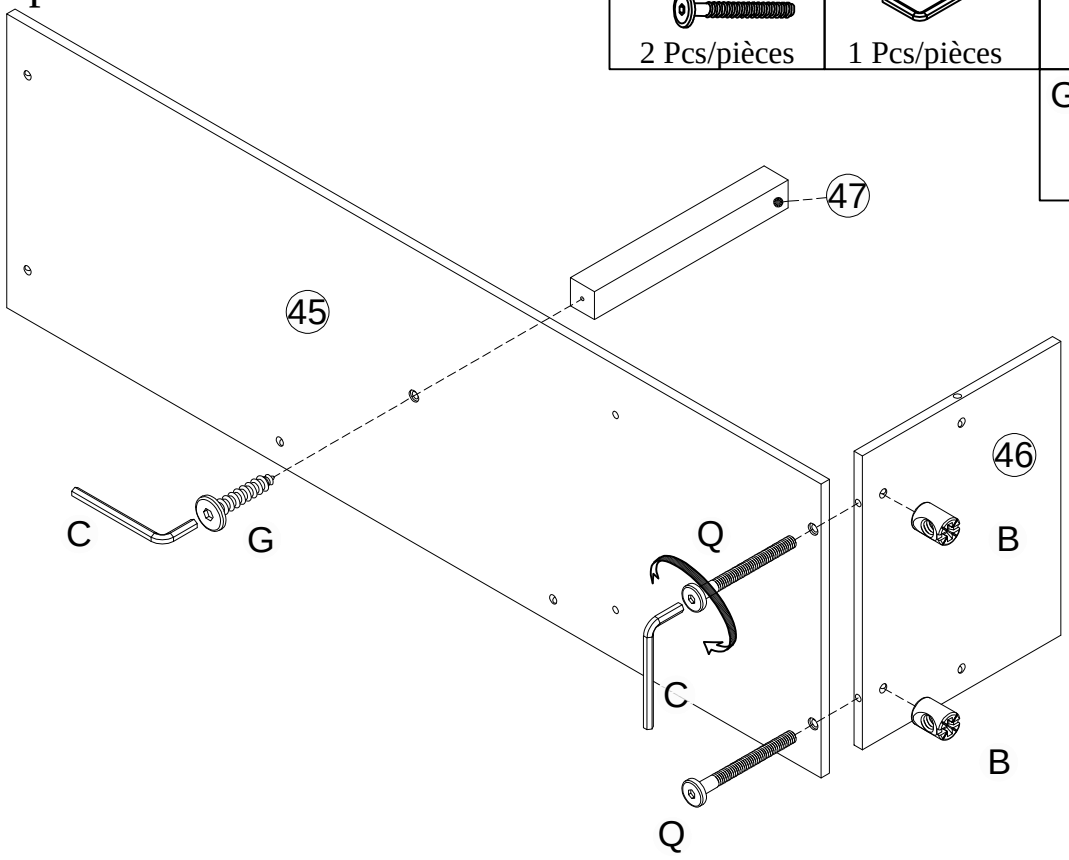

Step/Étape 32

Q	C	B
6 Pcs/pièces	1 Pcs/pièces	6 Pcs/pièces

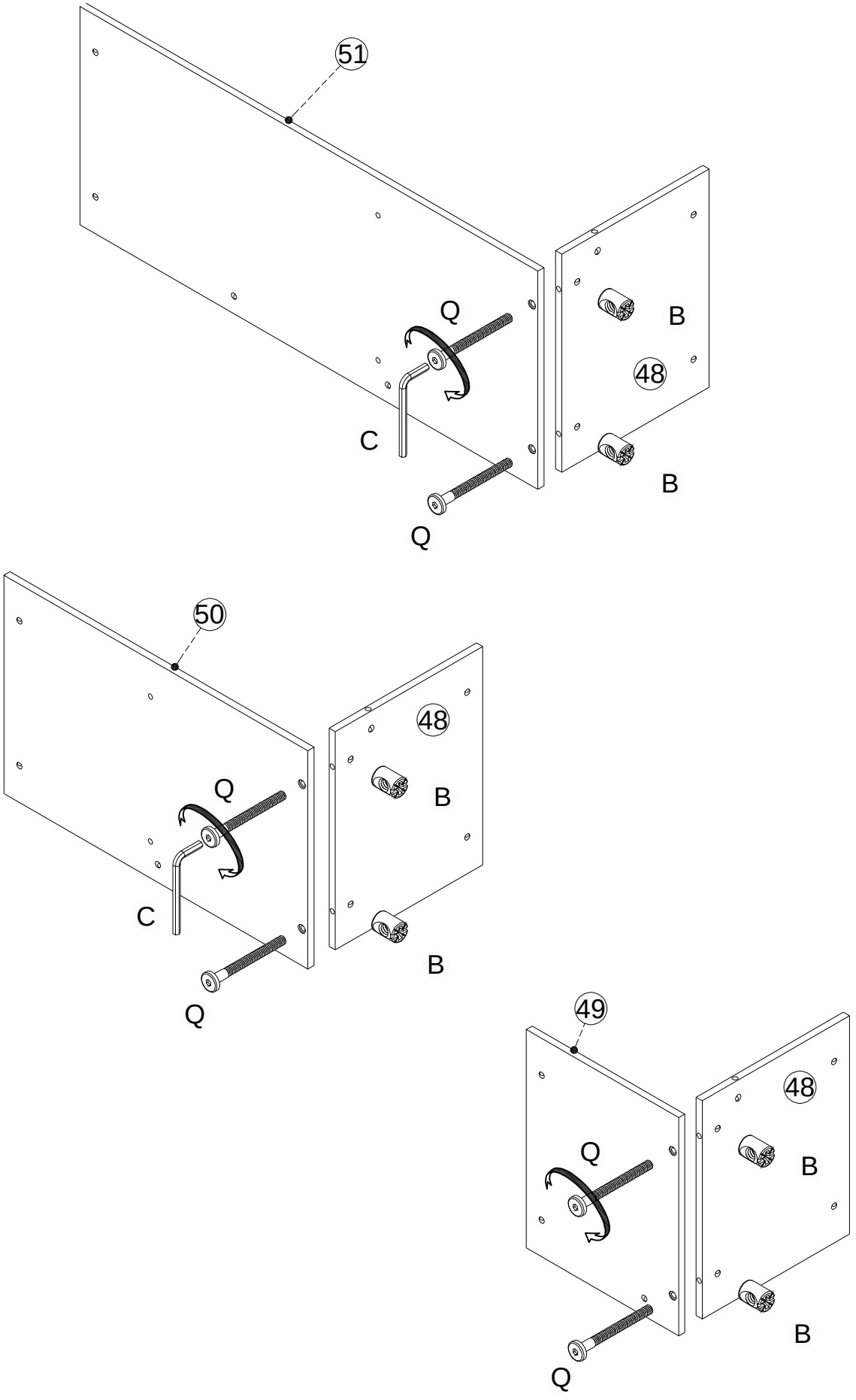

Step/Étape 33

C 1 Pcs/pièces	B 2 Pcs/pièces
R 2 Pcs/pièces	Z 2 Pcs/pièces

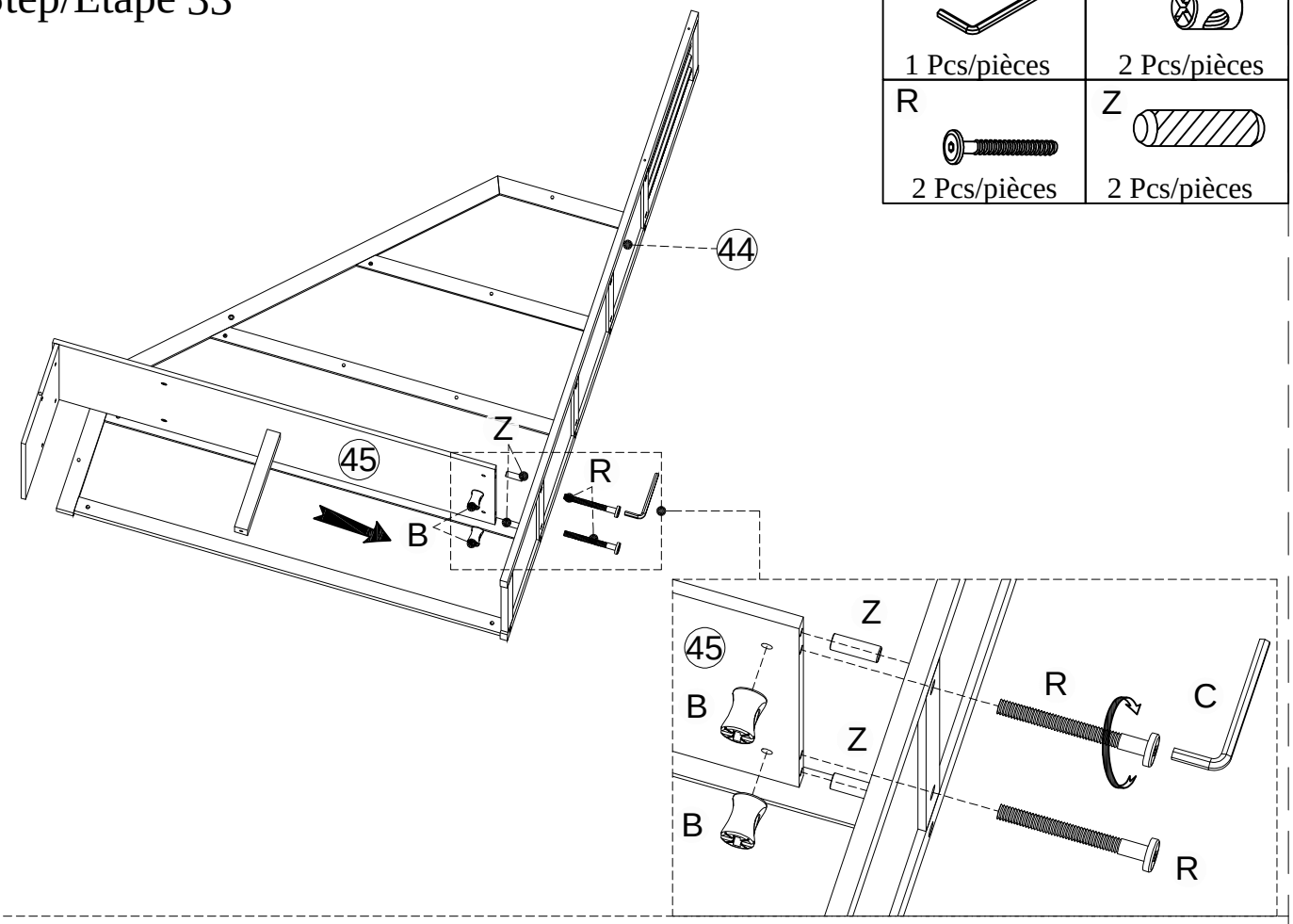

Step/Étape 34

C 1 Pcs/pièces	B 2 Pcs/pièces
R 2 Pcs/pièces	Z 2 Pcs/pièces

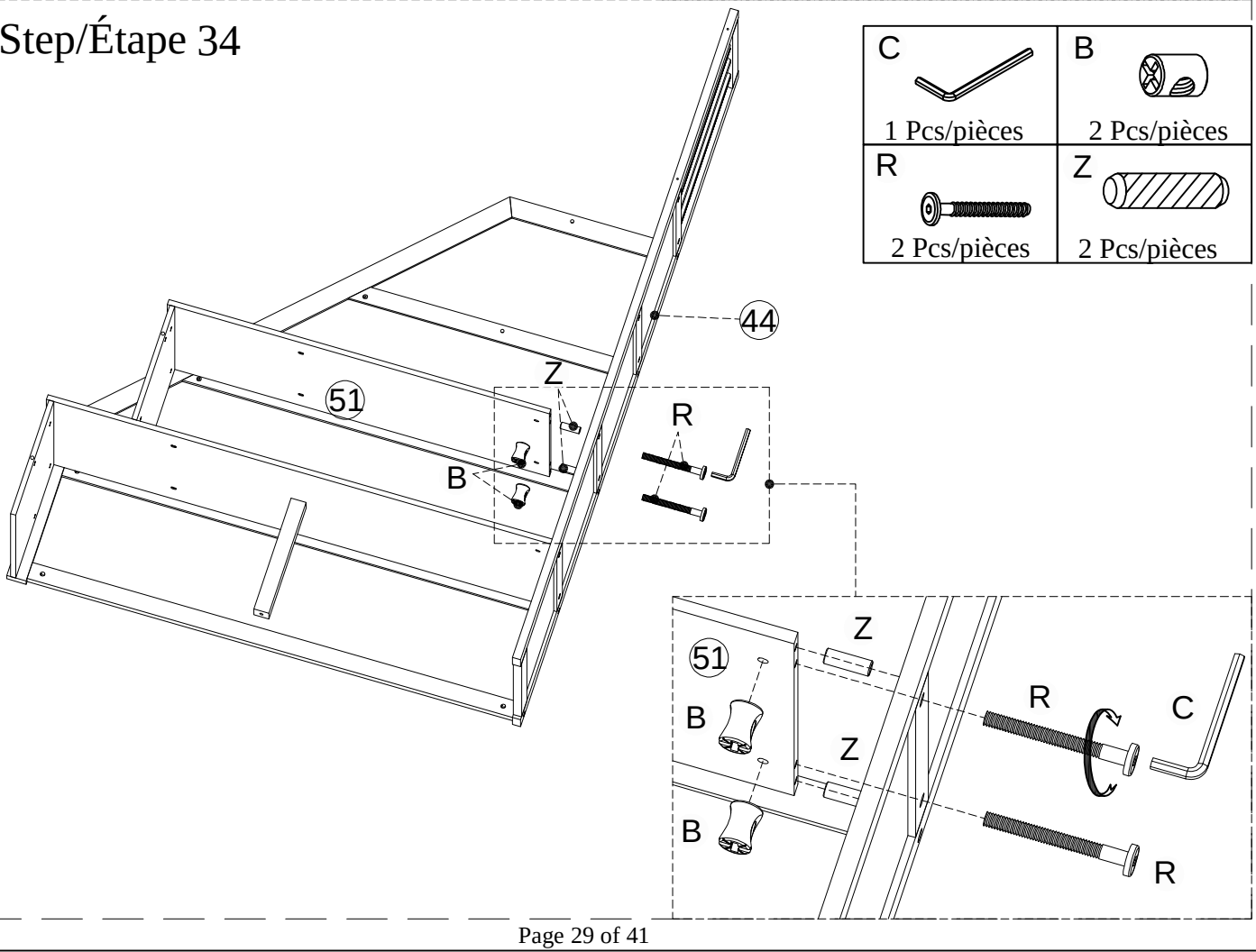

Step/Étape 35

C 1 Pcs/pièces	B 2 Pcs/pièces
R 2 Pcs/pièces	Z 2 Pcs/pièces

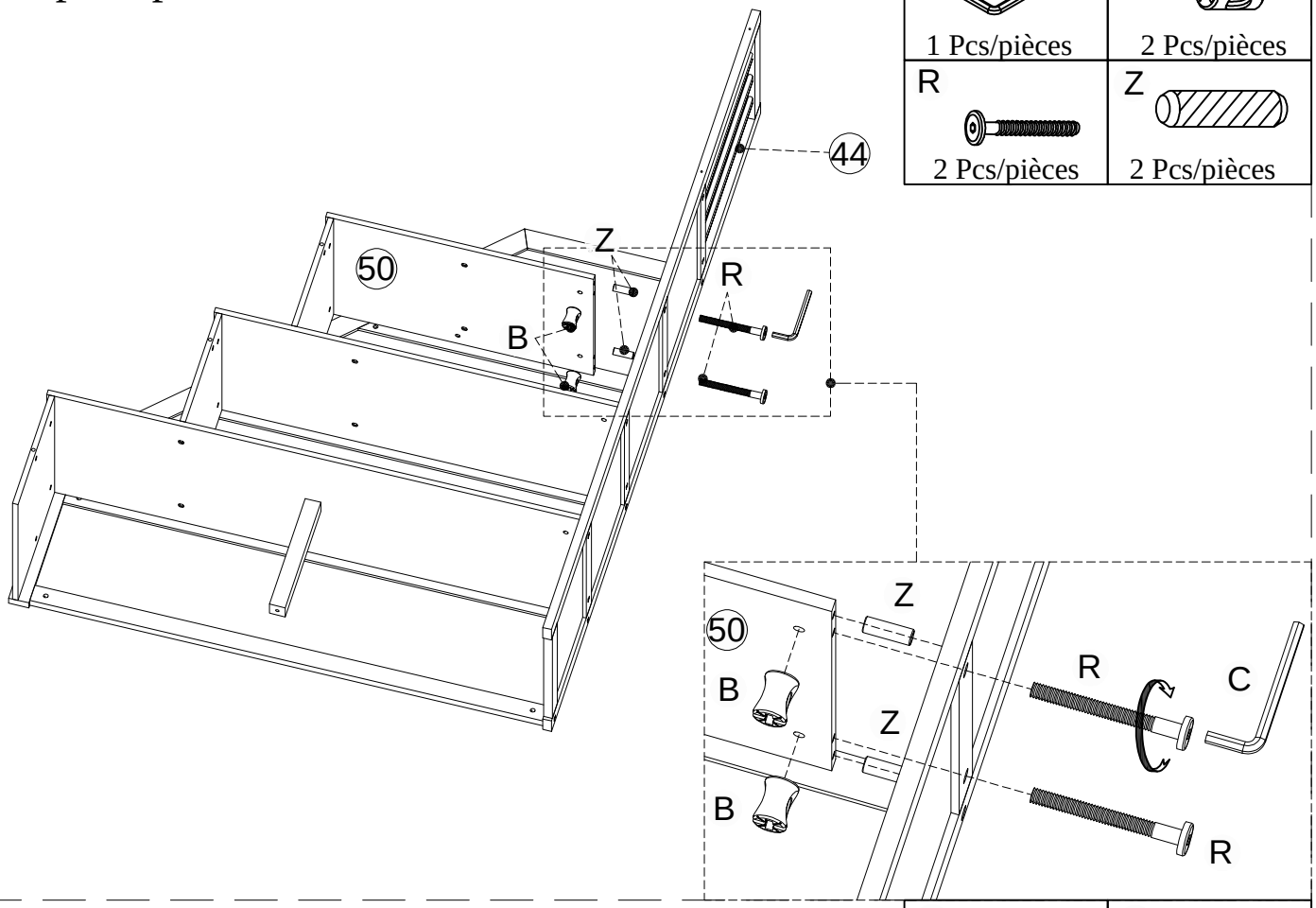

Step/Étape 36

C 1 Pcs/pièces	B 2 Pcs/pièces
R 2 Pcs/pièces	Z 2 Pcs/pièces

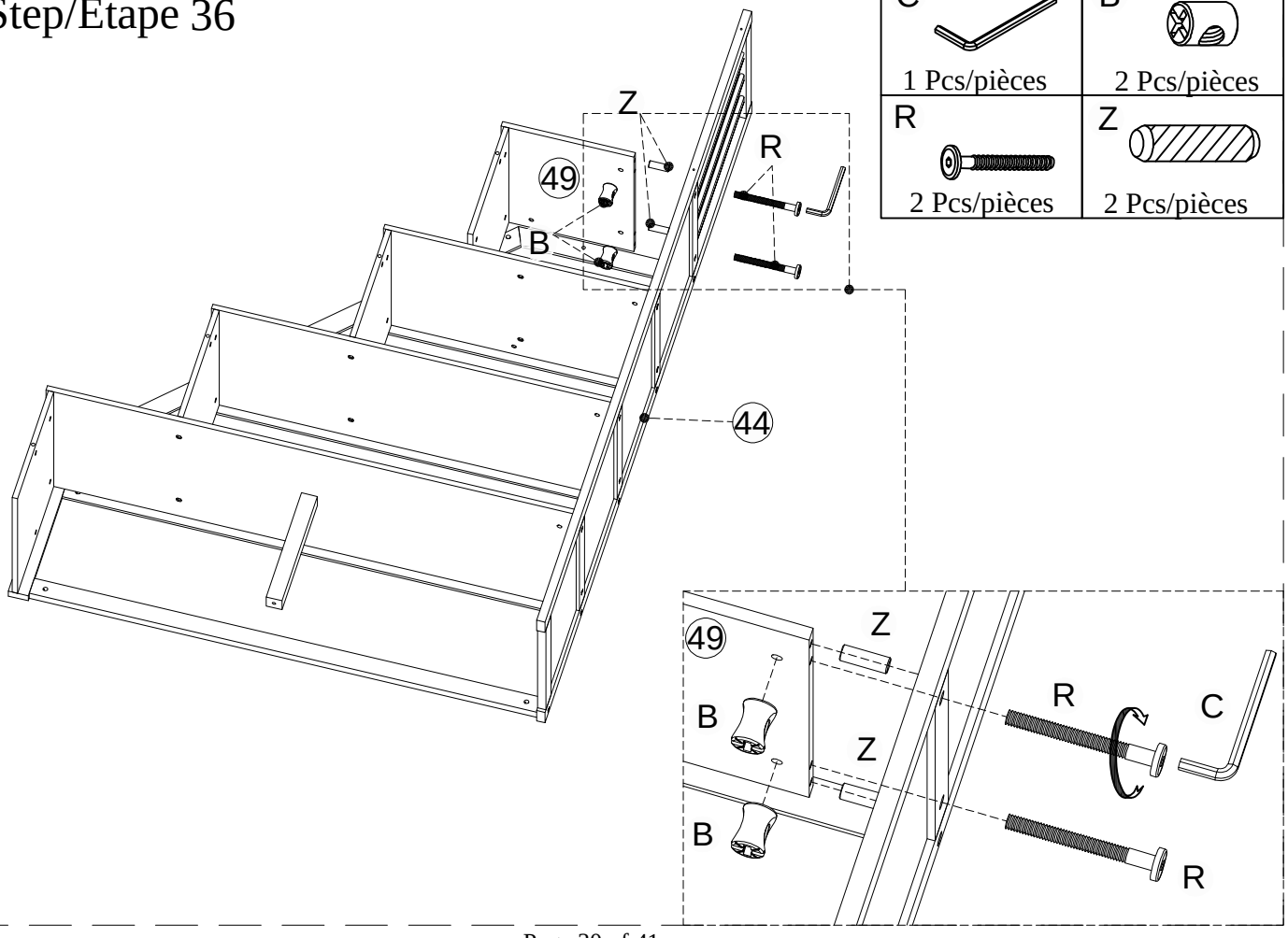

Step/Étape 37

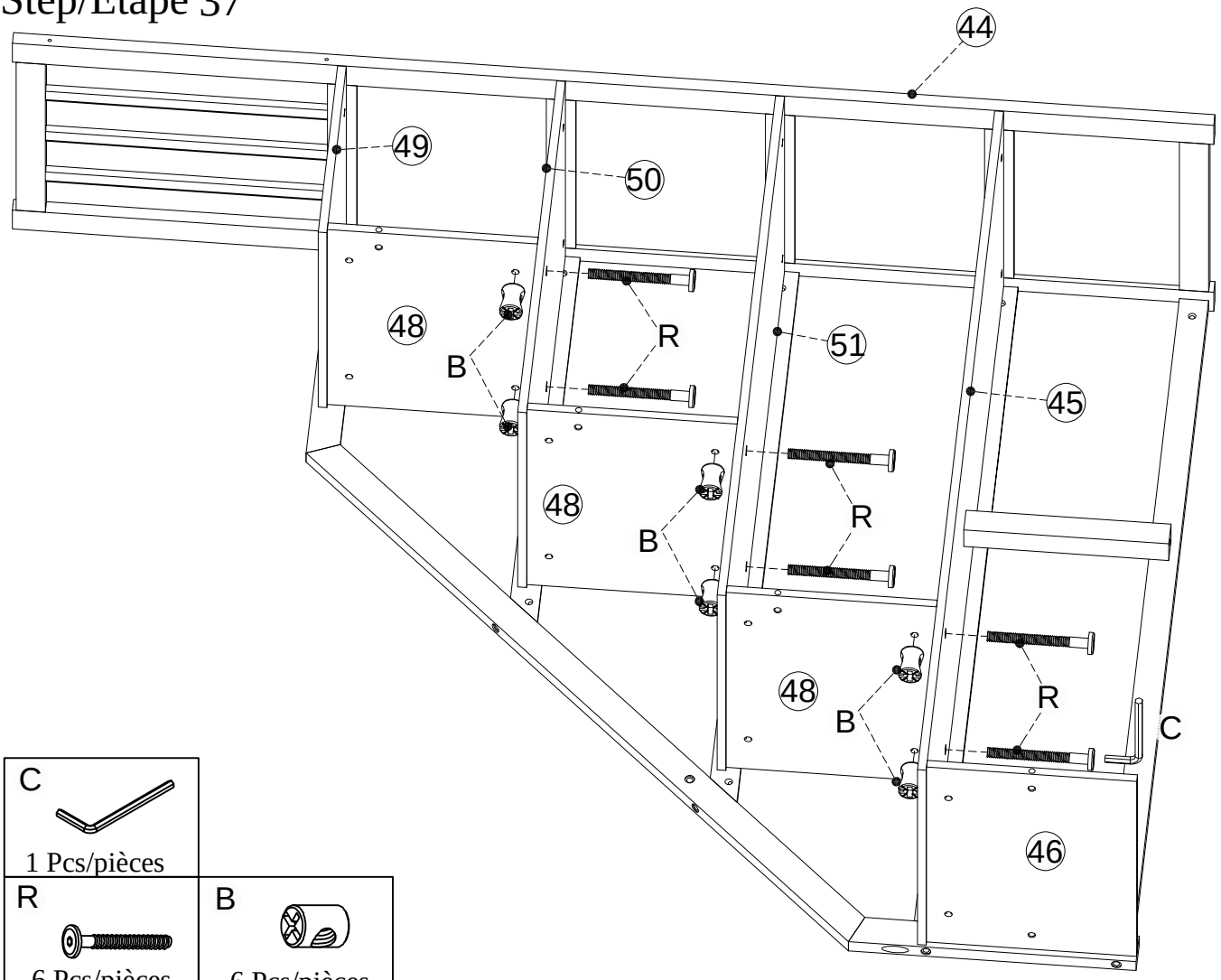

C	R	B
1 Pcs/pièces	6 Pcs/pièces	6 Pcs/pièces

Step/Étape 38

X
2 Pcs/pièces

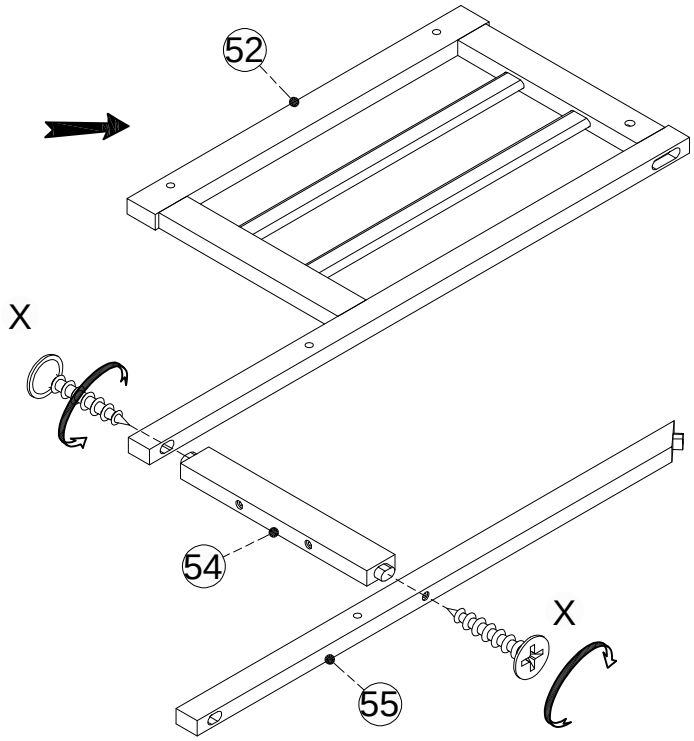

Step/Étape 39

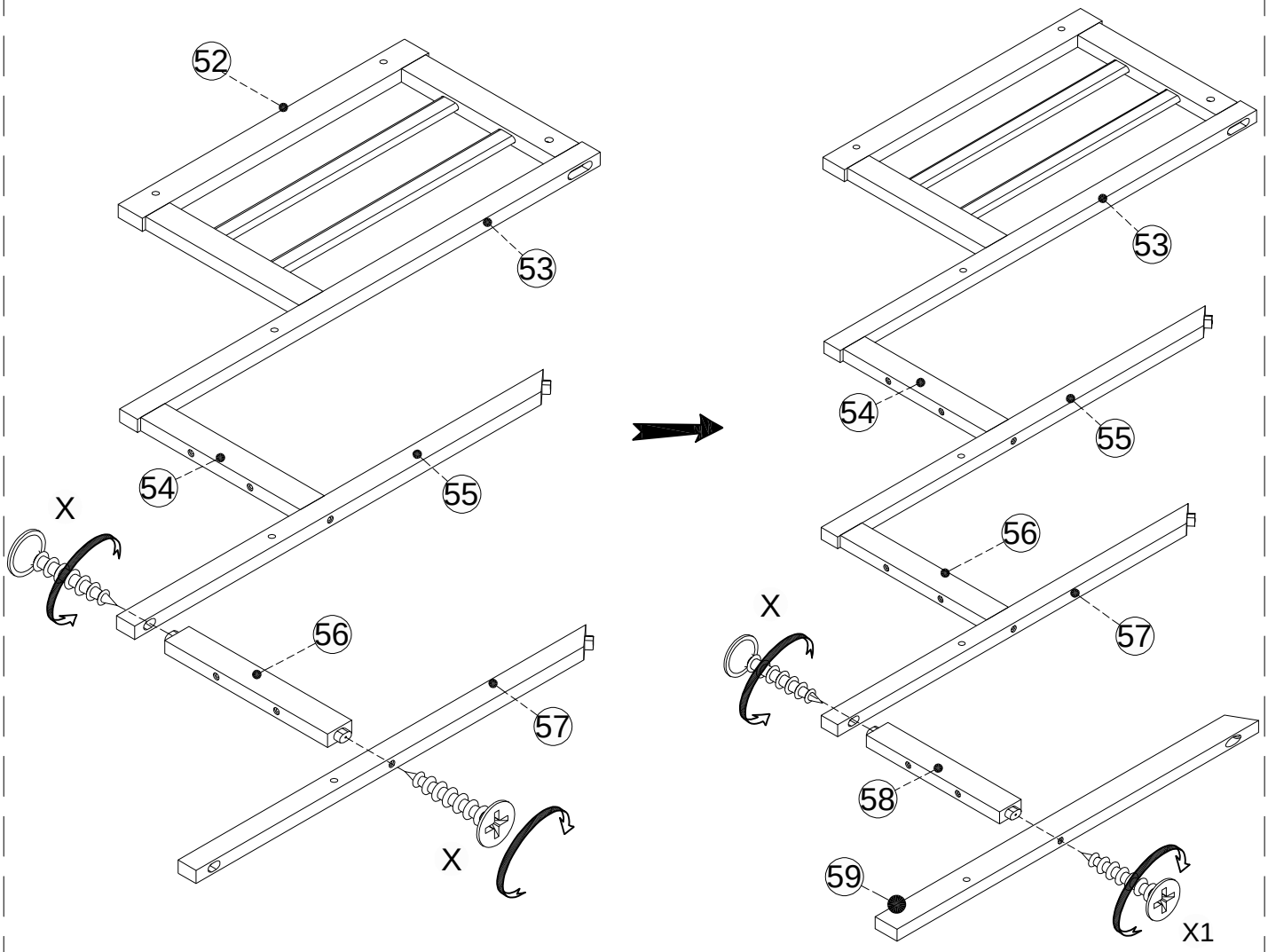

X1	X
1 Pcs/pièces	3 Pcs/pièces

Step/Étape 40

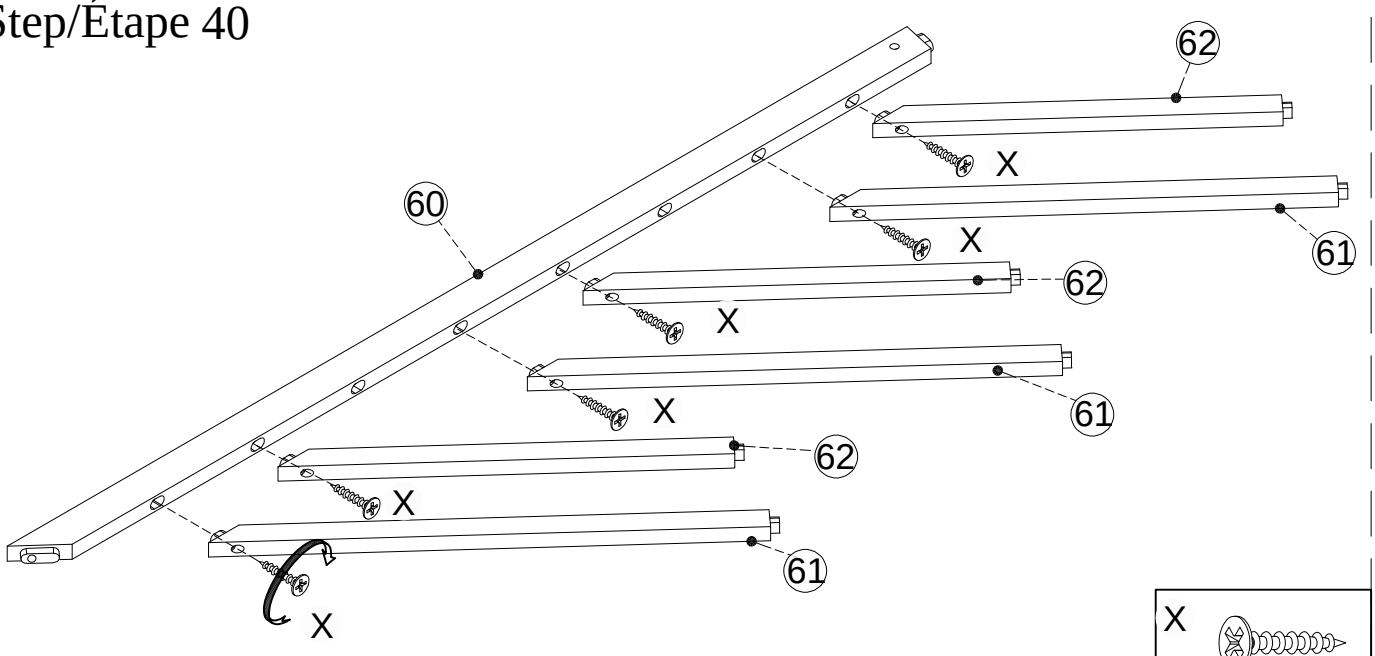

X
6 Pcs/pièces

Step/Étape 41

X2

6 Pcs/pièces

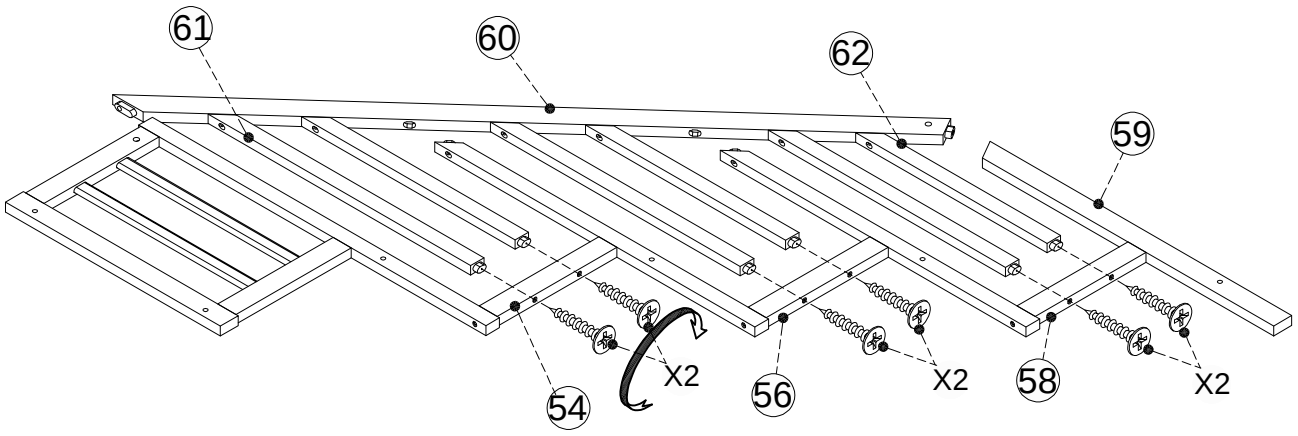

Step/Étape 42

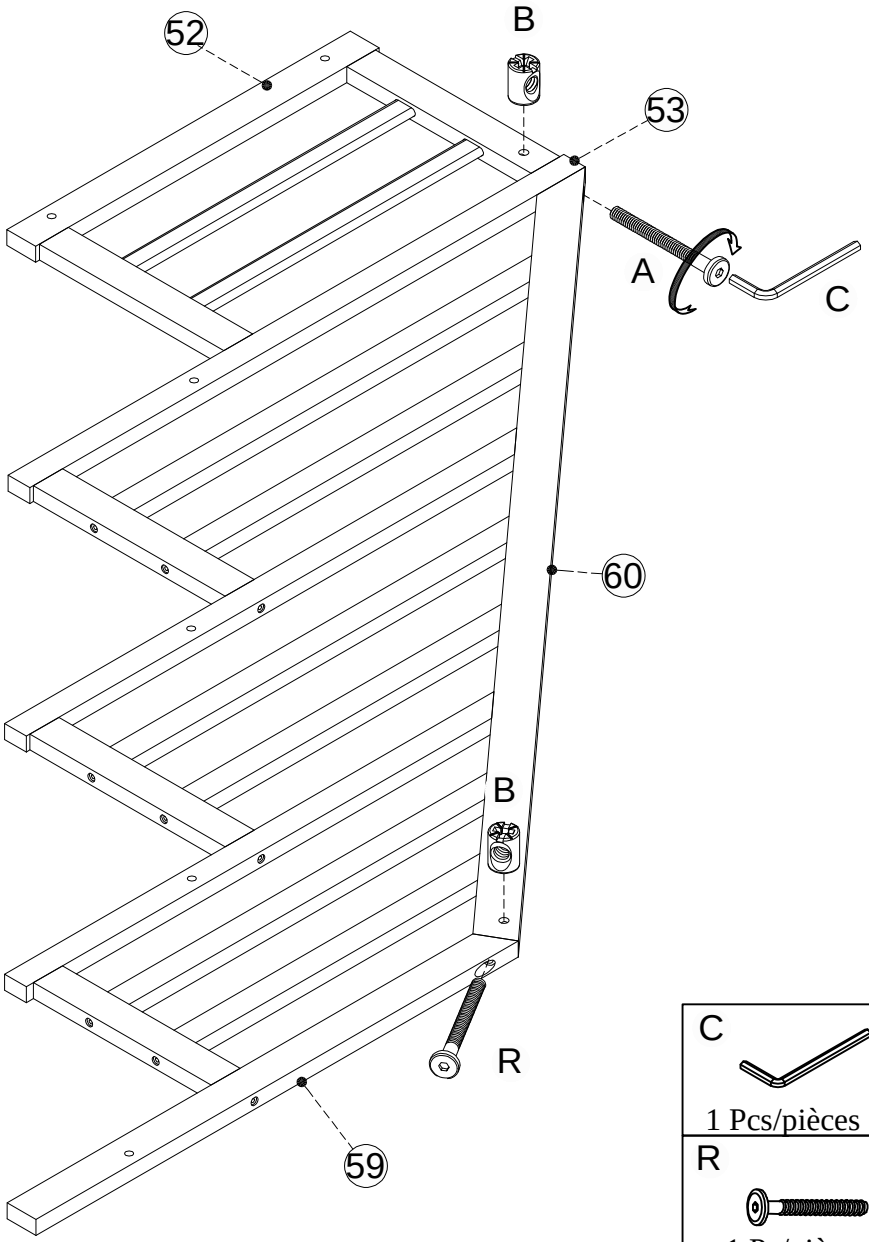

C 1 Pcs/pièces	B 2 Pcs/pièces
R 1 Pc/pièce	A 1 Pc/pièce

Step/Étape 43

X



2 Pcs/pièces

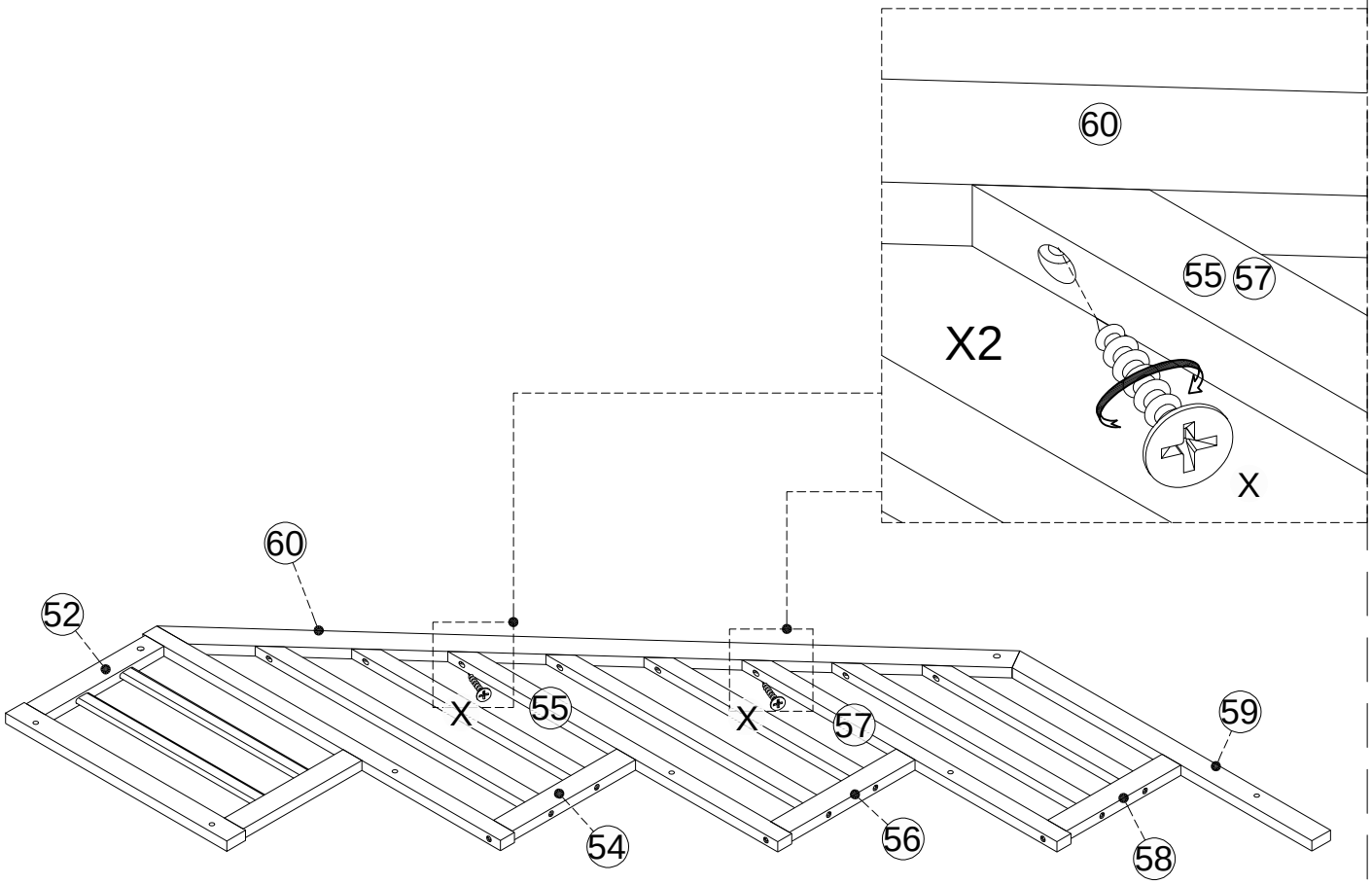

Step/Étape 44

C  1 Pcs/pièces	B  4 Pcs/pièces
R  4 Pcs/pièces	D  2 Pcs/pièces

Step/Étape 45

R	C	B
7 Pcs/pièces	1 Pcs/pièces	7 Pcs/pièces

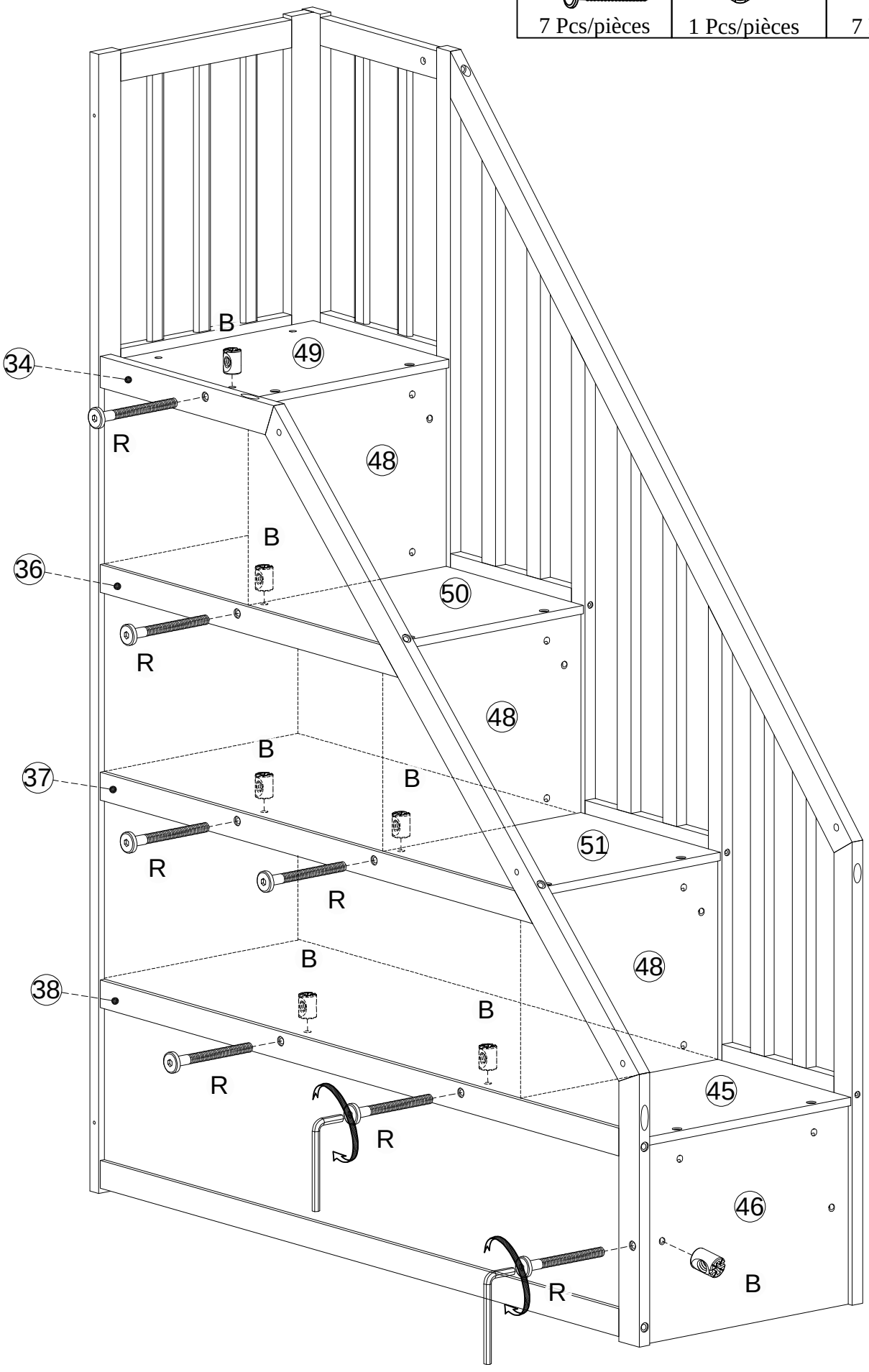

Step/Étape 46

L2	K
6 Pcs/pièces	3 Pcs/pièces

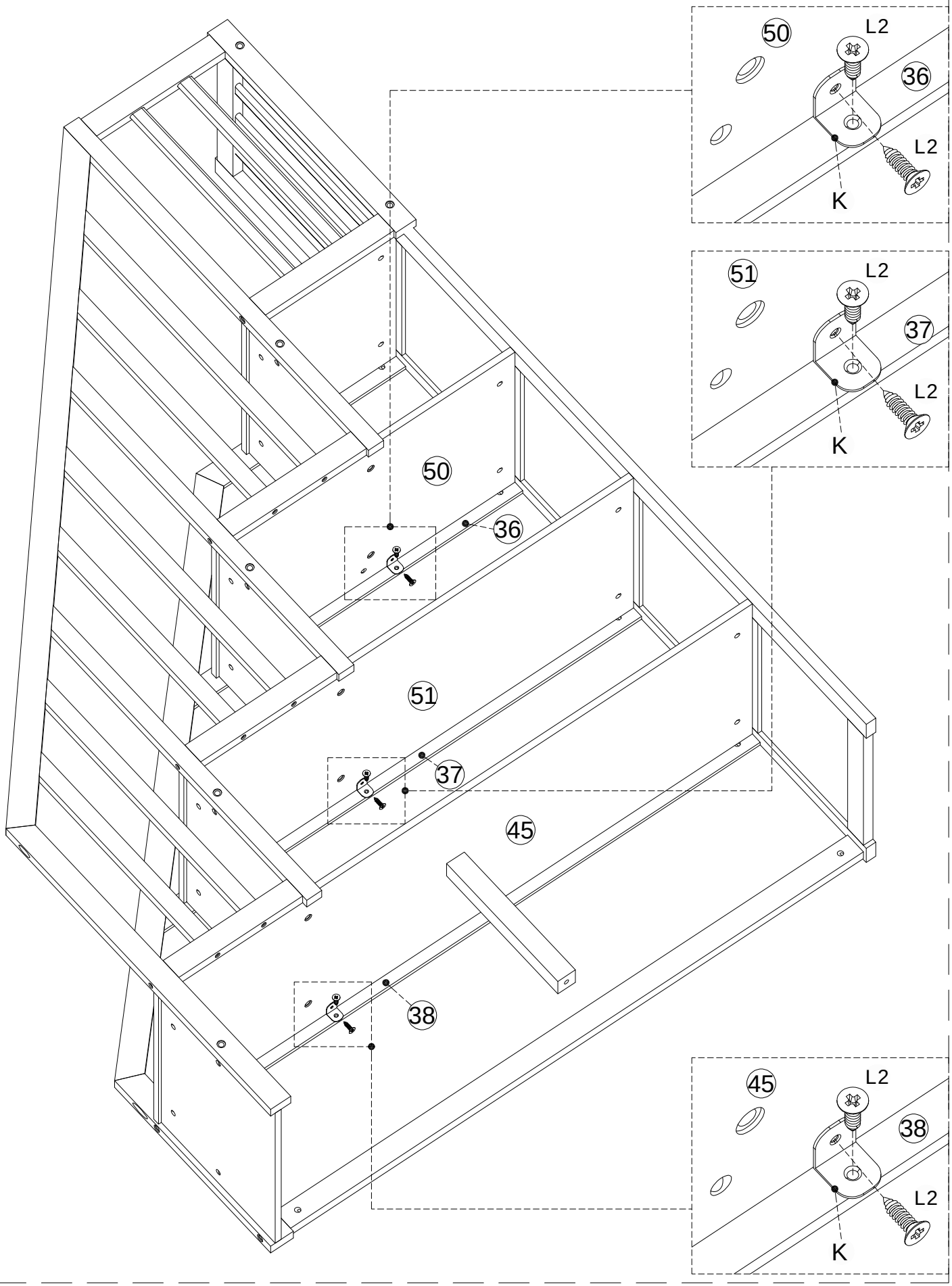

Step/Étape 47

C  1 Pcs/pièces	D  2 Pcs/pièces	Y  3 Pcs/pièces
U1  1 Pc/pièce	U  1 Pc/pièce	

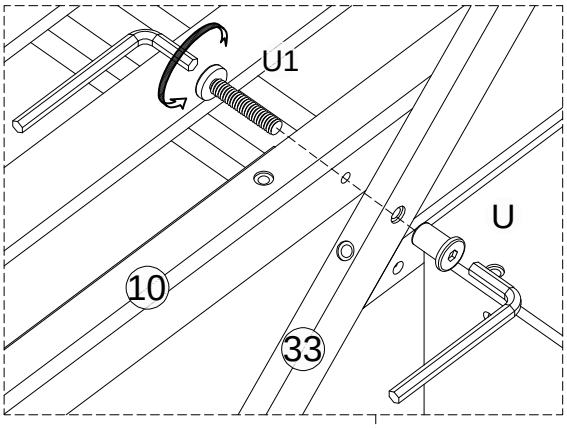

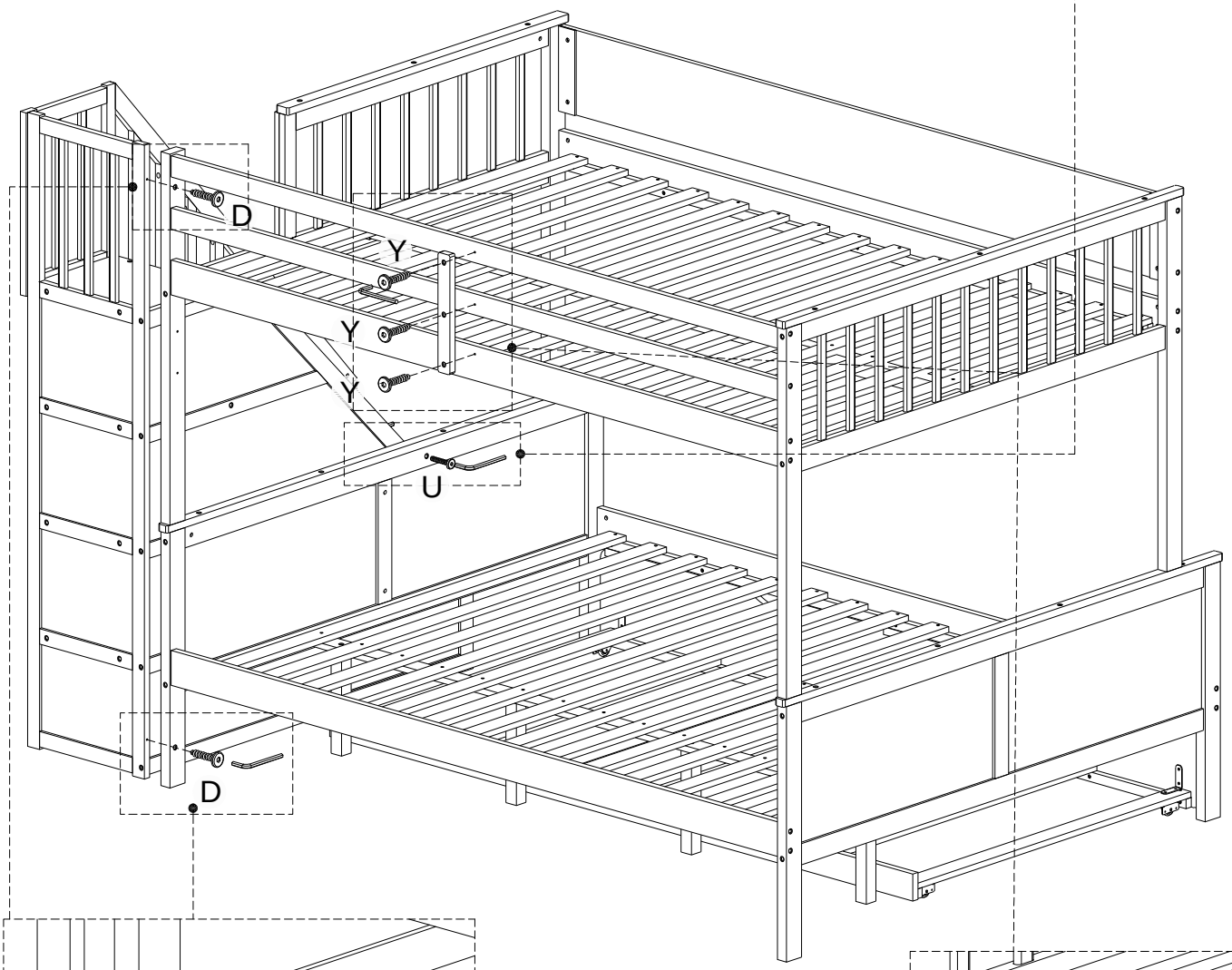

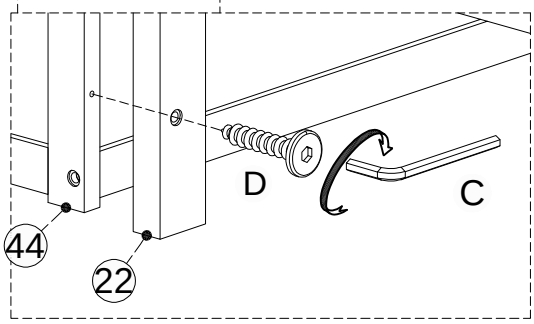

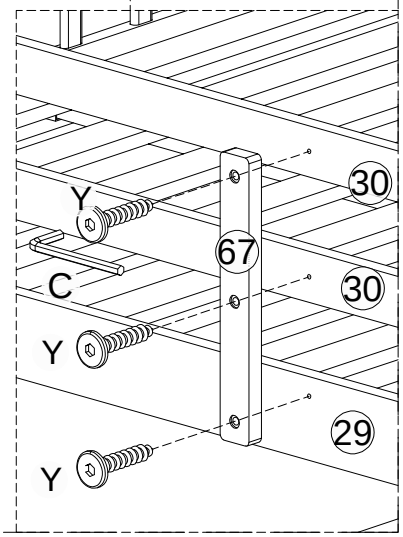

Step/Étape 48

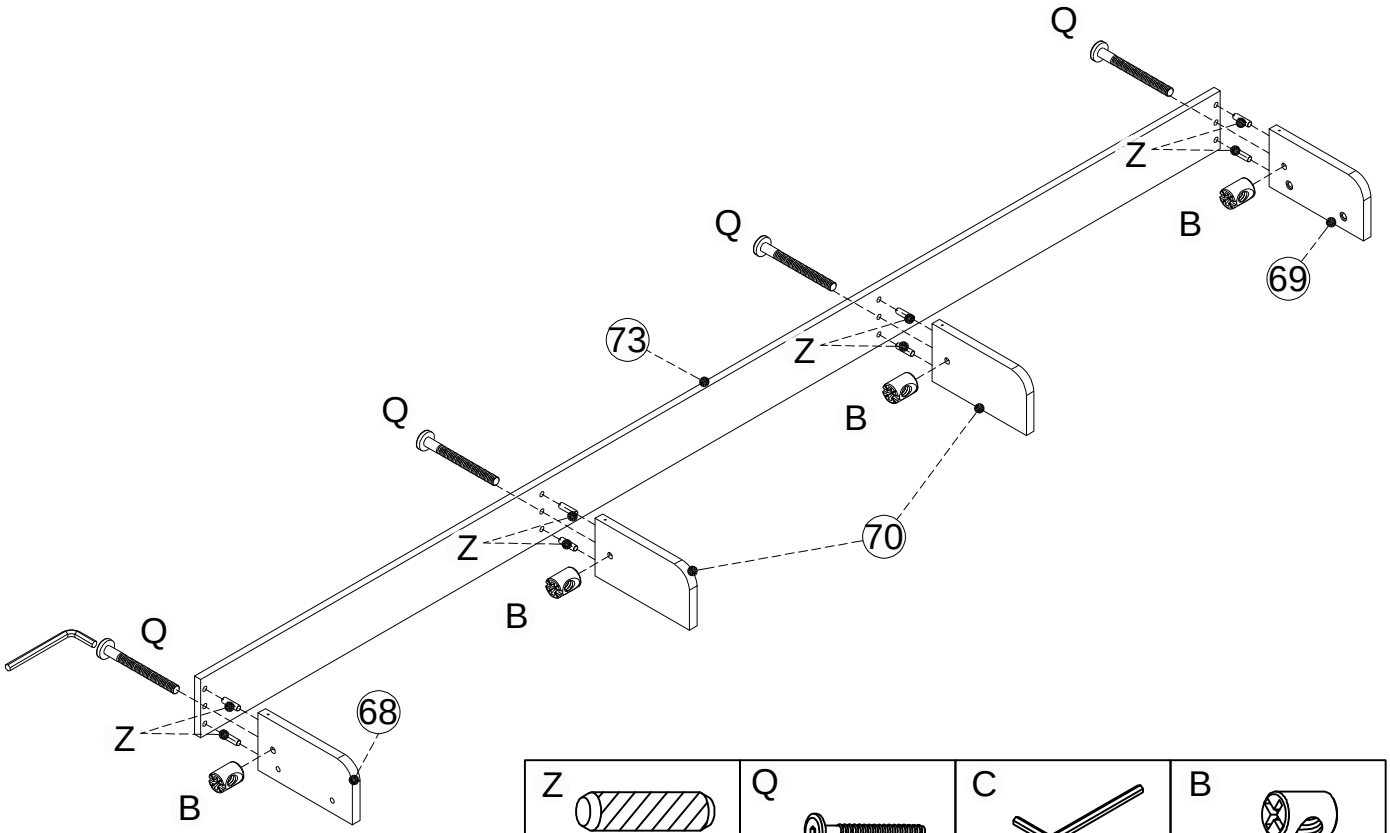

Z	Q	C	B
8 Pcs/pièces	4 Pcs/pièces	1 Pcs/pièces	4 Pcs/pièces

Step/Étape 49

J	L1
4 Pcs/pièces	13 Pcs/pièces

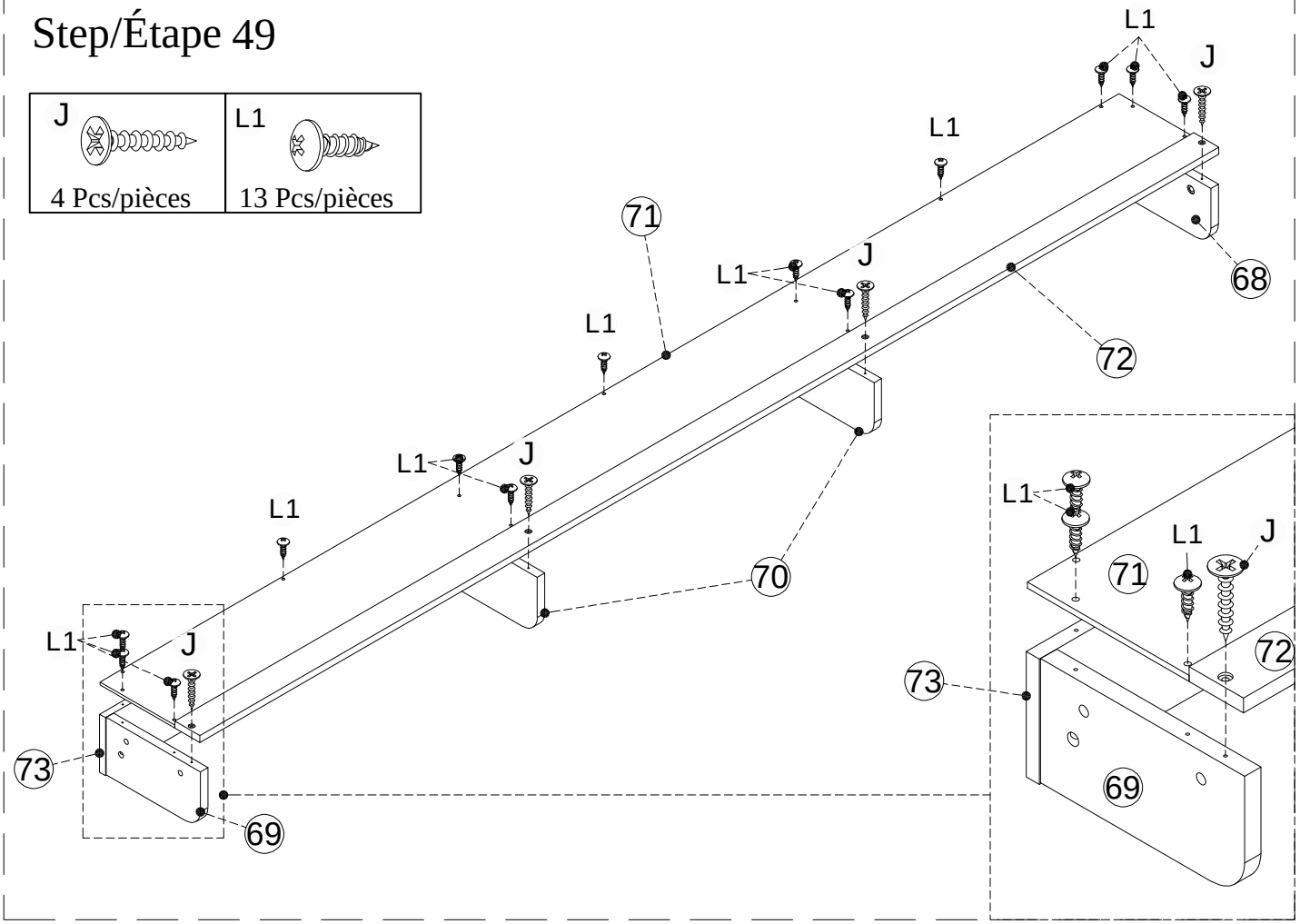

Step/Étape 50

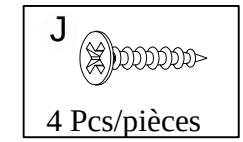

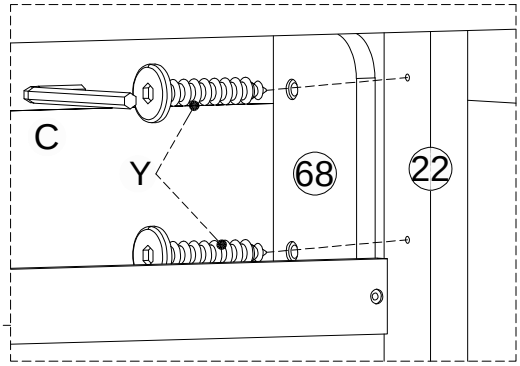

Step/Étape 51

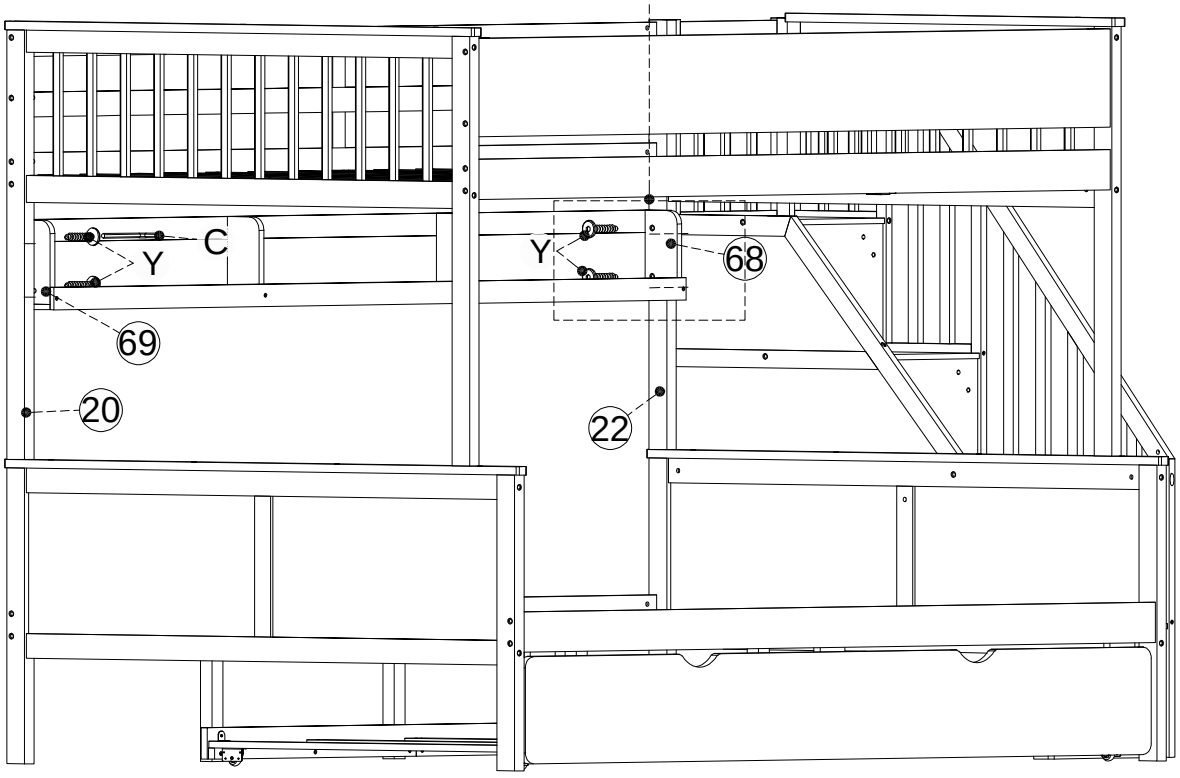

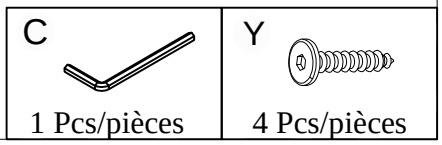

COMPLETED - COMPLÉTÉ

