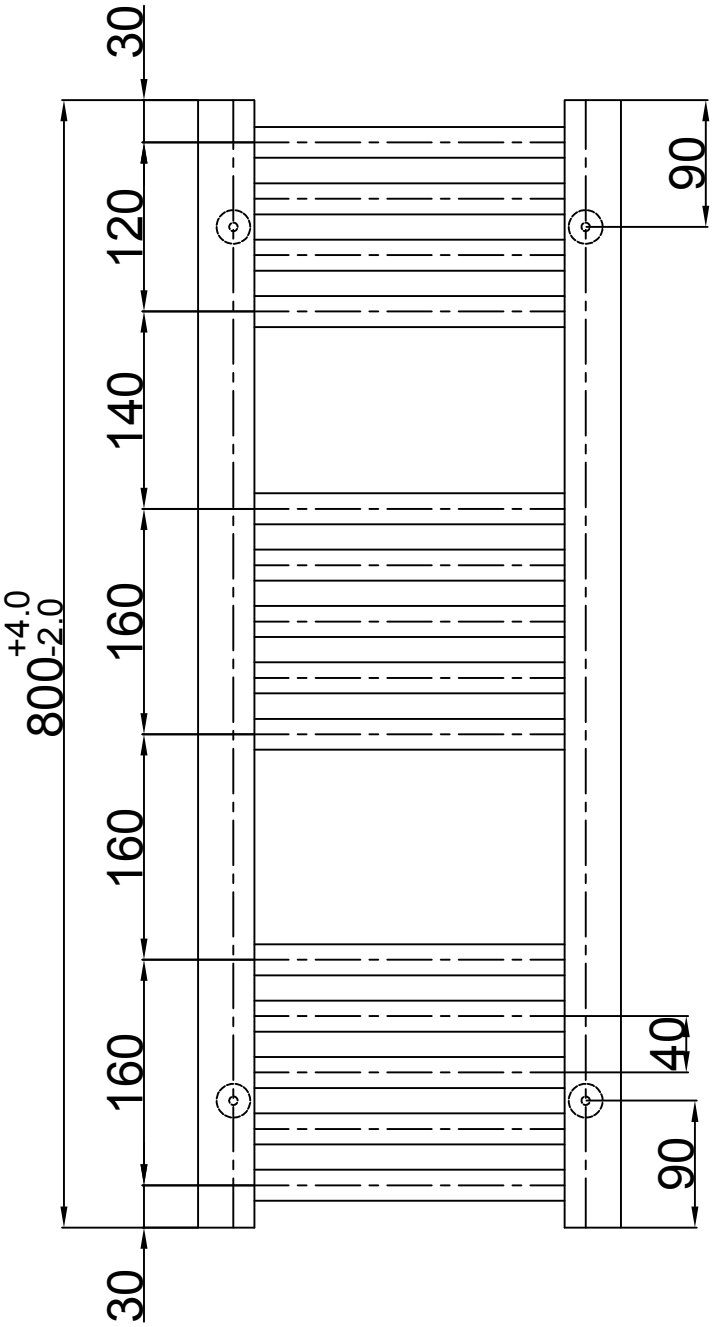
30
120
140
160
160
160
30
800+4.0-2.0
90
40
90

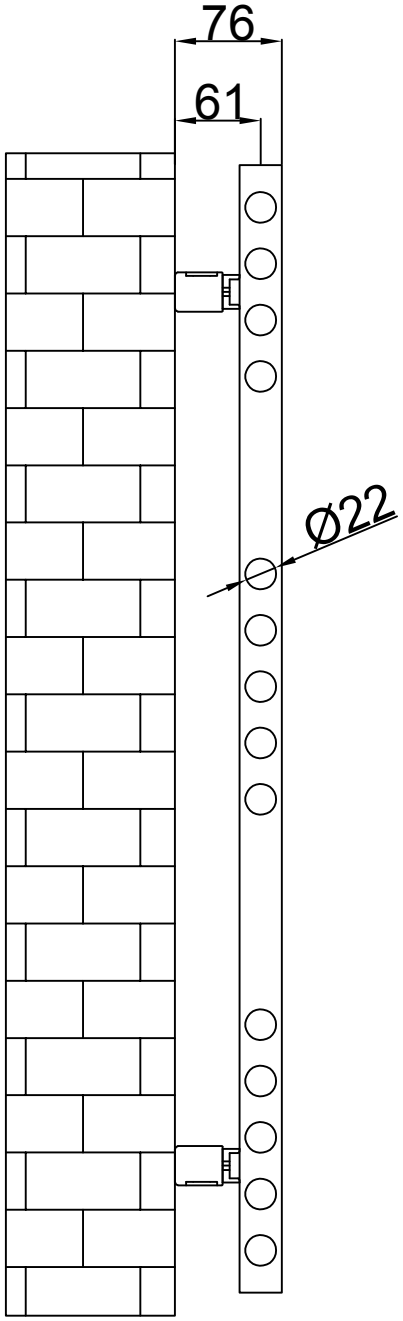
76
61
Ø22

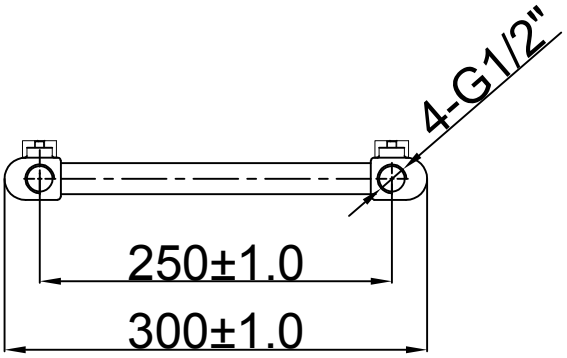
4-G1/2"
250±1.0
300±1.0

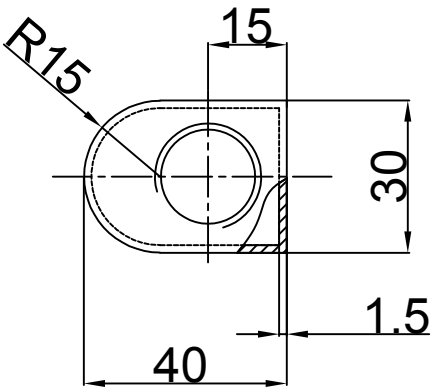
R15
15
30
1.5
40