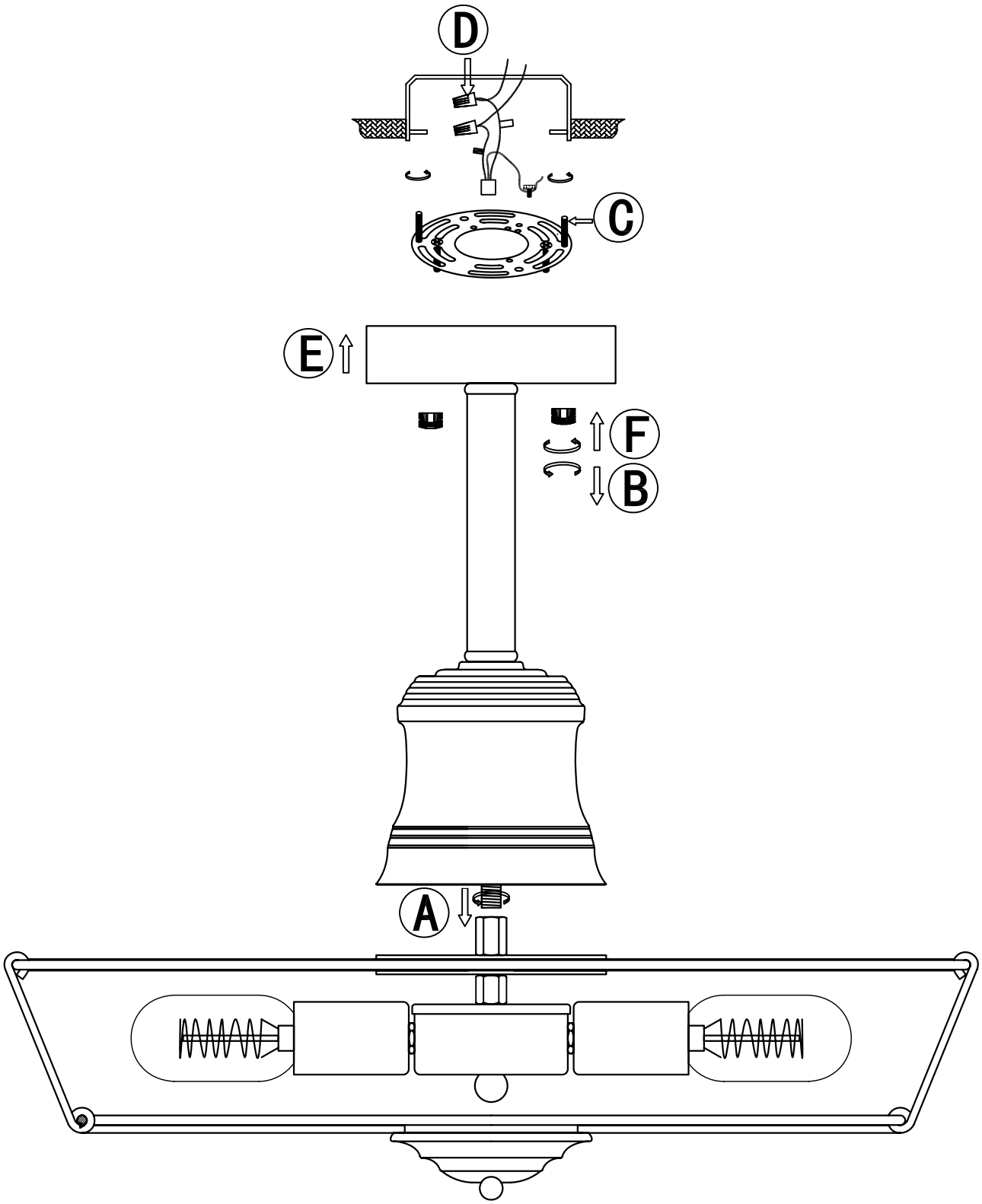
D
C
E
F
B
A