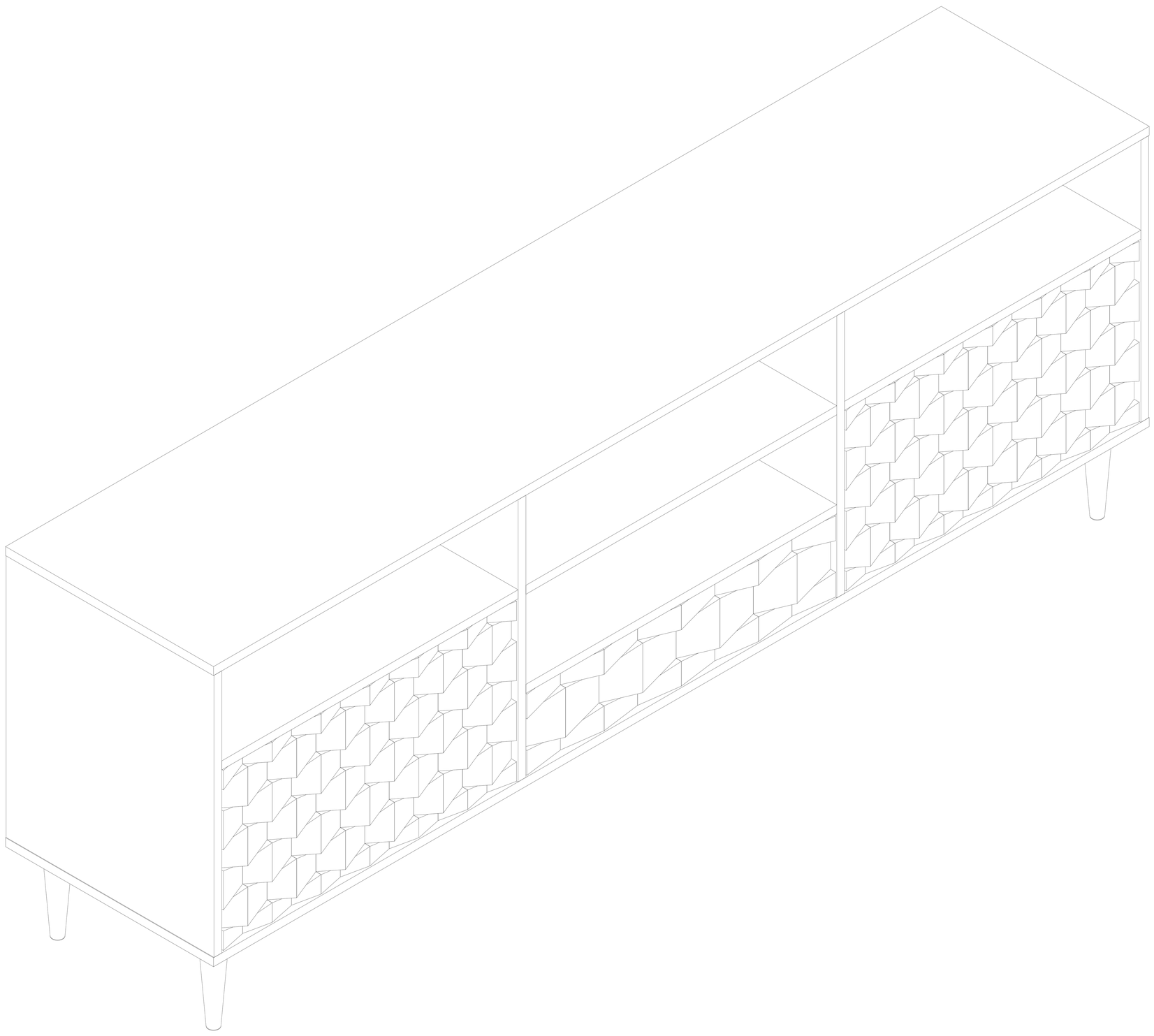

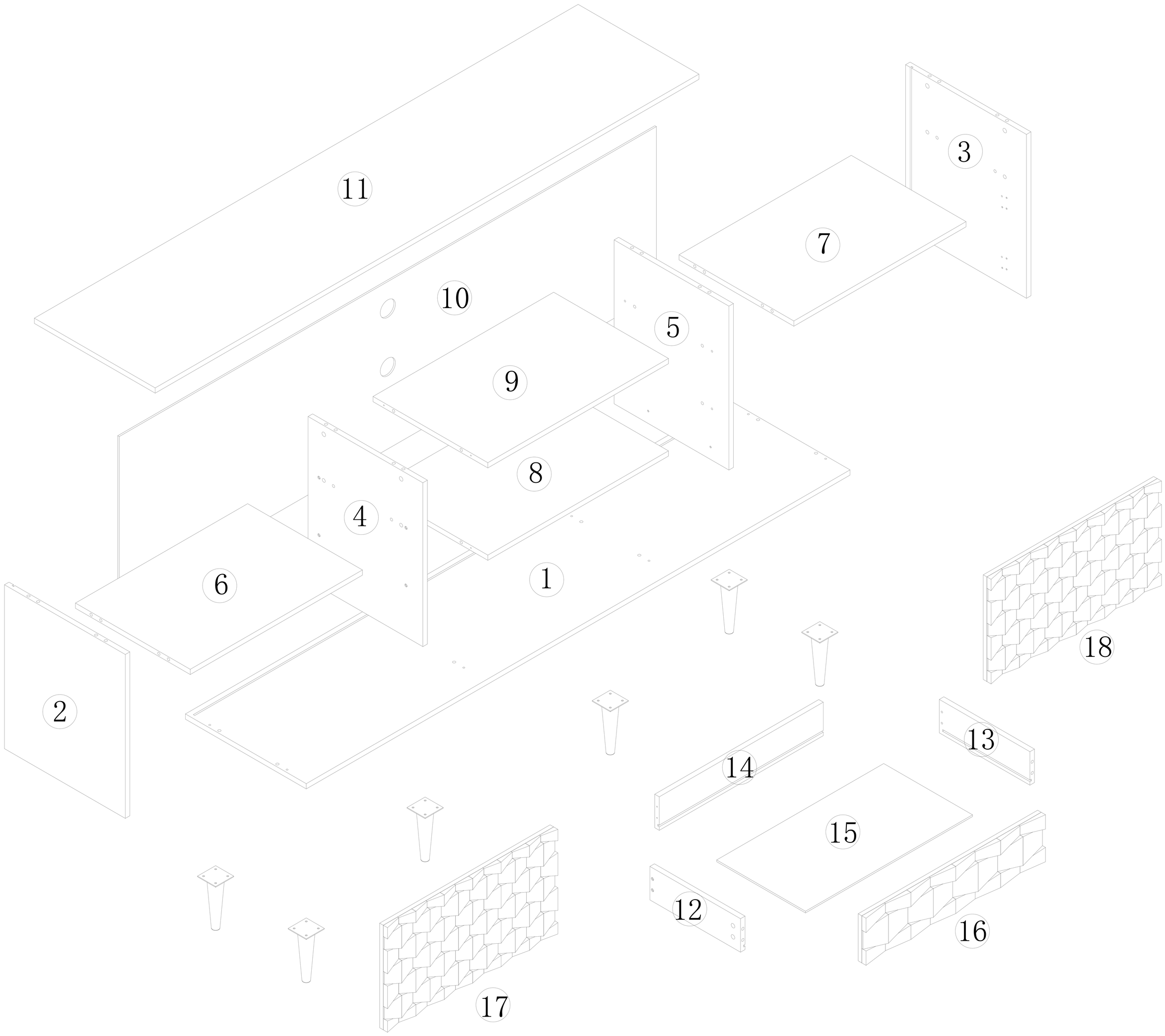

A*20	B*20	C*32	D*20	E*48	F1*2	F2*2
		ϕ8*30	ϕ3*40	ϕ4*12	300	300
H*24	J*8	K*1	L*6	M*3	N*4	O*4
ϕ3.5*14						

1	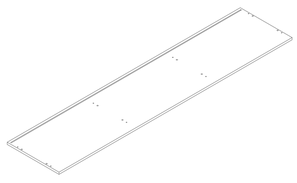	1	2	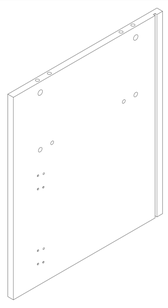	1	3	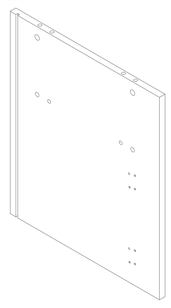	1	4	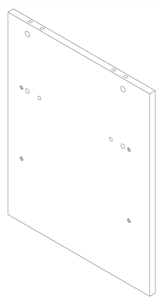	1
5	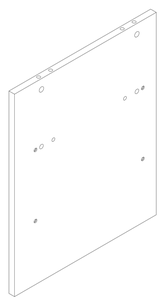	1	6	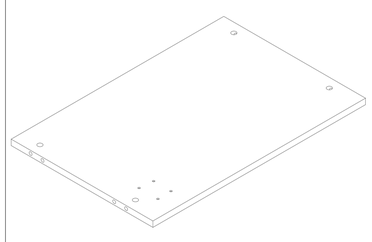	1	7	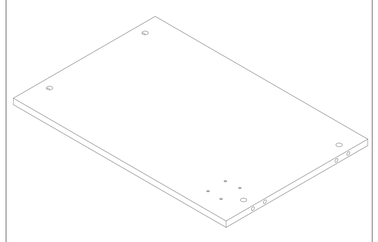	1	8	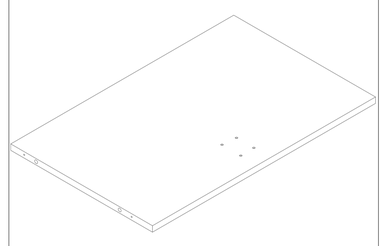	1
9	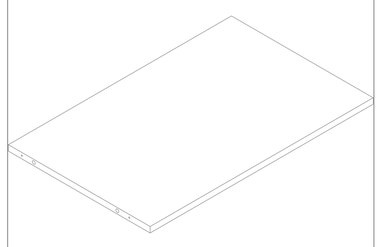	1	10	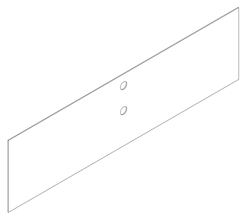	1	11	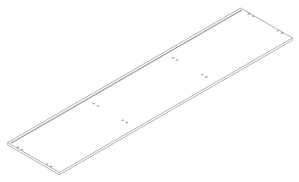	1	12	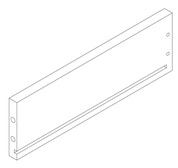	1
13	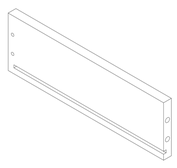	1	14	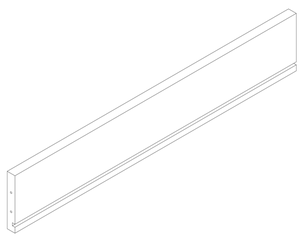	1	15	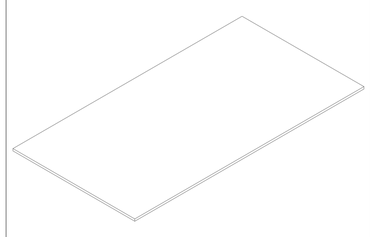	1	16	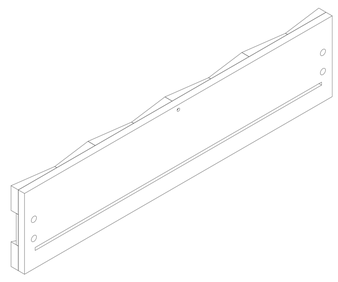	1
17	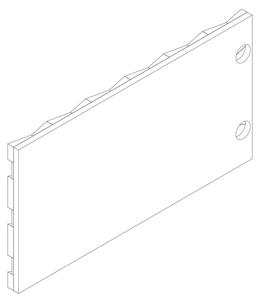	2	18		1	19		1	20		1
21		1	22		1	23		1	24		1
25		1	26		1	27		1	28		1
29		1									

1

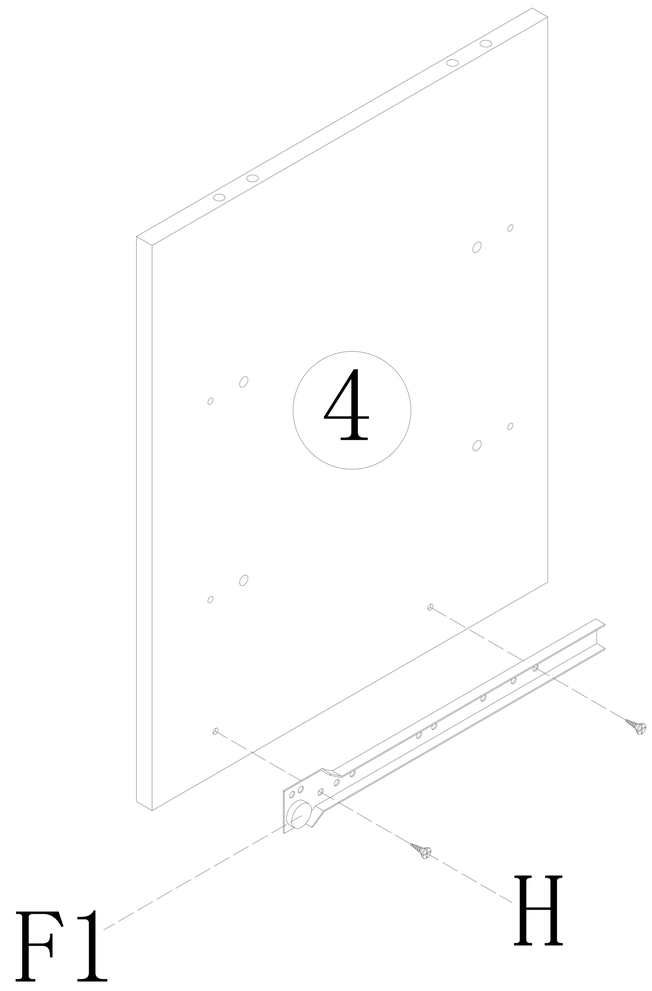

F1*2	H*24
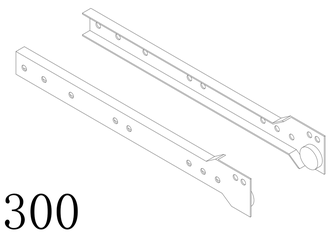 300	ϕ3. 5*14

2

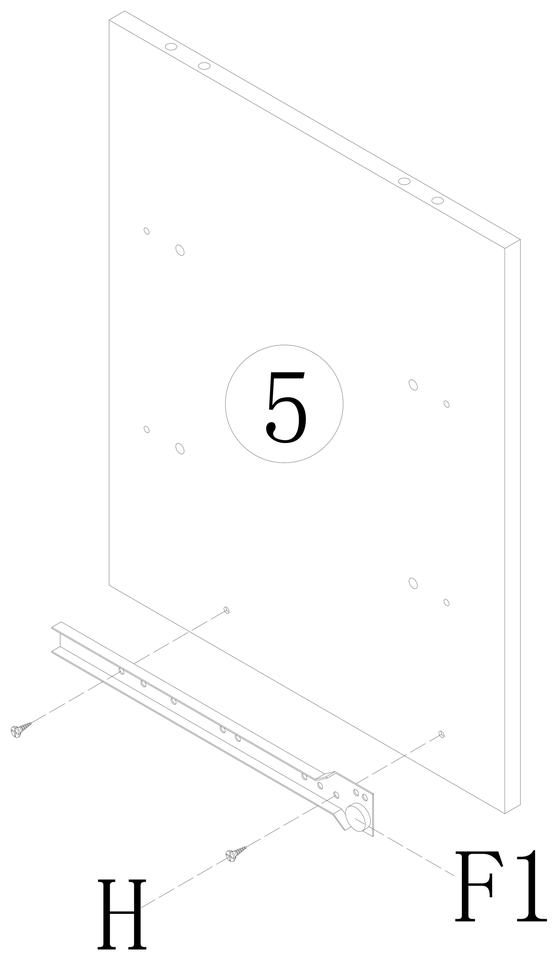

F1*2	H*24
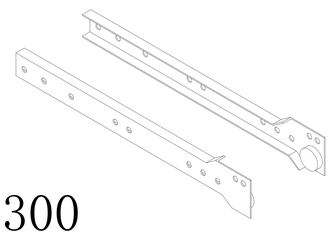 300	ϕ3. 5*14

3

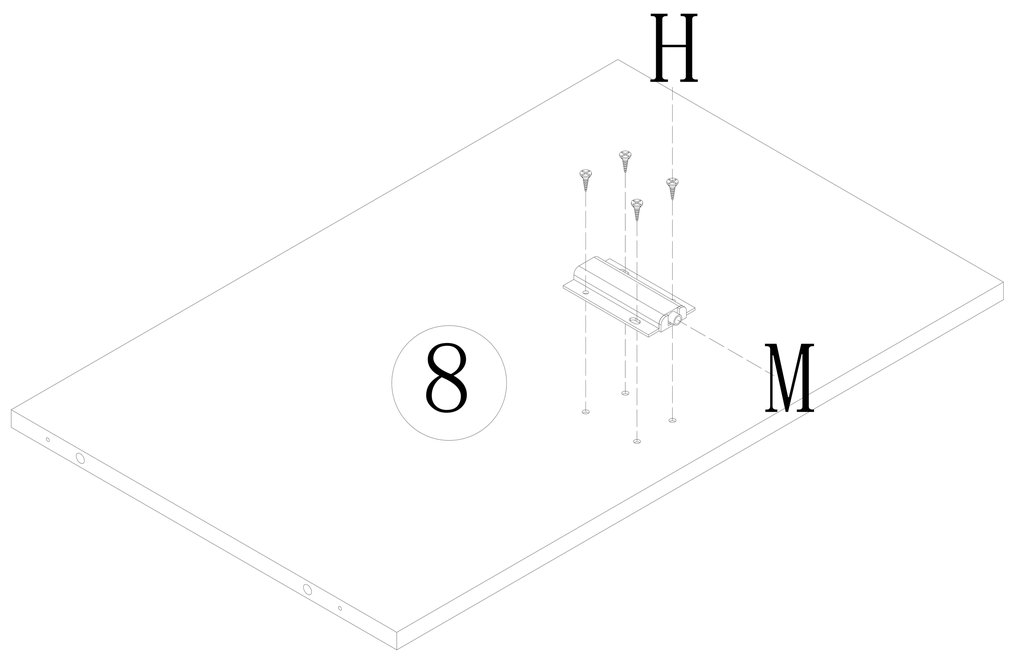

H*24	M*3
	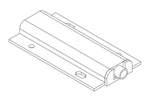
ϕ3.5*14	

4

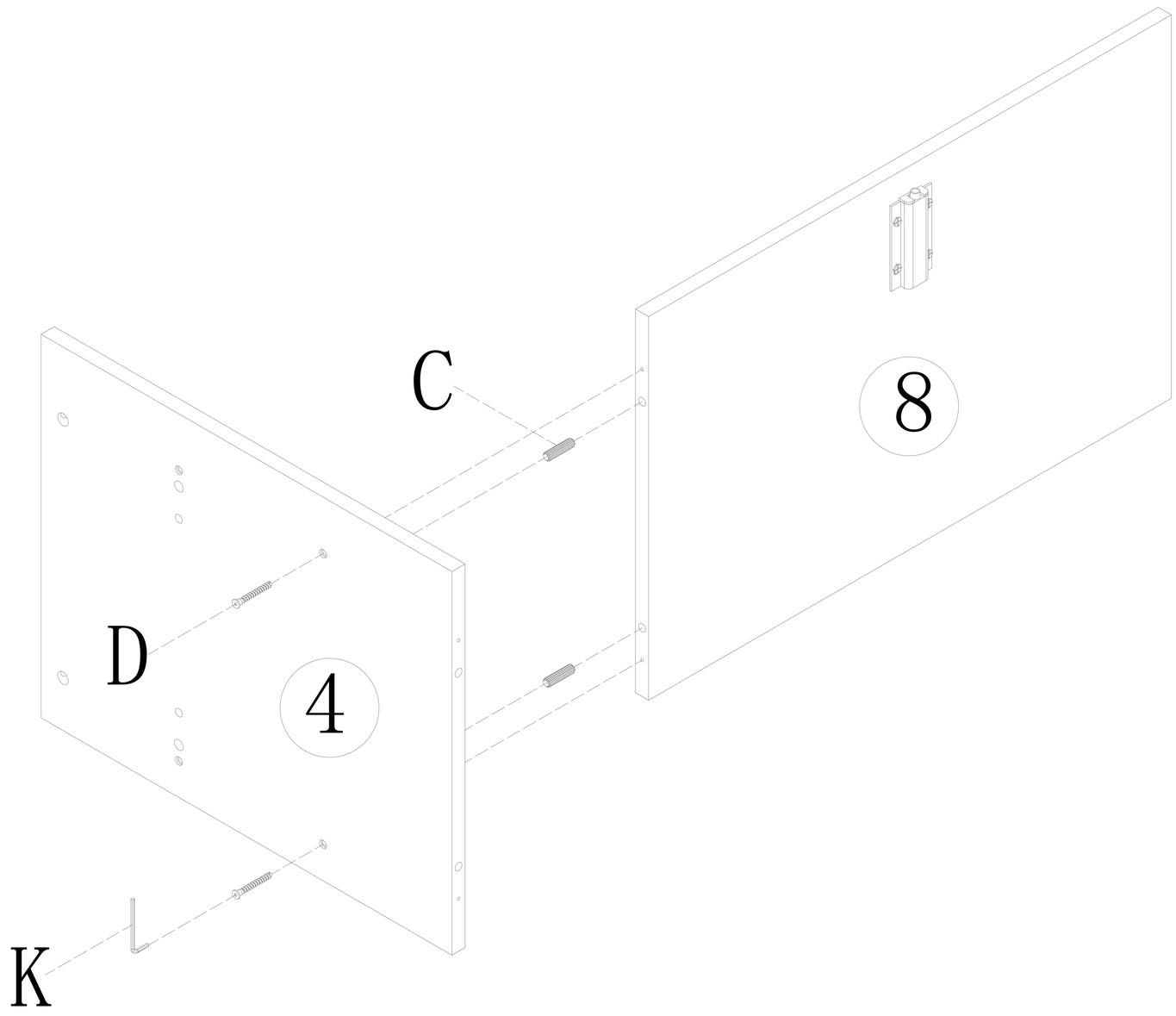

C*32	D*20	K*1
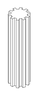		
ϕ8*30	ϕ3*40	

5

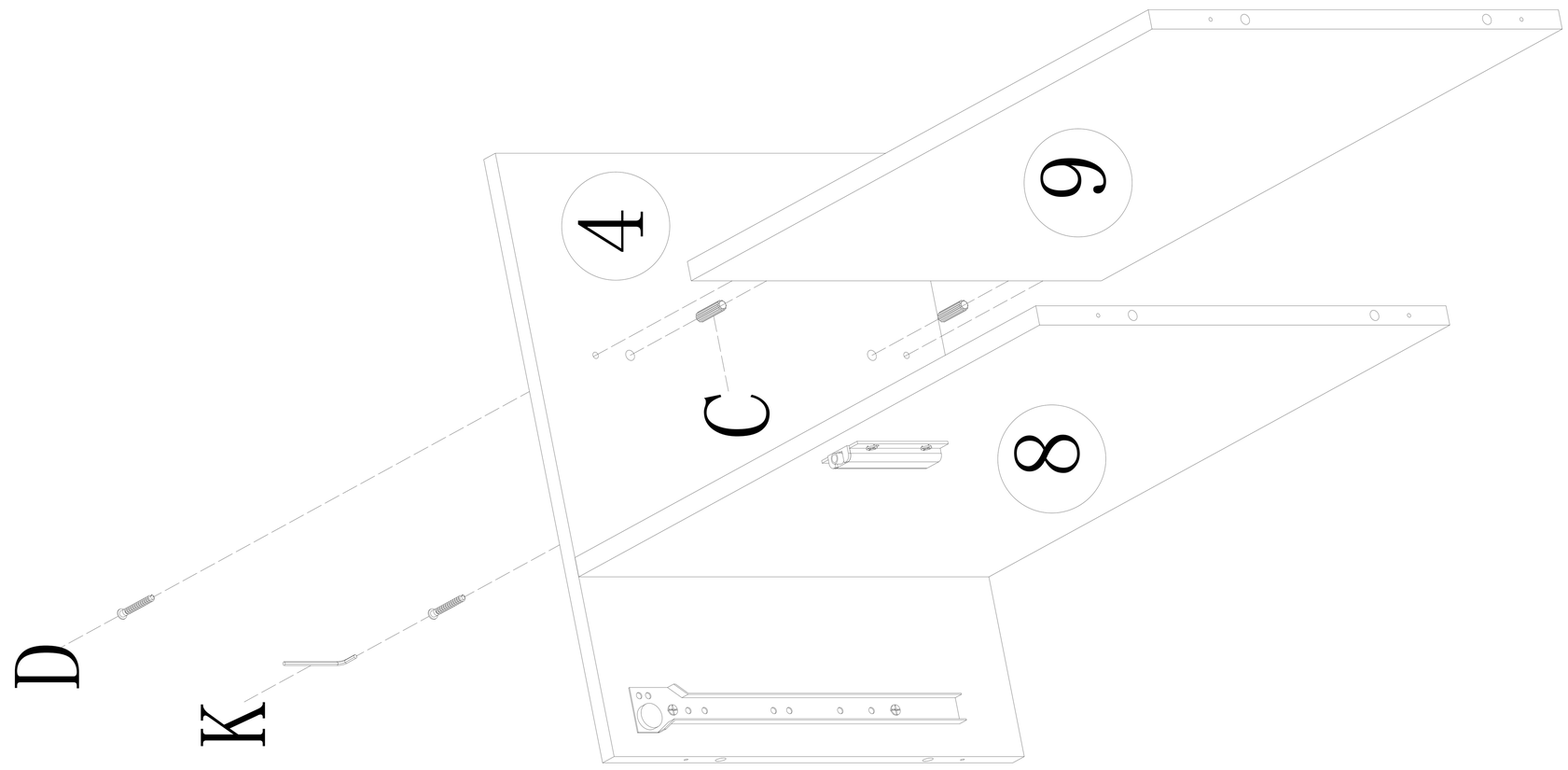

C*32	D*20	K*1
ϕ8*30	ϕ3*40	

6

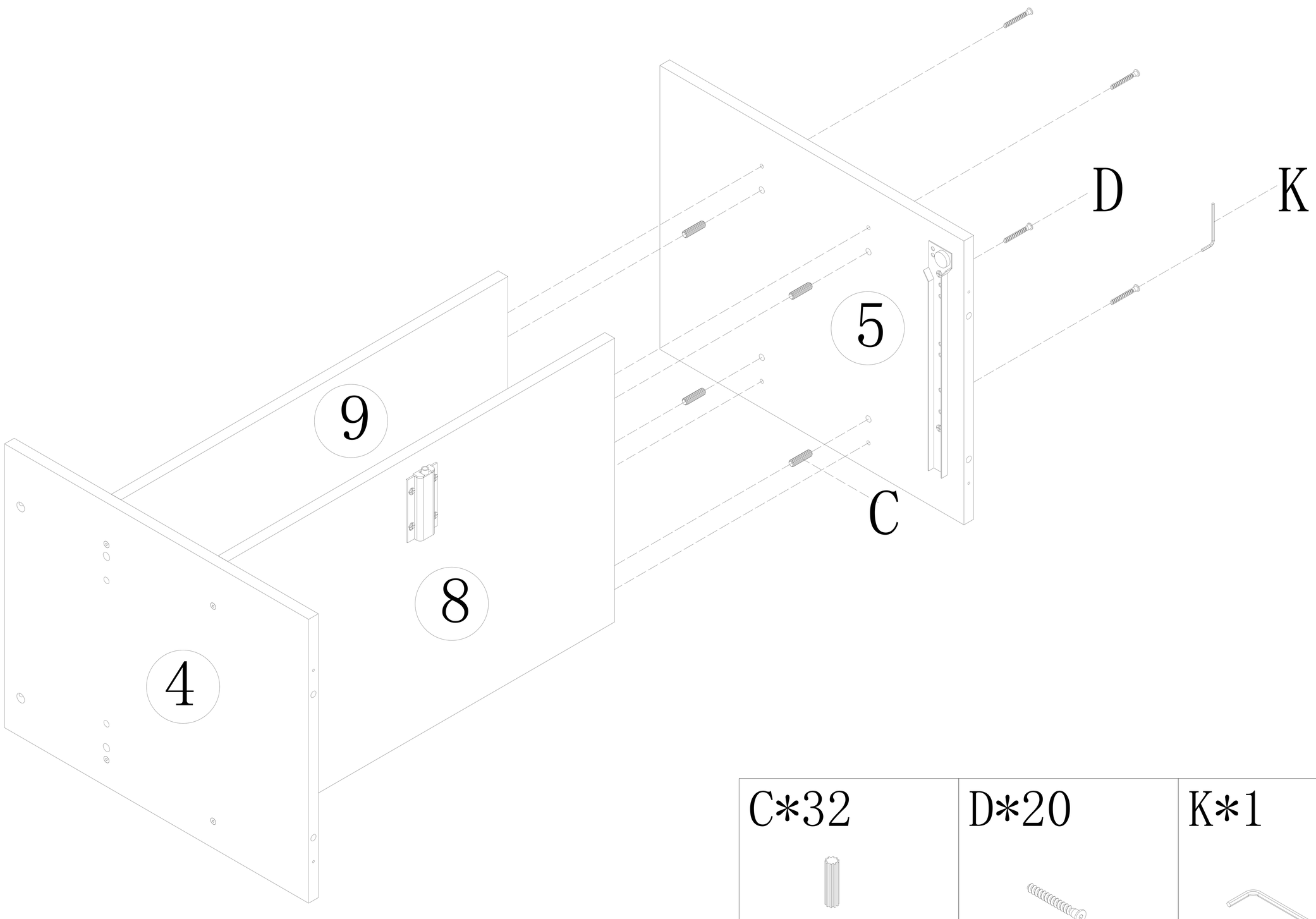

C*32	D*20	K*1
ϕ8*30	ϕ3*40	

7

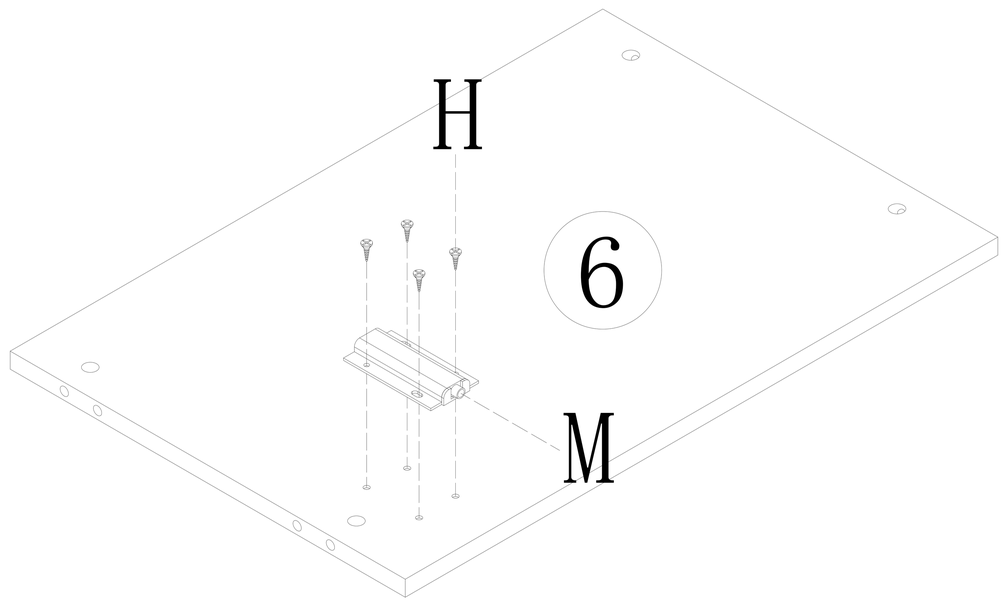

H*24	M*3
	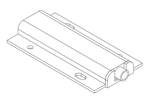
ϕ3.5*14	

8

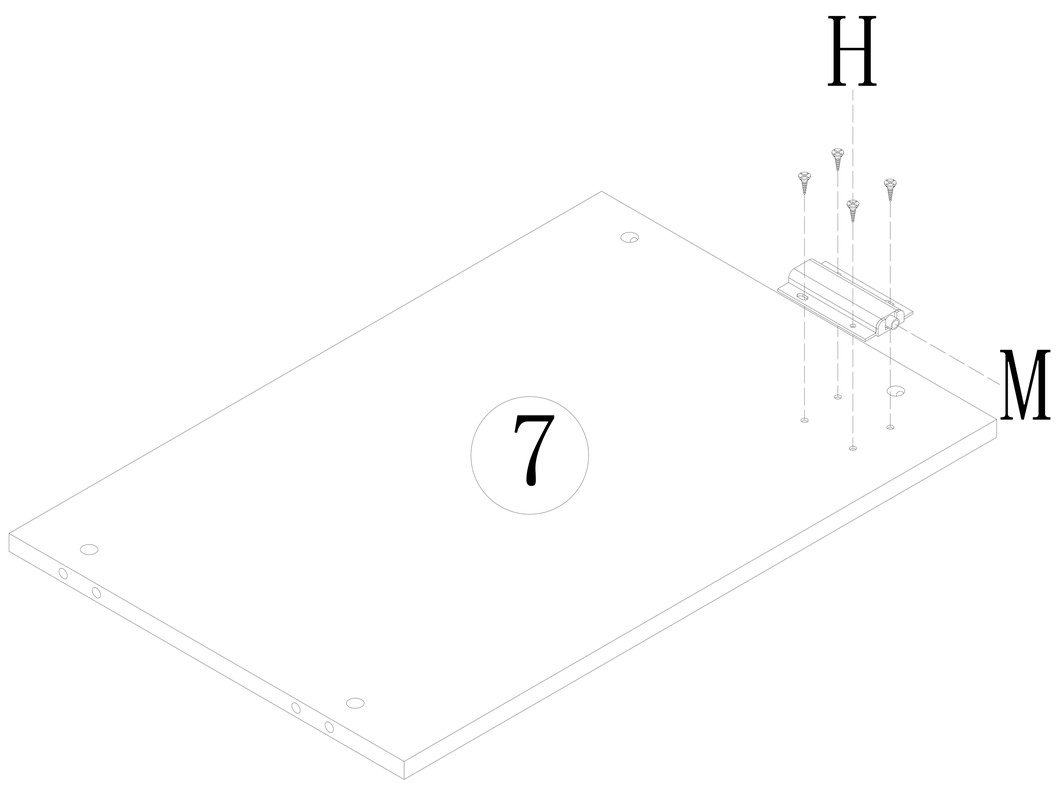

H*24	M*3
	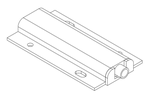
ϕ3.5*14	

9

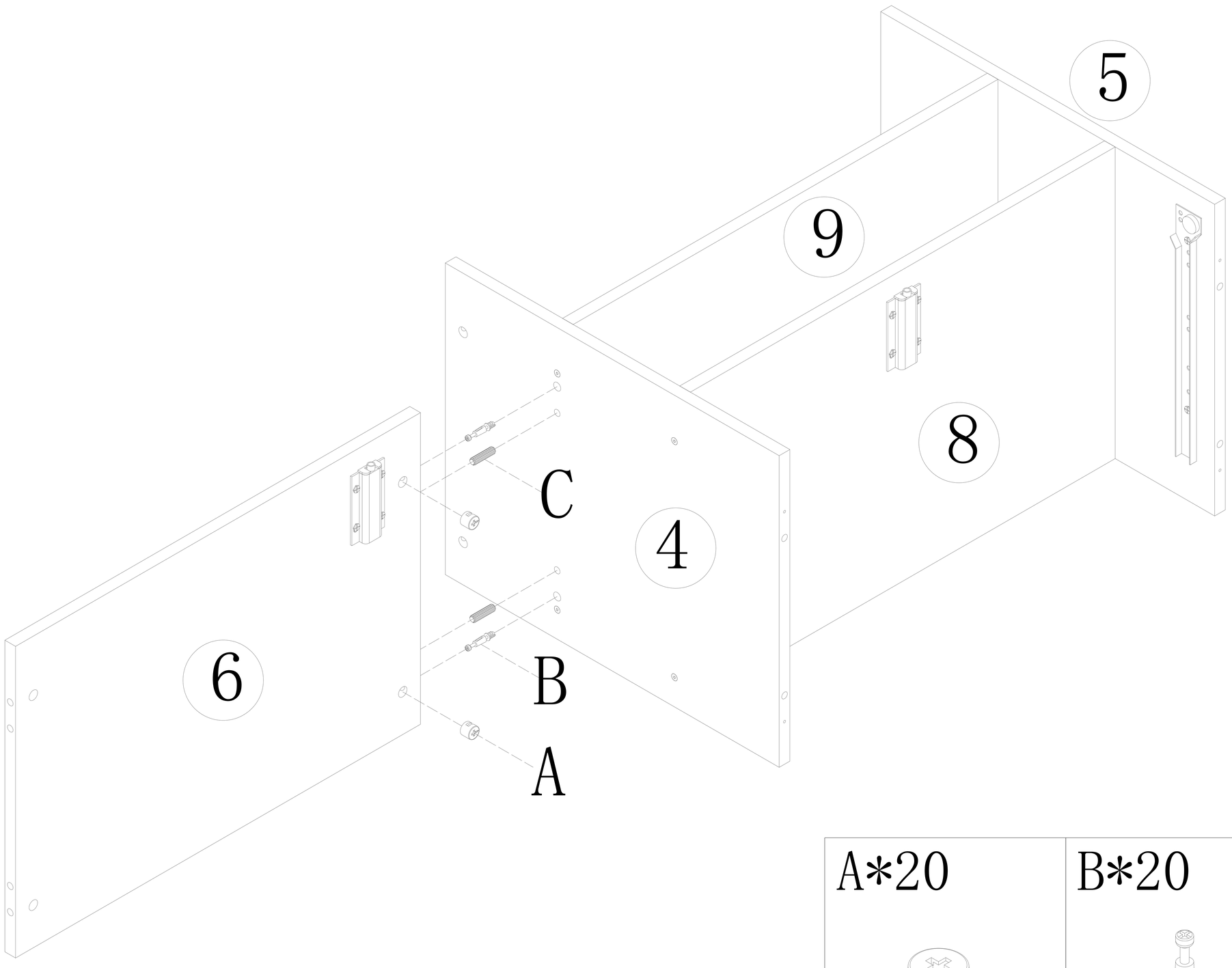

A*20	B*20	C*32
		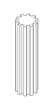 ϕ8*30

10

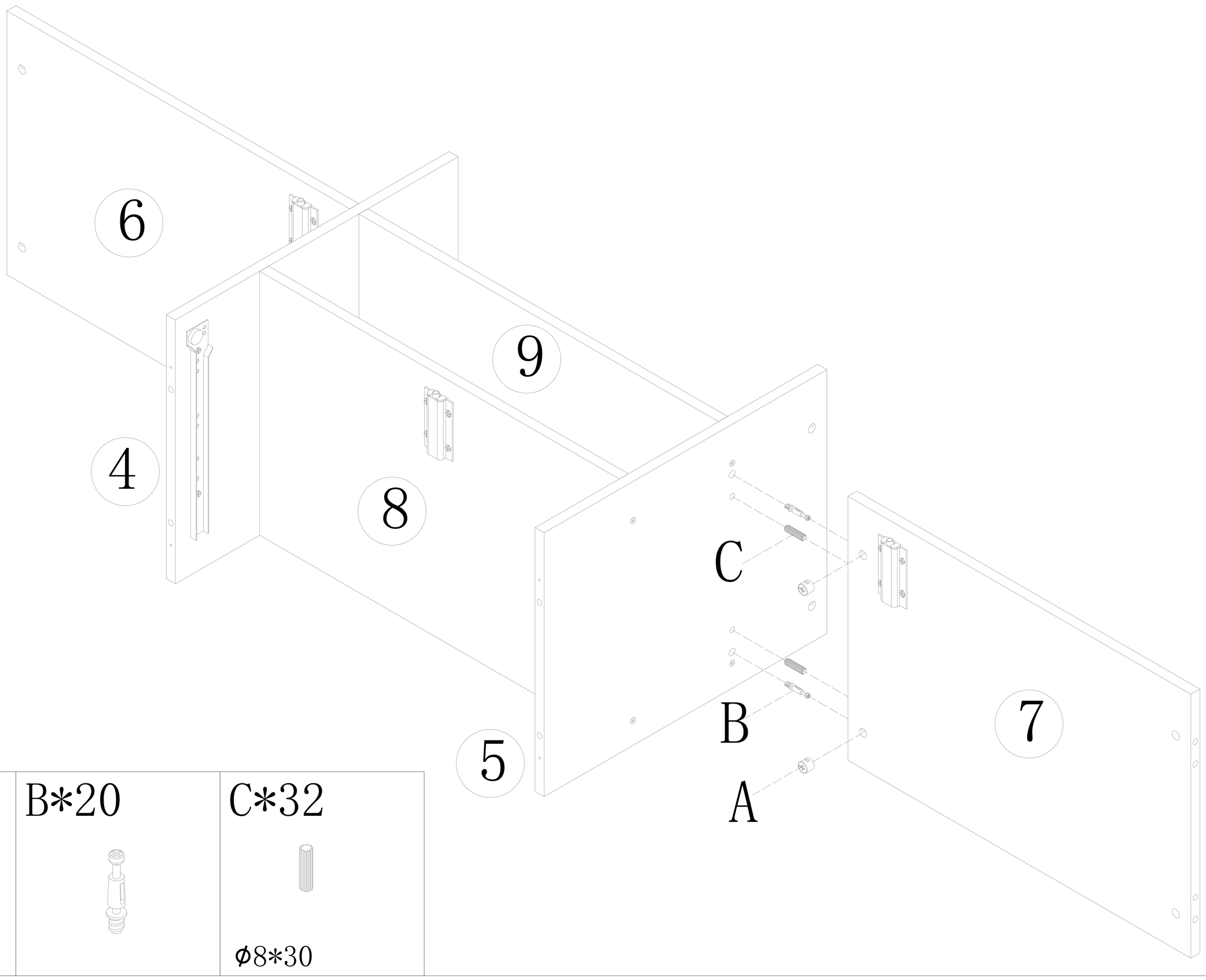

A*20	B*20	C*32
		ϕ8*30

11

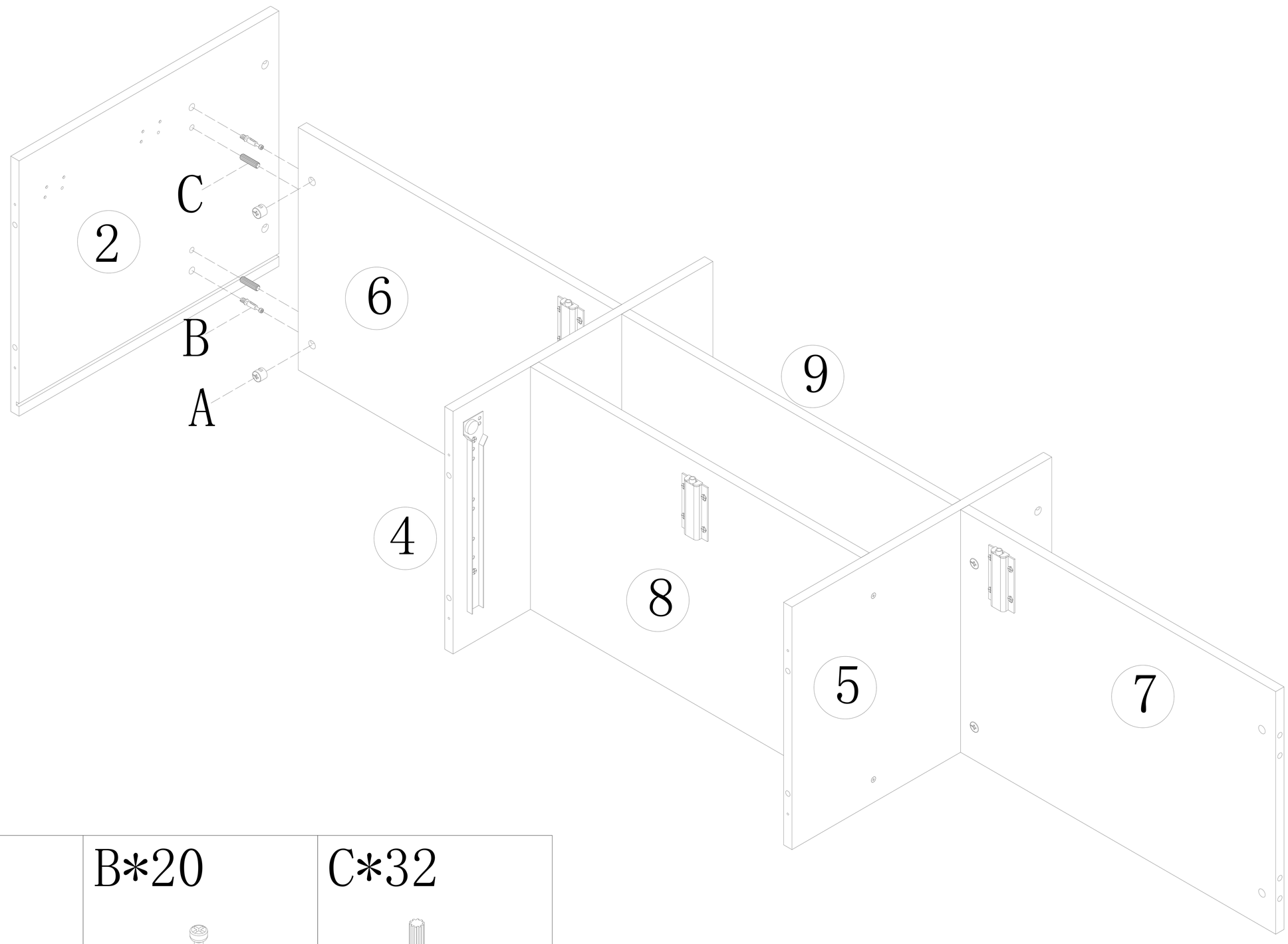

A*20	B*20	C*32
		ϕ8*30

12

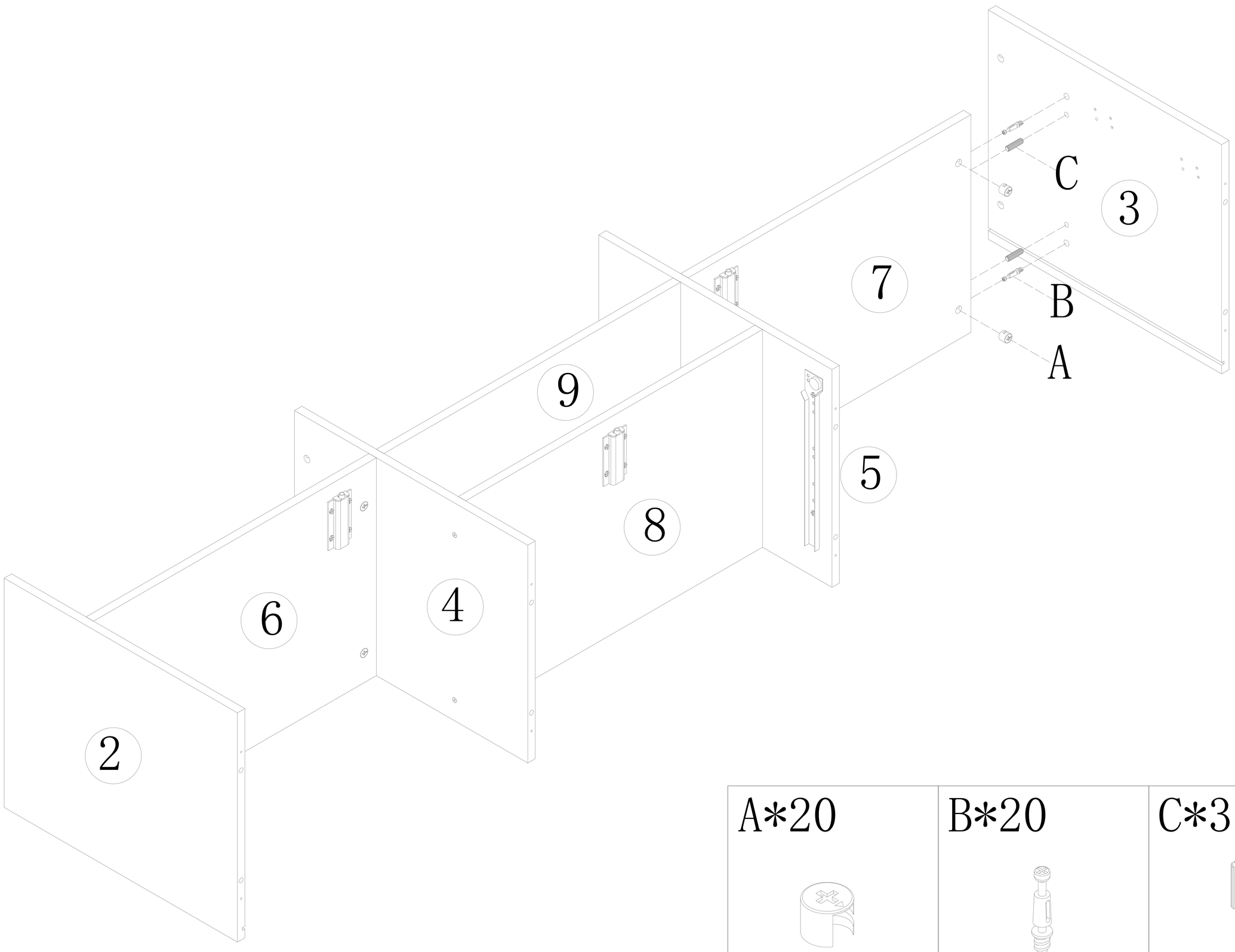

A*20	B*20	C*32
		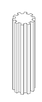 ϕ8*30

13

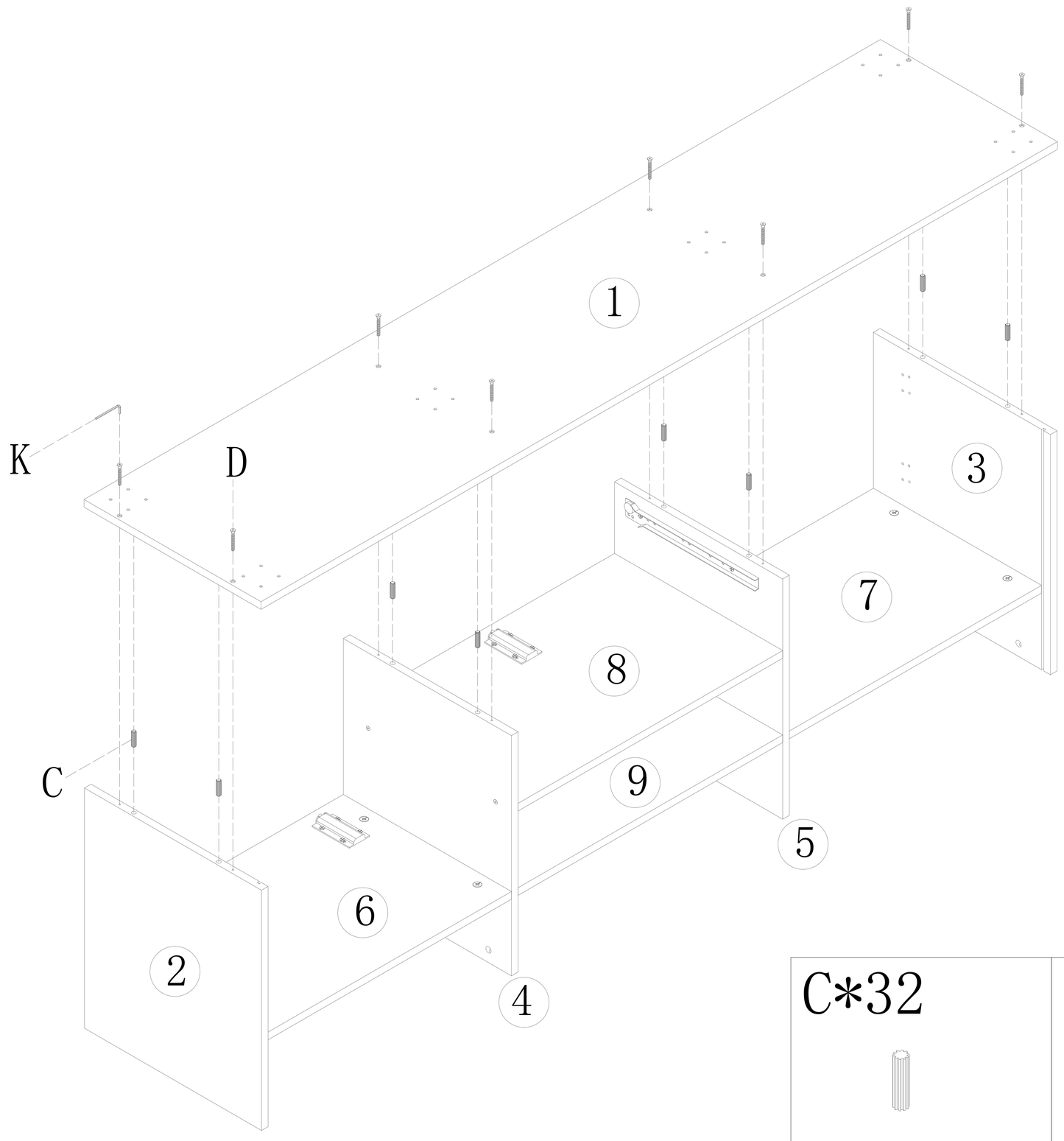

C*32	D*20	K*1
ϕ8*30	ϕ3*40	

14

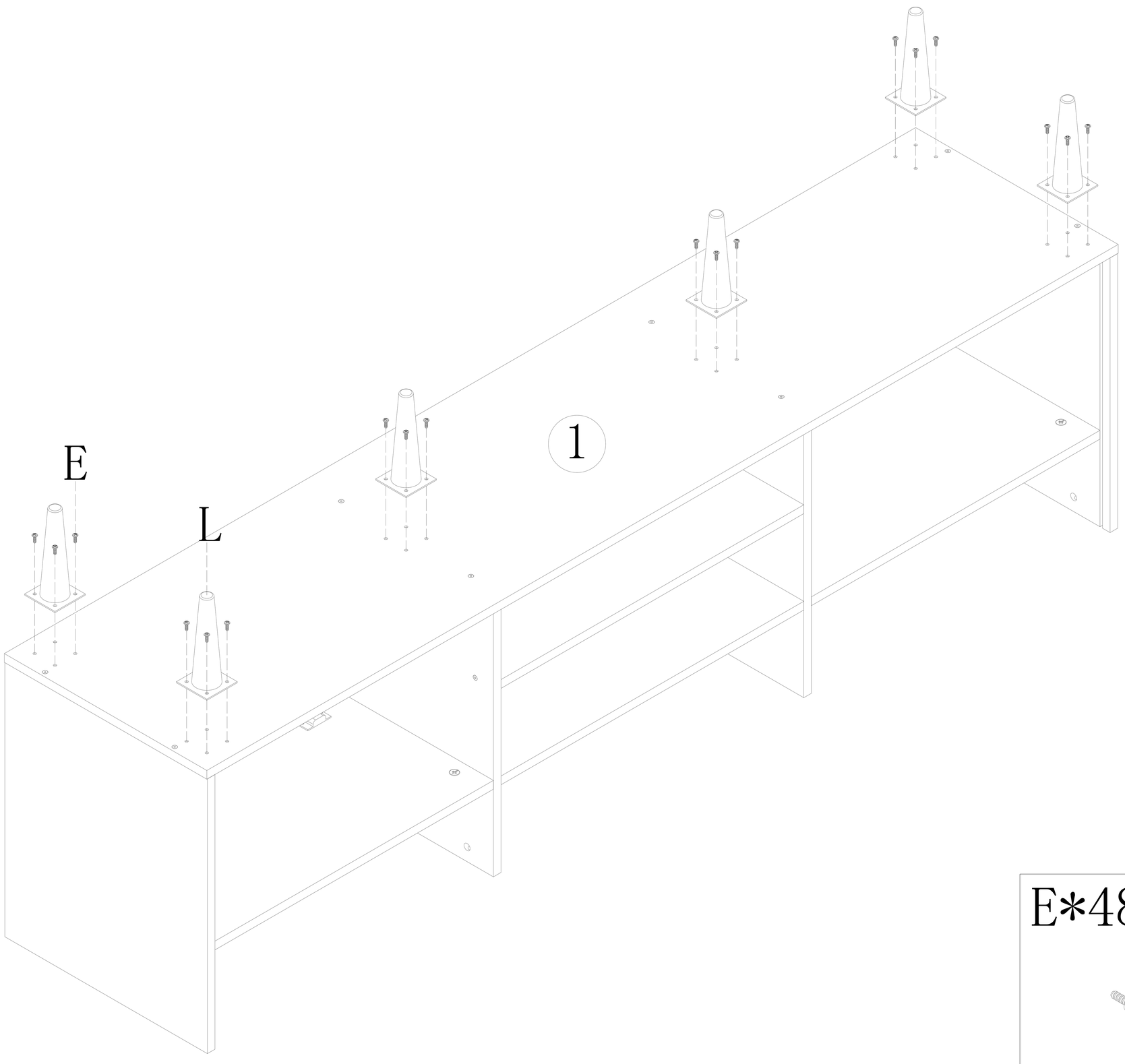

E*48	L*6
	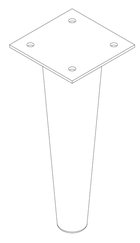
ϕ4*12	

15

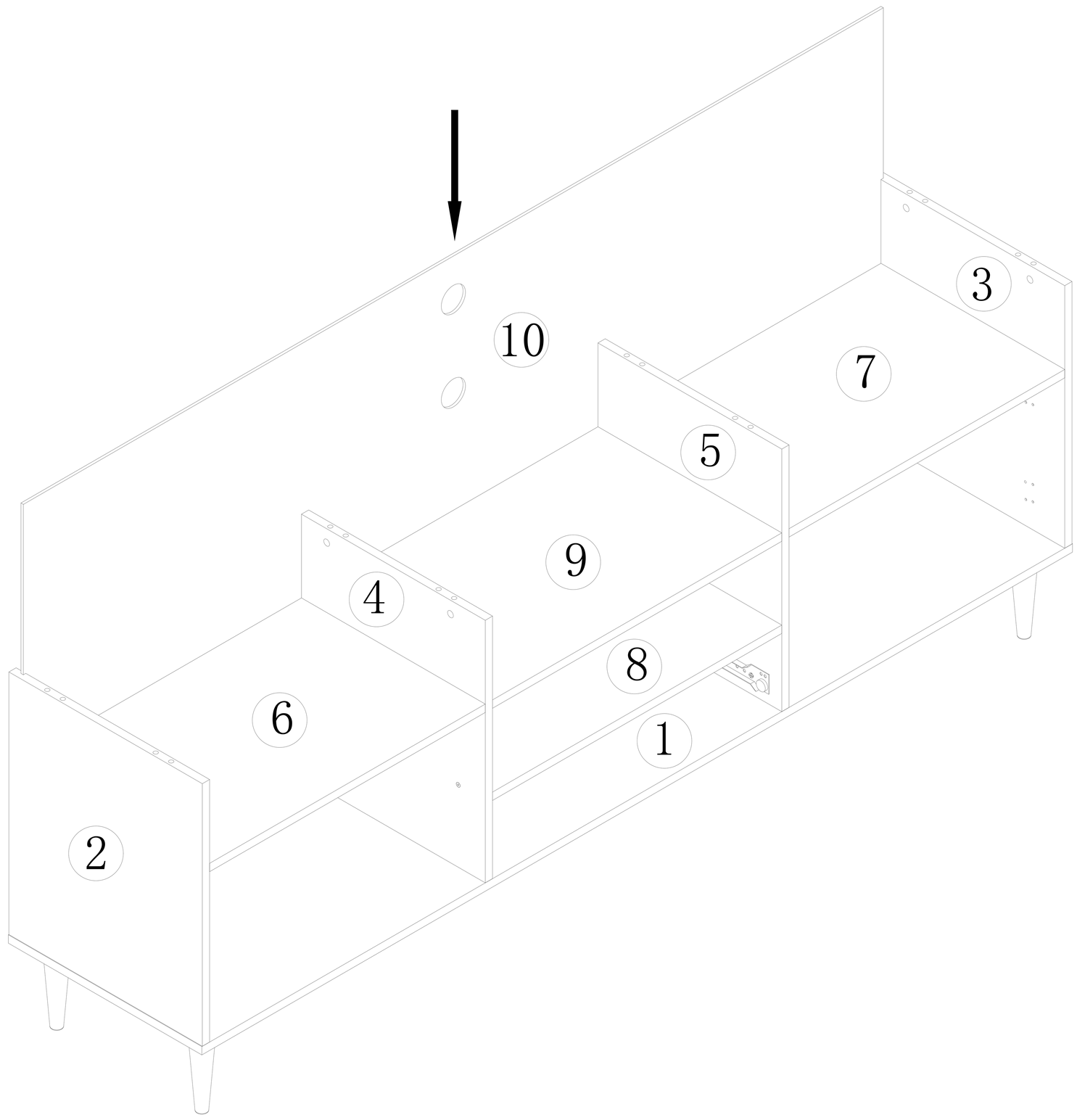

16

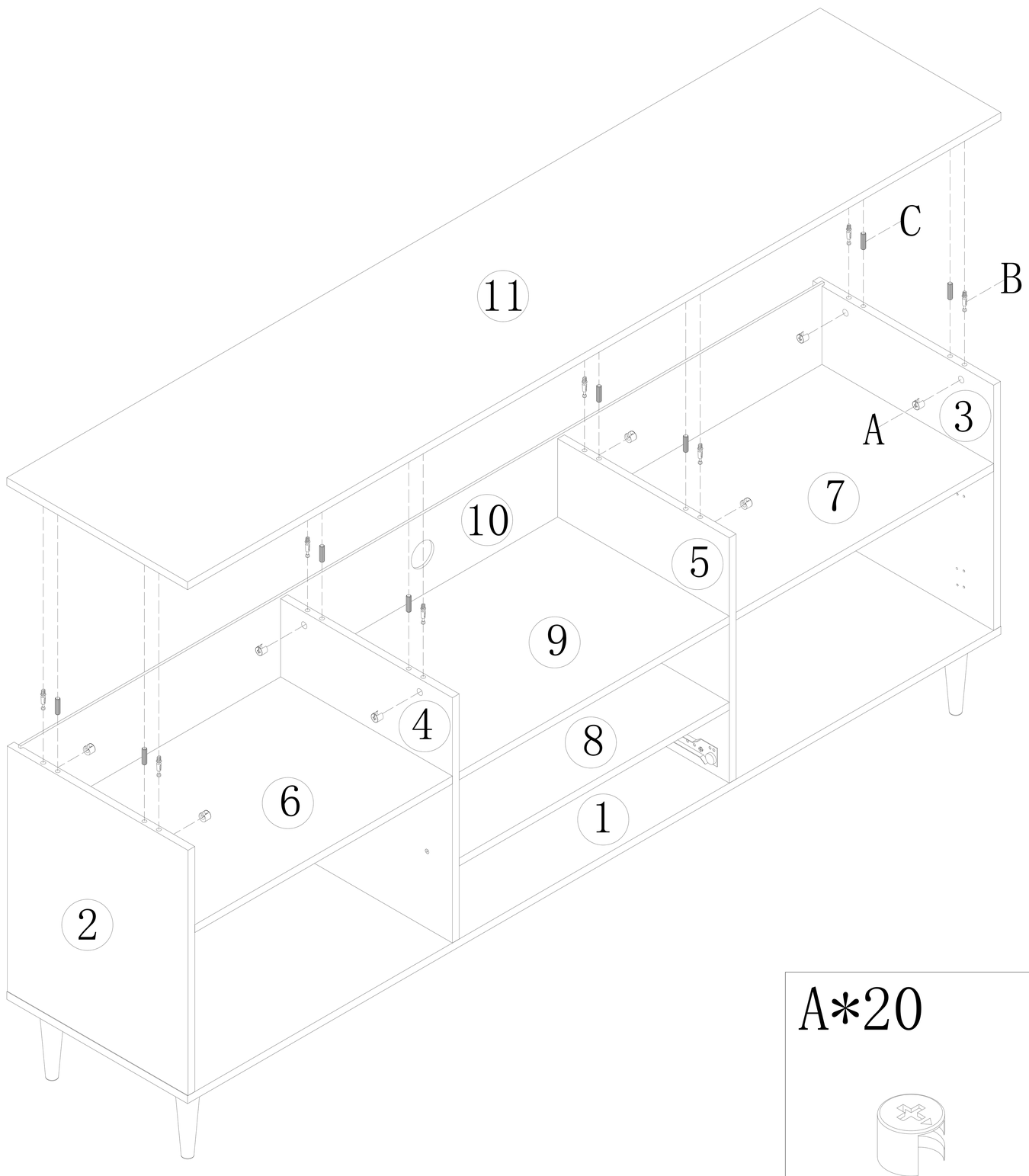

A*20	B*20	C*32
		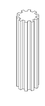 ϕ8*30

17

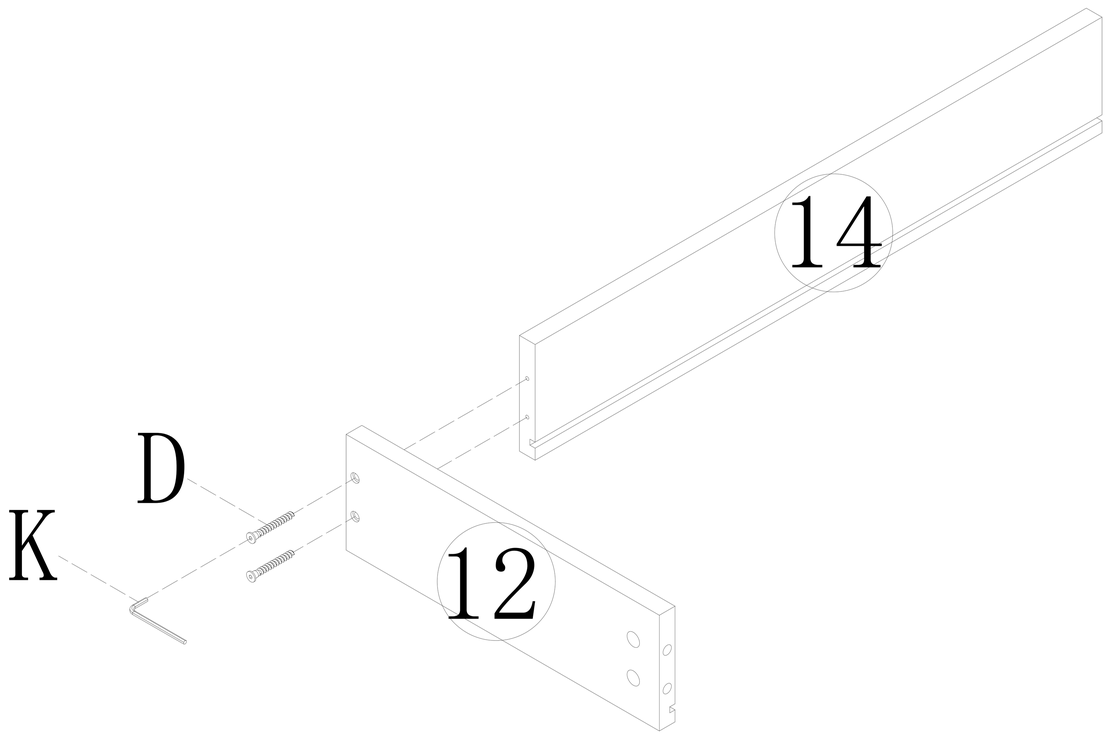

D*20	K*1
ϕ3*40	

18

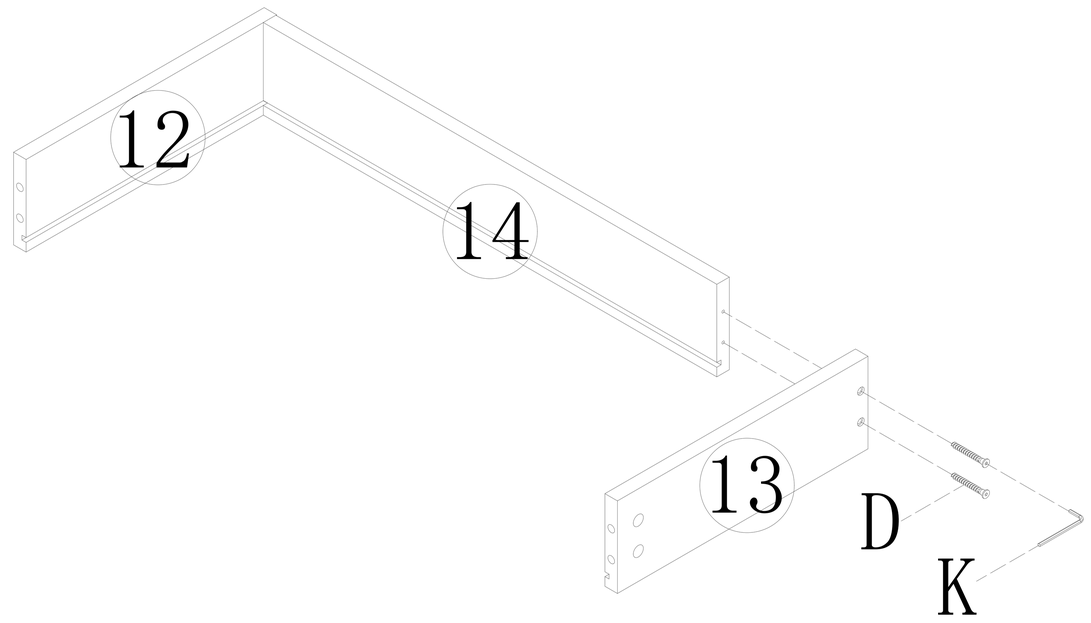

D*20	K*1
ϕ3*40	

19

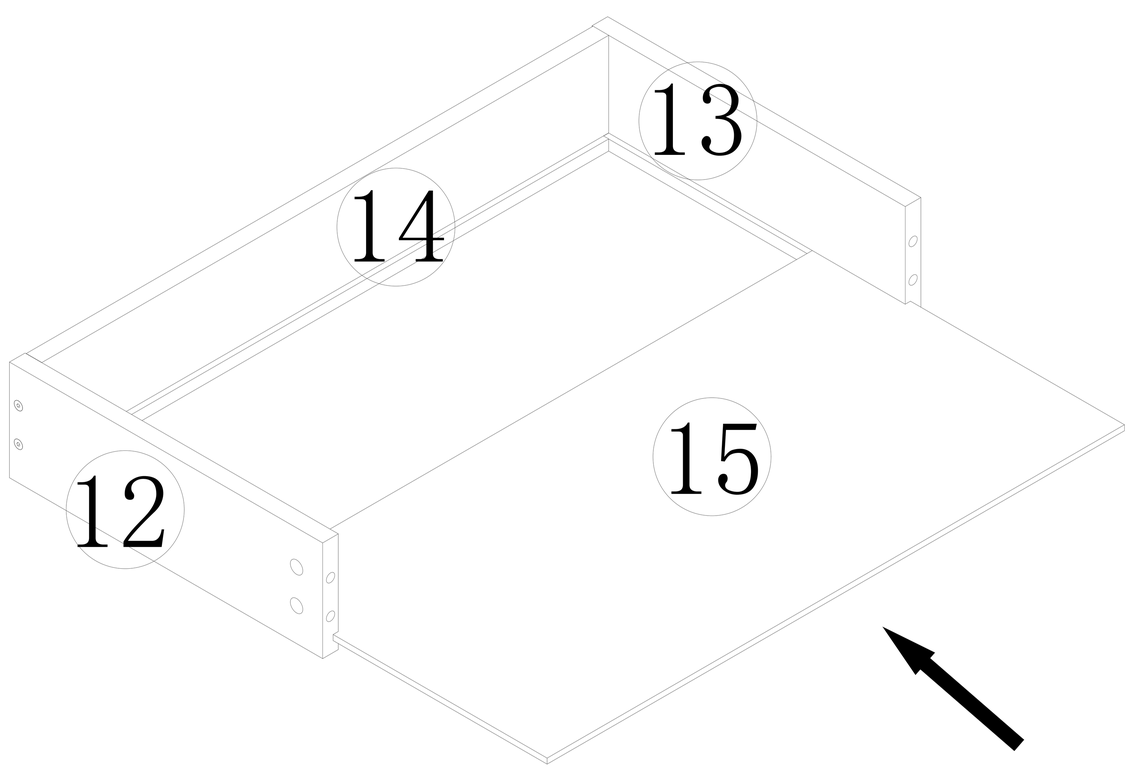

20

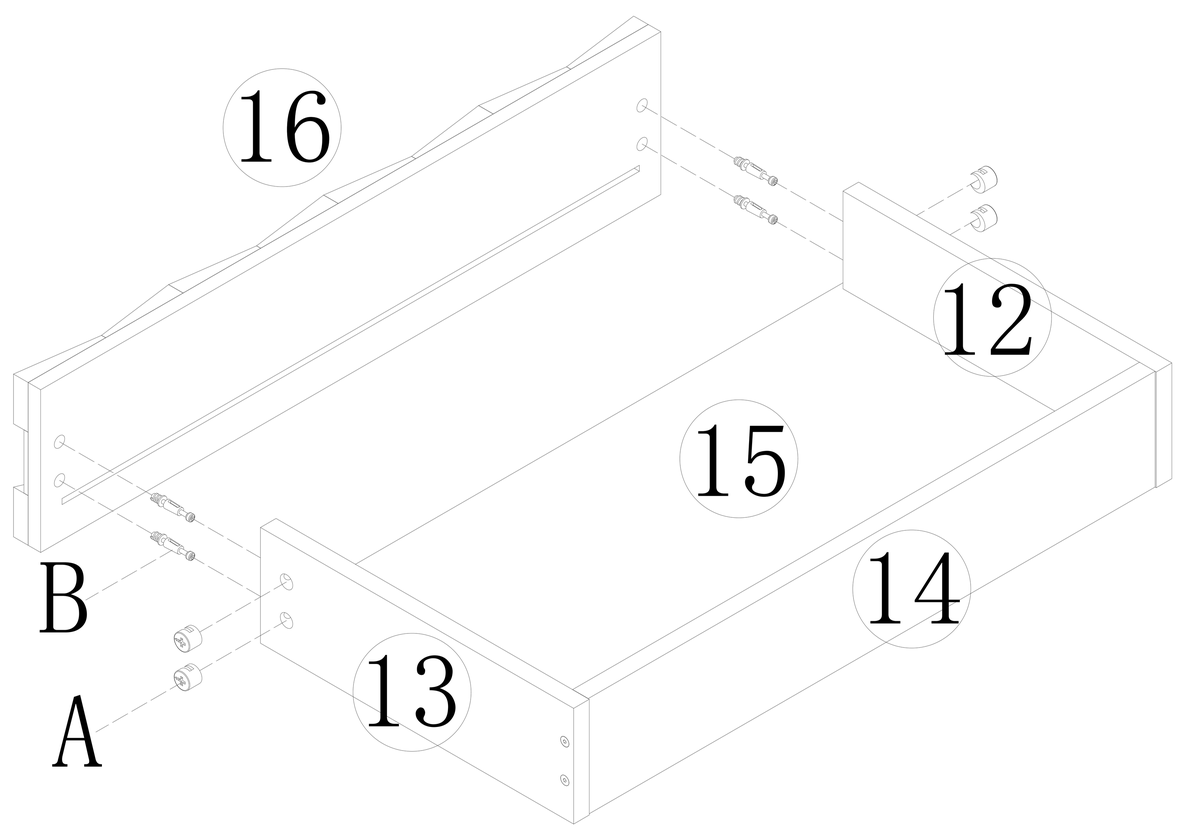

A*20	B*20

21

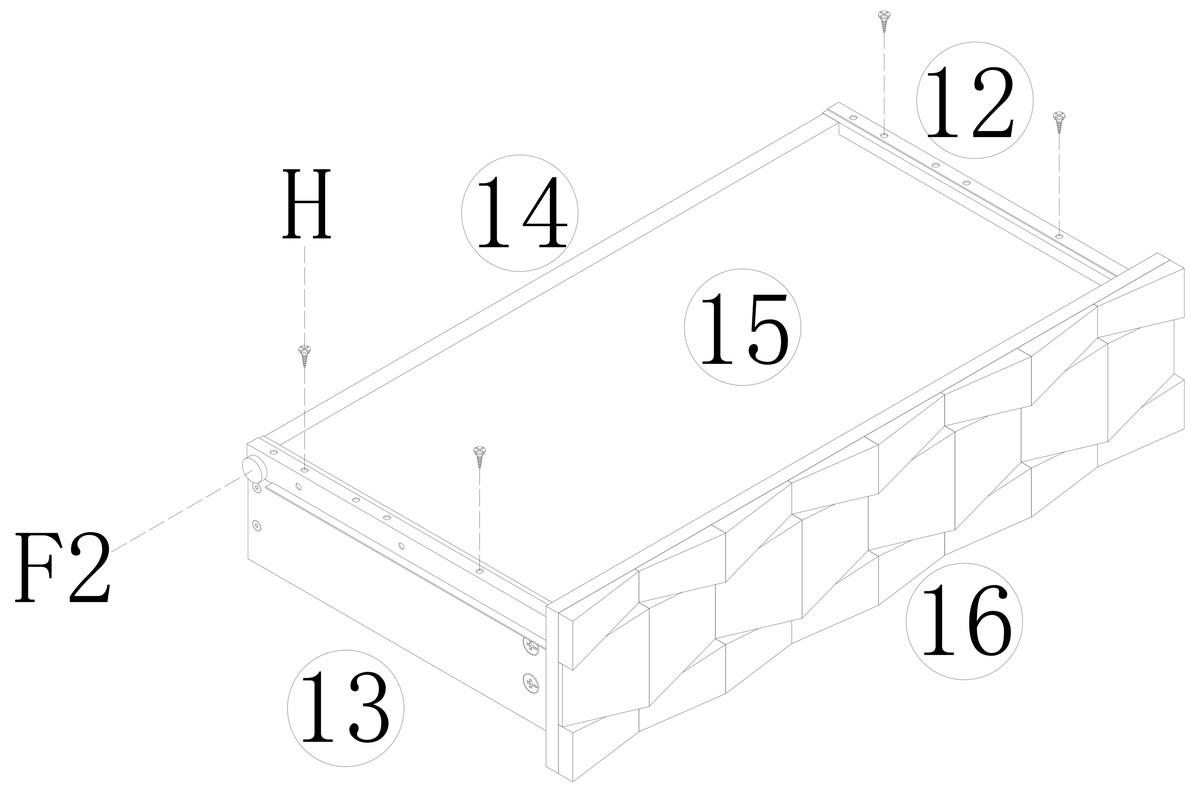

F2*2	H*24
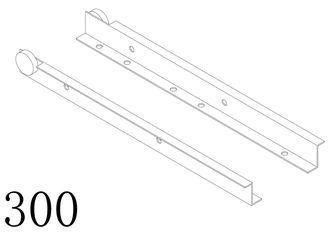 300	ϕ3.5*14

22

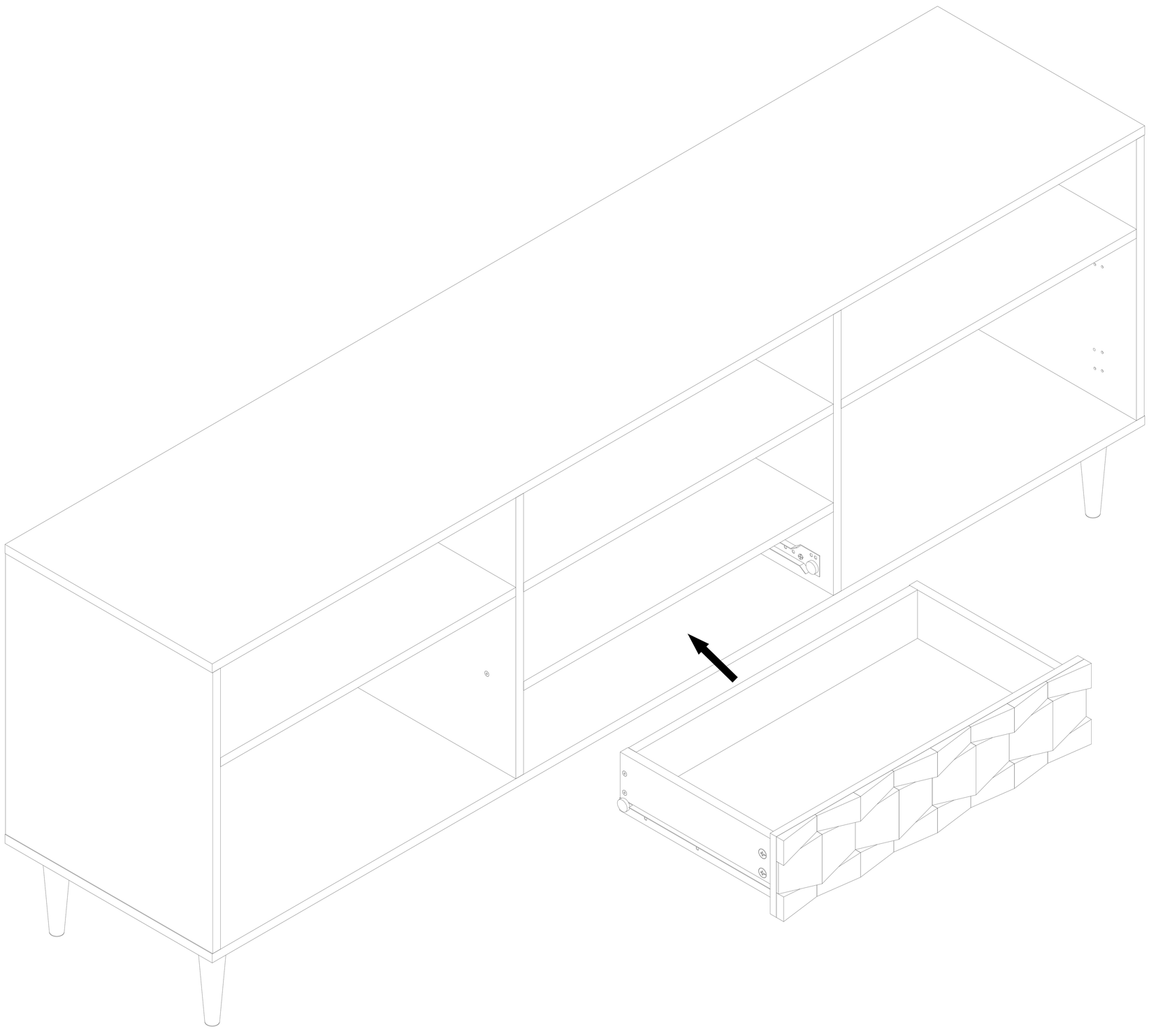

23

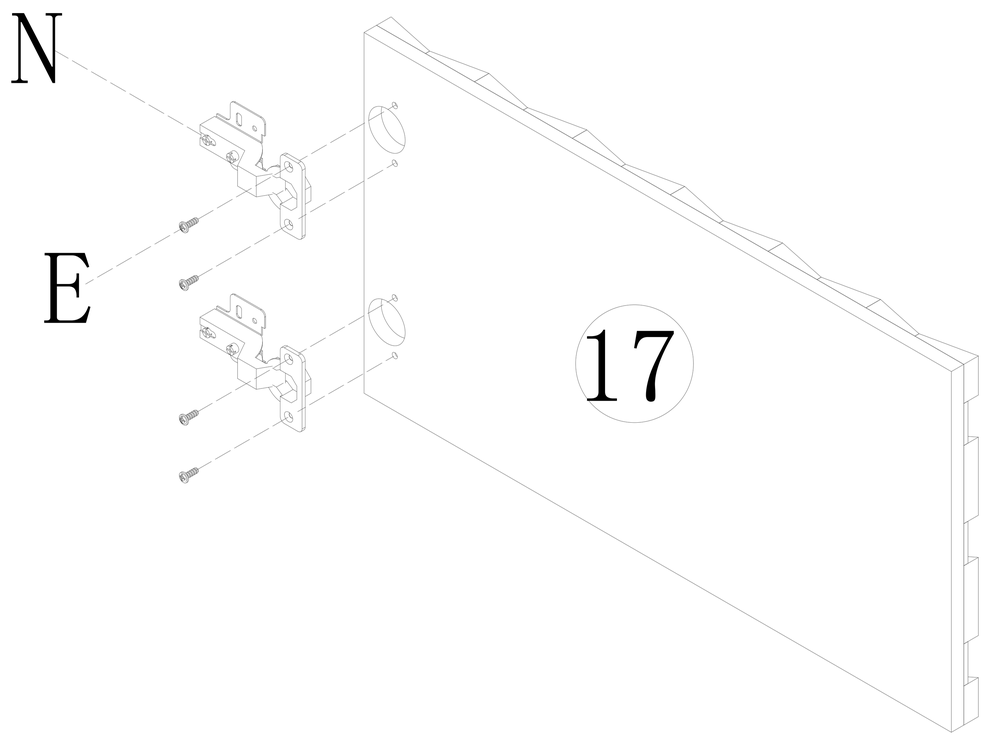

E*48	N*4
ϕ4*12	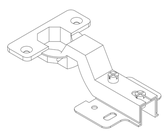

24

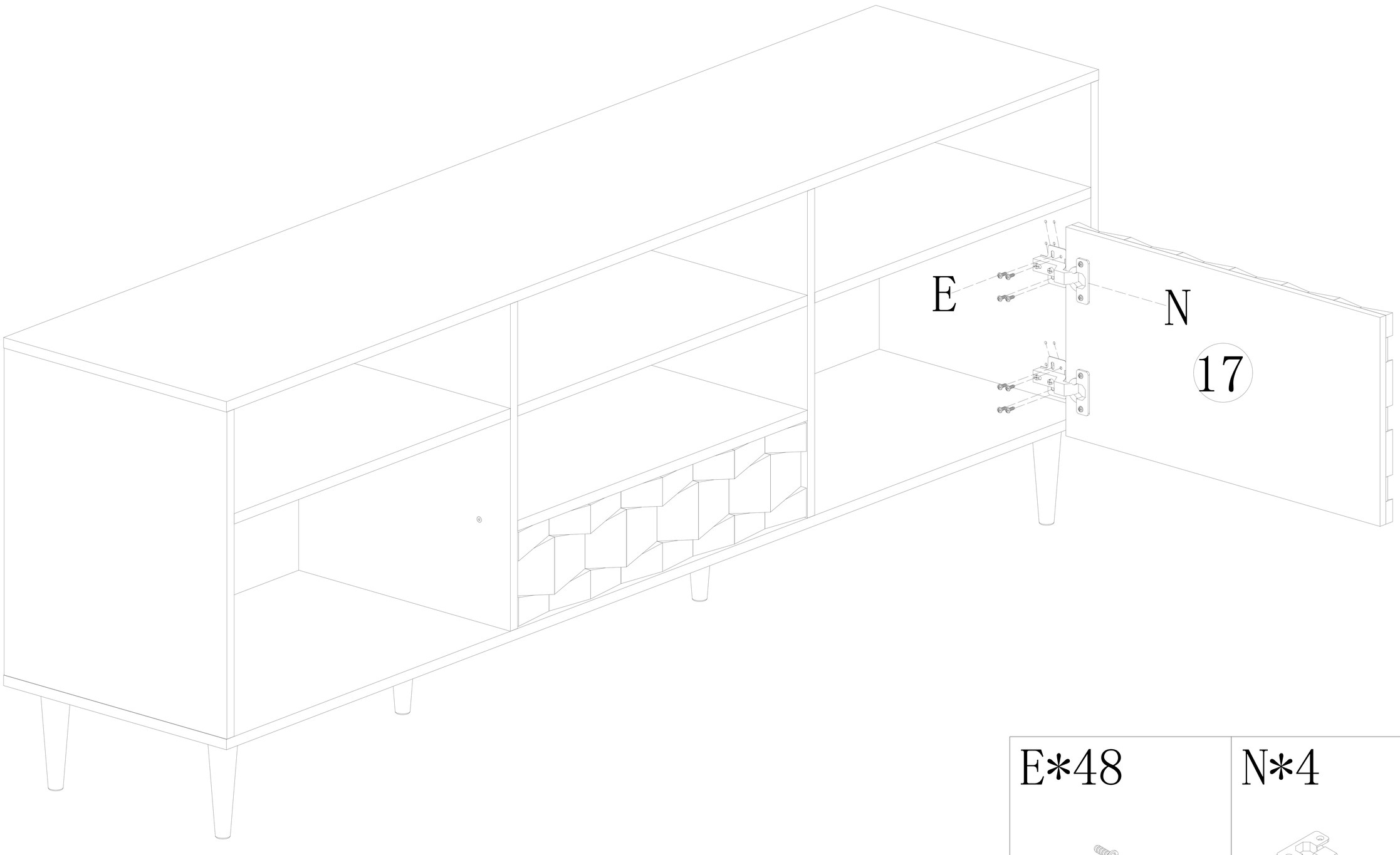

E*48	N*4
ϕ4*12	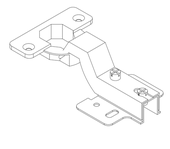

25

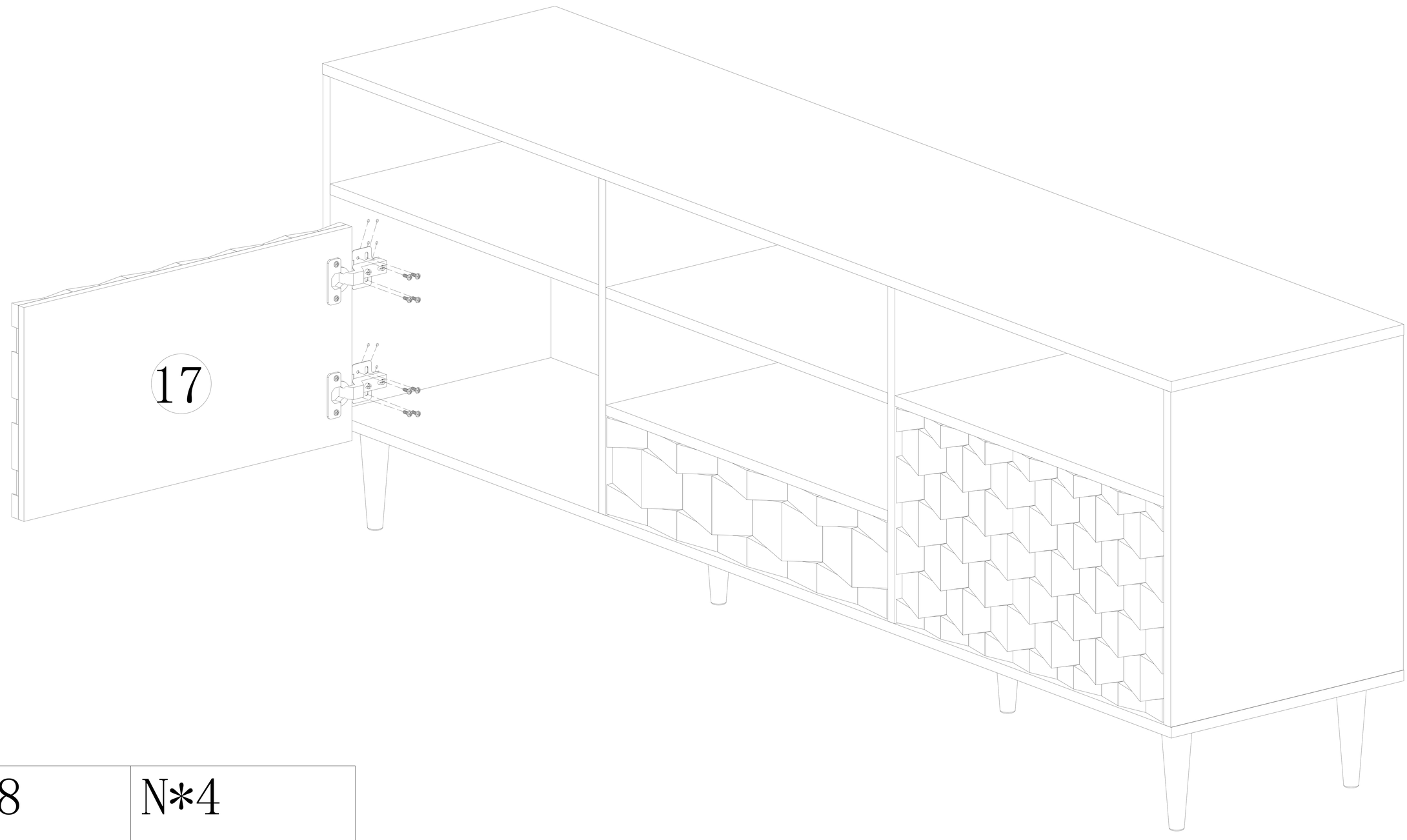

E*48	N*4
ϕ4*12	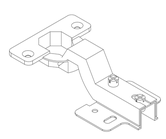
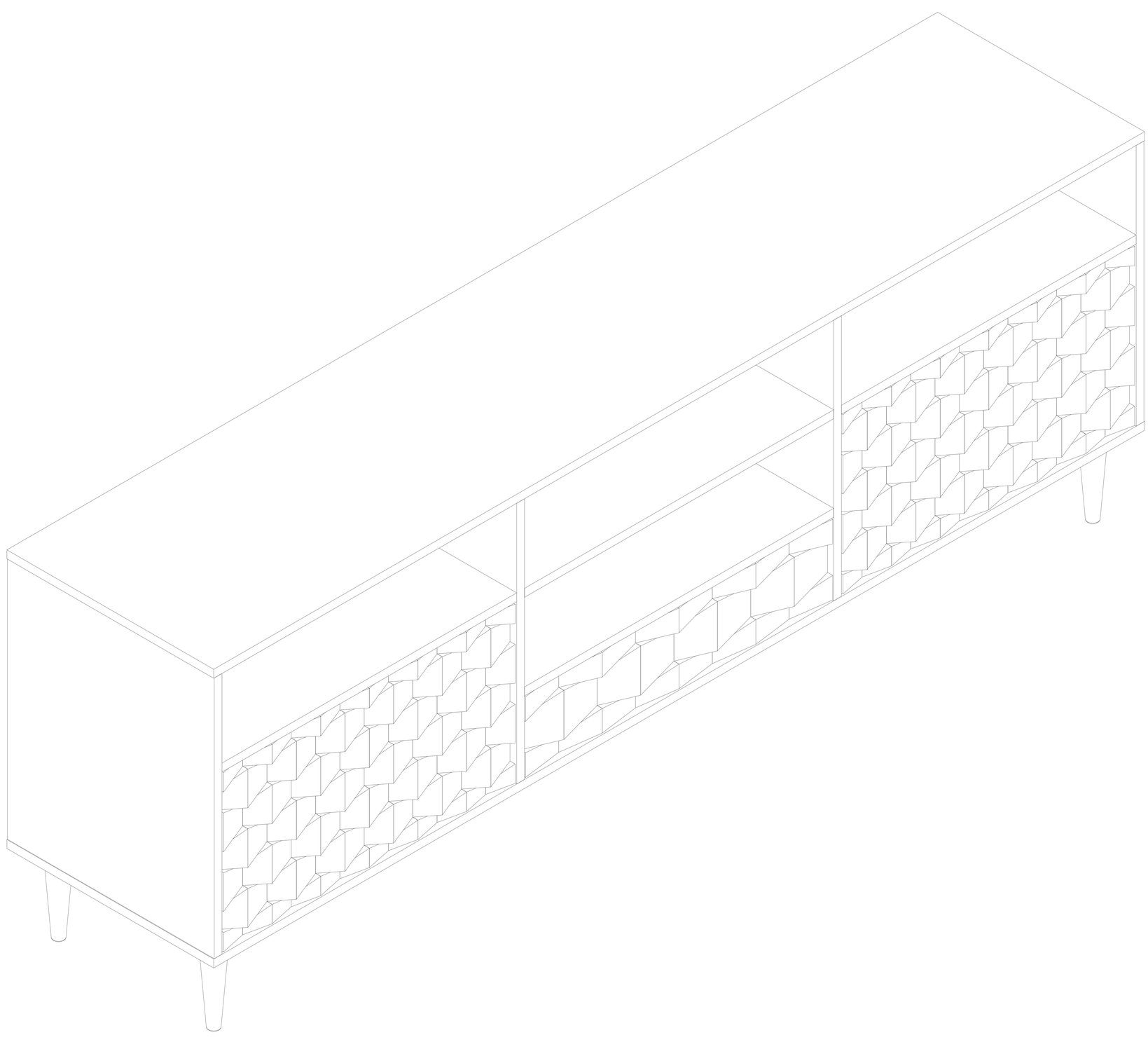
26