VEVOR

Upgrade · The Home Creator Way

Server Rack

Model: SPT-T300-2A, SPT-T300-3A, SPT-T300-4A

VEVOR | Upgrade
The Home Creator Way

Model: SPT-T300-2A, SPT-T300-3A, SPT-T300-4A



This is the original instruction, please read all manual instructions carefully before operating. VEVOR reserves a clear interpretation of our user manual. The appearance of the product shall be subject to the product you received. Please forgive us that we won't inform you again if there are any technology or software updates on our product.

	This manual contains instructions and warnings that must be followed during the installation and operation of the product described in this manual. Failure to comply may invalidate the warranty and cause property damage or personal injury.
	This product contains small items that could be a choking hazard-keep these items away from children.

SPECIFICATION DATA

Name	Server Rack		
Model	SPT-T300-2A	SPT-T300-3A	SPT-T300-4A
Material	Cold Roll Steel		
Color	Black		
Installation Width Standard	19"		
Depth	13.8"		
Mounting Height	2U	3U	4U
Max Weight Capacity	22 kg/50 lbs		
W1(mm)	483	483	483
W2(mm)	442	442	442
D(mm)	352	352	352
H(mm)	90	135	180
Available Internal Space of Drawer (Width*Depth*Height)	413*338*83mm	413*338*130mm	410*342*176mm
Product Weight	5.00kg	6.10kg	7.00kg
Accessories	6 x M6 Cage Nuts 6 x M6*12 Cross Head Screws 1 x Instruction Manual		

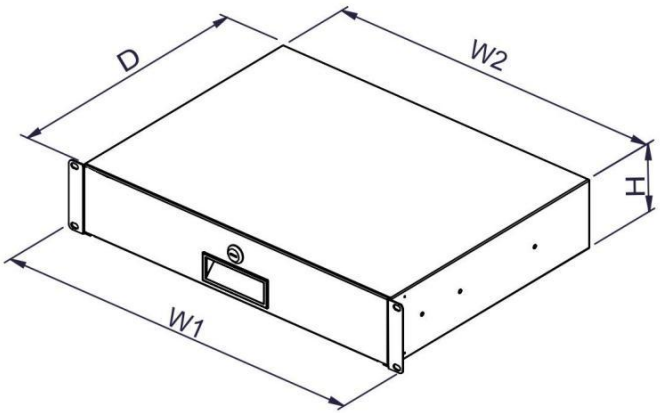

INSTALLATION

1. Locate a suitable location in the rack/cabinet to mount the drawer.

The drawer itself requires 2U(for SPT-T300-2A) and 3U(for SPT-T300-3A) and 4U(for SPT-T300-4A) of space within the rack/cabinet.

2. If the rack uses square mounting holes, install the included cage nuts into the square mounting holes on the front posts of the rack.
3. Place the drawer into the rack and align the mounting points on the front of brackets of the drawer with the mounting points on the rack(for example, the cage nuts, if used).
4. Use the provided cabinet screws to secure the drawer to the rack. If not using the included cage nuts or M6 threaded rack posts, the appropriate mounting hardware for the rack should be used.

Make sure that the screws are properly tightened and the drawer has no movement before attempting to place anything into the drawer. Be sure to observe the maximum weight capacity of the drawer.



VEVOR

Upgrade · The Home Creator Way

Baie serveur

Modèles : SPT-T300-2A, SPT-T300-3A, SPT-T300-4A

VEVOR | Upgrade
The Home Creator Way

Modèles : SPT-T300-2A , SPT-T300-3A , SPT-T300-4A



Il s'agit de l'original Instructions , veuillez lire tout manuel instructions soigneusement avant utilisation. VEVOR se réserve le droit d'interpréter son manuel d'utilisation. L'apparence du produit doit être soumis à la
produit vous reçu. Veuillez pardonner nous que nous ne le ferons pas Je vous informe à nouveau s'il y a des mises à jour technologiques ou logicielles sur notre produit.

	Ce manuel contient des instructions et des avertissements qui doit doivent être respectées lors de l'installation et du fonctionnement de produit décrit dans ce manuel. Le non-respect de ces conditions peut invalider la garantie et causer des dommages matériels ou personnel blessure.

	Ce produit contient de petites des éléments qui pourraient être un Risque d'étouffement - tenir ces objets hors de portée des enfants. enfants.

DONNÉES DE SPÉCIFICATION

Nom	Baie serveur		
Modèle	SPT-T300-2A	SPT-T300-3A	SPT-T300-4A
Matériel	Acier laminé à froid		
Couleur	Noir		
Largeur d'installation standard	19"		
Profondeur	13,8"		
Hauteur de montage	2U	3U	4U
Capacité de charge maximale	22 kg/50 lbs		
W1 (mm)	483	483	483
W2 (mm)	442	442	442
D(mm)	352	352	352
Hmm)	90	135	180
Espace intérieur disponible du tiroir (largeur*profondeur*hauteur)	413*338*83 mm	413*338*130 mm	410*342*176 mm
Poids du produit	5,00 kg	6,10 kg	7,00 kg
Accessoires	6 écrous cage M6, 6 vis à tête cruciforme M6*12, 1 manuel d'instructions		

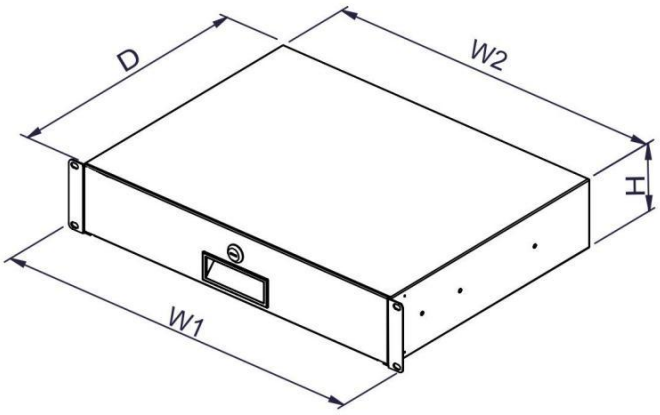

INSTALLATION

1. Trouvez un endroit approprié emplacement dans le rack/armoire à monter le tiroir.

Le tiroir lui-même nécessite 2U (pour SPT-T300-2A) et 3U (pour SPT-T300-3A) et 4U (pour SPT-T300-4A) d'espace dans le rack/armoire.

2. Si le rack utilise un montage carré trous , installez le compris cage noix dans les trous de montage carrés sur le devant messages de la étagère.

3. Placez le tiroir dans le support et aligner le montage points sur la face avant des supports du tiroir avec les points de fixation sur le rack (pour

par exemple , le cage noix , si utilisé).

4. Utilisez les vis et supports de fixation fournis pour fixer le tiroir au étagère. Si pas en utilisant la cage incluse écrous ou filetage M6 étagère les messages appropriés montage le matériel pour le rack doit être utilisé d.

Faire bien sûr que le vis sont correctement resserré et le tiroir a Non mouvement avant tentative à lieu rien dans le tiroir. Être bien sûr observer la capacité de charge maximale du tiroir.



VEVOR

Upgrade · The Home Creator Way

Serverschrank

Modell: SPT-T300-2A, SPT-T300-3A, SPT-T300-4A

VEVOR | Upgrade
The Home Creator Way

Modell: SPT-T300-2A , SPT-T300-3A , SPT-T300-4A



Dies ist das Original. Anleitung , bitte lesen Sie alles durch. Handbuch Anweisungen
sorgfältig Vor der Inbetriebnahme. VEVOR behält sich die eindeutige Auslegung unserer Bedienungsanleitung vor. Das Erscheinungsbild des Produkts soll unterliegen der
Produkt Sie erhalten. Bitte verzeihen Sie. uns, dass wir nicht Ich werde Sie erneut informieren falls es irgendwelche Technologie- oder Software - Updates gibt unser Produkt.

	Dieses Handbuch enthält Anweisungen und Warnungen, muss während der Installation und des Betriebs des Produkt beschrieben in diesem Handbuch. Die Nichteinhaltung kann die Garantie ungültig machen und Sachschäden verursachen oder persönlich Verletzung.

	Dieses Produkt enthält kleine Mengen Gegenstände, die Sei A Erstickungsgefahr – diese Artikel von Kindern fernhalten Kinder.

SPEZIFIKATIONSDATEN

Name	Serverschrank		
Modell	SPT-T300-2A	SPT-T300-3A	SPT-T300-4A
Material	Kaltgewalzter Stahl		
Farbe	Schwarz		
Standard-Einbaubreite	19"		
Tiefe	13,8"		
Montagehöhe	2U	3U	4U
Maximale Gewichtskapazität	22 kg/50 Pfund		
W1 (mm)	483	483	483
W2(mm)	442	442	442
D (mm)	352	352	352
Hmm)	90	135	180
Verfügbarer Innenraum der Schublade (Breite*Tiefe*Höhe)	413*338*83 mm	413*338*130 mm	410*342*176mm
Produktgewicht	5,00 kg	6,10 kg	7,00 kg
Zubehör	6 x M6 Käfigmuttern, 6 x M6*12 Kreuzschlitzschrauben, 1 x Bedienungsanleitung		

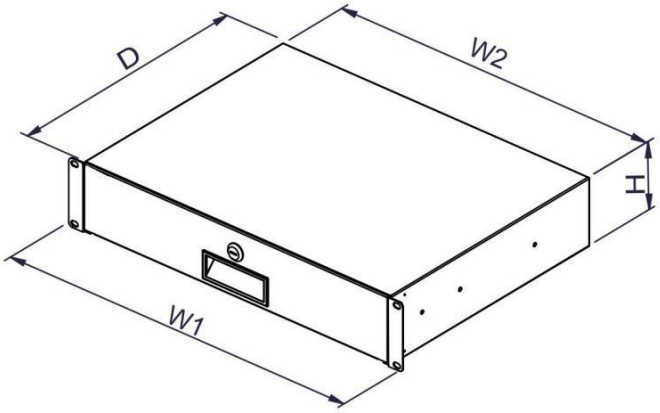

INSTALLATION

1. Finden Sie einen geeigneten Position im Rack/Schrank zu montieren Die Schublade.

Die Schublade selbst benötigt 2 HE (für SPT-T300-2A) und 3 HE (für SPT-T300-3A) und 4U (für SPT-T300-4A) Platz im Rack/Schrank.

2. Wenn das Gestell eine quadratische Befestigung verwendet. Löcher , installieren Sie die enthalten Käfig Nüsse in die quadratischen Befestigungslöcher auf die Vorderseite Beiträge der Gestell.

3. Setzen Sie die Schublade in das Gestell ein und ausrichten Die Bergung Punkte An die Vorderseite der Schubladenhalterungen mit den Befestigungspunkten auf Die Rack (für Beispiel , das Käfig Nüsse , wenn gebraucht).

4. Verwenden Sie die mitgelieferten Kabinenschrauben , um die Schublade zum Gestell. Wenn nicht unter Verwendung des mitgelieferten Käfigs Muttern oder M6-Gewinde Gestell Beiträge , die entsprechenden Montage Die Hardware für das Gestell sollte be use d.

Machen Sicher Das Die Schrauben Sind richtig festgezogen Und Die Schublade hat NEIN Bewegung vor Versuch Zu Ort irgendetwas hinein Die Schublade. Sei Sicher um die maximale Tragfähigkeit der Schublade zu beachten.



VEVOR

Upgrade · The Home Creator Way

Rack per server

Modello: SPT-T300-2A, SPT-T300-3A, SPT-T300-4A

VEVOR | Upgrade
The Home Creator Way

Modello: SPT-T300-2A , SPT-T300-3A , SPT-T300-4A



Questo è l'originale istruzioni , si prega di leggere tutto manuale opportunità
accuratamente prima dell'uso. VEVOR si riserva il diritto di interpretare chiaramente il nostro manuale d'uso. L'aspetto del prodotto deve essere soggetto al
prodotto che ricevuto. Perdonami. noi che non lo faremo informarti di nuovo se ci sono aggiornamenti tecnologici o software su Nostro prodotto.

	Questo manuale contiene istruzioni e avvertenze che dovere essere seguito durante l'installazione e il funzionamento del prodotto descritto in questo manuale. La mancata conformità può invalidare la garanzia e causare danni alla proprietà o personale infortunio.

	Questo prodotto contiene piccole articoli che potrebbero Essere UN pericolo di soffocamento: tenere questi oggetti lontano da bambini.

DATI DI SPECIFICA

Nome	Rack per server		
Modello	SPT-T300-2A	SPT-T300-3A	SPT-T300-4A
Materiale	Acciaio laminato a freddo		
Colore	Nero		
Larghezza di installazione standard	19"		
Profondità	13,8"		
Altezza di montaggio	2U	3U	4U
Capacità massima di carico	22 kg/50 libbre		
W1(mm)	483	483	483
W2(mm)	442	442	442
D(mm)	352	352	352
Hmm)	90	135	180
Spazio interno disponibile del cassetto (larghezza*profondità*altezza)	413*338*83mm	413*338*130 mm	410*342*176 mm
Peso del prodotto	5,00 kg	6,10 kg	7,00 kg
Accessori	6 dadi a gabbia M6, 6 viti a croce M6*12, 1 manuale di istruzioni.		

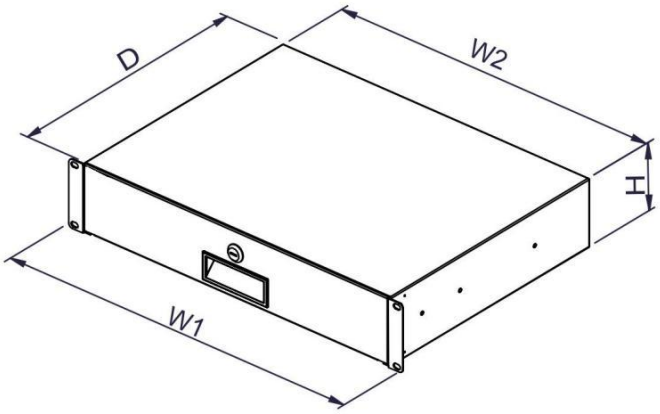

INSTALLAZIONE

1. Individuare un luogo adatto posizione nel rack/armadio a montare IL cassetto.

Il cassetto stesso richiede 2U (per SPT-T300-2A) e 3U (per SPT-T300-3A) e 4U (per SPT-T300-4A) di spazio all'interno del rack/armadio.

2. Se il rack utilizza un montaggio quadrato fori , installare il incluso gabbia noci nei fori di montaggio quadrati su il fronte post Del scaffale.

3. Posizionare il cassetto nel supporto e allineare IL montaggio punti SU la parte anteriore delle staffe del cassetto con i punti di montaggio su IL rack(per

esempio , il gabbia noci , se usato).

4. Utilizzare le viti fornite per fissare il cassetto per il scaffale. Se non utilizzando la gabbia inclusa dadi o filettatura M6 rack post , l'appropriato montaggio l'hardware per il rack dovrebbe essere usato d.

Fare Sicuro Quello IL viti Sono correttamente stretto E IL cassetto ha NO movimento Prima tentando A posto nulla in IL cassetto. Essere Sicuro per verificare la capacità di carico massima del cassetto.



VEVOR

Upgrade · The Home Creator Way

Rack de servidores

Modelo: SPT-T300-2A, SPT-T300-3A, SPT-T300-4A

VEVOR | Upgrade
The Home Creator Way

Modelo: SPT-T300-2A , SPT-T300-3A , SPT-T300-4A



Este es el original Instrucciones , por favor lea todo manual instrucciones con cuidado antes de operar. VEVOR se reserva el derecho a una interpretación clara de nuestro manual de usuario. La apariencia del producto deberá estar sujeto a la
producto que usted recibió. Por favor, perdóname nosotros que no lo haremos informarte de nuevo si hay alguna actualización de tecnología o software en nuestro producto.

	Este manual contiene instrucciones y advertencias que debe deben seguirse durante la instalación y el funcionamiento del producto descrito en este manual. El incumplimiento puede invalidar la garantía y causar daños a la propiedad o personal lesión.

	Este producto contiene pequeñas cantidades artículos que podrían ser a Peligro de asfixia: mantenga estos artículos alejados de niños.

DATOS DE ESPECIFICACIÓN

Nombre	Rack de servidores		
Modelo	SPT-T300-2A	SPT-T300-3A	SPT-T300-4A
Material	Acero laminado en frío		
Color	Negro		
Ancho de instalación estándar	19"		
Profundidad	13,8"		
Altura de montaje	2U	3U	4U
Capacidad de peso máximo	22 kg/50 libras		
W1(mm)	483	483	483
W2(mm)	442	442	442
D(mm)	352	352	352
Mmm)	90	135	180
Espacio interno disponible del cajón (ancho*profundidad*alto)	413*338*83 mm	413*338*130 mm	410*342*176 mm
Peso del producto	5,00 kg	6,10 kg	7,00 kg
Accesorios	6 tuercas de jaula M6, 6 tornillos de cabeza Phillips M6*12, 1 manual de instrucciones.		

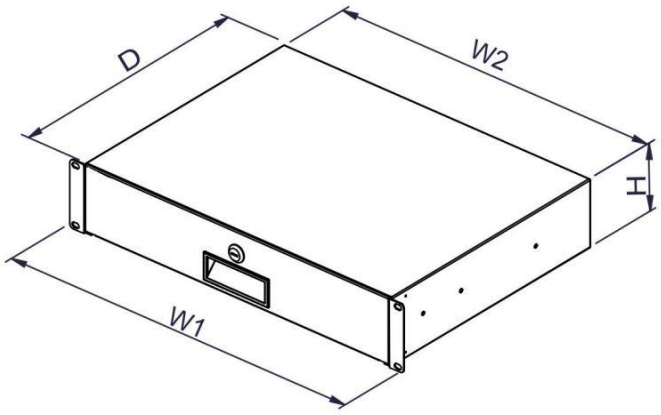

INSTALACIÓN

1. Localice un lugar adecuado ubicación en el rack/gabinete a montar el cajón.

El cajón en sí requiere 2U (para SPT-T300-2A) y 3U (para SPT-T300-3A) y 4U (para SPT-T300-4A) de espacio dentro del rack/gabinete.

2. Si el bastidor utiliza montaje cuadrado agujeros , instalar el incluido jaula nueces en los orificios de montaje cuadrados en el frente publicaciones del estante.

3. Coloque el cajón en el estante y alinear el montando agujas en la parte frontal de los soportes del cajón con los puntos de montaje en el estante (para el ejemplo , el jaula nueces , si usado).

4. Utilice los tornillos de cabina suministrados para asegurar la cajón hacia estante. Si no utilizando la jaula incluida tuercas o rosca M6 estante publicaciones , las apropiadas montaje El hardware para el rack debería ser utilizado d.

Hacer seguro eso el tornillos son adecuadamente ajustado y el cajón tiene No movimiento antes intentando a lugar cualquier cosa en el cajón. Ser seguro para observar la capacidad de peso máxima del cajón.



VEVOR

Upgrade · The Home Creator Way

Stojak serwerowy

Modele: SPT-T300-2A, SPT-T300-3A, SPT-T300-4A

VEVOR | Upgrade
The Home Creator Way

Model: SPT-T300-2A , SPT-T300-3A , SPT-T300-4A



To jest oryginał instrukcja , proszę przeczytać całość podręcznik instrukcje
ostrożnie przed użyciem. VEVOR zastrzega sobie prawo do jednoznacznej interpretacji naszej instrukcji obsługi. Wygląd produktu powinien podlegać
produkt, który otrzymane. Proszę wybaczyć nas, że nie będziemy poinformuję cię ponownie czy są jakieś aktualizacje technologii lub oprogramowania nasz produkt.

	Niniejsza instrukcja zawiera instrukcje i ostrzeżenia, które: musieć należy przestrzegać podczas instalacji i obsługi produkt opisany w tym podręczniku. Niedostosowanie się może unieważnić gwarancję i spowodować uszkodzenie mienia lub osobisty obrażenia.

	Ten produkt zawiera małe przedmioty, które mogłyby Być A niebezpieczeństwo zadławienia – trzymaj te przedmioty z dala od dzieci.

DANE SPECYFIKACYJNE

Nazwa	Stojak serwerowy		
Model	SPT-T300-2A	SPT-T300-3A	SPT-T300-4A
Tworzywo	Stal walcowana na zimno		
Kolor	Czarny		
Standardowa szerokość instalacji	19"		
Głębokość	13,8"		
Wysokość montażu	2U	3U	4U
Maksymalna nośność	22 kg/50 funtów		
Szer. 1 (mm)	483	483	483
Szer. 2 (mm)	442	442	442
D(mm)	352	352	352
Hmm)	90	135	180
Dostępna przestrzeń wewnętrzna szuflady (szerokość*głębokość*wysokość)	413*338*83mm	413*338*130 mm	410*342*176mm
Waga produktu	5,00 kg	6,10 kg	7,00 kg
Akcesoria	6 x nakrętki klatkowe M6 6 x śruby z łbem krzyżakowym M6*12 1 x instrukcja obsługi		

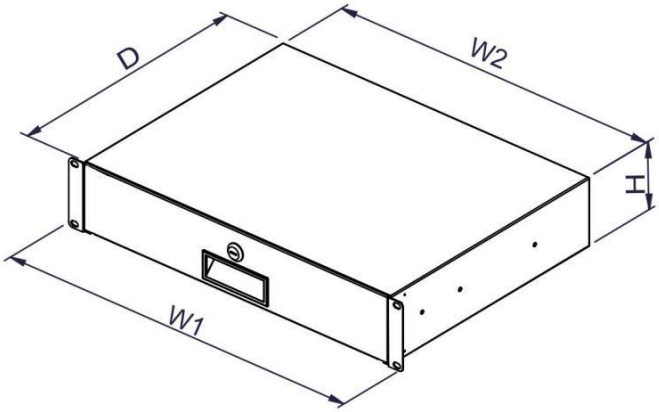

INSTALACJA

1. Znajdź odpowiedni lokalizacja w szafie/szafie do uchwyt ten e szuflada. Sama szuflada wymaga 2U (dla SPT-T300-2A) i 3U (dla SPT-T300-3A) i 4U (dla SPT-T300-4A) przestrzeni wewnątrz szafy/szafy.
2. Jeżeli w stojaku zastosowano mocowanie kwadratowe otwory , zainstaluj dołączony klatka szybowa orzechy do kwadratowych otworów montażowych na przód posty z stojak.
3. Umieść szufladę w stojaku i wyrównywać ten montaż zwrotnica NA przód wsporników szuflady z punktami montażowymi na ten stojak(na na przykład , klatka szybowa orzechy , jeśli używany).
4. Za pomocą dołączonych śrub i śrub do zamocowania szafki szuflada do stojak. Jeśli nie korzystając z dołączonej klatki nakrętki lub gwint M6 stojak posty , odpowiednie montowanie sprzęt do stojaka powinien być używanym d.

Robić Jasne To ten śruby Czy odpowiednio zaciśnięty I ten szuflada ma NIE ruch zanim próba Do miejsce wszystko do ten szuflada. Być Jasne aby przestrzegać maksymalnego udźwigu szuflady .



VEVOR

Upgrade · The Home Creator Way

Serverrack

Model: SPT-T300-2A, SPT-T300-3A, SPT-T300-4A

VEVOR | Upgrade
The Home Creator Way

Model: SPT-T300-2A , SPT-T300-3A , SPT-T300-4A



Dit is het origineel Instructies , lees alles aandachtig door. handmatig instructies
voorzichtig vóór gebruik. VEVOR behoudt zich het recht voor om onze gebruikershandleiding duidelijk te interpreteren. Het uiterlijk van het product zal onderworpen zijn aan de
product u ontvangen. Vergeef me alstublieft. ons dat we niet zullen Ik zal u opnieuw informeren als er technologische of software- updates beschikbaar zijn ons product.

	Deze handleiding bevat instructies en waarschuwingen die moeten dienen te worden nageleefd tijdens de installatie en de werking van de product beschreven in deze handleiding. Niet-naleving kan de garantie ongeldig maken en schade aan eigendommen veroorzaken of persoonlijk blessure.

	Dit product bevat kleine hoeveelheden. items die zouden kunnen zijn A Verstikkingsgevaar - houd deze voorwerpen uit de buurt van... kinderen.

SPECIFICATIEGEGEVENS

Naam	Serverrack		
Model	SPT-T300-2A	SPT-T300-3A	SPT-T300-4A
Materiaal	Koudgewalst staal		
Kleur	Zwart		
Installatiebreedte standaard	19"		
Diepte	13,8"		
Montagehoogte	2U	3U	4U
Maximale draagcapaciteit	22 kg/50 lbs		
W1(mm)	483	483	483
W2(mm)	442	442	442
D(mm)	352	352	352
H(mm)	90	135	180
Beschikbare interne ruimte van de lade (breedte*diepte*hoogte)	413*338*83 mm	413*338*130 mm	410*342*176 mm
Productgewicht	5,00 kg	6,10 kg	7,00 kg
Accessoires	6 x M6 kooimoeren 6 x M6*12 kruiskopschroeven 1 x handleiding		

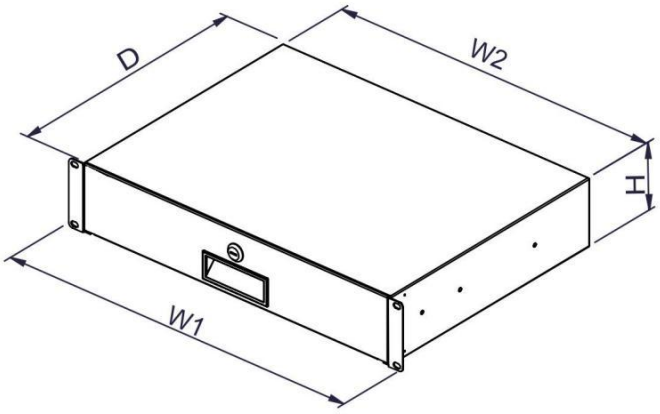

INSTALLATIE

1. Zoek een geschikte locatie locatie in het rack/de kast om montage de lade.

De lade zelf vereist 2U (voor SPT-T300-2A) en 3U (voor SPT-T300-3A) en 4U (voor SPT-T300-4A) ruimte binnen het rack/de kast.

2. Als het rek gebruikmaakt van vierkante montage. gaten , installeer de inbegrepen kooi noten in de vierkante montagegaten op de voorkant berichten van de rek.

3. Plaats de lade in het rek en uitlijnen de kreunen punten op de voorkant van de beugels van de lade met de bevestigingspunten op de rek (voor

bijvoorbeeld , de kooi noten , als gebruikt).

4. Gebruik de meegeleverde schroeven om de lade naar de rek. Als niet met behulp van de meegeleverde kooi moeren of M6-schroefdraad rek berichten , de juiste montage hardware voor het rack worden gebruikt d.

Maken Zeker Dat de schroeven Zijn op de juiste manier aangespannen En de lade heeft Nee beweging voor poging naar plaats iets naar binnen de lade. Zijn Zeker om het maximale draagvermogen van de lade te controleren.



VEVOR

Upgrade · The Home Creator Way

Serverrack

Modell: SPT-T300-2A, SPT-T300-3A, SPT-T300-4A

VEVOR | Upgrade
The Home Creator Way

Modell: SPT-T300-2A , SPT-T300-3A , SPT-T300-4A



Detta är originalet instruktioner , vänligen läs alla manuell instruktioner försiktigt före användning. VEVOR förbehåller sig en tydlig tolkning av vår användarmanual. Produktens utseende ska vara föremål för produkt du mottagen. Förlåt mig oss att vi inte kommer meddela dig igen om det finns några teknik- eller programuppdateringar på vår produkt.

	Denna manual innehåller instruktioner och varningar som måste följas under installation och drift av produkt beskriven i den här manualen. Underlåtenhet att följa detta kan ogiltigförklara garantin och orsaka egendomsskada eller personlig skada.
	Denna produkt innehåller små föremål som kunde vara en kvävningsrisk – håll dessa föremål borta från barn.

SPECIFIKATIONSDATA

Namn	Serverrack		
Modell	SPT-T300-2A	SPT-T300-3A	SPT-T300-4A
Material	Kallvalsat stål		
Färg	Svart		
Installationsbredd Standard	19"		
Djup	13,8"		
Monteringshöjd	2U	3U	4U
Maxviktskapacitet	22 kg/50 lbs		
B1(mm)	483	483	483
B2(mm)	442	442	442
D(mm)	352	352	352
H(mm)	90	135	180
Tillgängligt invändigt utrymme i lådan (bredd*djup*höjd)	413*338*83 mm	413*338*130 mm	410*342*176 mm
Produktvikt	5,00 kg	6,10 kg	7,00 kg
Tillbehör	6 x M6 korgmuttrar 6 x M6*12 krykssskruvar 1 x bruksanvisning		

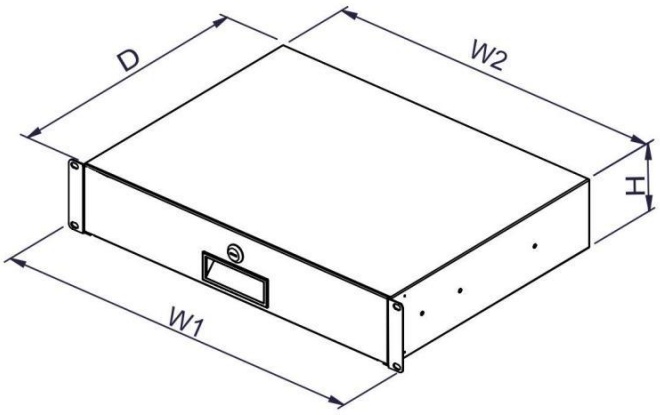

INSTALLATION

1. Hitta en lämplig plats i racket/skåpet till montera den låda.

Själva lådan kräver 2U (för SPT-T300-2A) och 3U (för SPT-T300-3A) och 4U (för SPT-T300-4A) utrymme i racket/skåpet.

2. Om racket använder fyrkantig montering hål , installera inkluderad bur nötter i de fyrkantiga monteringshålen på framsidan inlägg av kuggstång.

3. Placera lådan i hyllan och justera de montering poäng på framsidan av lådans fästen med monteringspunkterna på de ställ (för exempel , den bur nötter , om används).

4. Använd de medföljande höljesskruvarna för att fästa låda till kuggstång. Om inte med hjälp av den medföljande buren muttrar eller M6-gängor kuggstång inlägg , lämpliga montering hårdvaran för racket bör användas d.

Göra säker att de skruvar är ordentligt åtdragna och de låda har inga rörelse före försöker till p spets något till de låda. Vara säker för att observera lådans maximala viktkapacitet .



VEVOR

Upgrade · The Home Creator Way

Serverový rack

Model: SPT-T300-2A, SPT-T300-3A, SPT-T300-4A

VEVOR | Upgrade
The Home Creator Way

Model: SPT-T300-2A , SPT-T300-3A , SPT-T300-4A



Toto je originál návod , přečtěte si prosím celý manuál instrukce opatrně Před použitím si vyhrazuje právo na jasný výklad uživatelské příručky. Vzhled produktu musí být předmětem
produkt, který přijato. Prosím, odpusť nám, že to neuděláme znovu vás informuji pokud existují nějaké technologické nebo softwarové aktualizace náš produkt.

	Tato příručka obsahuje pokyny a varování, které mošt dodržovat během instalace a provozu produkt popsáno v této příručce. Nedodržení může zneplatnit záruku a způsobit poškození majetku nebo osobní zranění.
	Tento produkt obsahuje malé položky, které by mohly být A nebezpečí udušení – uchovávejte tyto předměty mimo dosah děti.

SPECIFIKAČNÍ ÚDAJE

Jméno	Serverový rack		
Model	SPT-T300-2A	SPT-T300-3A	SPT-T300-4A
Materiál	Ocel válcovaná za studena		
Barva	Černý		
Standardní šířka instalace	19"		
Hloubka	13,8"		
Montážní výška	2U	3U	4U
Maximální nosnost	22 kg / 50 liber		
Š1 (mm)	483	483	483
Š2 (mm)	442	442	442
D(mm)	352	352	352
V (mm)	90	135	180
Dostupný vnitřní prostor zásuvky (šířka * hloubka * výška)	413*338*83 mm	413*338*130 mm	410*342*176 mm
Hmotnost produktu	5,00 kg	6,10 kg	7,00 kg
Příslušenství	6 x matice M6 6 x šrouby s křížovou hlavou M6*12 1 x návod k obsluze		

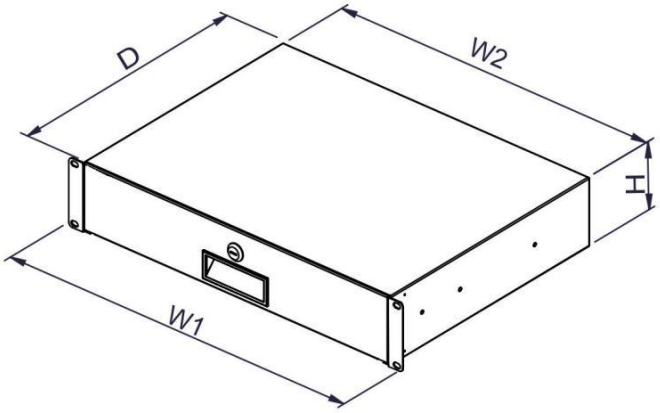

INSTALACE

1. Najděte vhodné umístění v racku/skříni jezdec ten výstavce.

Samotná zásuvka vyžaduje 2U (pro SPT-T300-2A) a 3U (pro SPT-T300-3A) a 4U (pro SPT-T300-4A) prostoru v racku/skříni.

2. Pokud stojan používá čtvercovou montáž otvory , nainstalujte zahrnuto klec ořechy do čtvercových montážních otvorů na přední strana příspěvky z nosič.

3. Vložte zásuvku do stojanu a zarovnat ten montáž body na přední část konzol zásuvky s montážními body na ten stojan (pro například klec ořechy , pokud použitý).

K upevnění použijte dodané šrouby skříně výstavce k nosič. Li ne s použitím přiložené klece matice nebo závit M6 nosič příspěvky , příslušné montáž hardware pro stojan by měl být použit d.

Značka jistý že ten šrouby jsou správně utažený a ten výstavce má žádný hnutí před pokus na krajka nic do ten výstavce. Být jistý dodržujte maximální nosnost zásuvky .



