ASSEMBLY INSTRUCTIONS
INSTRUCTIONS DE MONTAGE

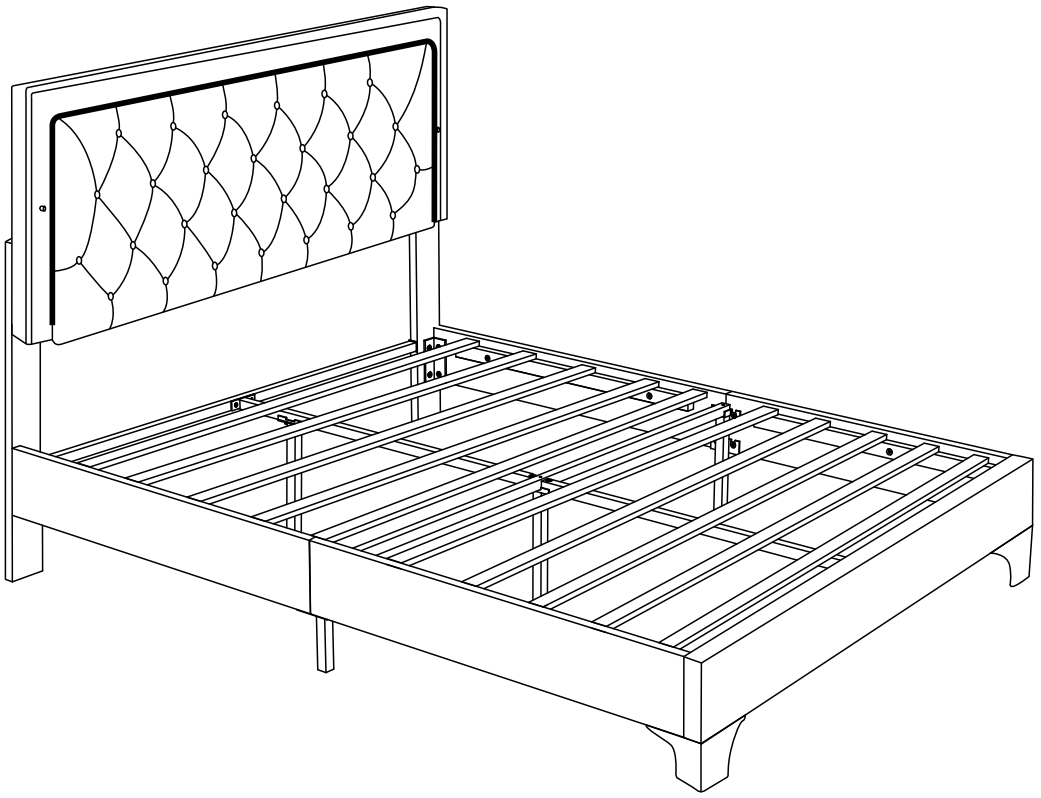

IMPORTANT NOTE
IMPORTANT NOTICE

**PLACE ALL PARTS ON A CLEAN AND SMOOTH SURFACE SUCH AS A RUG OR CARPET TO AVOID THE PARTS FROM BEING SCRATCHED
**BEFORE YOU BEGIN,KINDY FOLLOW THE ASSEMBLY INSTRUCTIONS STEP BY STEP
**DO NOT TIGHTEN ALL SCREWS AND BOLTS UNTIL THE BED IS FULLY SET-UP

**PLACER TOUTES LES PIÈCES SUR UNE SURFACE PROPRE ET LISSE, TELLE QU'UN TAPIS OU UNE MOQUETTE, AFIN D'ÉVITER QU'ELLES NE SOIENT RAYÉES
**AVANT DE COMMENCER, VEUILLEZ SUIVRE LES INSTRUCTIONS D'ASSEMBLAGE ÉTAPE PAR ÉTAPE.
**NE SERREZ PAS TOUTES LES VIS ET TOUS LES BOULONS TANT QUE LE LIT N'EST PAS COMPLÈTEMENT INSTALLÉ.

ASSEMBLY INSTRUCTIONS
INSTRUCTIONS DE MONTAGE

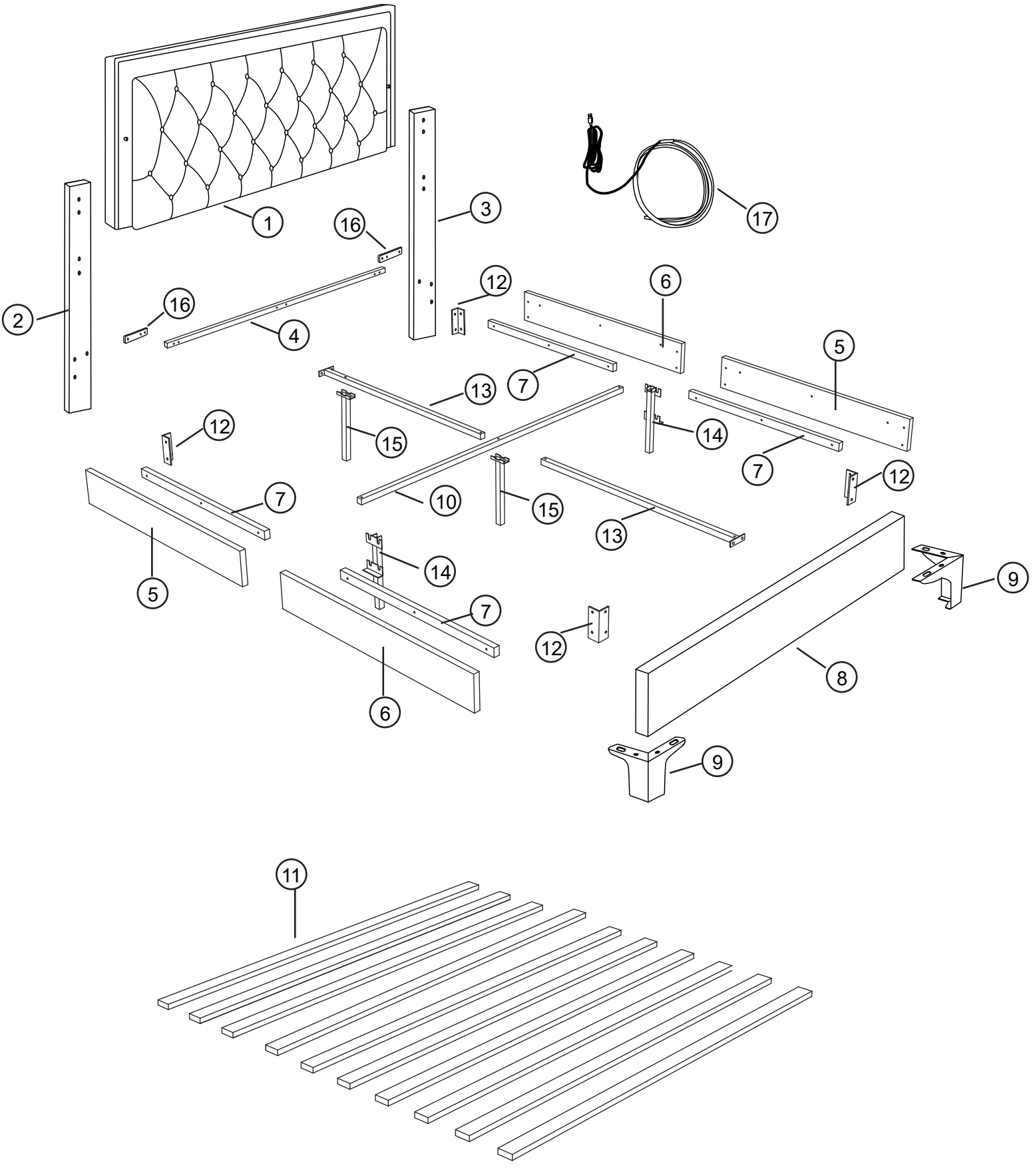

ASSEMBLY INSTRUCTIONS
INSTRUCTIONS DE MONTAGE

PARTS IDENTIFICATION
IDENTIFICATION DES PICES

1	Headboard Tête de lit	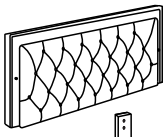	1pc
3	Post Poste		1pc
5	Side Panel Panneau latéral	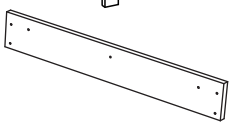	2pcs
7	Bed side plate Plaque latérale de lit	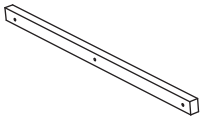	4pcs
9	Leg Jambes		2pcs
11	SLAT SLAT	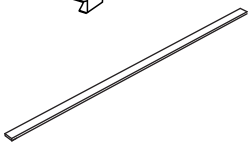	10pcs
13	Center rail Rail central		2pcs
15	**Support Leg** Jambe de support		2pcs
17	**Light Strip** Bande lumineuse		1pc

2	Post Poste		1pc
4	Support Bar Barre de soutien	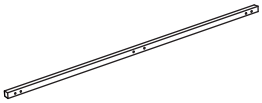	1pc
6	Side Panel Panneau latéral	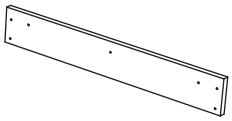	2pcs
8	Footboard Pied de lit	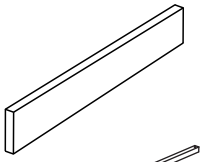	1pc
10	Center Rail Rails centraux	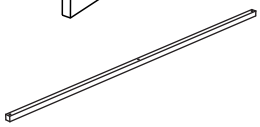	1pc
12	Bracket Support	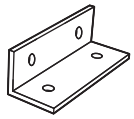	4pcs
14	Support Leg Jambe de support		2pcs
16	Bracket Support	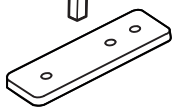	2pcs

HARDWARE IDENTIFICATION
IDENTIFICATION DU MATÉRIEL

HARDWARES

A	Bolt Boulon (Ø 8X40mm)		22pcs
C	Bolt Boulon (Ø 6X16mm)		4pcs

B	Bolt Boulon (Ø 8X20mm)		34pcs
D	Allen Wrench Clé Allen (M4x75mmx32mm)		1pc

ASSEMBLY INSTRUCTIONS
INSTRUCTIONS DE MONTAGE

STEP 1
ÉTAPE 1

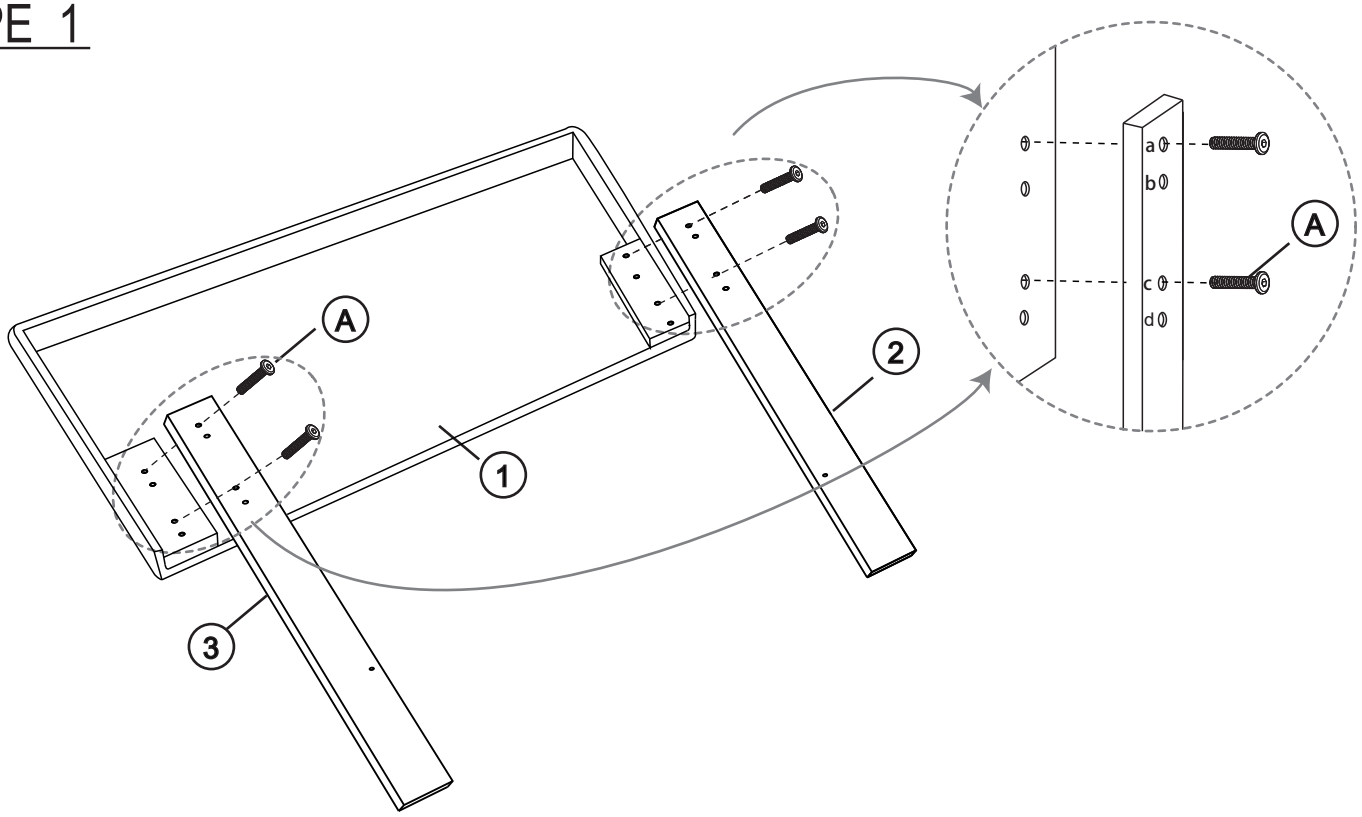

A	Bolt Boulon (Ø 8X40mm)		4

STEP 2
ÉTAPE 2

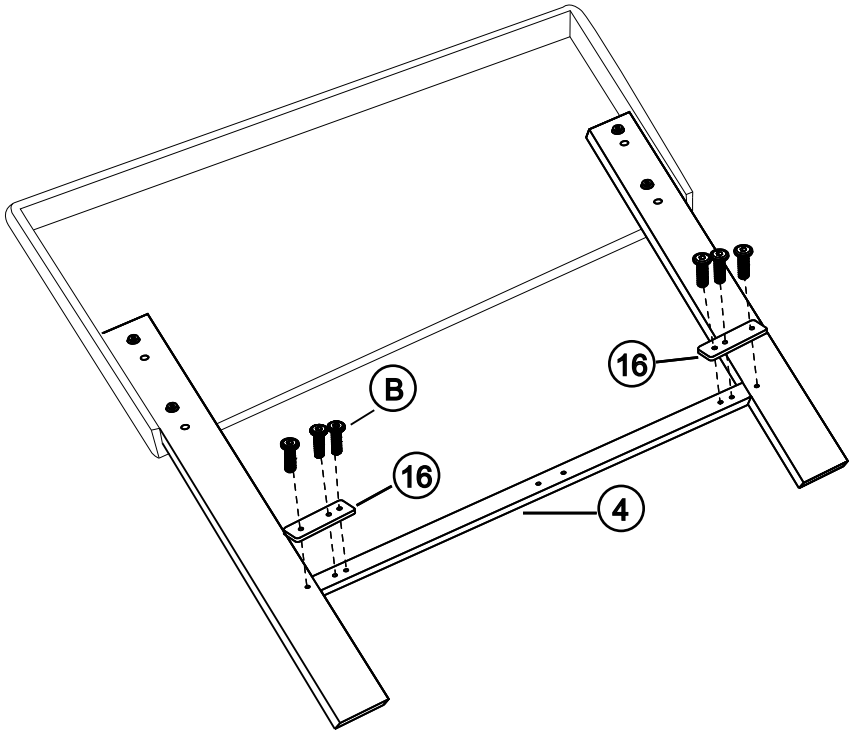

16	Bracket Support		2
B	Bolt Boulon (Ø 8X20mm)		6

ASSEMBLY INSTRUCTIONS
INSTRUCTIONS DE MONTAGE

STEP 3
ÉTAPE3

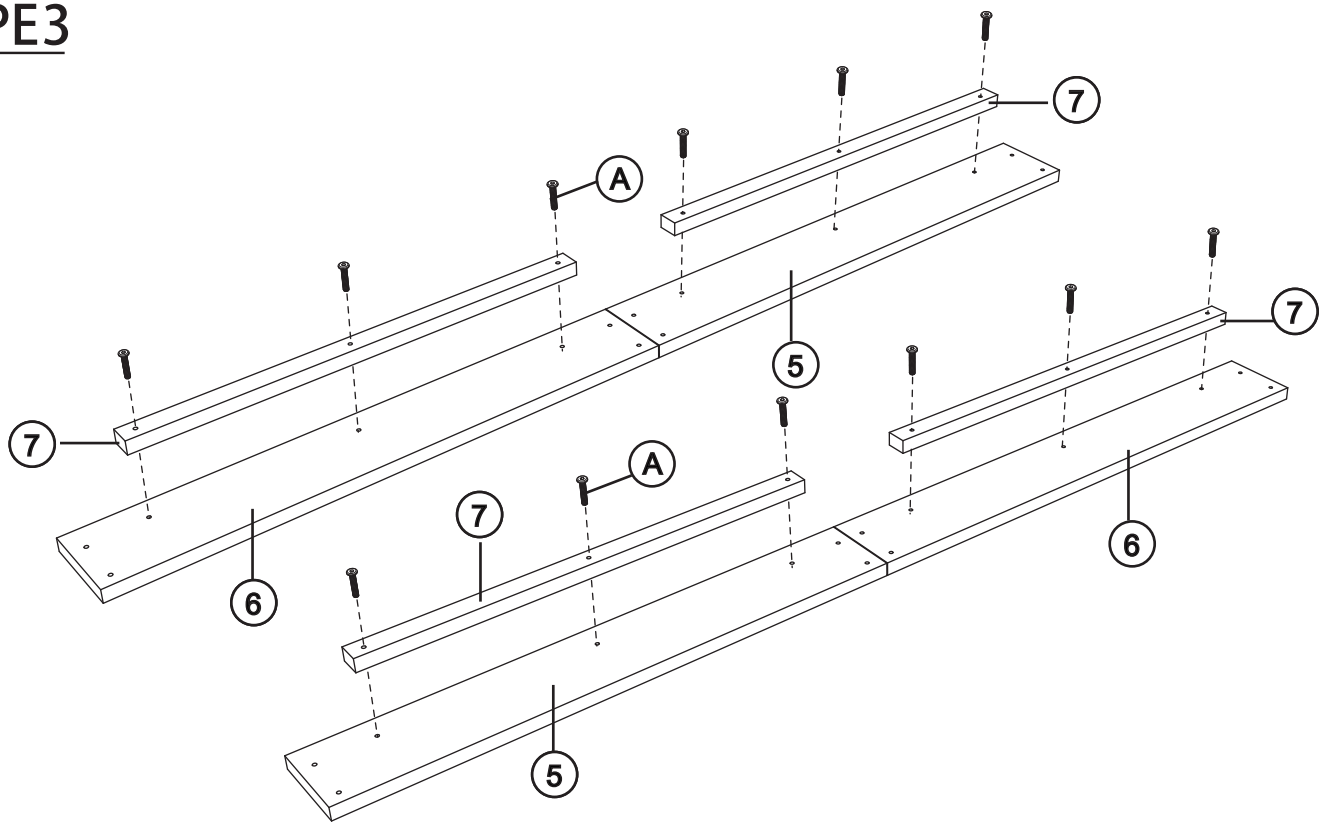

A	Bolt Boulon (Ø 8X40mm)		12

STEP 4
ÉTAPE 4

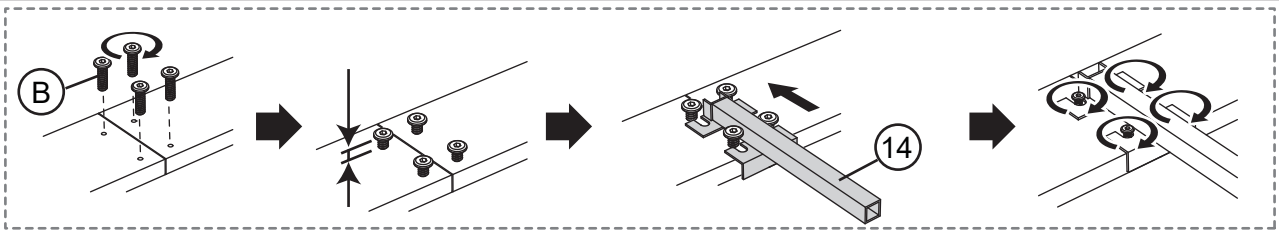

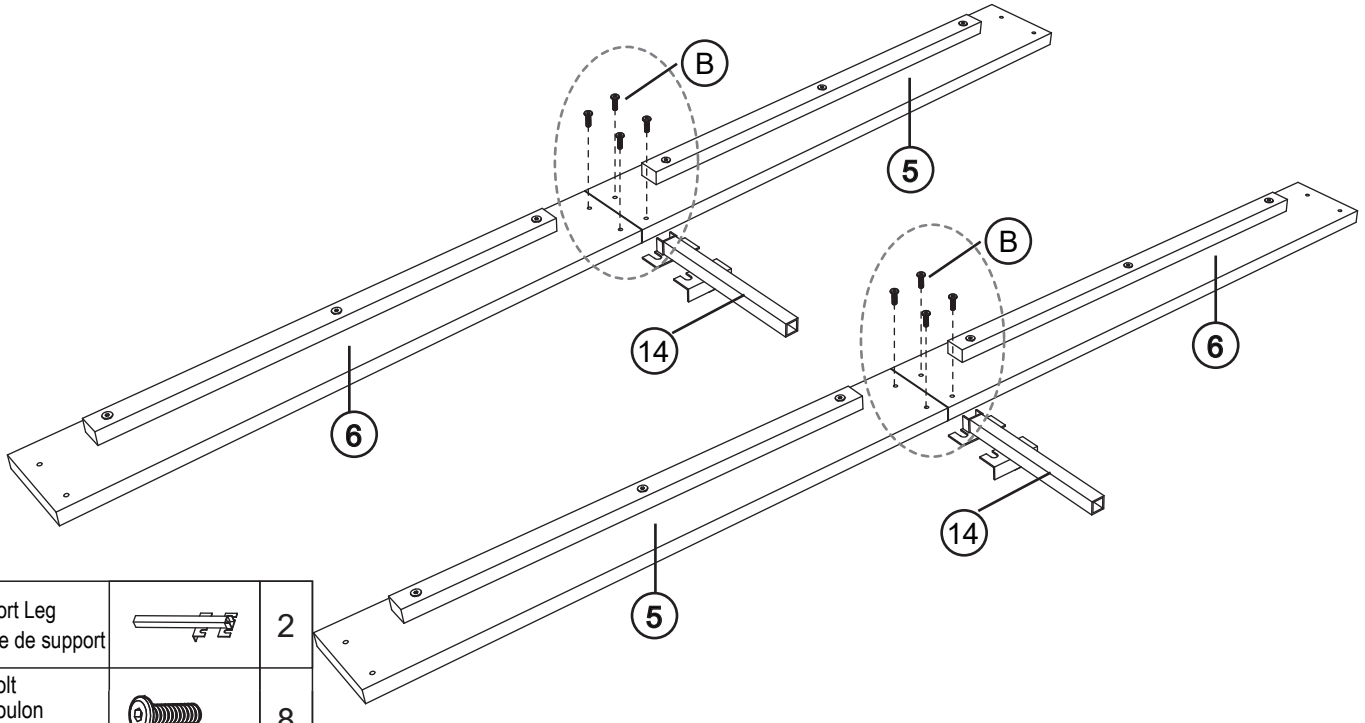

14	Support Leg Jambe de support		2
B	Bolt Boulon (Ø 8X20mm)		8

ASSEMBLY INSTRUCTIONS
INSTRUCTIONS DE MONTAGE

STEP 5
ÉTAPE 5

Left
Gauche

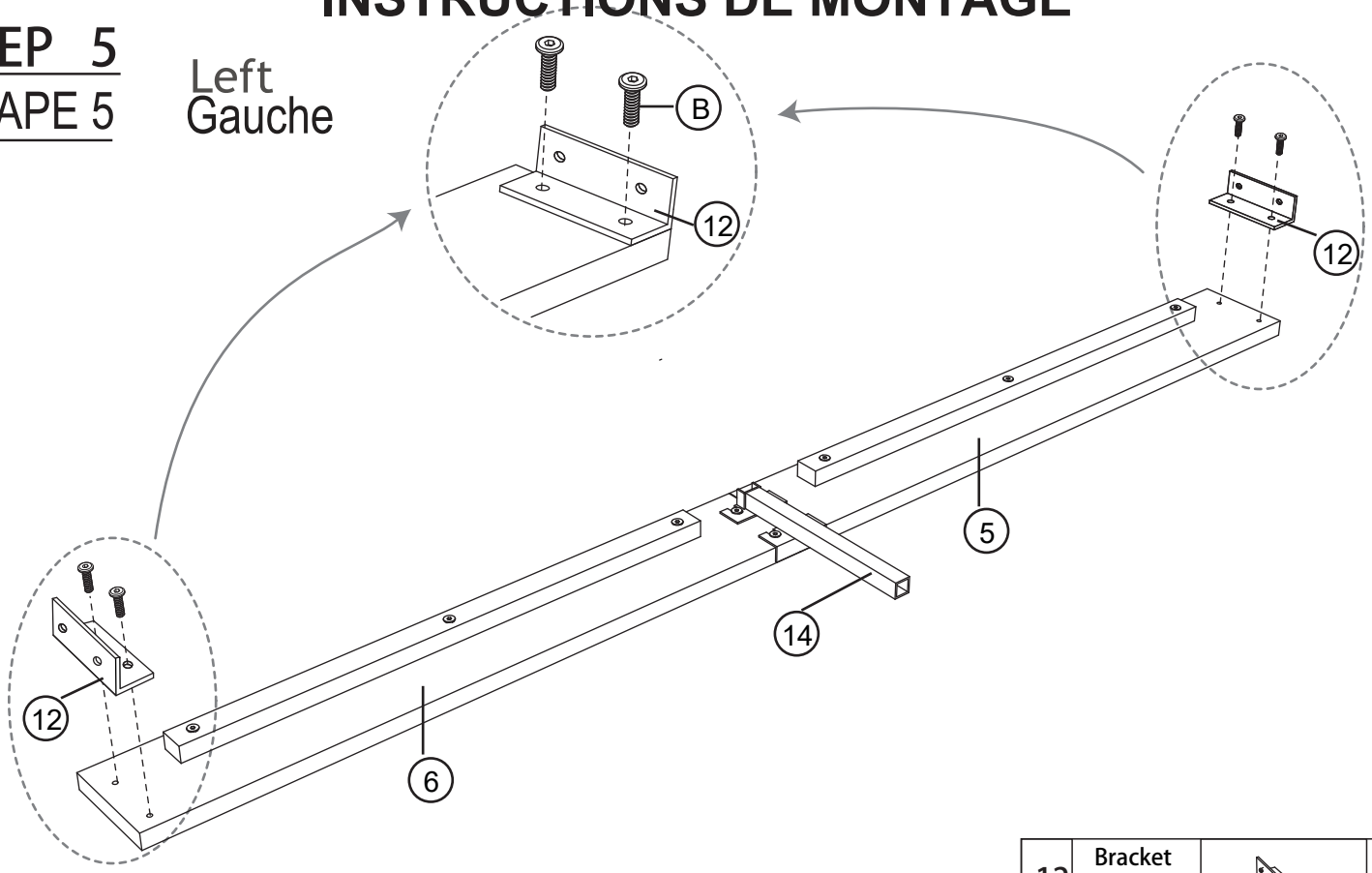

12	**Bracket** Support		2
B	Bolt Boulon (Ø 8X20mm)		4

STEP 6
ÉTAPE 6

Right
Droit

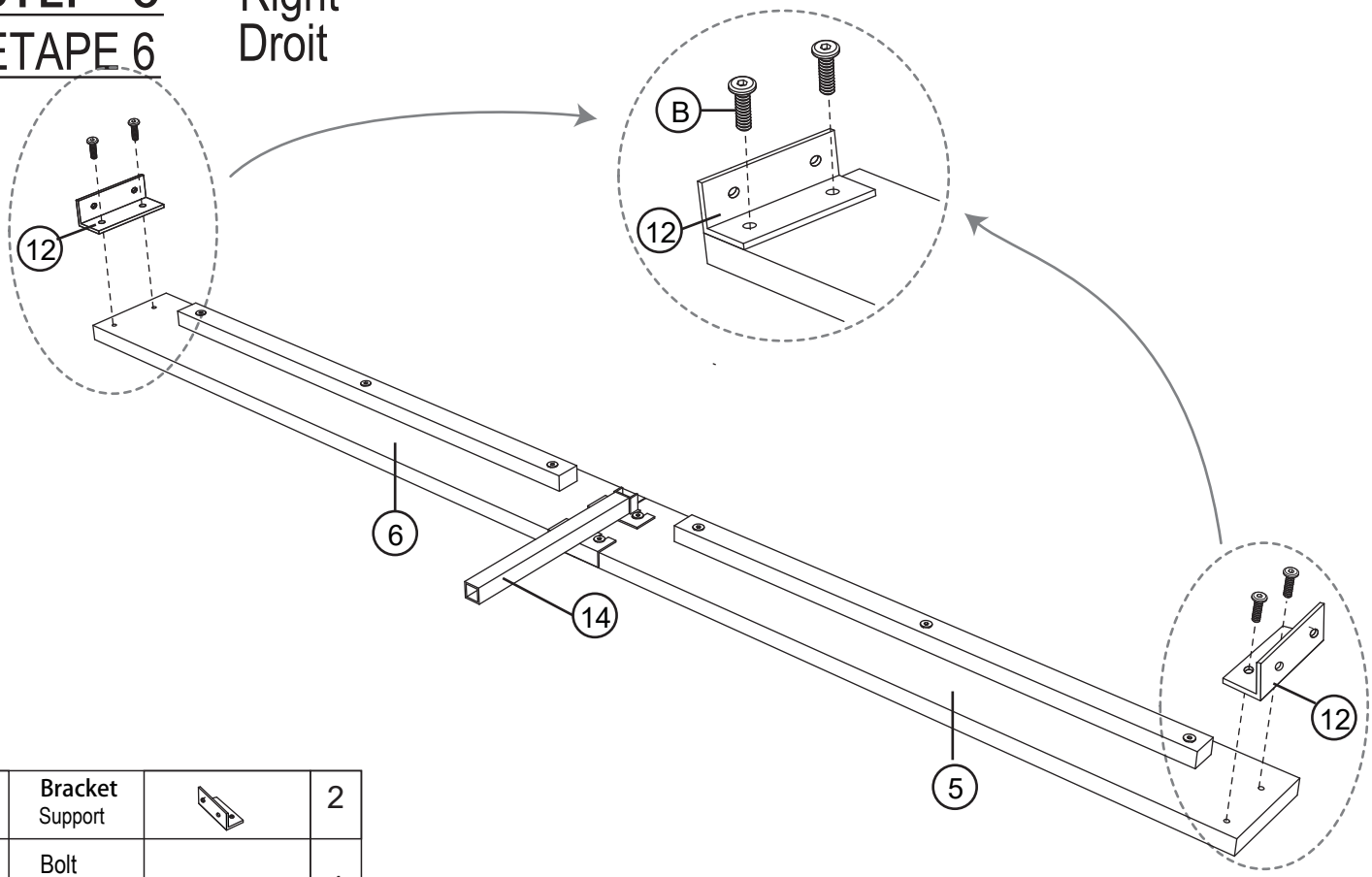

12	**Bracket** Support		2
B	Bolt Boulon (Ø 8X20mm)		4

ASSEMBLY INSTRUCTIONS
INSTRUCTIONS DE MONTAGE

STEP 7
ÉTAPE 7

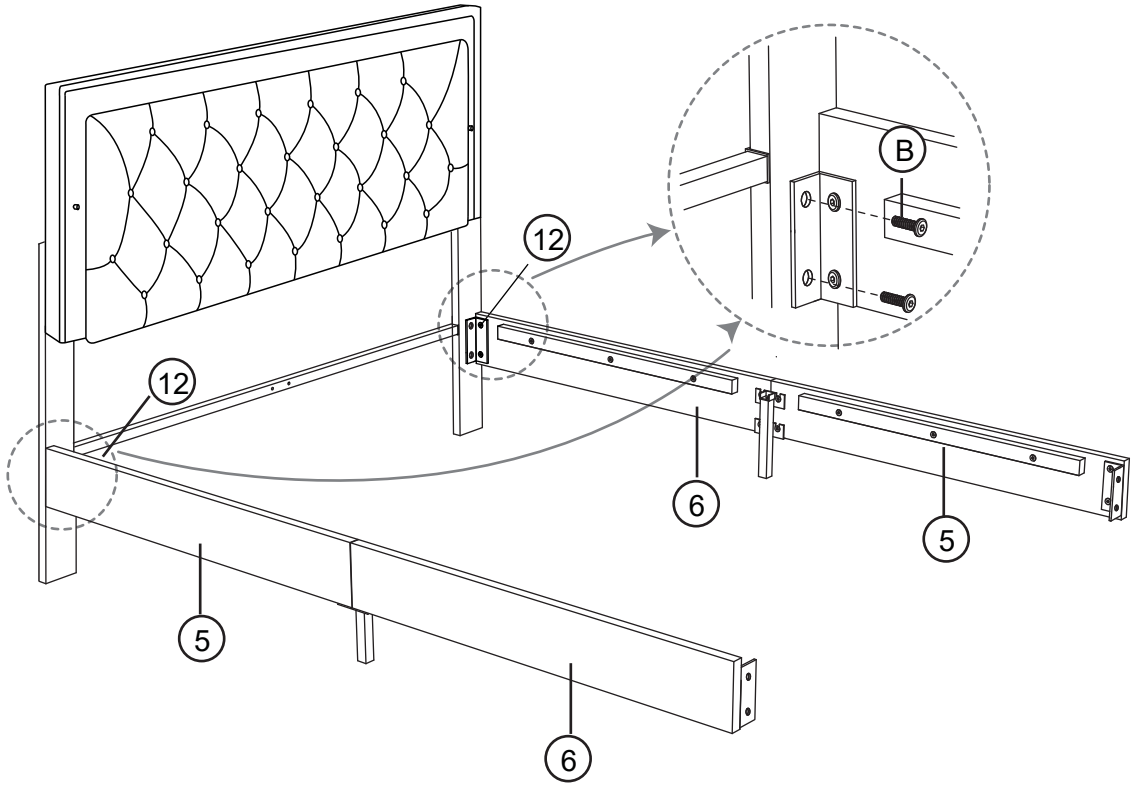

B	Bolt Boulon (Ø 8X20mm)		4

STEP 8
ÉTAPE 8

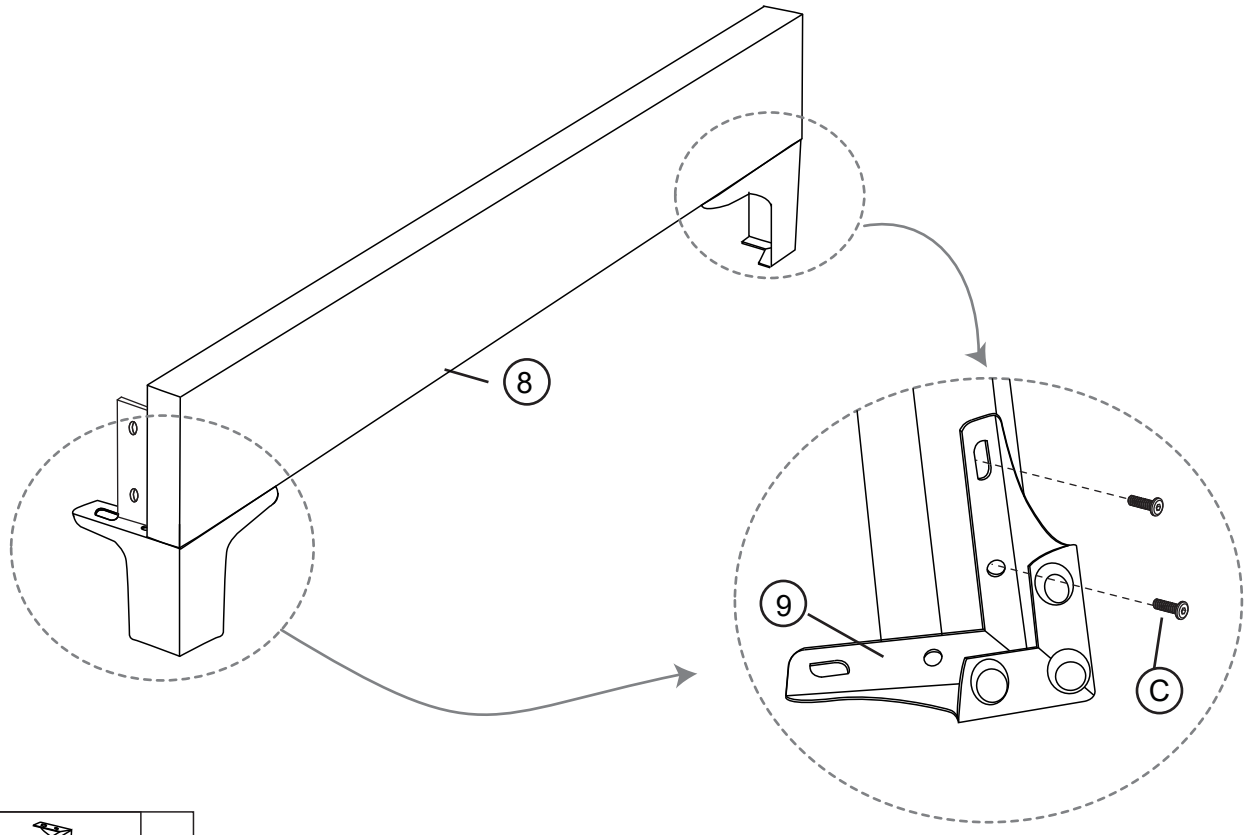

9	Leg Jambes		2
C	Bolt Boulon (Ø 6X16mm)		4

ASSEMBLY INSTRUCTIONS
INSTRUCTIONS DE MONTAGE

STE P 9
ÉTAPE 9

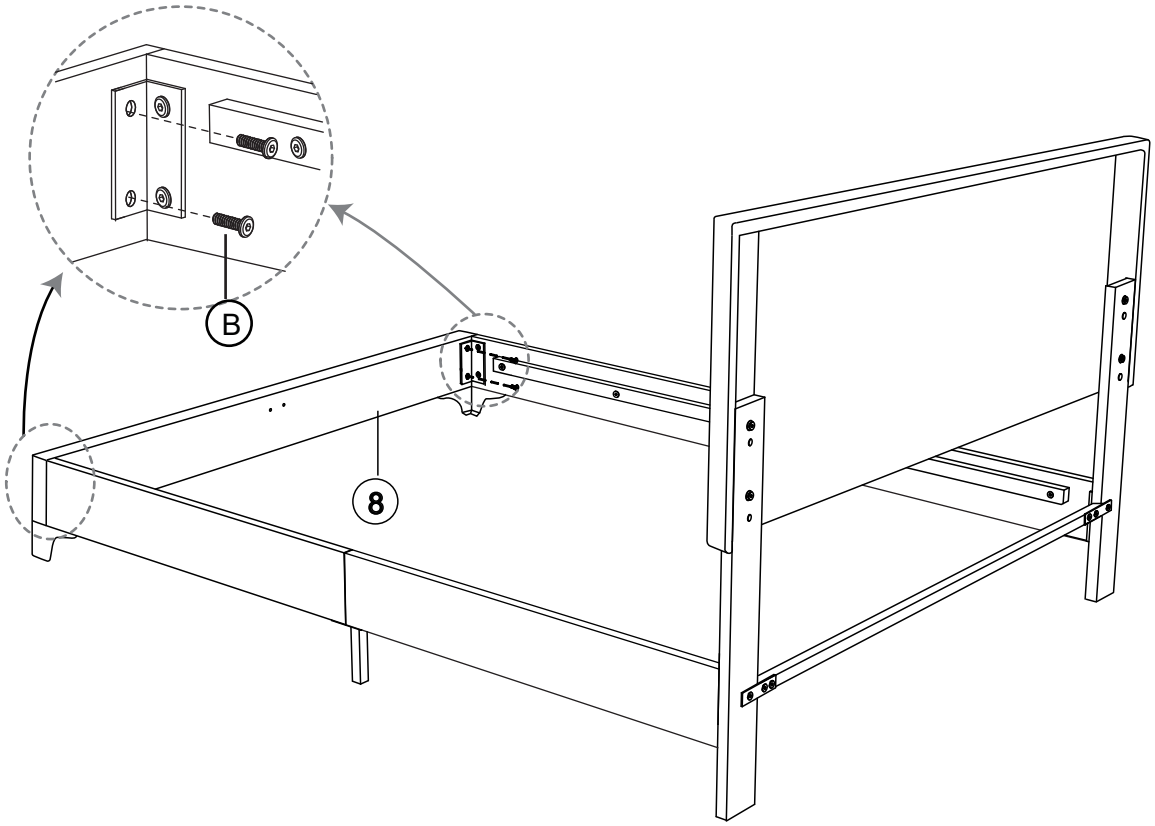

B	Bolt Boulon (⊠8X20mm)		4

STE P 10
ÉTAPE 10

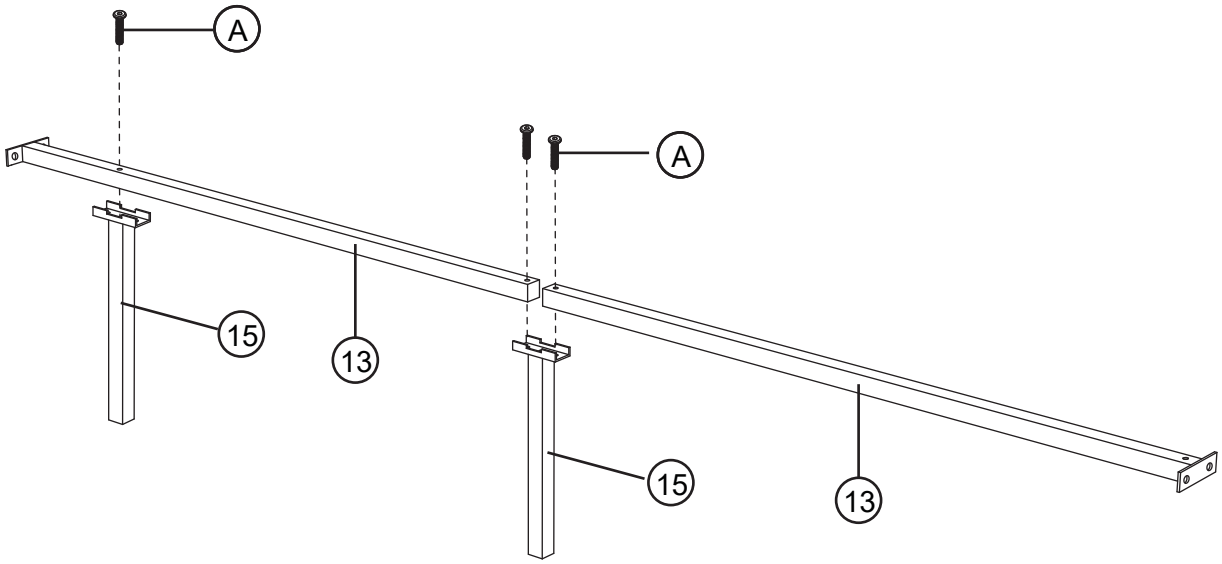

A	Bolt Boulon (⊠8X40mm)		3

ASSEMBLY INSTRUCTIONS
INSTRUCTIONS DE MONTAGE

STEP 11
ÉTAPE 11

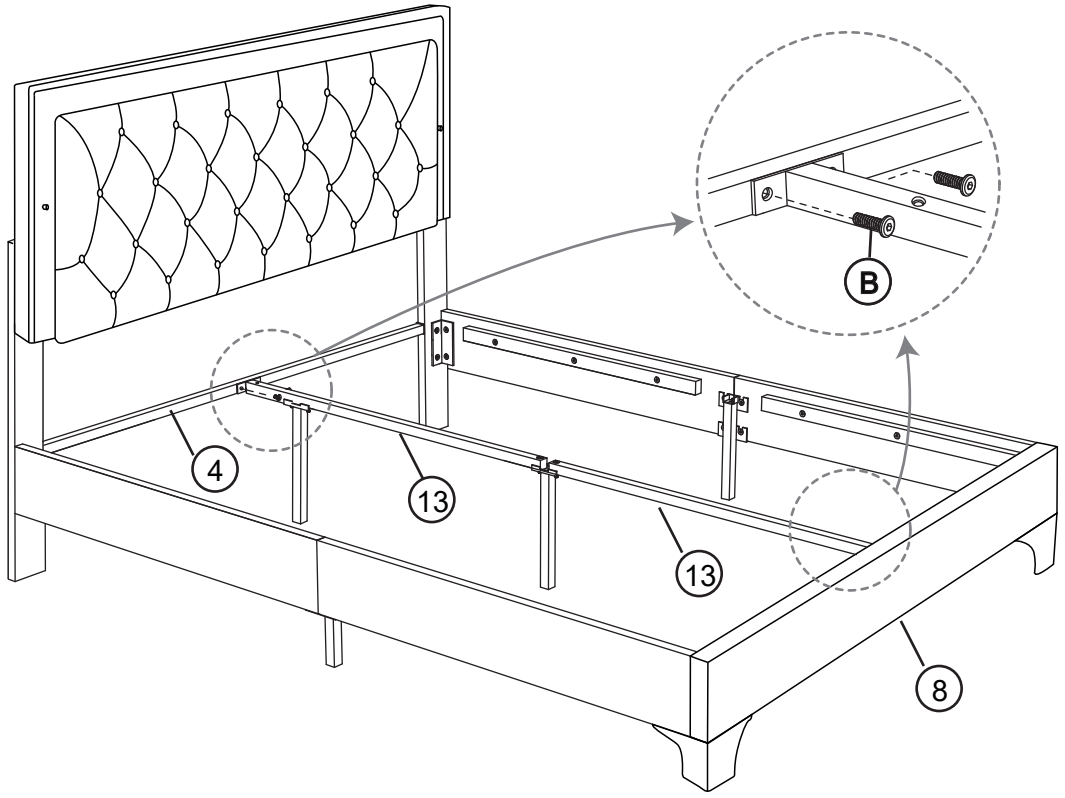

B	Bolt Boulon (Ø 8X20mm)		4

STEP 12
ÉTAPE 12

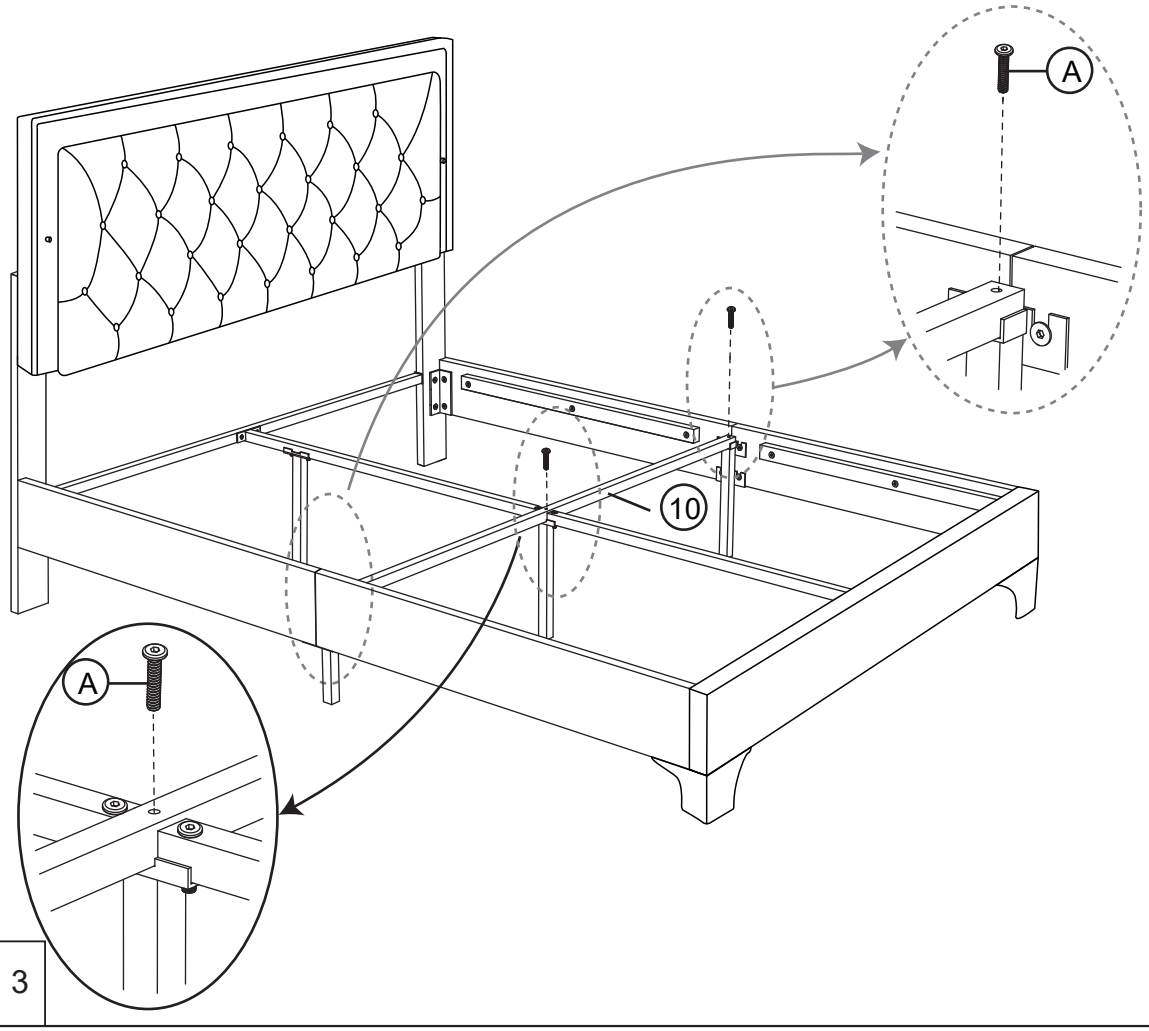

A	Bolt Boulon (Ø 8X40mm)		3

ASSEMBLY INSTRUCTIONS
INSTRUCTIONS DE MONTAGE

STEP 13
ÉTAPE 13

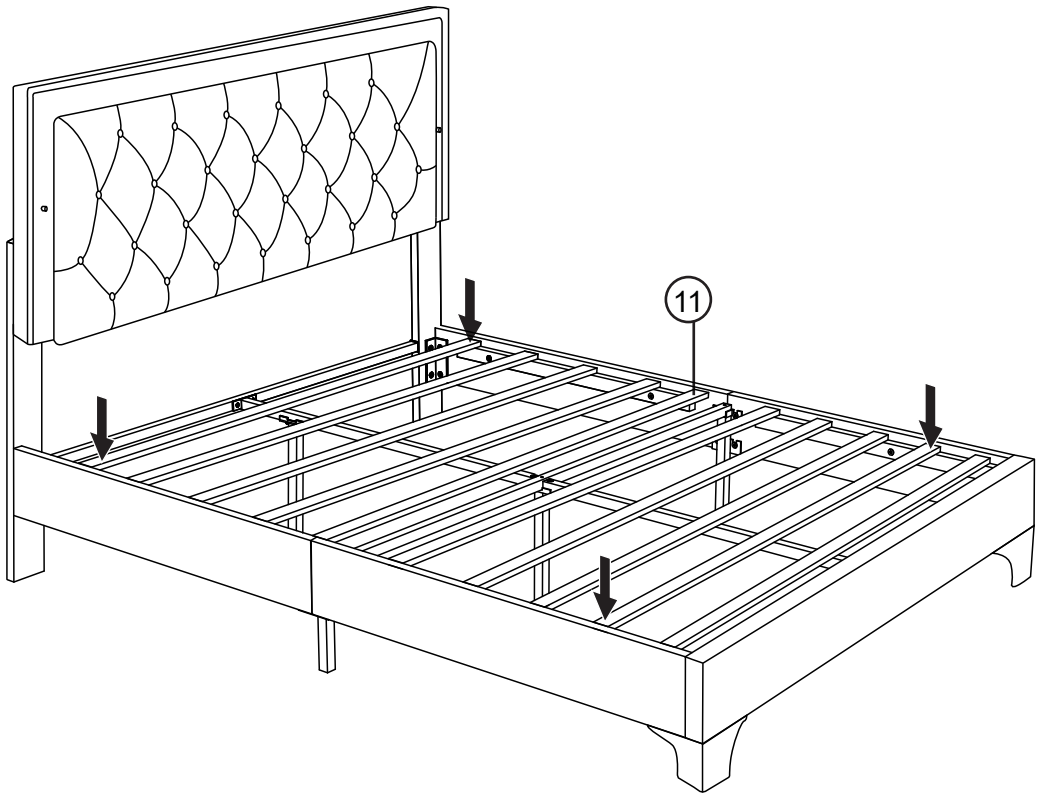

STEP 14
ÉTAPE 14

Stick the light strip up 5cm from the bottom of the headboard

Collez une bande lumineuse à 5cm du bas de la tête de lit

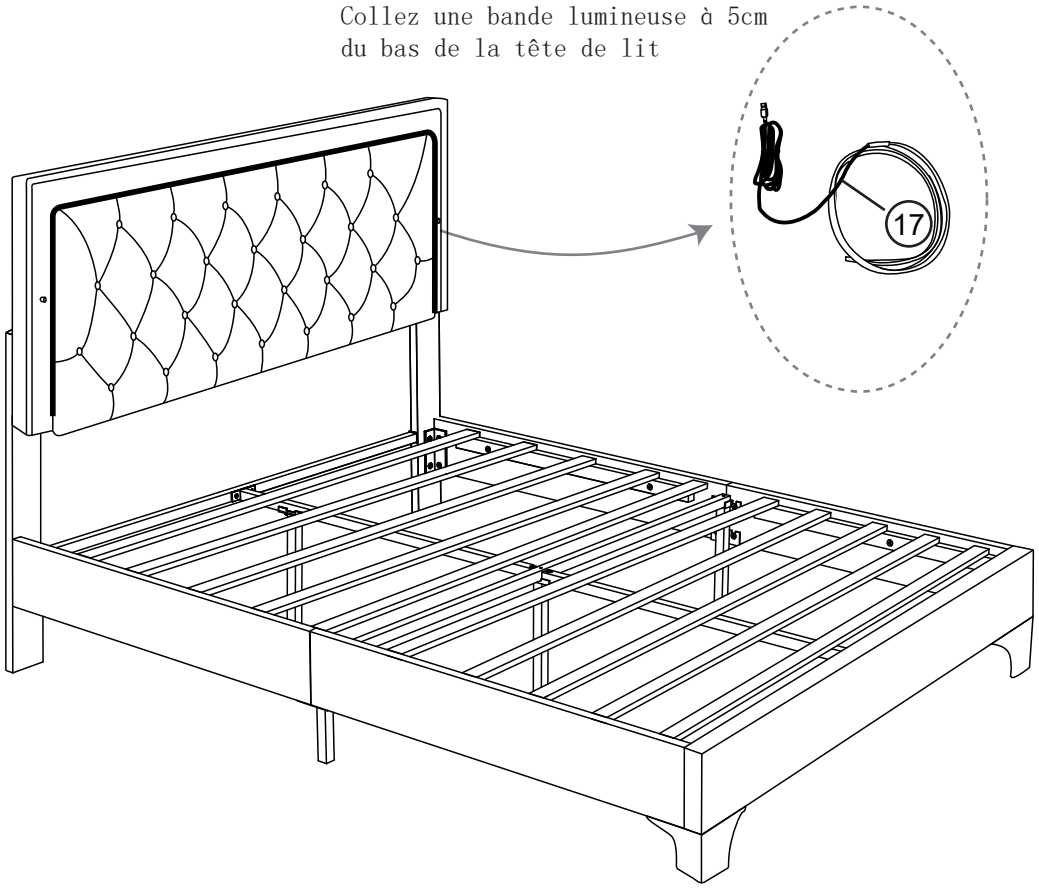

ASSEMBLY INSTRUCTIONS
INSTRUCTIONS DE MONTAGE

STEP 15

ÉTAPE 15

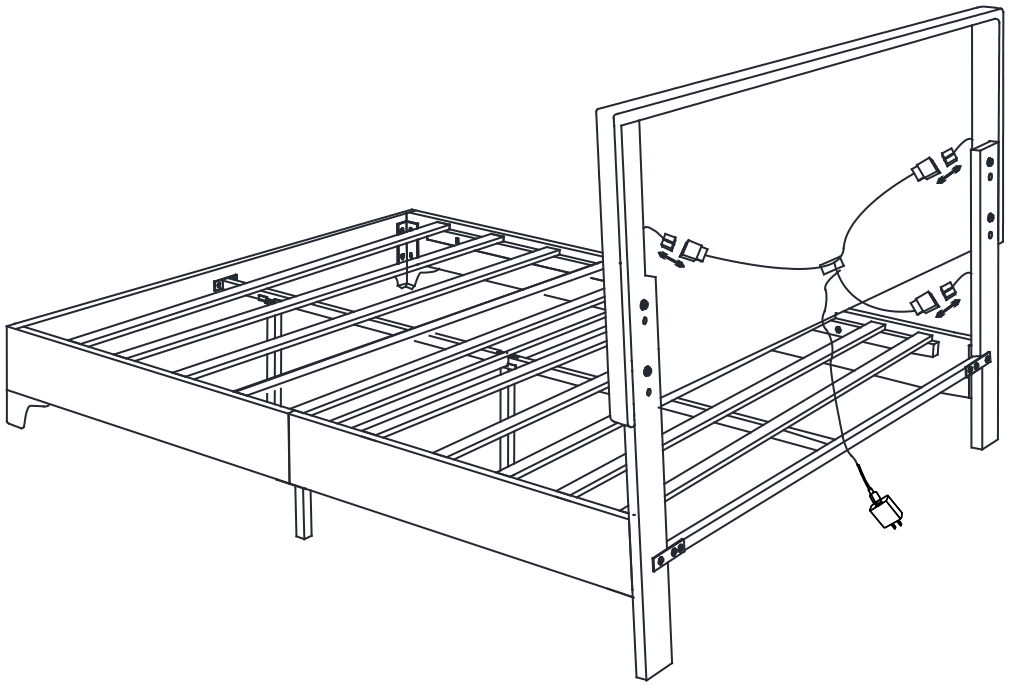

STEP 16

ÉTAPE 16

COMPLETE
COMPLÉTÉ

