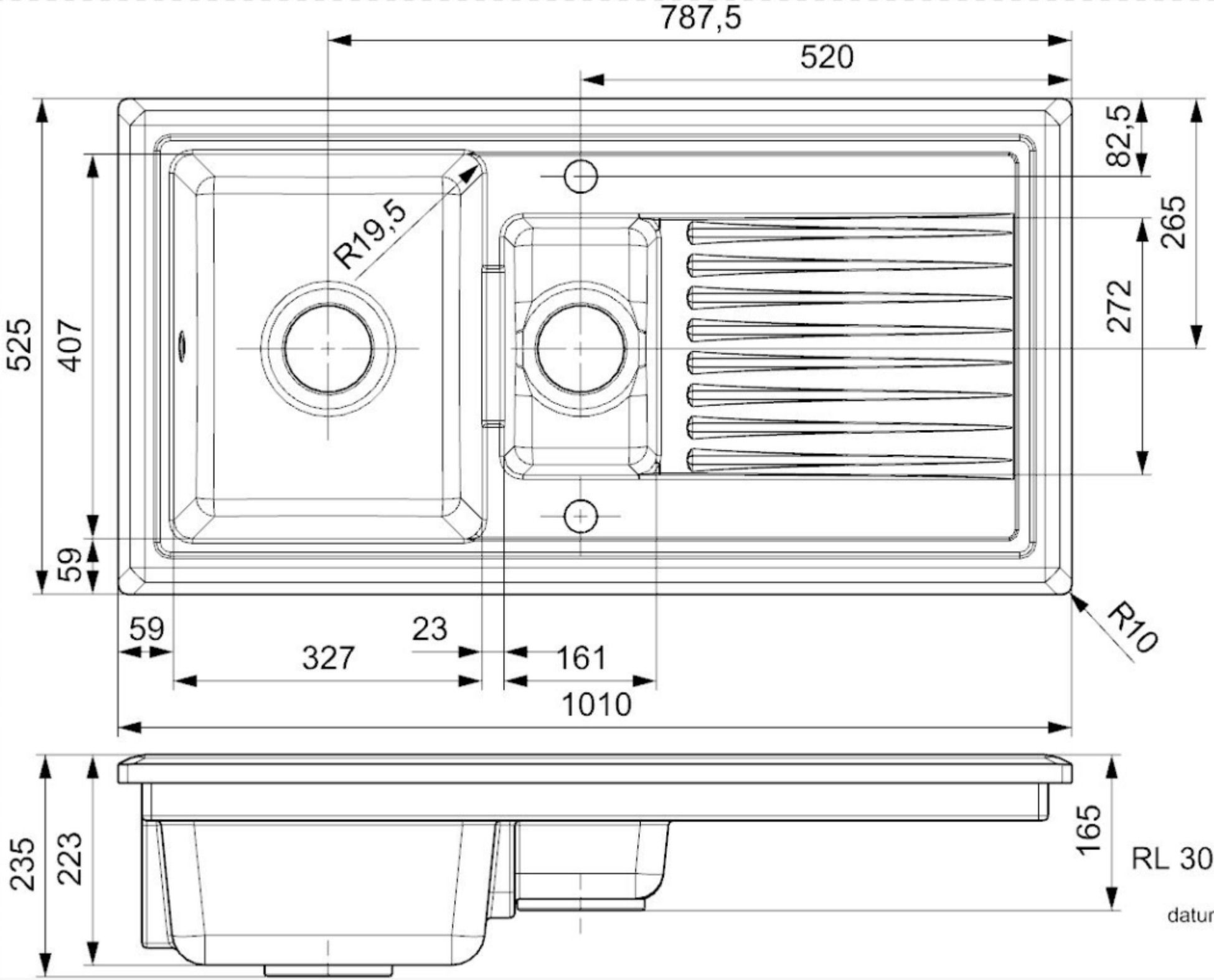

RL 301 CW White

datum: 13-11-2015