VEVOR

Upgrade · The Home Creator Way

Plastic Fuel Caddy

Model: JGC32PE-1

VEVOR | Upgrade
The Home Creator Way

MODEL: JGC32PE-1

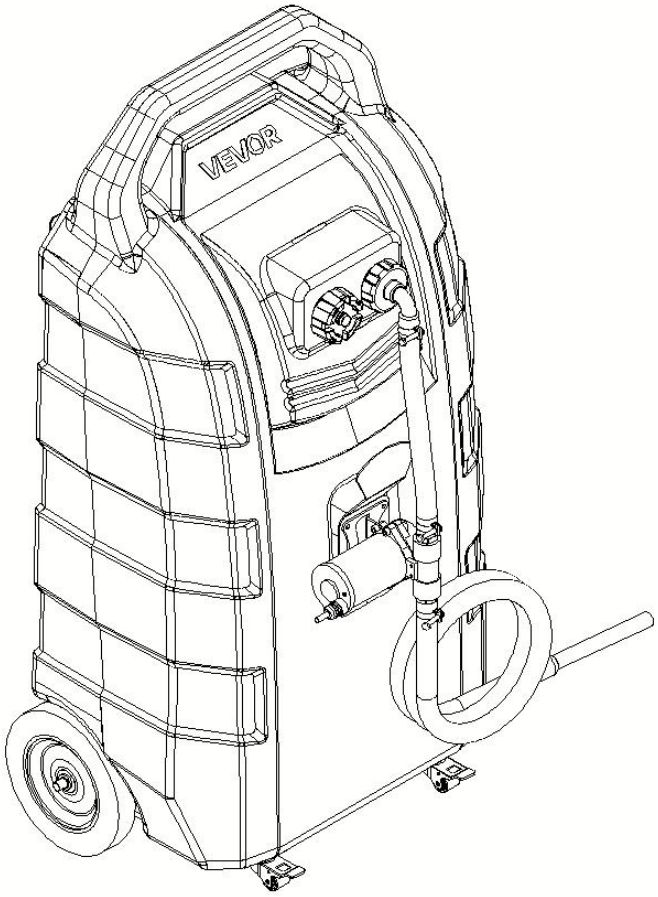

This is the original instruction, please read all manual instructions carefully before operating. VEVOR reserves a clear interpretation of our user manual. The appearance of the product shall be subject to the product you received. Please forgive us that we won't inform you again if there are any technology or software updates on our product.

⚠WARNING

1. Read carefully and understand all **ASSEMBLY AND OPERATION INSTRUCTIONS** before operating.
2. Failure to follow the safety rules and other basic safety precautions may result in serious personal injury.
3. Warning-To reduce the risk of injury, user must read instructions manual carefully.
4. The product complies with relevant standards and regulations. Installation of this device must comply with all applicable regulations, and it should only be operated in well-ventilated areas. Please read the user manual before installing and using this equipment.
5. This appliance is not intended for use by persons (including children) with reduced physical, sensory or mental capabilities, or lack of experience and knowledge, unless they have been given supervision or instruction concerning use of the appliance by a person responsible for their safety.
6. Children shall not play with the appliance.
7. This product shall not be used by children. Keep the product and its cord out of reach of children.
8. This product is intended to be used in household and similar applications such as:For refueling of garden machinery, small yachts/motorboats, generators, and small cars.
9. Please properly keep product. Check whether the product is abnormal before use. If it is abnormal, please stop using it.
10. Please use the product according to the intended use, warn of potential injury from misuse.

GENERAL SAFETY RULES

When using this product, basic precautions should always be followed, including the following;

- This product is not intended for use by persons (including children) with reduced physical, sensory, or mental capabilities or lack of experience and knowledge unless they have been given supervision or instruction concerning the use of the product by a person responsible for their safety.
- Do not use this product other than intended use.
- Wear proper protective equipment when installing or using this product.
- Ensure all fittings and threaded connections are tightened and leak-free before operating.

DANGER!

Fuels are extremely flammable. Keep away from heat sparks and open flames.

- Do not use electronics or mobile communications devices such as mobile phones when pumping flammable liquids.
- Attach ground wire and bond containers that are being pump from and into. Ground all containers to a known ground source to dissipate static electricity before pumping liquids.
- Fuel vapors can explode. Harmful or fatal if swallowed. Avoid breath in fuel vapors.
- Do not smoke near or while using the fuel caddy.
- This product is intended for fuel transfer only and is not intended to be used to transport fuel in any vehicle or trailer.
- Do not modify this product.

WARNING! CAUTION! ATTENTION!

- Do not use this product for prop-longed fuel storage.
- Use the caddy for one fuel type only to avoid possible damage.
- Monitor flow rate and fill level to prevent overflows and spills.
- Caution when filling the caddy through the fill tube, Monitor closely to prevent overflows or spills.
- This product is not suitable for placing in a yacht, off-road vehicle, and another violent vibration place.

 Never use the fuel caddy near open flames or heal sources.

SAVE THESE INSTRUCTIONS

MODEL AND PARAMETERS

Model	JGC32PE-1
Capacity	32Gal/121L
Suitable Fuel	Diesel/Gasoline
Fuel Discharge	Electric Pump
Rating(s)	DC12V, 100W
Max. Flow	20L/min
Hose	Φ18(Inside Diameter)x2500mm
Wheel	8" Fixed Wheel+1.25"Swivel Caster
Package	1
Material	HDPE
Color	Red

STRUCTURE DIAGRAM

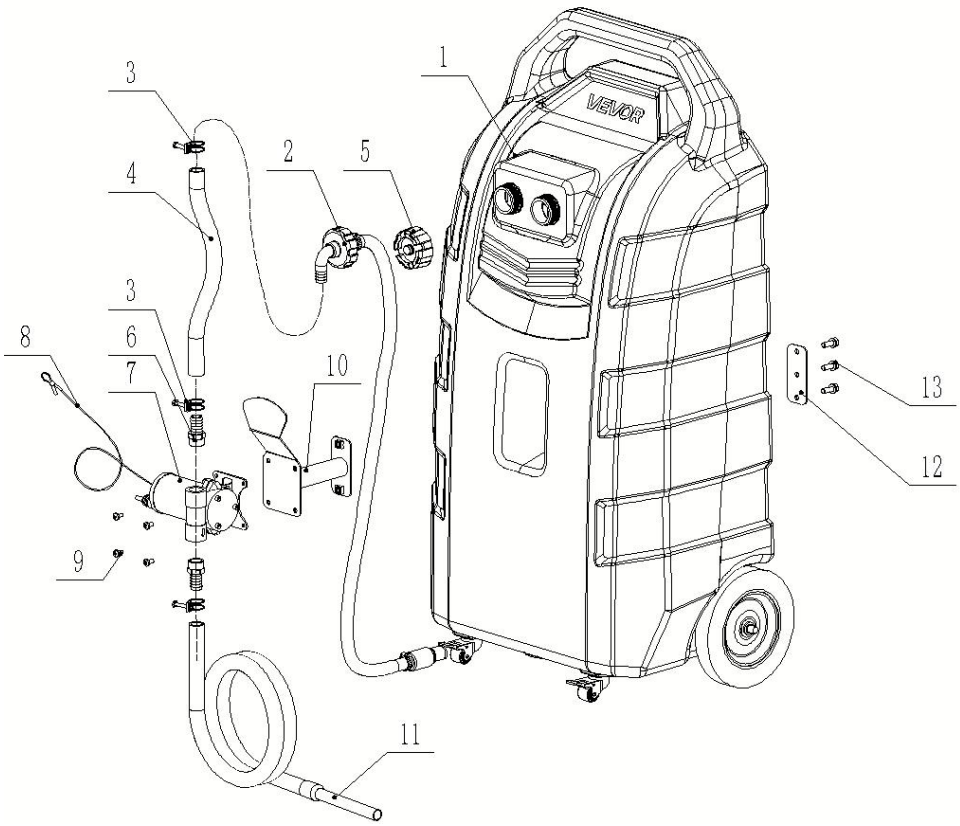

1. Fuel Tank 2.Oil suction pipe 3.Hose Clamp Φ25
4.Short oil pipe 5.Fuel Tank Cap 6.External Silk Pagoda Joint 3/4-Φ19
7.Electric Pump 8.Ground Lead 9.Screw M6*12
10.Installing Support 11.Long Hose 12.Fixing Plate
13.Bolt M8*30

COMPONENTS

N	Picture	Name and Qty	N	Picture	Name and Qty
1	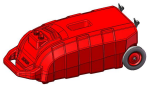	Fuel Tank (x1)	9		Screw M6*12 (x4)
2		Oil Suction Pipe (x1)	10		Holder(x1)
3		Hose Clamp (x3)	11		Long Hose(x1)
4		Short Oil Pipe(x1)	12		Fixing Plate (x1)
5		Fuel Tank Cap (x1)	13		Bolt M8*30 (x3)
6		External Silk Pagoda Joint(x2)	14		Raw Tape(x1)
7		Electric Pump(x1)	15	/	User Manual (x1)
8		Ground Lead(x1)			

ASSEMBLY

Step1:Install the Fuel tank cap

1. Insert the Oil Suction Tube(2) into the Fuel Tank(1) and tighten it (with the elbow facing downward).
2. Put the Fuel Tank Cap(5) on Fuel Tank.

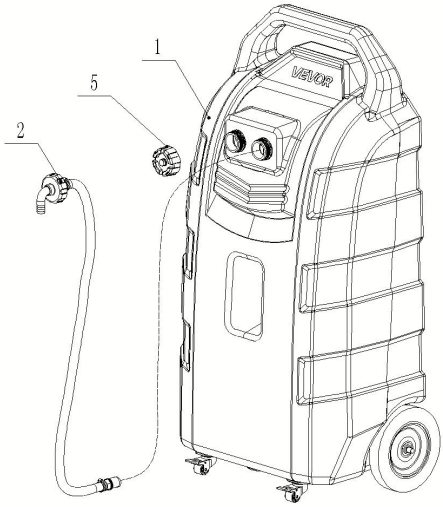

Step2: Install Support

1. Install Holder(10) and Fixing Plate(12), lock with Bolt (13), as shown below.

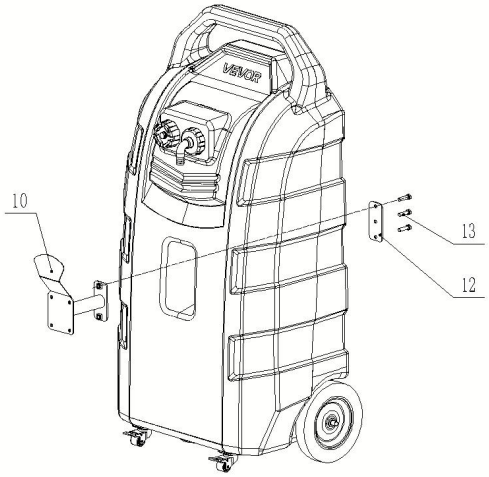

Step3:Install Electric Pump

1. Install Electric Pump(7) to Holder of fuel tank with Screws M6*12(9).

Pay attention to the installation direction of the electric pump.

2. Install Ground Lead(8) to Electric Pump.

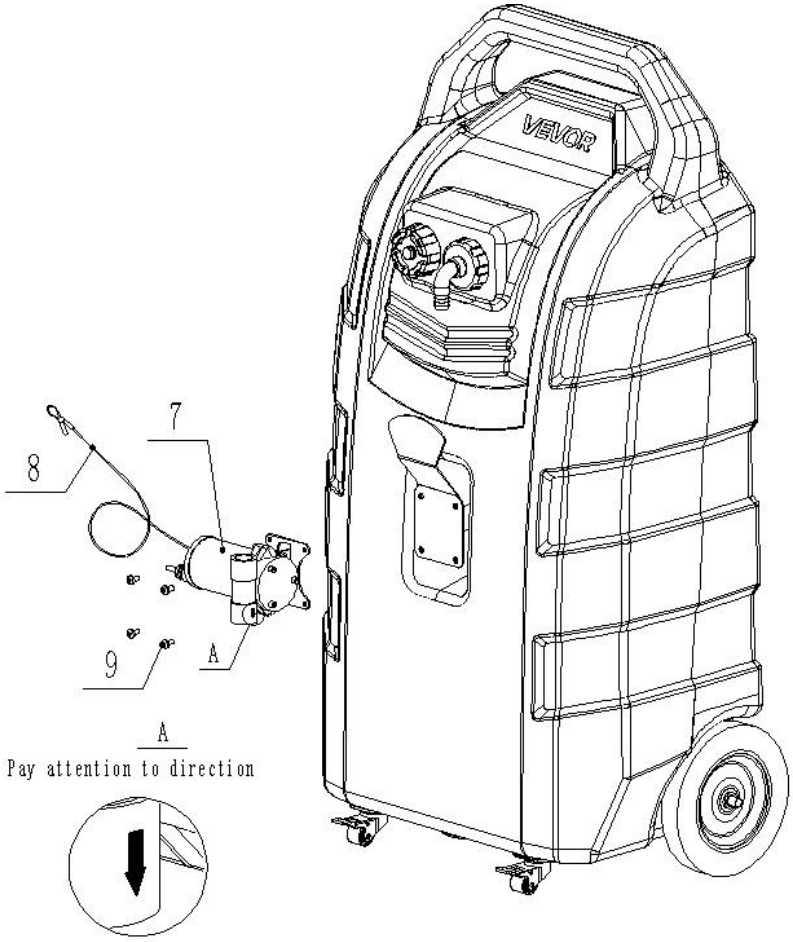

Step4: Install Oil hose

1.Thread the External Silk Pagoda Joint（6）into both ends of the Electric Pump and tighten it securely.

2.Fit the two Hose Clamp（3）onto the Short Oil Pipe（4）, then insert them into the joint（6） and Angle head Fuel Tank Cap, and tighten the clamps.

3.Fit the Hose Clamp（3） onto the Long Oil Pipe(11), and tighten the clamps.

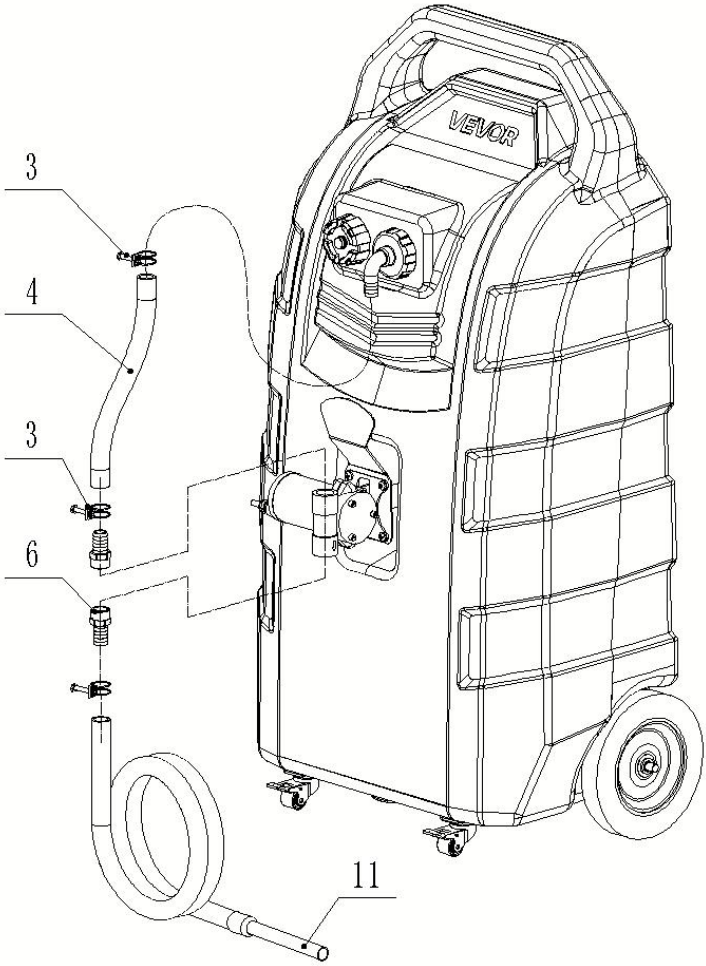

Step5: Make sure that the components are tightened;The product is assembled and ready for use.

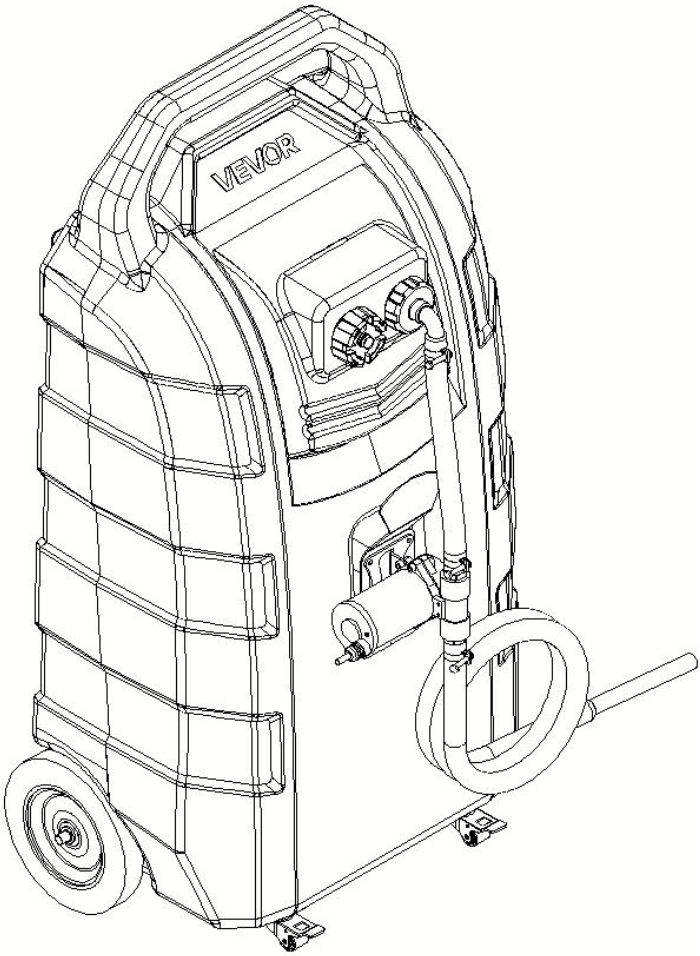

OPERATION

Refueling operation：

1.Please choose the appropriate oil filling, **Do not add chemical substances or other corrosive solvents; do not add highly viscous engine oil, lubricants, or water.**

2.Lay the tank flat.

3.Open the tank cap and fill the oil.

4.Pay attention to the tank filling during oil filling to avoid overflow.

5.After completing the refueling process, tighten the cover, secure the **intake valve** at the top of the cover, and place it upright in a safe location.

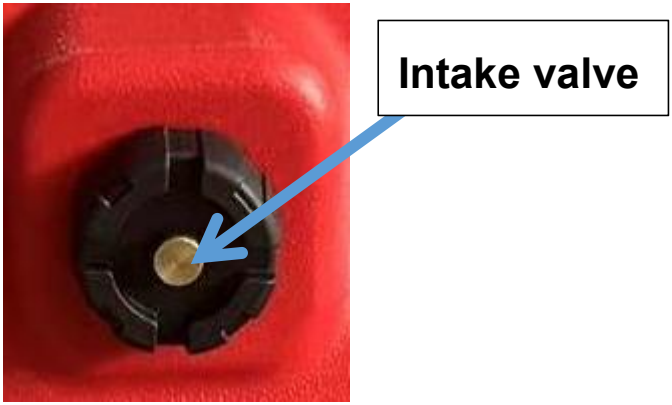

Pumping operation:

1.Before pumping oil, ground the grounding wire of the fuel tank.

2.Check whether the intake valve at the top of the oil inlet cover is open. If it is not open, rotate it counterclockwise to loosen it, allowing air to enter.

3.Check the sealing integrity at the oil inlet and outlet pipe connections of the electric pump.

4.Clamp the positive and negative terminals of the electric pump's power cable to a 12V power source.

5.Insert the oil pipe into the oil-filling location.

6.Turn on the electric pump switch – the electric pump will now start operating.
7. After completing the pumping operation, turn off the electric pump switch, remove the clamp from the power supply terminal, tighten the **intake valve** at the top of the cover to ensure the enclosure is properly sealed.

MAINTENANCE

1. Please clean the measure and filter regularly.
2. Keep away from fire.
3. For different types of oil, cleaning the tank before storing another type of oil is recommended.
4. If this product is not used for a long time, it is recommended to clean and store it in a cool and dry environment

SAFETY INSTRUCTION

1. It is prohibited to store different types of oil together.
2. Continuous operation shall not exceed 20 minutes; idling is prohibited.
3. This fuel truck is not suitable for placement in locations with severe vibrations, such as yachts, motorboats, or off-road vehicles.
4.Do not add chemical substances or corrosive liquids.
5.When not in use, tighten the air intake valve at the top of the fuel tank lid.
6.Do not use the device if the casing is damaged; if the power cord is damaged, replace it immediately.
7.Do not use in crowded areas, high-temperature environments, or when unattended.
8.Use is strictly prohibited in enclosed environments where the air contains combustible vapors or gases.
9.Check both the front and rear for any oil leaks; if any leak is detected,

stop using the device immediately.
10.It is strictly prohibited to smoke or have any other sources of ignition during use.
11.Sufficient firefighting equipment (e.g., fire extinguishers) must be provided.
12.During use, try to avoid frequently turning the power on and off.
13.Do not draw high-viscosity oils or highly corrosive liquids; it is strictly prohibited to draw high-temperature or contaminated liquids (contaminated liquids may clog the filter screen with sand or debris).
14.It is strictly prohibited to wet the enclosure or immerse it in liquid.
15.Do not store for extended periods in humid environments.
16.It is strictly prohibited to remove any label from the product.
17.Before use, please verify that the power supply parameters are compatible with the pump's input parameters.
18.It is prohibited to install any switches at the oil discharge port or to block the oil discharge port without authorization.
19.When the pump will not be used for an extended period or when use is temporarily suspended, disconnect the connection between the pump and the power supply.
20.Do not use in environments with intense vibration.
21.When navigating a stepped surface, tilt the container backward before pushing it to prevent damaging the universal wheels.
22.Do not use on uneven or sloped surfaces.
23.When in use, the intake valve at the oil filling cover must be opened to prevent dry suction of the oil pump or damage to the housing.
24.Any consequences arising from the user's non-compliant operations shall be borne solely by the user.
25.For other safety precautions, please refer to the gas station's requirements.

ANALYSIS AND SOLUTIONS FOR COMMON ABNORMAL ISSUES

Phenomenon	Cause	Solution	Prevention
Pump no response	Circuit not connected	Check the circuit and make reliable connections	Do not pull, bend or twist the power cord
	Damage to power supply, motor	Replace the corresponding components	Identify the cause before reuse
Oil leakage at connector	External Silk Pagoda Joint or Hose Clamp not tightened	Adjust the tightness properly	Adjust the tightness properly
Reduced oil output or no oil suction	Low supply voltage or insufficient power supply power	Replace with a suitable power supply	Use high-quality power supply that meets requirements
	Power cord too thin and too long, causing excessive voltage drop	Select a suitable power cord	Select a suitable power cord
	Cracked oil inlet pipe causing air leakage, or poor sealing at joint between inlet pipe and pump	Replace the oil inlet pipe or improve the connection between pipe and pump to ensure no air leakage at oil-in end	Avoid artificially bending or twisting the oil inlet pipe; ensure reliable sealing when connecting it
	Collapsed oil inlet pipe causing blocked oil-in passage	Replace the oil inlet pipe	Avoid artificially bending or twisting the oil inlet pipe
	Dirty oil used, causing severe seal damage to pump valve assembly	Replace the valve assembly	Use clean oil; install filter screen of ≥60-mesh at oil-in end
	The end of oil inlet pipe sticks to bucket wall	Clean the oil-in filter screen	Clean oil-in filter screen regularly
	The pump impeller blades are contaminated with foreign objects.	Remove the three screws on the pump head, take off the circular plate, and clean out any foreign objects from inside the pump's blades.	Do not extract oil that is excessively dirty or viscous; do not disassemble the filter screen without authorization.
	The intake valve is not fully loosened.	The intake valve is not fully loosened.	Check intake valve
Oil leakage at pump head	Loose pump-head screws	Tighten the screws again	Tighten loose screws in time





VEVOR

Upgrade · The Home Creator Way

bidon d'essence en plastique

Modèle : JGC32PE-1

VEVOR | Upgrade
The Home Creator Way

MODÈLE : JGC32PE-1

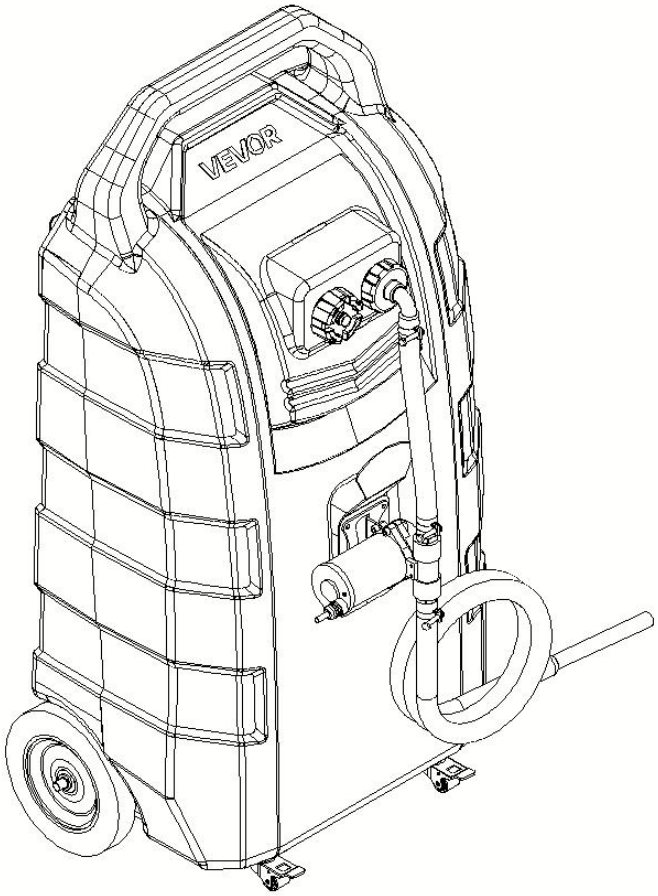

Voici les instructions originales. Veuillez lire attentivement toutes les instructions du manuel avant de commencer. Fonctionnement. VEVOR se réserve le droit d'interpréter son manuel d'utilisation. L'apparence du produit peut différer de celle du produit reçu. Veuillez nous excuser si nous vous informons des mises à jour techniques ou logicielles de nos produits.

⚠WARNING

1. Lisez attentivement et comprenez toutes **les INSTRUCTIONS DE MONTAGE ET DE FONCTIONNEMENT** avant toute utilisation.
2. Le non-respect des règles de sécurité et des autres précautions de sécurité élémentaires peut entraîner des blessures graves.
3. Avertissement – Afin de réduire les risques de blessure, l'utilisateur doit lire attentivement le manuel d'instructions.
4. Ce produit est conforme aux normes et réglementations en vigueur. Son installation doit respecter toutes les réglementations applicables et son utilisation doit se faire uniquement dans des endroits bien ventilés. Veuillez lire attentivement le manuel d'utilisation avant d'installer et d'utiliser cet équipement.
5. Cet appareil n'est pas destiné à être utilisé par des personnes (y compris les enfants) dont les capacités physiques, sensorielles ou mentales sont réduites, ou qui manquent d'expérience et de connaissances, à moins qu'elles n'aient été supervisées ou qu'elles n'aient reçu des instructions concernant l'utilisation de l'appareil de la part d'une personne responsable de leur sécurité.
6. Les enfants ne doivent pas jouer avec cet appareil.
7. Ce produit ne doit pas être utilisé par des enfants. Gardez le produit et son cordon hors de portée des enfants.
8. Ce produit est destiné à être utilisé dans des applications domestiques et similaires telles que : le ravitaillement en carburant des machines de jardin, des petits yachts/bateaux à moteur, des générateurs et des petites voitures.
9. Veuillez conserver le produit correctement. Vérifiez son état avant utilisation. En cas d'anomalie, cessez immédiatement l'utilisation.
10. Veuillez utiliser le produit conformément à son usage prévu et prendre connaissance des risques de blessures liés à une mauvaise utilisation.

RÈGLES GÉNÉRALES DE SÉCURITÉ

Lors de l'utilisation de ce produit, il convient de toujours respecter les précautions de base, notamment les suivantes :

- Ce produit n'est pas destiné à être utilisé par des personnes (y compris les enfants) dont les capacités physiques, sensorielles ou mentales sont réduites ou qui manquent d'expérience et de connaissances, à moins qu'elles n'aient été supervisées ou qu'elles n'aient reçu des instructions concernant l'utilisation du produit de la part d'une personne responsable de leur sécurité.
- N’utilisez pas ce produit à d’autres fins que celles prévues.
- Portez un équipement de protection approprié lors de l'installation ou de l'utilisation de ce produit.
- Avant toute utilisation, assurez-vous que tous les raccords et les connexions filetées sont bien serrés et étanches .

DANGER!

Les carburants sont extrêmement inflammables. Tenez-les éloignés de la chaleur, des étincelles et des flammes nues .

- N’utilisez pas d’appareils électroniques ou de communication mobile tels que des téléphones portables lors du pompage de liquides inflammables.
- Raccordez le fil de terre et reliez les conteneurs de pompage. Mettez tous les conteneurs à la terre via une source de terre connue afin de dissiper l'électricité statique avant le pompage des liquides.
- de carburant peuvent exploser . Nocif ou mortel en cas d'ingestion. Évitez d'inhaler les vapeurs de carburant.
- Ne fumez pas à proximité ou pendant l'utilisation du bac à carburant .
- Ce produit est destiné exclusivement au transfert de carburant et ne doit pas être utilisé pour transporter du carburant dans un véhicule ou une remorque.
- Ne modifiez pas ce produit.

ATTENTION ! MISE EN GARDE ! ATTENTION !

- N’utilisez pas ce produit pour le stockage de carburant à long terme.
- Utilisez le bac pour un seul type de carburant afin d'éviter tout dommage éventuel.
- Surveillez le débit et le niveau de remplissage pour éviter les débordements et les déversements.
- Soyez prudent lors du remplissage du bac par le tube de remplissage. Surveillez attentivement pour éviter tout débordement ou déversement.
- Ce produit n'est pas adapté à une utilisation à bord d'un yacht, d'un véhicule tout-terrain ou dans tout autre environnement soumis à de fortes vibrations.

 N’utilisez jamais le bidon de carburant à proximité de flammes nues ou de sources de chaleur.

CONSERVEZ CES INSTRUCTIONS

MODÈLE ET PARAMÈTRES

Modèle	JGC 32 P E-1
Capacité	32 gal / 121 L
Carburant approprié	Diesel / Essence
Carburant Décharge	Pompe électrique
Évaluation(s)	12 V CC, 100 W
Débit maximal	20 L/min
Tuyau	Φ1 8 (Diamètre intérieur) x 2500 mm
Roue	Roue fixe de 8 pouces + roulette pivotante de 1,25 pouce

Emballer	1
Matériel	PEHD
Couleur	Rouge

DIAGRAMME DE STRUCTURE

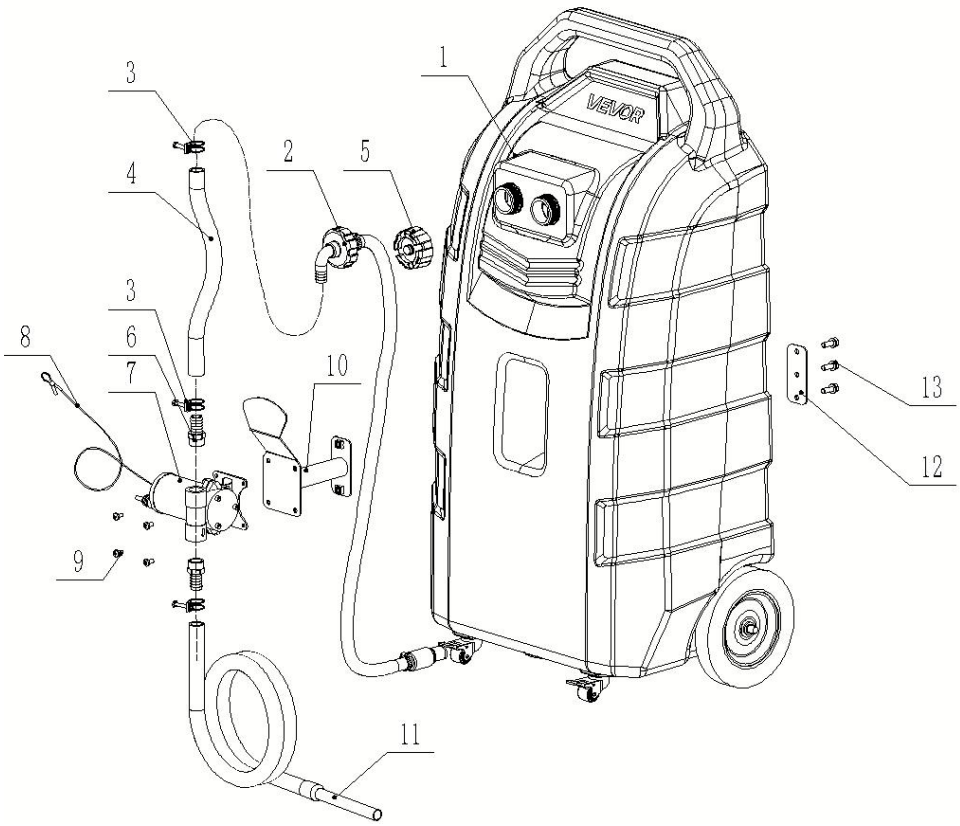

1. Réservoir à carburant 2. Tuyau d'aspiration d'huile 3. Collier de serrage Φ25
4. Tuyau d'huile court 5. Bouchon du réservoir de carburant 6. Joint de pagode en soie externe 3/4-Φ19 7. Pompe électrique 8. Câble de mise à la terre 9. Vis M6*12
10. Installation du support 11. Tuyau long 12. Plaque de fixation
13. Boulon M8*30

COMPOSANTS

N	Image	Nom et quantité	N	Image	Nom et quantité
1	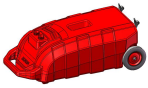	Réservoir de carburant (x1)	9		Vis M6*12 (x4)
2		Tuyau d'aspiration d'huile (x1)	10		H plus âgé (x1)
3		Collier de serrage (x3)	11		Tuyau long (x1)
4		Tuyau d'huile court (x1)	12		Plaque de fixation
5		Bouchon de réservoir de carburant (x1)	13		Boulon M8*30 (x
6		Joint externe en soie Pagode (x2)	14		Bande brute (x1)
7		Pompe électrique (x1)	15	/	Manuel d'utilisation (x1)
8		Câble de mise à la terre (x1)			

ASSEMBLÉE

Étape 1 : Installez le bouchon du réservoir de carburant

1. Insérez le tube d'aspiration d'huile (2) dans le réservoir de carburant (1) et serrez-le (avec le coude orienté vers le bas).
2. Mettez le bouchon du réservoir de carburant (5) sur le réservoir de carburant.

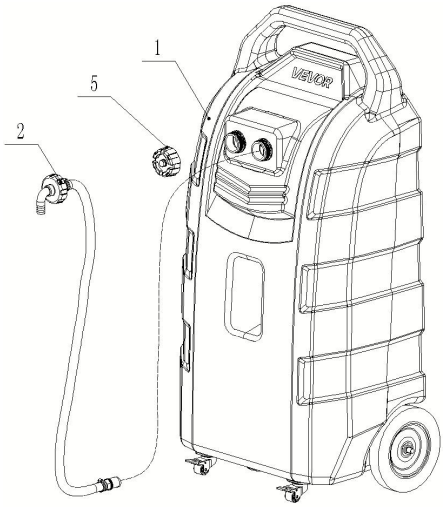

Étape 2 : Installation du support

1. Installez le support (10) et la plaque de fixation (12) , verrouillez avec le boulon (13) , comme indiqué ci-dessous .

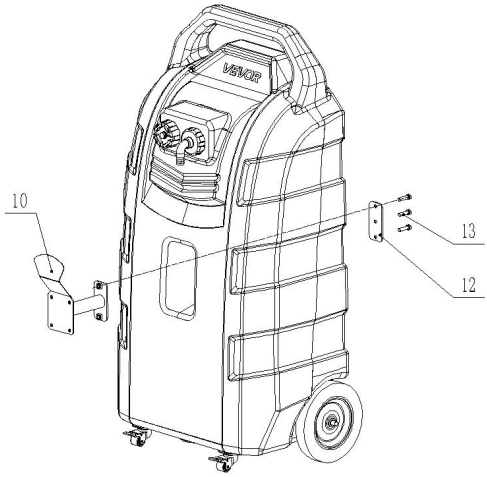

Étape 3 : Installer la pompe électrique

1. Installez la pompe électrique (7) sur le support du réservoir de carburant avec des vis M6*12 (9).

Faites attention au sens d'installation de la pompe électrique.

2. Installez le fil de terre (8) sur la pompe électrique.

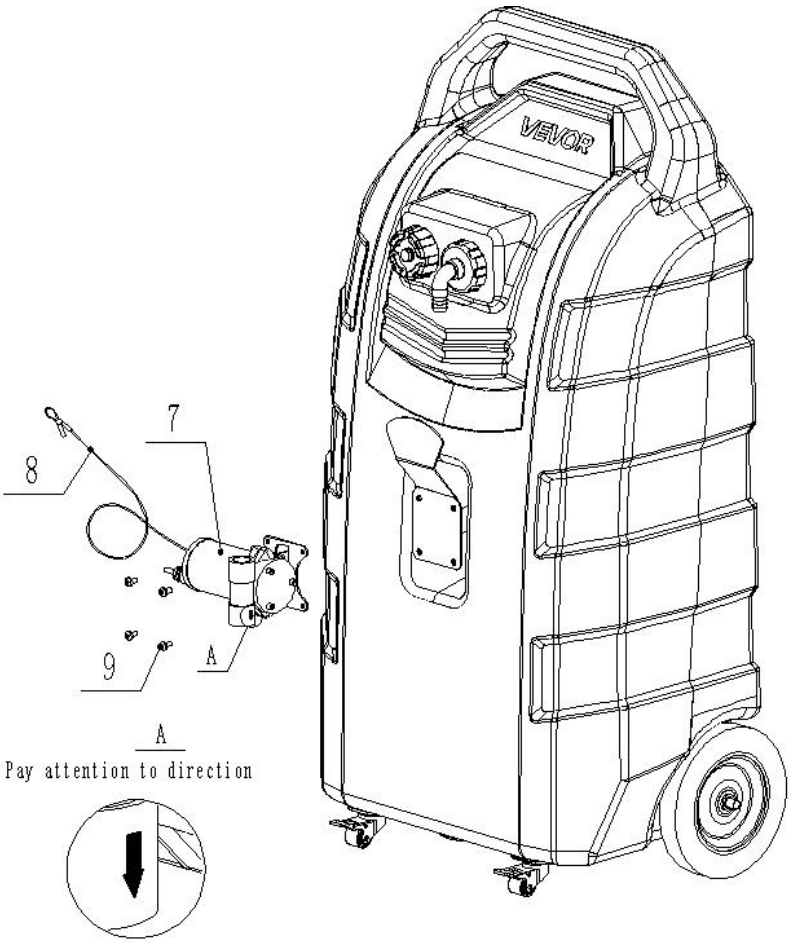
VEVOR
7
8
9
A
A
Pay attention to direction

Étape 4 : Installer le tuyau d'huile

1. Enfilez le joint de pagode en soie externe (6) dans les deux extrémités de la pompe électrique et serrez-le fermement.
2. Fixez les deux colliers de serrage (3) sur le tuyau d'huile court (4), puis insérez-les dans le joint (6) et le bouchon de réservoir de carburant à tête angulaire, et serrez les colliers.
3. Installez le collier de serrage (3) sur le long tuyau d'huile (11) et serrez les colliers.

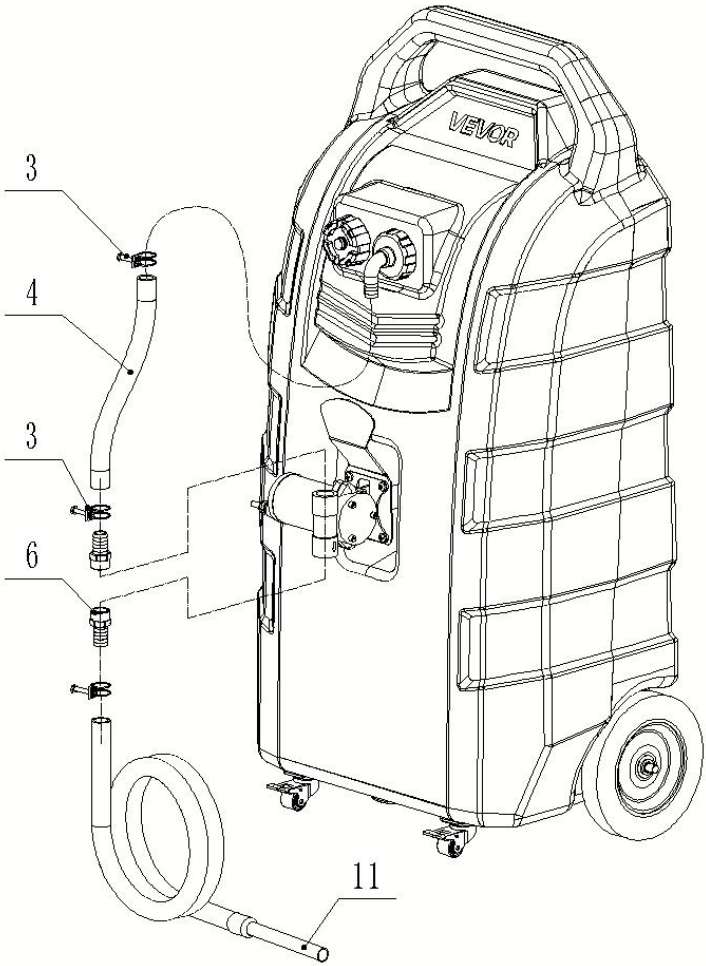

Étape 5 : Assurez-vous que les composants sont bien serrés ; le produit est assemblé et prêt à l'emploi.

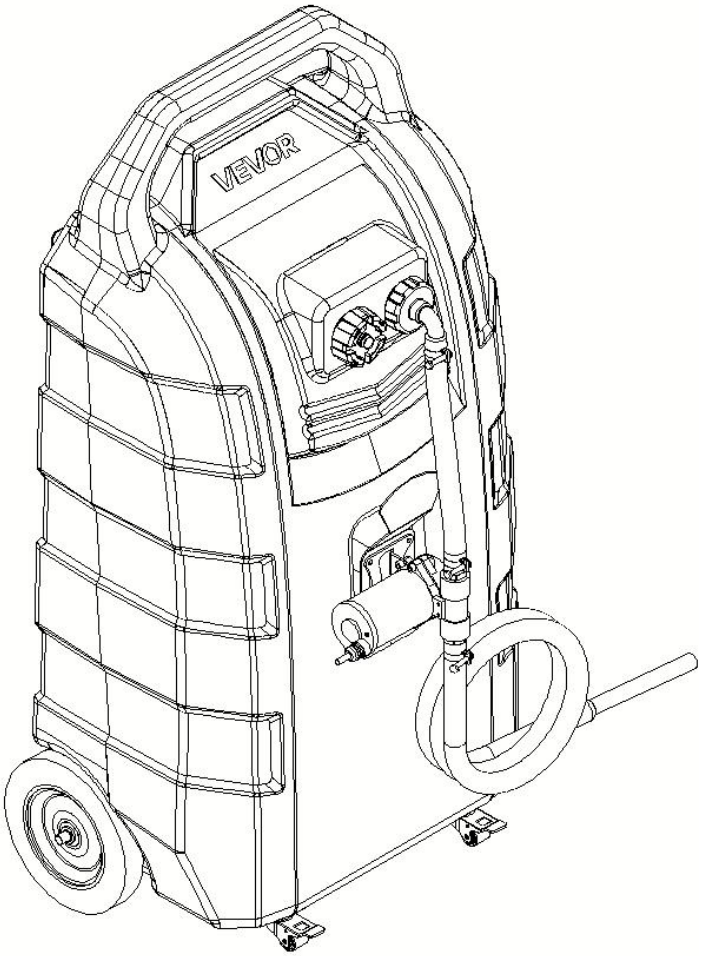

OPÉRATION

Opération de ravitaillement :

1. Veuillez choisir l'huile de remplissage appropriée. **N'ajoutez pas de substances chimiques ni d'autres solvants corrosifs ; n'ajoutez pas d'huile moteur très visqueuse, de lubrifiants ou d'eau.**
2. Posez le réservoir à plat.
3. Ouvrez le bouchon du réservoir et remplissez-le d'huile.
4. Surveillez le remplissage du réservoir pendant le remplissage d'huile afin d'éviter tout débordement.
5. Une fois le ravitaillement terminé, resserrez le couvercle, fixez la **soupape d'admission** en haut du couvercle et placez-le à la verticale dans un endroit sûr.

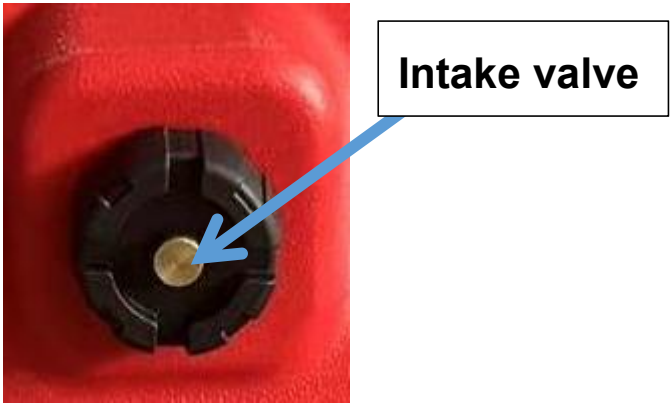

Opération de pompage :

1. Avant de pomper l'huile, mettez à la terre le fil de mise à la terre du réservoir de carburant.
2. Vérifiez si la soupape d'admission située en haut du couvercle d'entrée d'huile est ouverte. Si elle n'est pas ouverte, tournez-la dans le sens antihoraire pour la desserrer et permettre à l'air d'entrer .
3. Vérifiez l'étanchéité des raccords des tuyaux d'entrée et de sortie d'huile de la pompe électrique.

4. Fixez les bornes positive et négative du câble d'alimentation de la pompe électrique à une source d'alimentation de 12 V.
5. Insérez le tuyau d'huile dans l'orifice de remplissage d'huile.
6. Mettez l'interrupteur de la pompe électrique en marche – la pompe électrique va maintenant se mettre en marche.
7. Une fois le pompage terminé, éteignez la pompe électrique, retirez la pince du bornier d'alimentation et resserrez la **vanne d'aspiration.** en haut du couvercle pour garantir une étanchéité parfaite du boîtier.

ENTRETIEN

1. Veuillez nettoyer régulièrement le dispositif de mesure et le filtre.
2. Tenir à l'écart du feu.
3. Pour différents types d'huile, il est recommandé de nettoyer le réservoir avant d'y stocker un autre type d'huile.
4. Si ce produit n'est pas utilisé pendant une période prolongée, il est recommandé de le nettoyer et de le ranger. dans un environnement frais et sec

CONSIGNES DE SÉCURITÉ

1. Il est interdit de stocker ensemble différents types d'huile.
2. Le fonctionnement continu ne doit pas excéder 20 minutes ; le ralenti est interdit.
3. Ce camion-citerne n'est pas adapté à une utilisation dans des endroits soumis à de fortes vibrations, tels que les yachts, les bateaux à moteur ou les véhicules tout-terrain.
4. Ne pas ajouter de substances chimiques ni de liquides corrosifs.
5. Lorsqu'il n'est pas utilisé, resserrez la valve d'admission d'air située en haut du couvercle du réservoir de carburant.
6. N’utilisez pas l’appareil si le boîtier est endommagé ; si le cordon

d’alimentation est endommagé, remplacez-le immédiatement.
7. Ne pas utiliser dans des zones bondées, des environnements à température élevée ou sans surveillance.
8. Son utilisation est strictement interdite dans les environnements clos où l'air contient des vapeurs ou des gaz combustibles.
9. Vérifiez l'absence de fuites d'huile à l'avant et à l'arrière ; si une fuite est détectée, arrêtez immédiatement d'utiliser l'appareil.
10. Il est strictement interdit de fumer ou d'utiliser toute autre source d'inflammation pendant l'utilisation.
11. Un équipement de lutte contre l’incendie suffisant (par exemple, des extincteurs) doit être fourni.
12. Pendant l'utilisation, essayez d'éviter d'allumer et d'éteindre fréquemment l'appareil.
13. Ne pas aspirer d'huiles à haute viscosité ou de liquides hautement corrosifs ; il est strictement interdit d'aspirer des liquides à haute température ou contaminés (les liquides contaminés peuvent obstruer le filtre avec du sable ou des débris).
14. Il est strictement interdit de mouiller l'enceinte ou de l'immerger dans un liquide.
15. Ne pas stocker pendant des périodes prolongées dans des environnements humides.
16. Il est strictement interdit de retirer toute étiquette du produit.
17. Avant utilisation, veuillez vérifier que les paramètres d'alimentation électrique sont compatibles avec les paramètres d'entrée de la pompe.
18. Il est interdit d'installer des interrupteurs au niveau de l'orifice de vidange d'huile ou de bloquer l'orifice de vidange d'huile sans autorisation.
19. Lorsque la pompe ne sera pas utilisée pendant une période prolongée ou lorsque son utilisation est temporairement suspendue, débranchez la connexion entre la pompe et l'alimentation électrique.
20. Ne pas utiliser dans des environnements soumis à de fortes vibrations.
21.Lors de la navigation sur une surface en escalier, inclinez le conteneur vers l'arrière avant de le pousser afin d'éviter d'endommager les roues universelles.
22. Ne pas utiliser sur des surfaces inégales ou inclinées.

23. En cours d'utilisation, la soupape d'admission du couvercle de remplissage d'huile doit être ouverte pour éviter l'aspiration à sec de la pompe à huile ou l'endommagement du boîtier.
24.Toute conséquence découlant des opérations non conformes de l'utilisateur sera supportée exclusivement par ce dernier.
25. Pour les autres précautions de sécurité, veuillez vous référer aux exigences de la station-service.

ANALYSE ET SOLUTIONS DES PROBLÈMES ANORMAUX COURANTS

Phénomène	Cause	Solution	Prévention
La pompe ne répond pas.	Circuit non connecté	Vérifiez le circuit et effectuez des connexions fiables.	Ne tirez pas, ne pliez pas et ne tordez pas le cordon d'alimentation.
	Dommages à l'alimentation électrique et au moteur	Remplacez les composants correspondants	Identifier la cause avant réutilisation
Fuite d'huile au niveau du connecteur	Joint externe en soie Pagoda ou collier de serrage non serré	Ajustez correctement le serrage	Ajustez correctement le serrage
Débit d'huile réduit ou aspiration d'huile inexistante	Tension d'alimentation faible ou alimentation électrique insuffisante	Remplacez-le par une alimentation électrique adaptée.	Utilisez - une alimentation de haute qualité conforme aux exigences.
	Le câble d'alimentation est trop fin et trop long, ce qui provoque une chute de tension excessive.	Choisissez un cordon d'alimentation adapté	Choisissez un cordon d'alimentation adapté
	Tuyau d'arrivée d'huile fissuré provoquant une fuite d'air, ou mauvaise étanchéité au niveau du joint entre le tuyau d'arrivée et la pompe	Remplacez le tuyau d'arrivée d'huile ou améliorez la connexion entre le tuyau et la pompe pour éviter toute fuite d'air à l' - extrémité d'arrivée d'huile.	Évitez de plier ou de tordre artificiellement le tuyau d'arrivée d'huile ; assurez-vous d'une étanchéité fiable lors du raccordement.
	L'affaissement du tuyau d'arrivée d'huile a provoqué un blocage - du passage d'huile.	Remplacez le tuyau d'arrivée d'huile	Évitez de plier ou de tordre artificiellement le tuyau d'entrée d'huile
	L'huile utilisée était sale, ce qui a gravement endommagé le joint d'étanchéité de l'ensemble de la soupape de la pompe.	Remplacez l'ensemble de soupape.	Utiliser de l'huile propre ; installer un filtre de ≥ 60 - mesh à - l'extrémité de l'huile
	L'extrémité du tuyau d'arrivée d'huile colle à la paroi du seau.	Nettoyer l'huile - dans le filtre.	Nettoyer - régulièrement l'huile dans le filtre.

	Les pales de la turbine de la pompe sont contaminées par des corps étrangers.	Retirez les trois vis de la tête de pompe, enlevez la plaque circulaire et nettoyez les pales de la pompe de tout corps étranger.	Ne pas extraire d'huile excessivement sale ou visqueuse ; ne pas démonter le filtre sans autorisation.
	La soupape d'admission n'est pas complètement desserrée.	La soupape d'admission n'est pas complètement desserrée.	Vérifier la soupape d'admission
Fuite d'huile au niveau de la tête de pompe	de la tête de pompe desserrées-	Resserrer les vis	Resserrer les vis desserrées à temps





VEVOR

Upgrade · The Home Creator Way

Kunststoff-Kraftstoffkanister

Modell: JGC32PE-1

VEVOR | Upgrade
The Home Creator Way

MODELL: JGC32PE-1

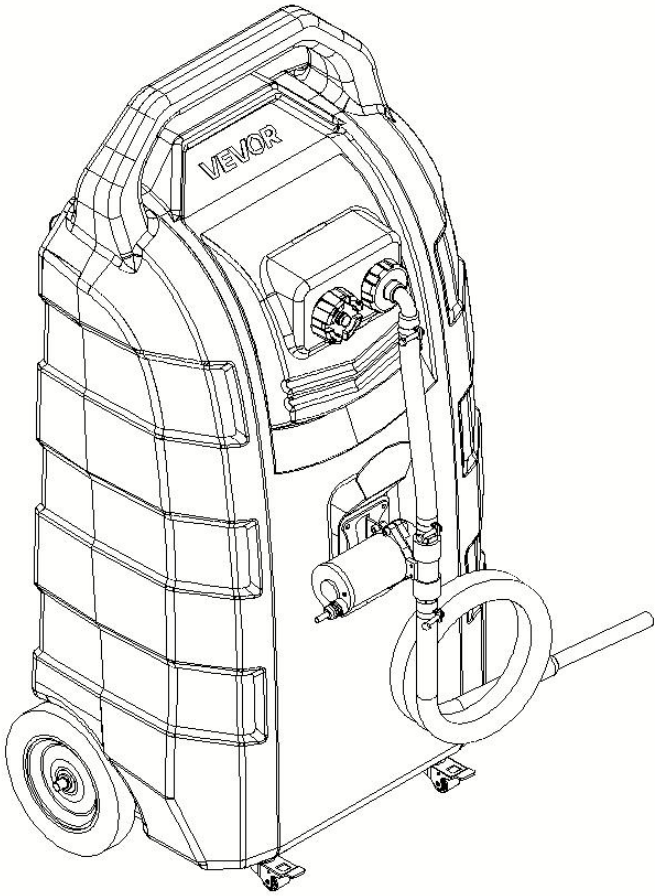

Dies ist die Originalanleitung. Bitte lesen Sie alle Anweisungen im Handbuch sorgfältig durch, bevor Sie Betrieb. VEVOR behält sich die eindeutige Auslegung unserer Bedienungsanleitung vor. Das Aussehen des Produkts kann von dem gelieferten Produkt abweichen. Wir bitten um Verständnis, dass wir Sie nicht erneut über etwaige Technologie- oder Software-Updates unseres Produkts informieren werden .

⚠WARNING

1. Lesen und verstehen Sie vor der Inbetriebnahme sorgfältig alle **Montage- und Bedienungsanweisungen .**
2. Die Nichtbeachtung der Sicherheitsregeln und anderer grundlegender Sicherheitsvorkehrungen kann zu schweren Verletzungen führen.
3. Warnung – Um das Verletzungsrisiko zu verringern, muss der Benutzer die Bedienungsanleitung sorgfältig lesen.
4. Das Produkt entspricht den geltenden Normen und Vorschriften. Die Installation dieses Geräts muss allen anwendbaren Vorschriften entsprechen und es darf nur in gut belüfteten Bereichen betrieben werden. Bitte lesen Sie die Bedienungsanleitung vor der Installation und Inbetriebnahme des Geräts.
5. Dieses Gerät ist nicht für die Verwendung durch Personen (einschließlich Kinder) mit eingeschränkten physischen, sensorischen oder geistigen Fähigkeiten oder mangelnder Erfahrung und Kenntnis bestimmt, es sei denn, sie werden von einer für ihre Sicherheit verantwortlichen Person beaufsichtigt oder in die Verwendung des Geräts eingewiesen.
6. Kinder dürfen nicht mit dem Gerät spielen.
7. Dieses Produkt darf nicht von Kindern verwendet werden. Bewahren Sie das Produkt und das Kabel außerhalb der Reichweite von Kindern auf.
8. Dieses Produkt ist für den Einsatz im Haushalt und ähnlichen Anwendungen vorgesehen, wie zum Beispiel: Zum Betanken von Gartengeräten, kleinen Yachten/Motorbooten, Generatoren und kleinen Autos.
9. Bitte bewahren Sie das Produkt ordnungsgemäß auf. Prüfen Sie es vor Gebrauch auf Beschädigungen. Sollte es Beschädigungen aufweisen, verwenden Sie es bitte nicht weiter.
10. Bitte verwenden Sie das Produkt gemäß dem vorgesehenen Verwendungszweck. Wir weisen auf mögliche Verletzungen durch unsachgemäße Verwendung hin.

ALLGEMEINE SICHERHEITSREGELN

Bei der Verwendung dieses Produkts sollten stets grundlegende Vorsichtsmaßnahmen beachtet werden, einschließlich der folgenden:

- Dieses Produkt ist nicht für die Verwendung durch Personen (einschließlich Kinder) mit eingeschränkten physischen, sensorischen oder geistigen Fähigkeiten oder mangelnder Erfahrung und Kenntnis bestimmt, es sei denn, sie werden von einer für ihre Sicherheit verantwortlichen Person beaufsichtigt oder in die Verwendung des Produkts eingewiesen.
- Dieses Produkt darf nur für den vorgesehenen Zweck verwendet werden.
- Tragen Sie bei der Installation oder Verwendung dieses Produkts geeignete Schutzausrüstung.
- Vor Inbetriebnahme sicherstellen, dass alle Verschraubungen und Gewindeverbindungen fest angezogen und dicht sind .

GEFAHR!

Kraftstoffe sind hochentzündlich. Von Hitze, Funken und offenen Flammen fernhalten .

- Verwenden Sie beim Abpumpen von brennbaren Flüssigkeiten keine elektronischen Geräte oder mobile Kommunikationsgeräte wie Mobiltelefone.
- Schließen Sie Erdungskabel und -verbindungen an die Behälter an, aus denen und in die gepumpt wird. Erden Sie alle Behälter an einer bekannten Erdungsquelle, um statische Elektrizität vor dem Pumpen von Flüssigkeiten abzuleiten.
- Kraftstoffdämpfe können explodieren . Verschlucken ist gesundheitsschädlich oder tödlich. Einatmen von Kraftstoffdämpfen vermeiden.
- Rauchen Sie nicht in der Nähe des Brennstoffkanisters oder während dessen Benutzung .
- Dieses Produkt ist ausschließlich für den Kraftstofftransfer bestimmt

und darf nicht zum Transport von Kraftstoff in Fahrzeugen oder Anhängern verwendet werden.

- Dieses Produkt darf nicht verändert werden.

WARNUNG! VORSICHT! AUFMERKSAMKEIT!

- Dieses Produkt darf nicht zur Lagerung von Treibstoff über längere Zeiträume verwendet werden.
- Verwenden Sie den Kanister nur für eine Kraftstoffart, um mögliche Beschädigungen zu vermeiden.
- Überwachen Sie Durchflussrate und Füllstand, um Überläufe und Verschüttungen zu vermeiden.
- Beim Befüllen des Behälters über das Einfüllrohr ist Vorsicht geboten. Achten Sie genau darauf, dass nichts überläuft oder verschüttet wird.
- Dieses Produkt ist nicht geeignet für den Einsatz auf Yachten, Geländefahrzeugen und anderen Orten mit starken Vibrationen.

 Verwenden Sie den Brennstoffkanister niemals in der Nähe von offenen Flammen oder Brennstoffquellen.

BEWAHREN SIE DIE SE- ANLEITUNG AUF

MODELL UND PARAMETER

Modell	JGC 32 P E-1
Kapazität	32 Gal / 121L
Geeigneter Brennstoff	Diesel / Benzin
Kraftstoff Entladung	Elektrische Pumpe
Bewertung(en)	12 V Gleichstrom, 100 W
Maximaler Durchfluss	20 l/min
Schlauch	Φ1 8 (Innendurchmesser) x 2500 mm
Rad	8" festes Rad + 1,25" Lenkrolle
Paket	1
Material	HDPE

Farbe	Rot

STRUKTURDIAGRAMM

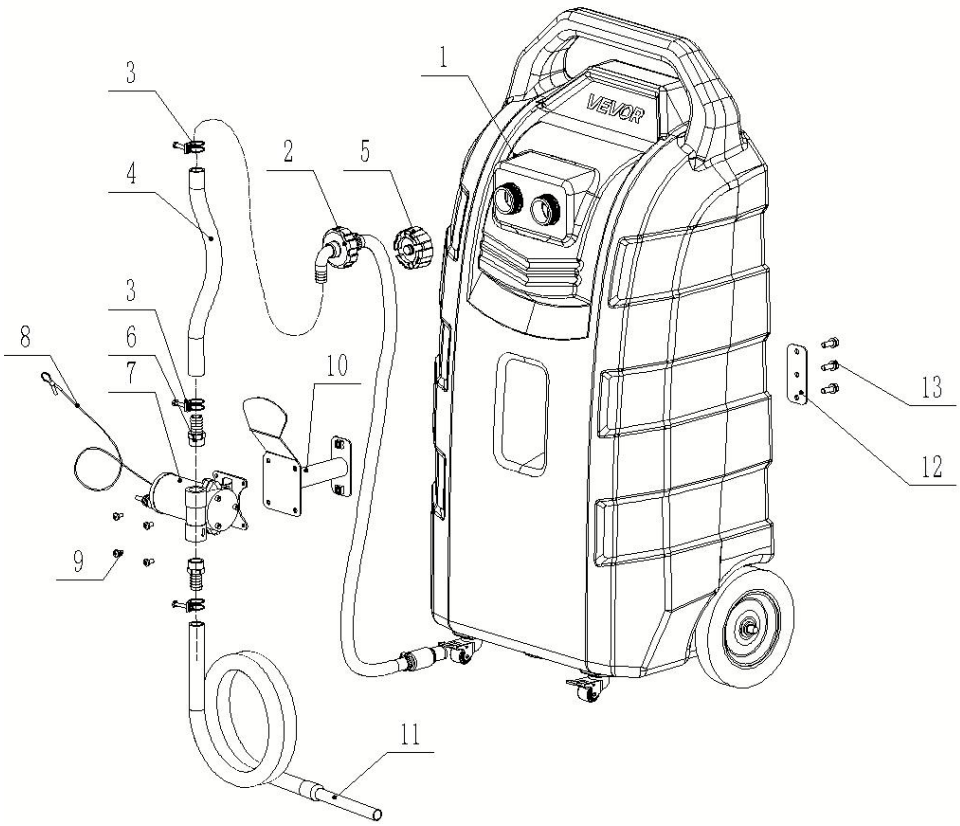

1. Kraftstofftank 2. Ölsaugrohr 3. Schlauchschelle Φ25
4. Kurzes Ölrohr 5. Tankdeckel 6. Äußere Seidenpagodenverbindung 3/4-Φ19 7. Elektrische Pumpe 8. Erdungsleitung 9. Schraube M6*12
10. Installationsunterstützung 11. Langer Schlauch 12. Befestigungsplatte
13. Bolzen M8*30

KOMPONENTEN

N	Bild	Name und Menge	N	Bild	Name und Menge
1	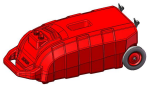	Kraftstofftank (x1)	9		Schraube M6*12 (x4)
2		Ölsaugrohr (x1)	10		H älter (x1)
3		Schlauchschelle (x3)	11		Langer Schlauch (x1)
4		Kurzes Ölrohr (x1)	12		Befestigungsplatt
5		Tankdeckel (x1)	13		Bolzen M8*30 (x
6		Äußere Seidenpagodenverbindung (x2)	14		Rohband (x1)
7		Elektrische Pumpe (x1)	15	/	Benutzerhandbuch (x1)
8		Erdungsleitung (x1)			

MONTAGE

Schritt 1: Den Tankdeckel montieren.

1. Setzen Sie den Ölsaugschlauch (2) in den Kraftstofftank (1) ein und ziehen Sie ihn fest (wobei der Winkel nach unten zeigt).
2. Setzen Sie den Tankdeckel (5) auf den Tank.

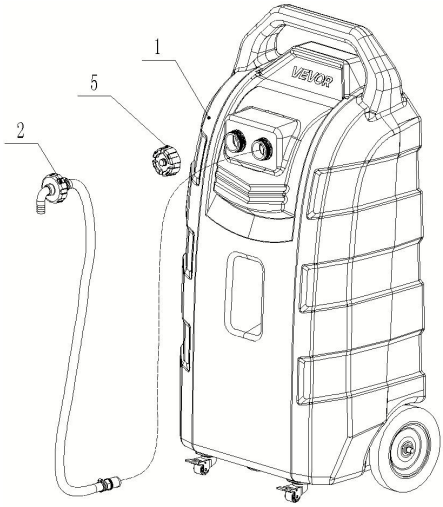

Schritt 2: Support installieren

1. Montieren Sie die Halterung (10) und die Befestigungsplatte (12) und verriegeln Sie diese mit dem Bolzen (13) , wie unten dargestellt .

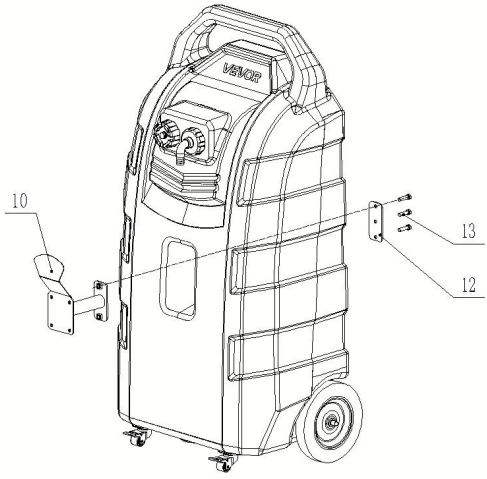

Schritt 3: Elektrische Pumpe installieren

1. Die elektrische Pumpe (7) wird mit Schrauben M6*12 (9) an der Halterung des Kraftstofftanks befestigt.

Achten Sie auf die Einbaurichtung der Elektropumpe.

2. Installieren Sie die Erdungsleitung (8) an der Elektropumpe.

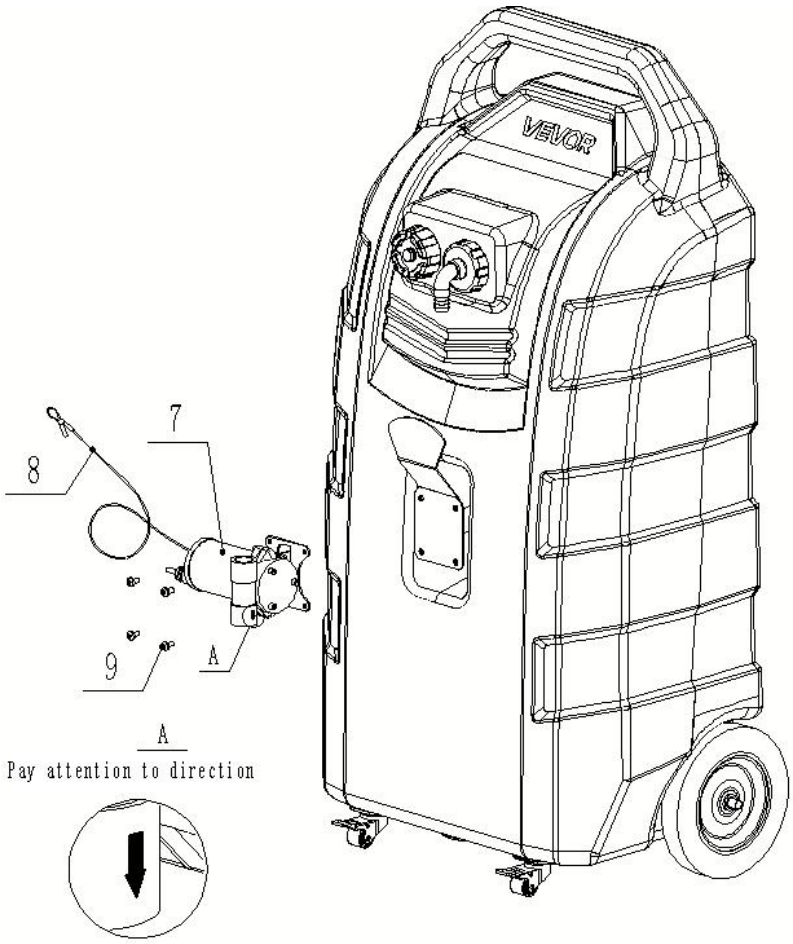

Schritt 4: Ölschlauch montieren

1. Das äußere Seidenpagodengelenk (6) in beide Enden der elektrischen Pumpe einfädeln und festziehen.
2. Die beiden Schlauchschellen (3) auf das kurze Ölrohr (4) aufsetzen, dann in das Verbindungsstück (6) und den Winkel-Tankdeckel einführen und die Schellen festziehen.
3. Die Schlauchschelle (3) auf das lange Ölrohr (11) aufsetzen und die Schellen festziehen.

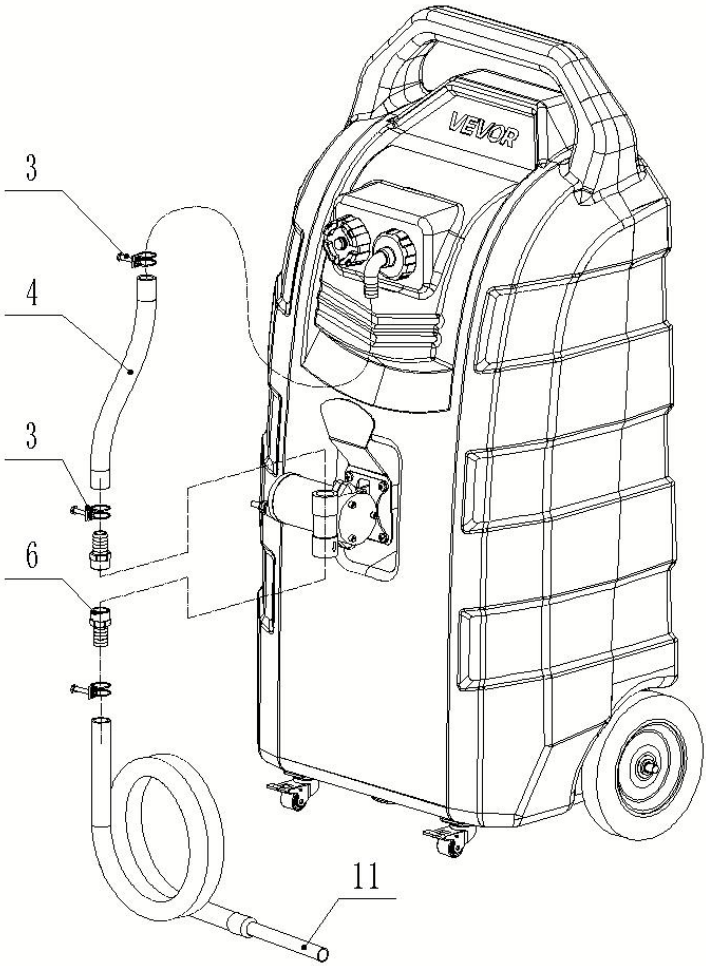

Schritt 5: Stellen Sie sicher, dass die Bauteile fest angezogen sind; das Produkt ist montiert und einsatzbereit.

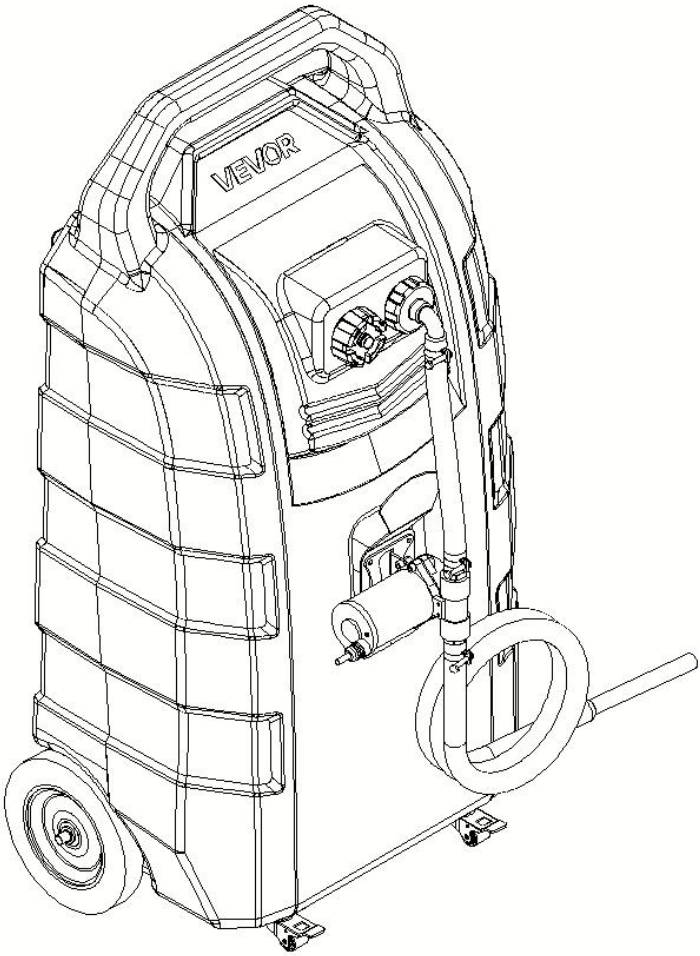

BETRIEB

Betankungsvorgang:

1. Bitte wählen Sie das geeignete Öl zum Einfüllen. **Fügen Sie keine chemischen Substanzen oder andere ätzende Lösungsmittel hinzu; fügen Sie kein hochviskoses Motoröl, Schmierstoffe oder Wasser hinzu.**
2. Legen Sie den Tank flach hin.
3. Öffnen Sie den Tankdeckel und füllen Sie das Öl ein.
4. Achten Sie beim Befüllen des Tanks auf den Füllstand, um ein Überlaufen zu vermeiden.
5. Nach Abschluss des Betankungsvorgangs den Deckel festziehen, das **Einlassventil** oben am Deckel sichern und ihn aufrecht an einem sicheren Ort abstellen.

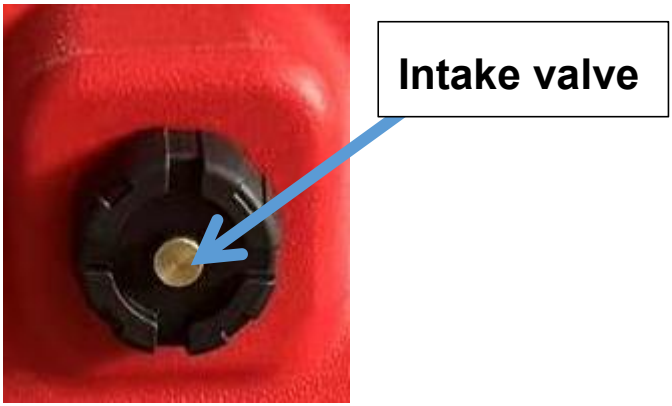

Pumpvorgang:

1. Vor dem Abpumpen des Öls muss das Erdungskabel des Kraftstofftanks geerdet werden.
2. Prüfen Sie, ob das Einlassventil oben am Öleinlassdeckel geöffnet ist. Falls es nicht geöffnet ist, drehen Sie es gegen den Uhrzeigersinn, um es zu lösen und Luft einzulassen .
3. Überprüfen Sie die Dichtheit der Ölzulauf- und -ablaufrohrverbindungen der elektrischen Pumpe.

4. Klemmen Sie die positiven und negativen Anschlüsse des Stromkabels der elektrischen Pumpe an eine 12-V-Stromquelle.
5. Führen Sie das Ölrohr in die Öleinfüllöffnung ein.
6. Schalten Sie den Schalter der elektrischen Pumpe ein – die elektrische Pumpe beginnt nun zu arbeiten.
7. Nach Abschluss des Pumpvorgangs den Schalter der elektrischen Pumpe ausschalten, die Klemme vom Stromversorgungsanschluss entfernen und das **Einlassventil festziehen.** oben am Deckel, um sicherzustellen, dass das Gehäuse ordnungsgemäß abgedichtet ist.

WARTUNG

1. Bitte reinigen Sie das Messgerät und den Filter regelmäßig.
2. Von Feuer fernhalten.
3. Bei unterschiedlichen Ölsorten wird empfohlen, den Tank vor der Lagerung einer anderen Ölsorte zu reinigen.
4. Wenn dieses Produkt längere Zeit nicht benutzt wird, empfiehlt es sich, es zu reinigen und zu lagern. in einer kühlen und trockenen Umgebung

SICHERHEITSHINWEISE

1. Es ist verboten, verschiedene Ölsorten zusammen zu lagern.
2. Der Dauerbetrieb darf 20 Minuten nicht überschreiten; Leerlauf ist verboten.
3. Dieser Tankwagen ist nicht geeignet für den Einsatz an Orten mit starken Vibrationen, wie z. B. auf Yachten, Motorbooten oder Geländefahrzeugen.
4. Chemische Substanzen oder ätzende Flüssigkeiten dürfen nicht hinzugefügt werden.
5. Wenn der Tank nicht in Gebrauch ist, ziehen Sie das Lufteinlassventil oben am Tankdeckel fest.

6. Verwenden Sie das Gerät nicht, wenn das Gehäuse beschädigt ist; wenn das Netzkabel beschädigt ist, ersetzen Sie es sofort.
7. Nicht in überfüllten Bereichen, Umgebungen mit hohen Temperaturen oder unbeaufsichtigt verwenden.
8. Die Verwendung ist in geschlossenen Räumen, in denen die Luft brennbare Dämpfe oder Gase enthält, strengstens verboten.
9. Prüfen Sie sowohl die Vorder- als auch die Rückseite auf Öllecks; falls ein Leck festgestellt wird, stellen Sie die Benutzung des Geräts sofort ein.
10. Rauchen und das Vorhandensein anderer Zündquellen während der Benutzung sind strengstens verboten.
11. Es müssen ausreichende Feuerlöschmittel (z. B. Feuerlöscher) bereitgestellt werden.
12. Vermeiden Sie während des Gebrauchs häufiges Ein- und Ausschalten des Geräts.
13. Hochviskose Öle oder stark korrosive Flüssigkeiten dürfen nicht angesaugt werden; das Ansaugen von Flüssigkeiten mit hoher Temperatur oder von verunreinigten Flüssigkeiten ist strengstens verboten (verunreinigte Flüssigkeiten können das Filtersieb mit Sand oder Ablagerungen verstopfen).
14. Es ist strengstens verboten, das Gehäuse zu befeuchten oder in Flüssigkeit einzutauchen.
15. Nicht über längere Zeiträume in feuchter Umgebung lagern.
16. Es ist strengstens verboten, Etiketten vom Produkt zu entfernen.
17. Bitte überprüfen Sie vor der Verwendung, ob die Parameter des Netzteils mit den Eingangsparametern der Pumpe kompatibel sind.
18. Es ist verboten, ohne Genehmigung Schalter am Ölauslassanschluss zu installieren oder den Ölauslassanschluss zu blockieren.
19. Wenn die Pumpe über einen längeren Zeitraum nicht benutzt wird oder die Benutzung vorübergehend eingestellt wird, trennen Sie die Verbindung zwischen der Pumpe und der Stromversorgung.
20. Nicht in Umgebungen mit starken Vibrationen verwenden.
21. Beim Rangieren auf einer gestuften Fläche sollte der Behälter vor dem Schieben nach hinten gekippt werden, um eine Beschädigung der Universalräder zu vermeiden.

22. Nicht auf unebenen oder geneigten Flächen verwenden.
23. Beim Betrieb muss das Einlassventil am Öleinfülldeckel geöffnet sein, um ein Trockensaugen der Ölpumpe oder eine Beschädigung des Gehäuses zu verhindern.
24. Sämtliche Folgen, die sich aus dem nicht konformen Verhalten des Nutzers ergeben, trägt ausschließlich der Nutzer.
25. Weitere Sicherheitsvorkehrungen entnehmen Sie bitte den Anweisungen der Tankstelle.

ANALYSE UND LÖSUNGEN FÜR HÄUFIGE FEHLFUNKTIONEN

Phänomen	Ursache	Lösung	Verhütung
Pumpe reagiert nicht	Stromkreis nicht verbunden	Überprüfen Sie den Stromkreis und stellen Sie zuverlässige Verbindungen her.	Ziehen, biegen oder verdrehen Sie das Netzkabel nicht.
	Beschädigung der Stromversorgung, Motor	Ersetzen Sie die entsprechenden Komponenten.	Identifizieren Sie die Ursache vor der Wiederverwendung.
Ölaustritt am Anschluss	Äußere Seiden - Pagodenverbindung oder Schlauchschelle nicht festgezogen	Stellen Sie die Spannung richtig ein.	Stellen Sie die Spannung richtig ein.
Verminderte Ölförderung oder keine Ölansaugung	Niedrige Versorgungsspannung oder unzureichende Stromversorgung	Ersetzen Sie sie durch ein geeignetes Netzteil.	Verwenden Sie ein hochwertiges - Netzteil, das den Anforderungen entspricht.
	Das Netzkabel ist zu dünn und zu lang, was zu einem übermäßigen Spannungsabfall führt.	Wählen Sie ein geeignetes Netzkabel	Wählen Sie ein geeignetes Netzkabel
	Riss im Öleinlassrohr, der zu Luftleckagen führt, oder mangelhafte Abdichtung an der Verbindung zwischen Einlassrohr und Pumpe	Ersetzen Sie das Öleinlassrohr oder verbessern Sie die Verbindung zwischen Rohr und Pumpe, um sicherzustellen, dass am Öleinlass keine Luft austritt -.	Vermeiden Sie es, das Öleinlassrohr künstlich zu biegen oder zu verdrehen; stellen Sie beim Anschließen eine zuverlässige Abdichtung sicher.
	Ein zusammengebrochenes Öleinlassrohr hat den - Öldurchgang blockiert.	Öleinlassrohr ersetzen	Vermeiden Sie es, das Öleinlassrohr künstlich zu biegen oder zu verdrehen.
	Es wurde verschmutztes Öl verwendet, was zu schweren Dichtungsschäden an der Pumpenventilbaugruppe führte.	Ersetzen Sie die Ventilbaugruppe.	Öleinlass ein Filtersieb mit - einer Maschenweite von ≥60.-

	Das Ende des Öleinlassrohrs klebt an der Eimerwand.	Reinigen Sie das Öl - im Filtersieb	Reinigen Sie das Öl - im Filtersieb regelmäßig.
	Die Schaufeln des Pumpenlaufrads sind mit Fremdkörpern verunreinigt.	Entfernen Sie die drei Schrauben am Pumpenkopf, nehmen Sie die runde Platte ab und reinigen Sie die Pumpenflügel von Fremdkörpern.	Entnehmen Sie kein übermäßig verschmutztes oder zähflüssiges Öl; zerlegen Sie das Filtersieb nicht ohne Genehmigung.
	Das Einlassventil ist nicht vollständig gelöst.	Das Einlassventil ist nicht vollständig gelöst.	Einlassventil prüfen
Ölaustritt am Pumpenkopf	Lose - Pumpenkopfschrauben	Ziehen Sie die Schrauben erneut fest.	Lose Schrauben rechtzeitig festziehen





VEVOR

Upgrade · The Home Creator Way

Contenitore di plastica per carburante

Modello: JGC32PE-1

VEVOR | Upgrade
The Home Creator Way

MODELLO: JGC32PE-1

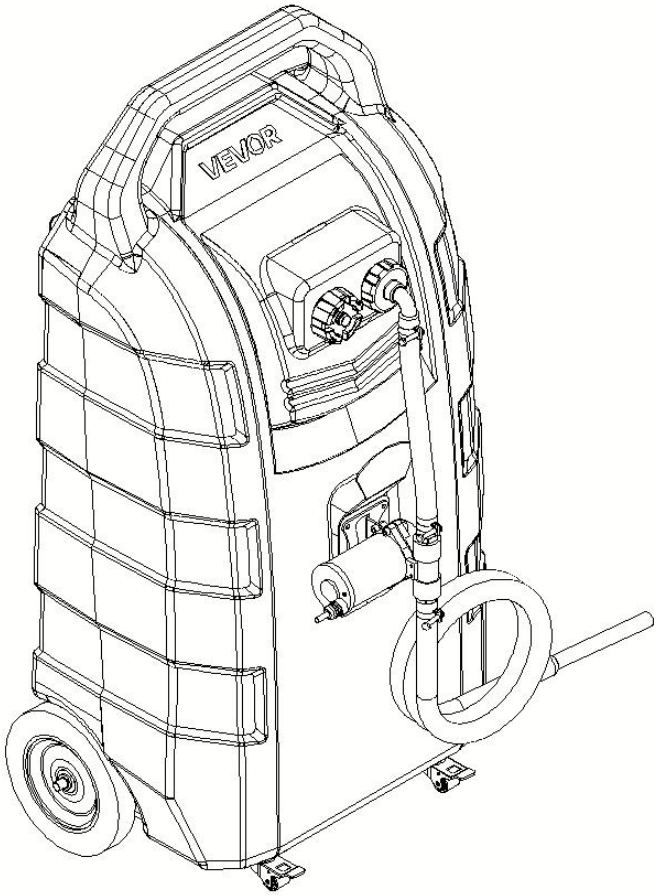

Questa è l'istruzione originale, si prega di leggere attentamente tutte le istruzioni del manuale prima Funzionamento. VEVOR si riserva il diritto di interpretare a proprio piacimento il presente manuale d'uso. L'aspetto del prodotto potrebbe differire leggermente da quello del prodotto ricevuto. Ci scusiamo se non vi informeremo nuovamente in caso di aggiornamenti tecnologici o software del nostro prodotto.

⚠WARNING

1. Leggere attentamente e comprendere tutte **le istruzioni di montaggio e funzionamento** prima di utilizzare l'apparecchio.
2. La mancata osservanza delle norme di sicurezza e delle altre precauzioni di sicurezza di base può provocare gravi lesioni personali.
3. Attenzione: per ridurre il rischio di lesioni, l'utente deve leggere attentamente il manuale di istruzioni.
4. Il prodotto è conforme agli standard e alle normative vigenti. L'installazione di questo dispositivo deve essere conforme a tutte le normative applicabili e il suo utilizzo deve avvenire esclusivamente in aree ben ventilate. Si prega di leggere il manuale d'uso prima di installare e utilizzare l'apparecchiatura.
5. Questo apparecchio non è destinato all'uso da parte di persone (compresi i bambini) con ridotte capacità fisiche, sensoriali o mentali, o prive di esperienza e conoscenza, a meno che non siano state supervisionate o istruite sull'uso dell'apparecchio da una persona responsabile della loro sicurezza.
6. I bambini non devono giocare con l'apparecchio.
7. Questo prodotto non deve essere utilizzato dai bambini. Tenere il prodotto e il relativo cavo fuori dalla portata dei bambini.
8. Questo prodotto è destinato all'uso domestico e ad applicazioni simili, come ad esempio: il rifornimento di macchinari da giardino, piccoli yacht/imbarcazioni a motore, generatori e piccole automobili.
9. Conservare il prodotto in modo appropriato. Prima dell'uso, verificare che il prodotto non presenti anomalie. In caso di anomalie, interromperne immediatamente l'utilizzo.
10. Si prega di utilizzare il prodotto secondo le istruzioni d'uso. Attenzione ai potenziali rischi di lesioni derivanti da un uso improprio.

NORME GENERALI DI SICUREZZA

Quando si utilizza questo prodotto, è sempre necessario seguire le precauzioni di base, tra cui le seguenti:

- Questo prodotto non è destinato all'uso da parte di persone (compresi i bambini) con ridotte capacità fisiche, sensoriali o mentali, o prive di esperienza e conoscenza, a meno che non siano state supervisionate o istruite sull'uso del prodotto da una persona responsabile della loro sicurezza.
- Non utilizzare questo prodotto per scopi diversi da quelli previsti.
- Indossare i dispositivi di protezione individuale appropriati durante l'installazione o l'utilizzo di questo prodotto.
- Assicurarsi che tutti i raccordi e i collegamenti filettati siano serrati e a tenuta stagna prima dell'uso.

PERICOLO!

I combustibili sono estremamente infiammabili. Tenere lontano da fonti di calore, scintille e fiamme libere .

- Non utilizzare dispositivi elettronici o di comunicazione mobile, come i telefoni cellulari, durante il pompaggio di liquidi infiammabili.
- Collegare un filo di terra e mettere a terra i contenitori da cui e verso cui viene pompato il liquido. Collegare a terra tutti i contenitori a una fonte di terra nota per dissipare l'elettricità statica prima di pompare i liquidi.
- di carburante possono esplodere . Sono nocivi o mortali se ingeriti. Evitare di inalare i vapori di carburante.
- È vietato fumare vicino al contenitore del carburante o durante il suo utilizzo .
- Questo prodotto è destinato esclusivamente al trasferimento di carburante e non deve essere utilizzato per trasportare carburante in veicoli o rimorchi.
- Non modificare questo prodotto.

ATTENZIONE! ATTENZIONE! AVVERTENZA!

- Non utilizzare questo prodotto per lo stoccaggio di carburante a lunga durata.
- Utilizzare il contenitore per un solo tipo di carburante per evitare possibili danni.
- Monitorare la portata e il livello di riempimento per evitare fuoriuscite e versamenti.
- Prestare attenzione durante il riempimento del contenitore attraverso il tubo di riempimento. Monitorare attentamente per evitare fuoriuscite o versamenti.
- Questo prodotto non è adatto per essere installato su uno yacht, un veicolo fuoristrada o in altri luoghi soggetti a forti vibrazioni.



Non utilizzare mai il contenitore del carburante vicino a fiamme libere o fonti di calore.

CONSERVARE LE SEGUENTI ISTRUZIONI

MODELLO E PARAMETRI

Modello	JGC 32 P E-1
Capacità	32 Gal / 121L
Combustibile adatto	diesel / benzina
Carburante Dimissioni	Pompa elettrica
Valutazione(i)	12 V CC, 100 W
Flusso massimo	20 l/min
Tubo flessibile	Φ1 8 (diametro interno) x 2500 mm
Ruota	Ruota fissa da 8" + ruota girevole da 1,25".

Pacchetto	1
Materiale	HDPE
Colore	Rosso

DIAGRAMMA STRUTTURALE

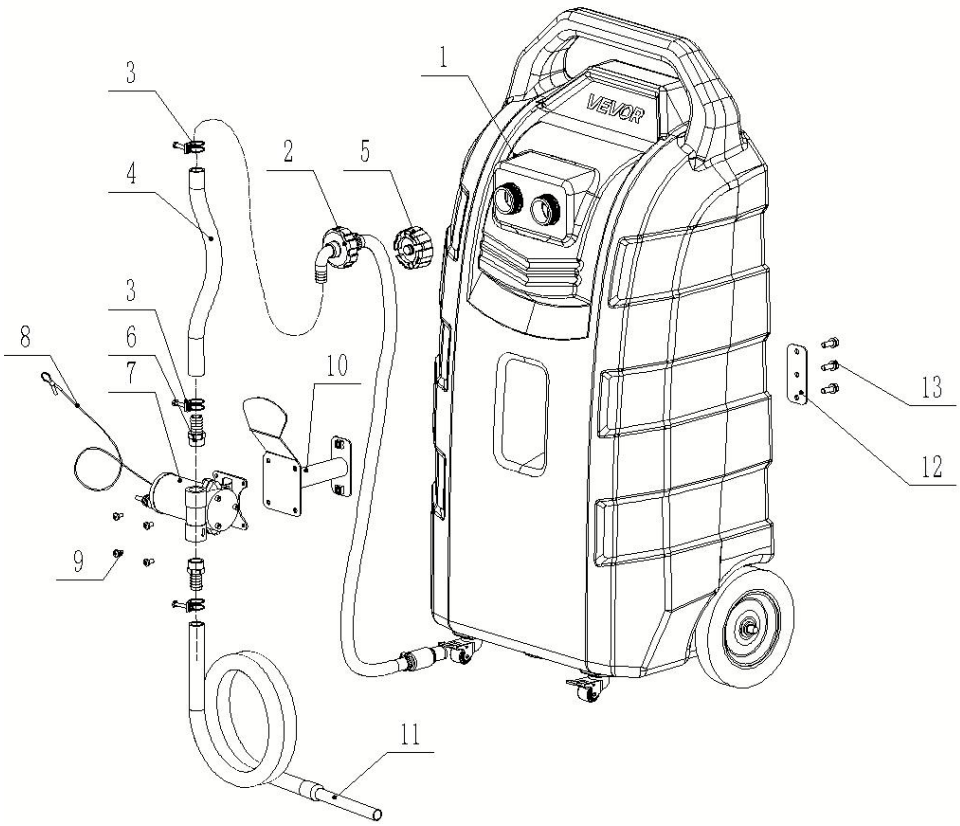

1. Serbatoio del carburante 2. Tubo di aspirazione dell'olio 3. Fascetta stringitubo Φ25
4. Tubo dell'olio corto 5. Tappo del serbatoio del carburante 6. Giunto esterno in seta Pagoda 3/4-Φ19 7. Pompa elettrica 8. Cavo di terra 9. Vite M6*12
10. Installazione del supporto 11. Tubo flessibile lungo 12. Piastra di fissaggio
13. Bullone M8*30

COMPONENTI

N	Immagine	Nome e quantità	N	Immagine	Nome e quantità
1	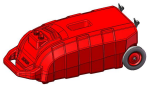	Serbatoio carburante (x1)	9		Vite M6*12 (x4)
2		Tubo di aspirazione dell'olio (x1)	10		H più vecchio (x1)
3		Fascetta stringitubo (x3)	11		Tubo flessibile lungo (x1)
4		Tubo dell'olio corto (x1)	12		Piastra di
5		Tappo del serbatoio del carburante (x1)	13		Bullone M8*30 (x
6		Giunto esterno in seta Pagoda (x2)	14		Nastro grezzo (x1)
7		Pompa elettrica (x1)	15	/	Manuale utente (x1)
8		Cavo di terra (x1)			

ASSEMBLAGGIO

Passaggio 1: Installare il tappo del serbatoio del carburante

1. Inserire il tubo di aspirazione dell'olio (2) nel serbatoio del carburante (1) e serrarlo (con il gomito rivolto verso il basso).
2. Posizionare il tappo del serbatoio del carburante (5) sul serbatoio del carburante.

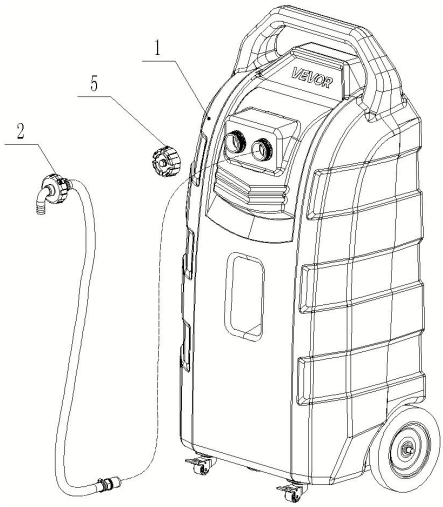

Passaggio 2: Installa il supporto

1. Installare il supporto (10) e la piastra di fissaggio (12) , bloccandoli con il bullone (13) , come mostrato di seguito .

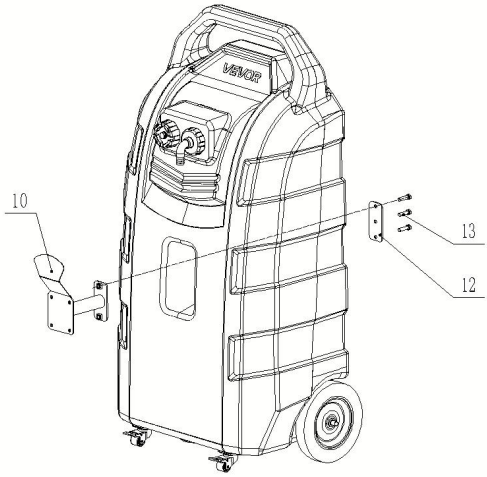

Fase 3: Installare la pompa elettrica

1. Installare la pompa elettrica (7) sul supporto del serbatoio del carburante con viti M6*12 (9).

Presta attenzione al senso di installazione della pompa elettrica.

2. Installare il cavo di terra (8) alla pompa elettrica.

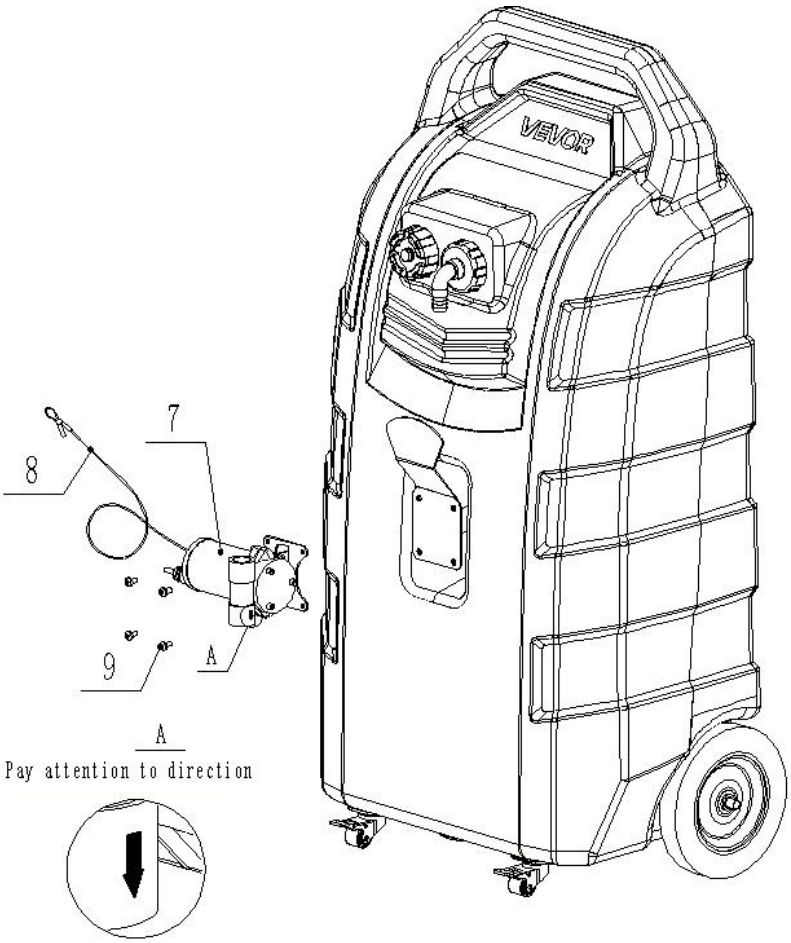
VEVOR
7
8
9
A
A
Pay attention to direction

Passaggio 4: Installare il tubo dell'olio

1. Avvitare il giunto esterno a pagoda di seta (6) in entrambe le estremità della pompa elettrica e serrarlo saldamente.
2. Montare le due fascette stringitubo (3) sul tubo dell'olio corto (4), quindi inserirle nel raccordo (6) e nel tappo del serbatoio del carburante ad angolo e serrare le fascette.
3. Montare la fascetta stringitubo (3) sul tubo dell'olio lungo (11) e serrare le fascette.

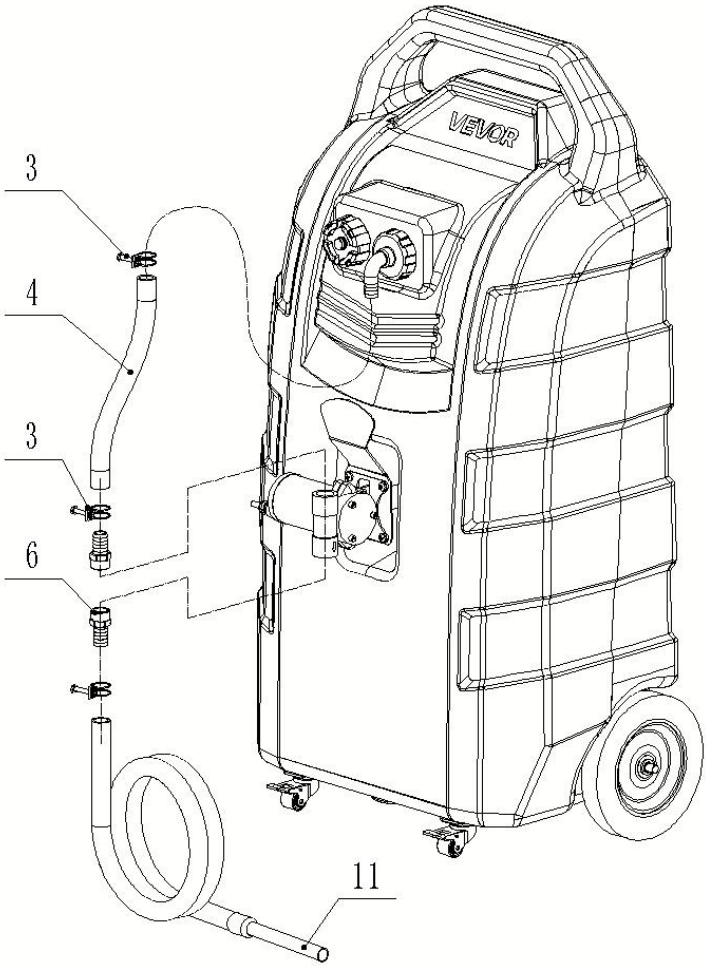

Passaggio 5: assicurarsi che i componenti siano serrati; il prodotto è assemblato e pronto all'uso.

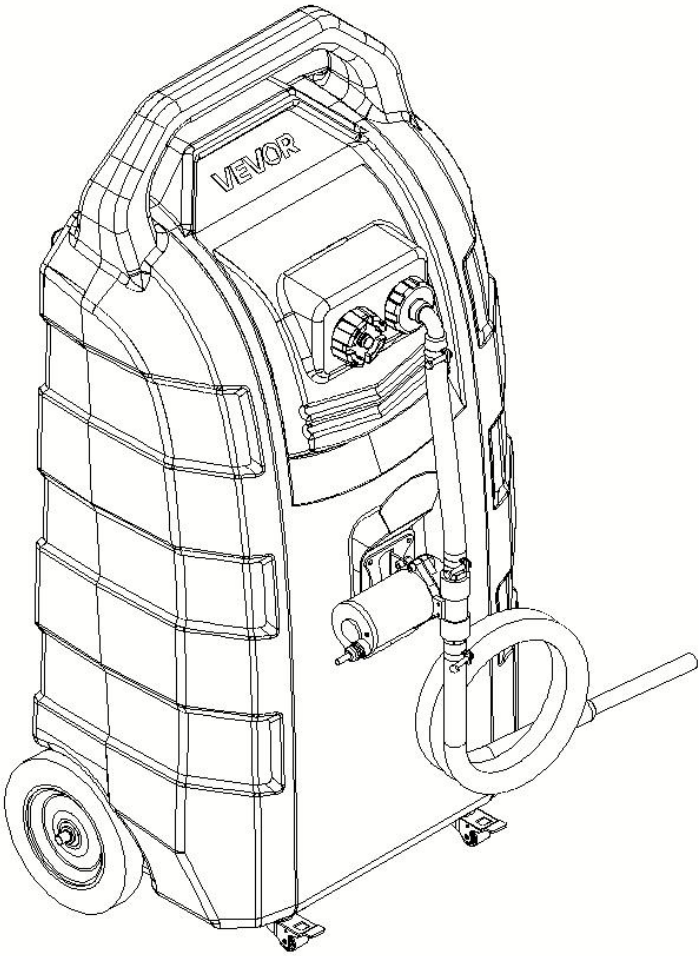

OPERAZIONE

Operazione di rifornimento:

1. Scegliere l'olio di riempimento appropriato. **Non aggiungere sostanze chimiche o altri solventi corrosivi; non aggiungere olio motore ad alta viscosità, lubrificanti o acqua.**
2. Posizionare il serbatoio in piano.
3. Aprire il tappo del serbatoio e rabboccare l'olio.
4. Durante il riempimento dell'olio, prestare attenzione al livello di riempimento del serbatoio per evitare fuoriuscite.
5. Dopo aver completato il rifornimento, stringere il coperchio, fissare la **valvola di aspirazione** nella parte superiore del coperchio e riporlo in posizione verticale in un luogo sicuro.

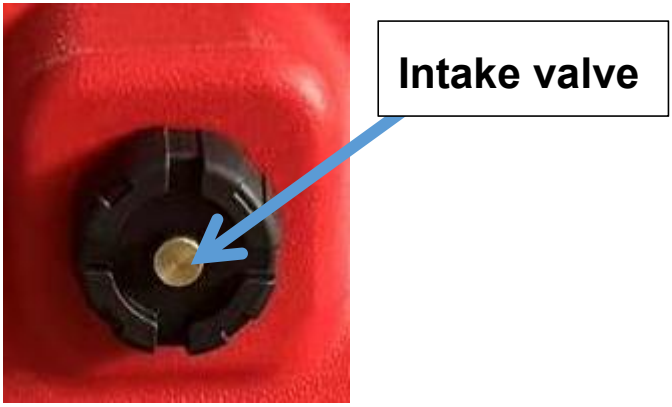

Funzionamento della pompa:

1. Prima di pompare l'olio, collegare a massa il filo di massa del serbatoio del carburante.
2. Verificare se la valvola di aspirazione nella parte superiore del coperchio di ingresso dell'olio è aperta. Se non è aperta, ruotarla in senso antiorario per allentarla e consentire l'ingresso dell'aria .
3. Verificare l'integrità della tenuta dei raccordi del tubo di ingresso e di uscita dell'olio della pompa elettrica.

4. Collegare i terminali positivo e negativo del cavo di alimentazione della pompa elettrica a una fonte di alimentazione da 12 V.
5. Inserire il tubo dell'olio nell'apposito alloggiamento per il riempimento dell'olio.
6. Accendere l'interruttore della pompa elettrica: la pompa elettrica inizierà a funzionare.
7. Dopo aver completato l'operazione di pompaggio, spegnere l'interruttore della pompa elettrica, rimuovere il morsetto dal terminale di alimentazione, serrare la **valvola di aspirazione** nella parte superiore del coperchio per garantire che l'involucro sia sigillato correttamente.

MANUTENZIONE

1. Si prega di pulire regolarmente il misurino e il filtro.
2. Tenere lontano dal fuoco.
3. Per i diversi tipi di olio, si raccomanda di pulire il serbatoio prima di riporvi un tipo di olio diverso.
4. Se questo prodotto non viene utilizzato per un lungo periodo, si consiglia di pulirlo e conservarlo conservarlo in un ambiente fresco e asciutto.

ISTRUZIONI DI SICUREZZA

1. È vietato conservare insieme diversi tipi di olio.
2. Il funzionamento continuativo non deve superare i 20 minuti; è vietato il funzionamento a vuoto.
3. Questo camion cisterna non è adatto per essere posizionato in luoghi soggetti a forti vibrazioni, come yacht, motoscafi o veicoli fuoristrada.
4. Non aggiungere sostanze chimiche o liquidi corrosivi.
5. Quando non in uso, serrare la valvola di aspirazione dell'aria situata nella parte superiore del coperchio del serbatoio del carburante.

6. Non utilizzare il dispositivo se l'involucro è danneggiato; se il cavo di alimentazione è danneggiato, sostituirlo immediatamente.
7. Non utilizzare in luoghi affollati, in ambienti ad alta temperatura o incustodito.
8. L'uso è severamente vietato in ambienti chiusi in cui l'aria contiene vapori o gas combustibili.
9. Controllare sia la parte anteriore che quella posteriore per eventuali perdite d'olio; se si rileva una perdita, interrompere immediatamente l'utilizzo del dispositivo.
10. È severamente vietato fumare o utilizzare qualsiasi altra fonte di accensione durante l'uso.
11. Devono essere fornite attrezzature antincendio sufficienti (ad esempio, estintori).
12. Durante l'utilizzo, si consiglia di evitare di accendere e spegnere frequentemente l'apparecchio.
13. Non aspirare oli ad alta viscosità o liquidi altamente corrosivi; è severamente vietato aspirare liquidi ad alta temperatura o contaminati (i liquidi contaminati possono ostruire il filtro con sabbia o detriti).
14. È severamente vietato bagnare l'involucro o immergerlo in liquidi.
15. Non conservare per periodi prolungati in ambienti umidi.
16. È severamente vietato rimuovere qualsiasi etichetta dal prodotto.
17. Prima dell'uso, verificare che i parametri dell'alimentazione siano compatibili con i parametri di ingresso della pompa.
18. È vietato installare interruttori sulla porta di scarico dell'olio o ostruire la porta di scarico dell'olio senza autorizzazione.
19. Quando la pompa non verrà utilizzata per un periodo prolungato o quando l'utilizzo viene temporaneamente sospeso, scollegare il collegamento tra la pompa e l'alimentazione elettrica.
20. Non utilizzare in ambienti con vibrazioni intense.
21. Quando si percorre una superficie irregolare, inclinare il contenitore all'indietro prima di spingerlo per evitare di danneggiare le ruote universali.
22. Non utilizzare su superfici irregolari o inclinate.
23. Durante l'uso, la valvola di aspirazione sul coperchio di riempimento dell'olio deve essere aperta per evitare l'aspirazione a secco della pompa

dell'olio o danni all'alloggiamento.
24. Qualsiasi conseguenza derivante da operazioni non conformi da parte dell'utente sarà a carico esclusivo dell'utente stesso.
25. Per ulteriori precauzioni di sicurezza, si prega di fare riferimento alle normative della stazione di servizio.

ANALISI E SOLUZIONI PER LE PROBLEMI ANOMALI PIÙ COMUNI

Fenomeno	Causa	Soluzione	Prevenzione
La pompa non risponde	Circuito non collegato	Controlla il circuito e realizza collegamenti affidabili	Non tirare, piegare o torcere il cavo di alimentazione
	Danni all'alimentazione elettrica, al motore	Sostituire i componenti corrispondenti	Identificare la causa prima del riutilizzo
Perdita d'olio dal connettore	Giunto esterno in seta Pagoda o fascetta stringitubo non serrata	Regolare correttamente la tensione	Regolare correttamente la tensione
Produzione di olio ridotta o assenza di aspirazione dell'olio.	Tensione di alimentazione bassa o potenza di alimentazione insufficiente	Sostituire con un alimentatore adeguato.	Utilizzare - un alimentatore di alta qualità che soddisfi i requisiti
	Il cavo di alimentazione è troppo sottile e troppo lungo, causando un'eccessiva caduta di tensione.	Selezionare un cavo di alimentazione adatto	Selezionare un cavo di alimentazione adatto
	Tubo di ingresso dell'olio incrinato che causa perdite d'aria, oppure scarsa tenuta nel punto di giunzione tra il tubo di ingresso e la pompa.	Sostituire il tubo di ingresso dell'olio o migliorare il collegamento tra il tubo e la pompa per garantire che non vi siano perdite d'aria all'estremità - di ingresso dell'olio.	Evitare di piegare o torcere artificialmente il tubo di ingresso dell'olio; assicurarsi di una tenuta affidabile durante il collegamento.
	Collasso del tubo di ingresso dell'olio che causa il blocco - del passaggio dell'olio	Sostituire il tubo di ingresso dell'olio	Evitare di piegare o torcere artificialmente il tubo di ingresso dell'olio.
	L'utilizzo di olio sporco ha causato gravi danni alla guarnizione del gruppo valvola della pompa.	Sostituire il gruppo valvola	Utilizzare olio pulito; installare un filtro a rete con maglie di almeno 60 - mesh - all'estremità dell'olio.
	L'estremità del tubo di ingresso dell'olio si attacca alla parete della benna	Pulire l'olio - nel filtro.	Pulire - regolarmente l'olio nel filtro.

	Le pale della girante della pompa sono contaminate da corpi estranei.	Rimuovere le tre viti sulla testa della pompa, togliere la piastra circolare e pulire eventuali corpi estranei dall'interno delle pale della pompa.	Non estrarre olio eccessivamente sporco o viscoso; non smontare il filtro senza autorizzazione.
	La valvola di aspirazione non è completamente allentata.	La valvola di aspirazione non è completamente allentata.	Controllare la valvola di aspirazione
Perdita d'olio dalla testa della pompa	Viti della testa della pompa allentate-	Stringere nuovamente le viti	Stringere le viti allentate in tempo





VEVOR

Upgrade · The Home Creator Way

Depósito de combustible de plástico

Modelo: JGC32PE-1

VEVOR | Upgrade
The Home Creator Way

MODELO: JGC32PE-1

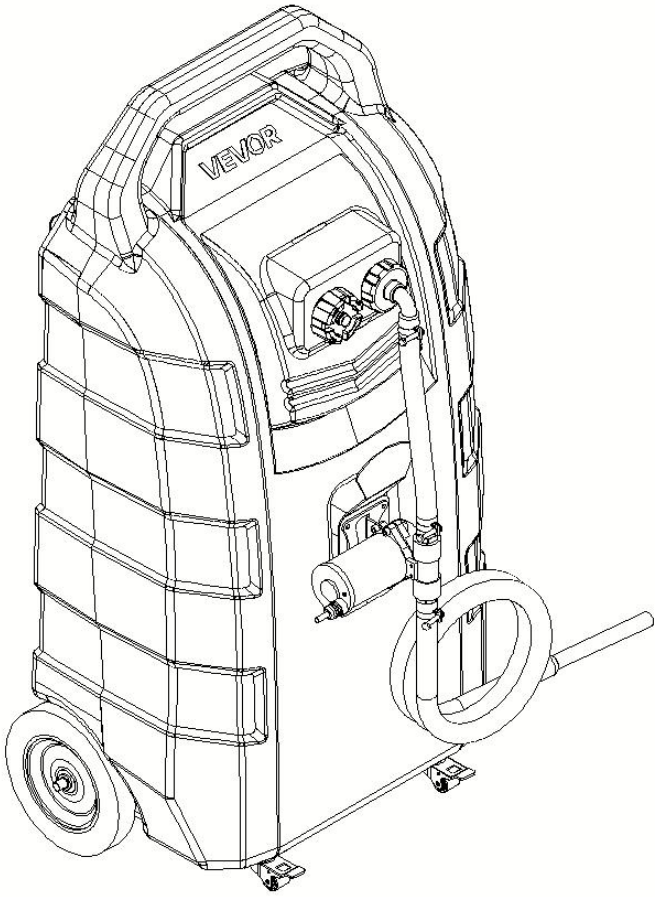

Estas son las instrucciones originales, por favor lea atentamente todas las instrucciones del manual antes de continuar. VEVOR se reserva el derecho de interpretar el manual de usuario. El aspecto del producto puede variar con respecto al que usted reciba. Le rogamos disculpe si no le informamos de las actualizaciones de software o tecnología disponibles para nuestro producto.

⚠WARNING

1. Lea atentamente y comprenda todas **las INSTRUCCIONES DE MONTAJE Y FUNCIONAMIENTO** antes de utilizar el aparato.
2. El incumplimiento de las normas de seguridad y otras precauciones básicas de seguridad puede provocar lesiones personales graves.
3. Advertencia: Para reducir el riesgo de lesiones, el usuario debe leer atentamente el manual de instrucciones.
4. El producto cumple con las normas y regulaciones pertinentes. La instalación de este dispositivo debe cumplir con todas las normativas aplicables y solo debe utilizarse en áreas bien ventiladas. Lea el manual de usuario antes de instalar y utilizar este equipo.
5. Este aparato no está diseñado para ser utilizado por personas (incluidos niños) con capacidades físicas, sensoriales o mentales reducidas, o con falta de experiencia y conocimiento, a menos que una persona responsable de su seguridad les haya supervisado o instruido sobre el uso del aparato.
6. Los niños no deben jugar con el aparato.
7. Este producto no debe ser utilizado por niños. Mantenga el producto y su cable fuera del alcance de los niños.
8. Este producto está diseñado para su uso en el hogar y aplicaciones similares, tales como: para el repostaje de maquinaria de jardín, yates pequeños/embarcaciones a motor, generadores y coches pequeños.
9. Por favor, conserve el producto adecuadamente. Compruebe si presenta alguna anomalía antes de usarlo. Si detecta alguna anomalía, deje de usarlo.
10. Utilice el producto de acuerdo con el uso previsto; tenga en cuenta que un uso indebido puede causar lesiones.

NORMAS GENERALES DE SEGURIDAD

Al utilizar este producto, siempre se deben seguir las precauciones básicas, incluidas las siguientes:

- Este producto no está destinado al uso por personas (incluidos niños) con capacidades físicas, sensoriales o mentales reducidas, o con falta de experiencia y conocimiento, a menos que una persona responsable de su seguridad les haya supervisado o instruido sobre el uso del producto.
- No utilice este producto para fines distintos a los previstos.
- Utilice el equipo de protección adecuado al instalar o utilizar este producto.
- Asegúrese de que todos los racores y conexiones roscadas estén bien apretados y sin fugas antes de poner en marcha el aparato.

¡PELIGRO!

Los combustibles son extremadamente inflamables. Manténgalos alejados del calor, las chispas y las llamas abiertas .

- No utilice aparatos electrónicos ni dispositivos de comunicación móvil, como teléfonos móviles, al bombear líquidos inflamables.
- Conecte a tierra los recipientes desde y hacia los que se bombea líquido. Conecte a tierra todos los recipientes a una toma de tierra conocida para disipar la electricidad estática antes de bombear líquidos.
- de combustible pueden explotar . Son nocivos o mortales si se ingieren. Evite inhalar los vapores de combustible.
- No fume cerca del bidón de combustible ni mientras lo esté utilizando .
- Este producto está destinado únicamente a la transferencia de combustible y no debe utilizarse para transportar combustible en ningún vehículo o remolque.
- No modifique este producto.

¡ADVERTENCIA! ¡PRECAUCIÓN! ¡ATENCIÓN!

- No utilice este producto para el almacenamiento prolongado de combustible.
- Utilice el carrito solo para un tipo de combustible para evitar posibles daños.
- Controle el caudal y el nivel de llenado para evitar desbordamientos y derrames.
- Tenga cuidado al llenar el recipiente a través del tubo de llenado. Vigile atentamente para evitar desbordamientos o derrames.
- Este producto no es apto para su colocación en yates, vehículos todoterreno ni en otros lugares con vibraciones intensas.



Nunca utilice el bidón de combustible cerca de llamas abiertas o fuentes de curación.

GUARDE ESTAS INSTRUCCIONES

MODELO Y PARÁMETROS

Modelo	JGC 32 P E-1
Capacidad	32 galones / 121 litros
Combustible adecuado	Diésel / Gasolina
Combustible Descargar	Bomba eléctrica
Calificación(es)	12 V CC, 100 W
Flujo máximo	20 L/min
Manguera	Φ1 8 (Diámetro interior) x 2500 mm
Rueda	Rueda fija de 8" + rueda giratoria de 1,25"
Paquete	1

Material	HDPE
Color	Rojo

DIAGRAMA DE ESTRUCTURA

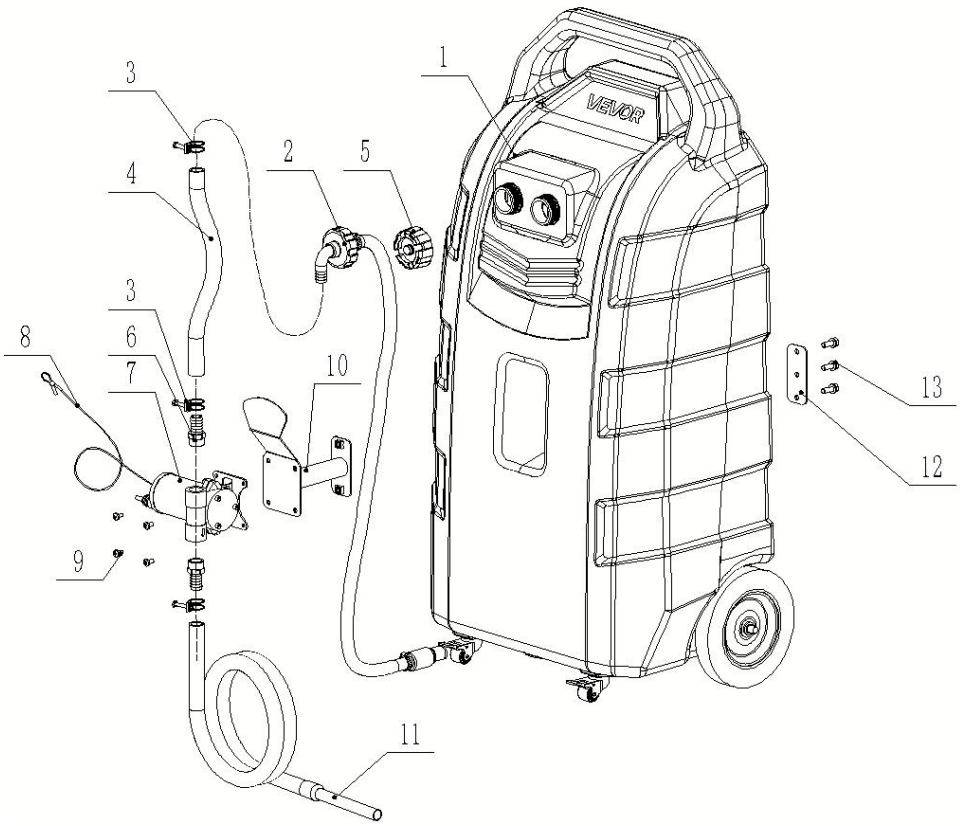

1. Depósito de combustible 2. Tubo de succión de aceite 3. Abrazadera de manguera Φ25
4. Tubo de aceite corto 5. Tapa del depósito de combustible 6. Unión externa de la página de seda 3/4-Φ19 7. Bomba eléctrica 8. Cable de tierra 9. Tornillo M6*12
10. Instalación del soporte 11. Manguera larga 12. Placa de fijación
13. Tornillo M8*30

COMPONENTES

N	Imagen	Nombre y cantidad	N	Imagen	Nombre y
1	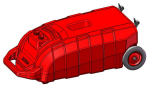	Depósito de combustible (x1)	9		Tornillo M6*12 (x4)
2		Tubo de succión de aceite (x1)	10		H mayor (x1)
3		Abrazadera para manguera (x3)	11		Manguera larga (x1)
4		Tubo de aceite corto (x1)	12		Placa de fijación
5		Tapón del depósito de combustible (x1)	13		Tornillo M8*30 (x
6		Unión externa de seda Pagoda (x2)	14		Cinta sin pulir (x1)
7		Bomba eléctrica (x1)	15	/	Manual de usuario (x1)
8		Cable de tierra (x1)			

ASAMBLEA

Paso 1: Instale la tapa del tanque de combustible.

1. Inserte el tubo de succión de aceite (2) en el tanque de combustible (1) y apriételo (con el codo hacia abajo).
2. Coloque la tapa del tanque de combustible (5) en el tanque de combustible.

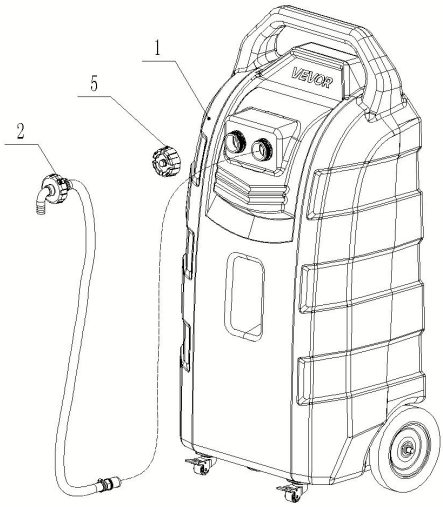

Paso 2: Instalar el soporte

1. Instale el soporte (10) y la placa de fijación (12) , bloquéelos con el perno (13) , como se muestra a continuación .

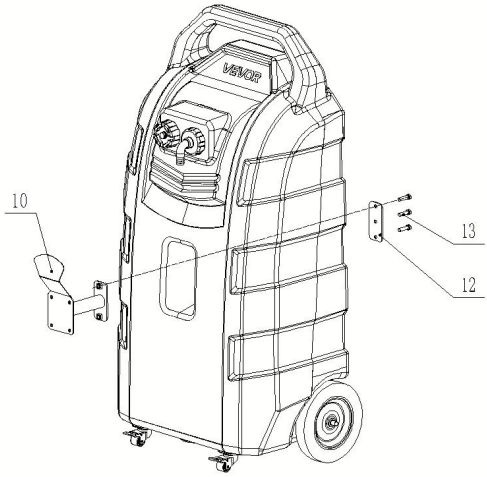

Paso 3: Instalar la bomba eléctrica

1. Instale la bomba eléctrica (7) en el soporte del tanque de combustible con tornillos M6*12 (9).

Preste atención a la dirección de instalación de la bomba eléctrica.

2. Instale el cable de tierra (8) en la bomba eléctrica.

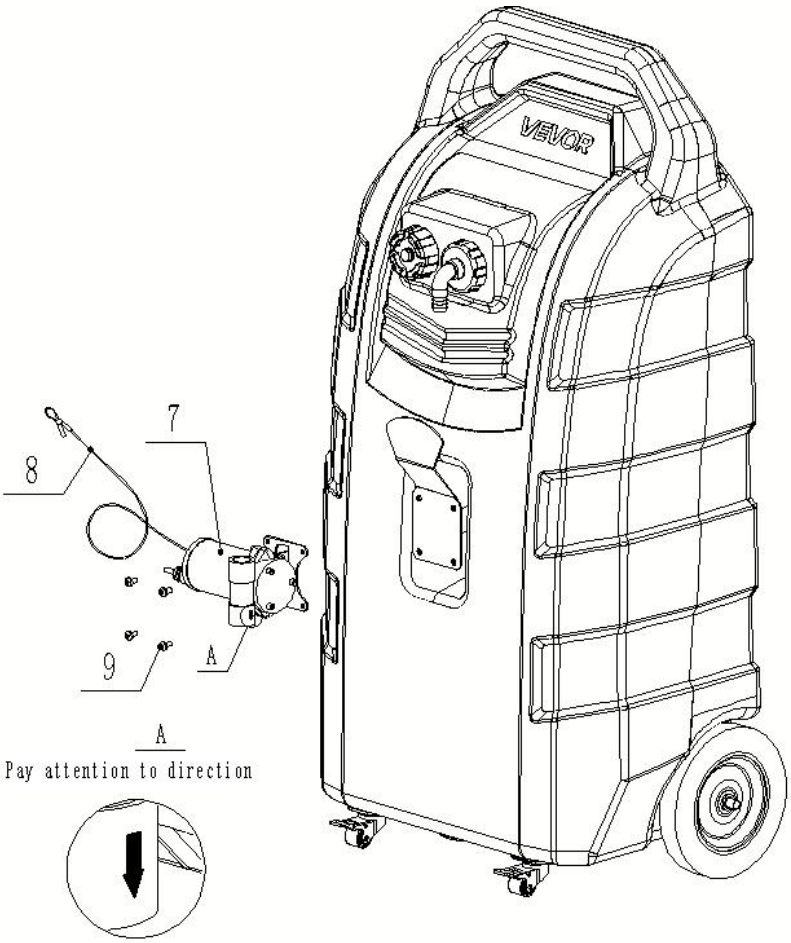
VEVOR
7
8
9
A
A
Pay attention to direction

Paso 4: Instalar la manguera de aceite

1. Enrosque la junta externa de seda tipo pagoda (6) en ambos extremos de la bomba eléctrica y apriétela firmemente.
2. Coloque las dos abrazaderas de manguera (3) en el tubo de aceite corto (4), luego insértelas en la junta (6) y en la tapa angular del tanque de combustible, y apriete las abrazaderas.
3. Coloque la abrazadera de manguera (3) en el tubo de aceite largo (11) y apriete las abrazaderas.

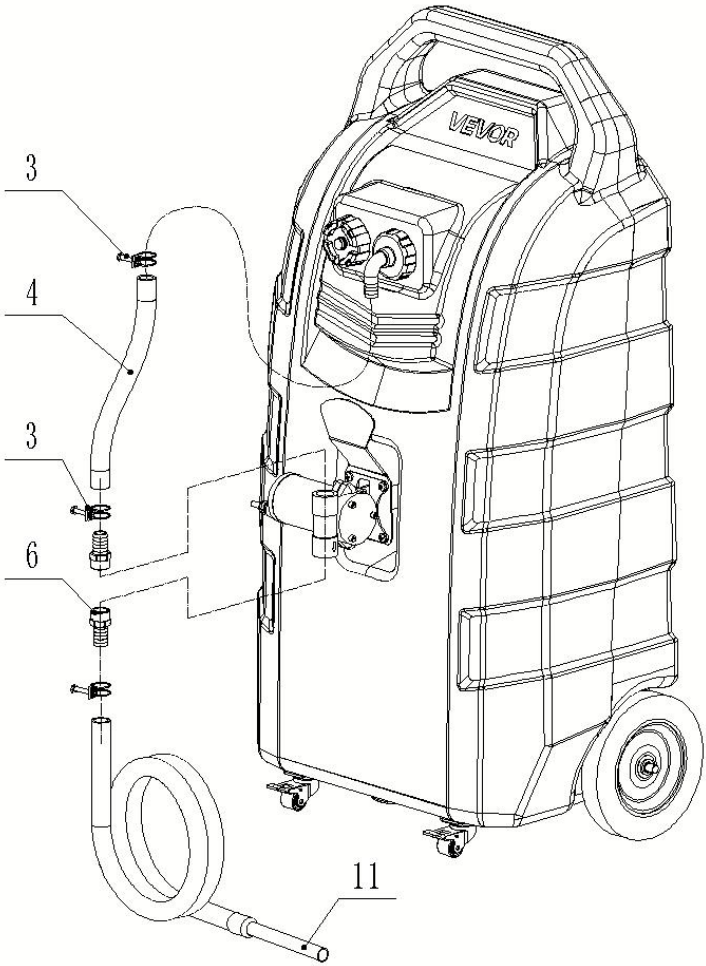

Paso 5: Asegúrese de que los componentes estén apretados; El producto está ensamblado y Listo para usar.

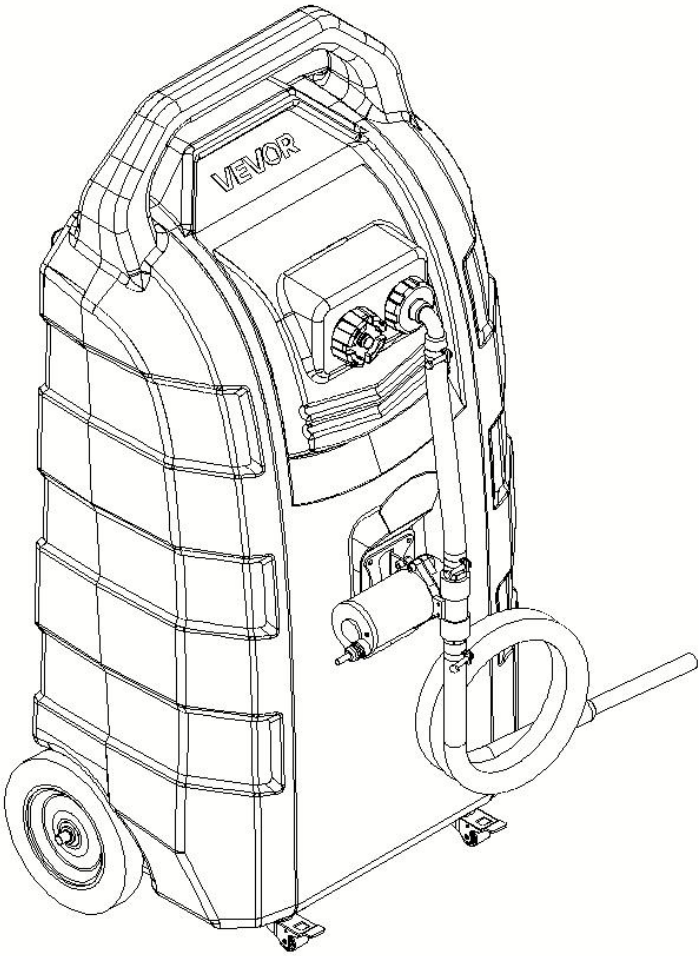

OPERACIÓN

Operación de repostaje:

1. Por favor, elija el aceite de llenado adecuado. **No añada sustancias químicas ni otros disolventes corrosivos; no añada aceite de motor de alta viscosidad, lubricantes ni agua.**
2. Coloque el tanque en posición horizontal.
3. Abra la tapa del depósito y llénelo de aceite.
4. Preste atención al llenado del depósito durante el llenado de aceite para evitar desbordamientos.
5. Una vez finalizado el proceso de repostaje, apriete la tapa, asegure la **válvula de admisión** en la parte superior de la tapa y colóquela en posición vertical en un lugar seguro.

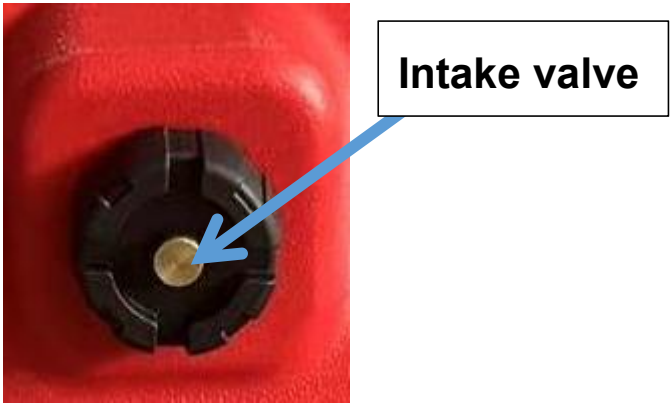

Operación de bombeo:

1. Antes de bombear aceite, conecte a tierra el cable de puesta a tierra del tanque de combustible.
2. Compruebe si la válvula de admisión situada en la parte superior de la tapa de entrada de aceite está abierta. Si no lo está, gírela en sentido contrario a las agujas del reloj para aflojarla y permitir la entrada de aire .
3. Compruebe la estanqueidad de las conexiones de las tuberías de entrada y salida de aceite de la bomba eléctrica.

4. Conecte los terminales positivo y negativo del cable de alimentación de la bomba eléctrica a una fuente de alimentación de 12 V.
5. Inserte el tubo de aceite en el orificio de llenado de aceite.
6. Encienda el interruptor de la bomba eléctrica; la bomba eléctrica comenzará a funcionar.
7. Una vez finalizada la operación de bombeo, apague el interruptor de la bomba eléctrica, retire la abrazadera del terminal de alimentación y apriete la **válvula de admisión.** en la parte superior de la tapa para asegurar que el recinto esté correctamente sellado.

MANTENIMIENTO

1. Por favor, limpie el medidor y el filtro regularmente.
2. Mantener alejado del fuego.
3. Para diferentes tipos de aceite, se recomienda limpiar el tanque antes de almacenar otro tipo de aceite.
4. Si este producto no se utiliza durante mucho tiempo, se recomienda limpiarlo y guardarlo. en un ambiente fresco y seco

INSTRUCCIONES DE SEGURIDAD

1. Está prohibido almacenar diferentes tipos de aceite juntos.
2. El funcionamiento continuo no deberá exceder los 20 minutos; está prohibido dejarlo en ralentí.
3. Este camión cisterna no es apto para su colocación en lugares con vibraciones intensas, como yates, lanchas motoras o vehículos todoterreno.
4. No añada sustancias químicas ni líquidos corrosivos.
5. Cuando no esté en uso, apriete la válvula de entrada de aire en la parte superior de la tapa del tanque de combustible.
6. No utilice el dispositivo si la carcasa está dañada; si el cable de

alimentación está dañado, sustitúyalo inmediatamente.
7. No lo utilice en zonas concurridas, en ambientes de alta temperatura o cuando no esté bajo supervisión.
8. Está estrictamente prohibido su uso en ambientes cerrados donde el aire contenga vapores o gases combustibles.
9. Compruebe si hay fugas de aceite tanto en la parte delantera como en la trasera; si detecta alguna fuga, deje de usar el dispositivo inmediatamente.
10. Está estrictamente prohibido fumar o tener cualquier otra fuente de ignición durante su uso.
11. Debe proporcionarse equipo suficiente para la extinción de incendios (por ejemplo, extintores).
12. Durante su uso, procure evitar encenderlo y apagarlo con frecuencia.
13. No extraiga aceites de alta viscosidad ni líquidos altamente corrosivos; está estrictamente prohibido extraer líquidos a alta temperatura o contaminados (los líquidos contaminados pueden obstruir la malla del filtro con arena o residuos).
14. Está estrictamente prohibido mojar el recinto o sumergirlo en líquido.
15. No almacenar durante períodos prolongados en ambientes húmedos.
16. Está estrictamente prohibido retirar cualquier etiqueta del producto.
17. Antes de usar, verifique que los parámetros de la fuente de alimentación sean compatibles con los parámetros de entrada de la bomba.
18. Está prohibido instalar interruptores en el puerto de descarga de aceite o bloquear dicho puerto sin autorización.
19. Cuando la bomba no se vaya a utilizar durante un período prolongado o cuando su uso se suspenda temporalmente, desconecte la conexión entre la bomba y la fuente de alimentación.
20. No utilizar en entornos con vibraciones intensas.
21. Al desplazarse por una superficie escalonada, incline el contenedor hacia atrás antes de empujarlo para evitar dañar las ruedas universales.
22. No utilizar sobre superficies irregulares o inclinadas.
23.Cuando esté en uso, la válvula de admisión en la tapa de llenado de aceite debe estar abierta para evitar la succión en seco de la bomba de

aceite o daños a la carcasa.
24. Cualquier consecuencia derivada de las operaciones no conformes del usuario será responsabilidad exclusiva del usuario.
25. Para conocer otras precauciones de seguridad, consulte los requisitos de la gasolinera.

ANÁLISIS Y SOLUCIONES PARA PROBLEMAS ANORMALES COMUNES

Fenómeno	Causa	Solución	Prevención
La bomba no responde	Circuito no conectado	Compruebe el circuito y realice conexiones fiables.	No tire, doble ni retuerza el cable de alimentación.
	Daños en la fuente de alimentación y el motor.	Reemplace los componentes correspondientes.	Identifique la causa antes de reutilizar.
Fuga de aceite en el conector	Junta externa de SilkPagoda o abrazadera de manguera no apretada	Ajuste la tensión correctamente	Ajuste la tensión correctamente
Producción de aceite reducida o ausencia de succión de aceite.	Voltaje de alimentación bajo o suministro de energía insuficiente	Sustitúyalo por una fuente de alimentación adecuada.	Utilice - una fuente de alimentación de alta calidad que cumpla con los requisitos.
	El cable de alimentación es demasiado delgado y demasiado largo, lo que provoca una caída de voltaje excesiva.	Seleccione un cable de alimentación adecuado.	Seleccione un cable de alimentación adecuado.
	Tubería de entrada de aceite agrietada que provoca fugas de aire, o sellado deficiente en la junta entre la tubería de entrada y la bomba.	Reemplace el tubo de entrada de aceite o mejore la conexión entre el tubo y la bomba para asegurar que no haya fugas de aire en - el extremo de entrada de aceite.	Evite doblar o torcer artificialmente el tubo de entrada de aceite; asegúrese de que el sellado sea fiable al conectarlo.
	El colapso del conducto de entrada de aceite provoca una obstrucción - en el paso del aceite.	Reemplace el tubo de entrada de aceite.	Evite doblar o torcer artificialmente el tubo de entrada de aceite.
	El uso de aceite sucio provocó graves daños en el sello del conjunto de la válvula de la bomba.	Reemplace el conjunto de la válvula	Utilice aceite limpio; instale un filtro de - malla ≥60 en - el extremo del aceite.
	El extremo del tubo de entrada de aceite se adhiere a la pared del	Limpie el aceite - en el filtro.	Limpie el aceite - del filtro con regularidad.

	cubo.		
	Las palas del impulsor de la bomba están contaminadas con objetos extraños.	Retire los tres tornillos del cabezal de la bomba, quite la placa circular y limpie cualquier objeto extraño que pueda haber en el interior de las aspas de la bomba.	No extraiga aceite que esté excesivamente sucio o viscoso; no desmonte la rejilla del filtro sin autorización.
	La válvula de admisión no está completamente suelta.	La válvula de admisión no está completamente suelta.	Compruebe la válvula de admisión.
Fuga de aceite en el cabezal de la bomba	Tornillos sueltos del cabezal de la bomba-	Aprieta los tornillos de nuevo	Apriete los tornillos sueltos a tiempo.





VEVOR

Upgrade · The Home Creator Way

Plastikowy pojemnik na paliwo

Model: JGC32PE-1

VEVOR | Upgrade
The Home Creator Way

MODEL: JGC32PE-1

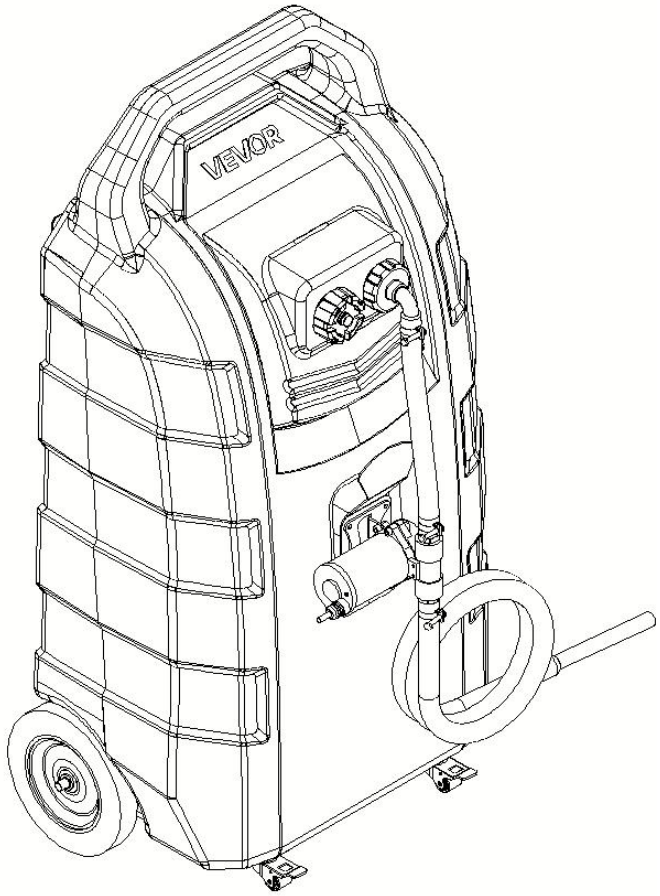

To jest oryginalna instrukcja, przed użyciem należy uważnie przeczytać wszystkie instrukcje. Obsługa. Firma VEVOR zastrzega sobie prawo do jednoznacznej interpretacji naszej instrukcji obsługi. Wygląd produktu zależy od otrzymanego produktu. Prosimy o wybaczenie, że nie będziemy Państwa ponownie informować o aktualizacjach technologicznych lub oprogramowania naszego produktu.

⚠WARNING

1. Przed rozpoczęciem użytkowania należy uważnie przeczytać i zrozumieć całą **INSTRUKCJĘ MONTAŻU I OBSŁUGI .**
2. Nieprzestrzeganie zasad bezpieczeństwa i innych podstawowych środków ostrożności może skutkować poważnymi obrażeniami ciała.
3. Ostrzeżenie: Aby zminimalizować ryzyko obrażeń, użytkownik powinien uważnie przeczytać instrukcję obsługi.
4. Produkt jest zgodny z odpowiednimi normami i przepisami. Instalacja tego urządzenia musi być zgodna ze wszystkimi obowiązującymi przepisami i powinno być ono użytkowane wyłącznie w dobrze wentylowanych pomieszczeniach. Przed instalacją i użytkowaniem urządzenia należy zapoznać się z instrukcją obsługi.
5. Urządzenie to nie jest przeznaczone do użytku przez osoby (w tym dzieci) o ograniczonej sprawności fizycznej, sensorycznej lub umysłowej, a także osoby nieposiadające odpowiedniego doświadczenia lub wiedzy, chyba że znajdują się pod nadzorem osoby odpowiedzialnej za ich bezpieczeństwo lub otrzymały od niej instrukcje dotyczące korzystania z urządzenia.
6. Dzieci nie mogą bawić się urządzeniem.
7. Produkt nie powinien być używany przez dzieci. Przechowuj produkt i jego przewód poza zasięgiem dzieci.
8. Produkt przeznaczony jest do użytku domowego i podobnych zastosowań, takich jak: tankowanie sprzętu ogrodniczego, małych jachtów/motorówek, generatorów i małych samochodów.
9. Prosimy o prawidłowe przechowywanie produktu. Przed użyciem należy sprawdzić, czy produkt nie wykazuje oznak nieprawidłowości. W przypadku stwierdzenia nieprawidłowości, należy zaprzestać jego używania.
10. Używaj produktu zgodnie z jego przeznaczeniem, ostrzegając przed potencjalnymi obrażeniami na skutek niewłaściwego użycia.

OGÓLNE ZASADY BEZPIECZEŃSTWA

Podczas stosowania tego produktu należy zawsze zachować podstawowe środki ostrożności, w tym:

- Produkt ten nie jest przeznaczony do użytku przez osoby (w tym dzieci) o ograniczonej sprawności fizycznej, sensorycznej lub umysłowej, a także osoby nieposiadające odpowiedniego doświadczenia i wiedzy, chyba że znajdują się pod nadzorem osoby odpowiedzialnej za ich bezpieczeństwo lub otrzymały od niej instrukcje dotyczące korzystania z produktu.
- Nie używaj tego produktu niezgodnie z przeznaczeniem.
- Podczas instalacji i użytkowania tego produktu należy nosić odpowiedni sprzęt ochronny.
- Przed rozpoczęciem użytkowania należy upewnić się, że wszystkie przyłącza i gwinty są dobrze dokręcone i szczelne .

NIEBEZPIECZEŃSTWO!

Paliwa są skrajnie łatwopalne. Trzymać z dala od źródeł ciepła, iskier i otwartego ognia .

- Podczas pompowania cieczy łatwopalnych nie należy używać urządzeń elektronicznych ani urządzeń do komunikacji mobilnej, np. telefonów komórkowych.
- Podłącz przewód uziemiający i połącz pojemniki, z których i do których pompujesz ciecz. Uziem wszystkie pojemniki do znanego uziemienia, aby rozproszyć ładunki elektrostatyczne przed pompowaniem cieczy.
- paliwa mogą eksplodować . Połknięcie może być szkodliwe lub śmiertelne. Unikać wdychania oparów paliwa.
- Nie palić w pobliżu ani podczas używania pojemnika na paliwo .
- Produkt ten jest przeznaczony wyłącznie do przesyłu paliwa i nie należy go używać do jego transportu w pojazdach ani przyczepach.
- Nie modyfikuj tego produktu.

UWAGA! UWAGA!

- Nie należy używać tego produktu do długotrwałego przechowywania paliwa.
- Aby uniknąć możliwych uszkodzeń, pojemnika należy używać wyłącznie do jednego rodzaju paliwa.
- Monitoruj szybkość przepływu i poziom napełnienia, aby zapobiec przepełnieniom i rozlaniom.
- Należy zachować ostrożność podczas napełniania pojemnika przez rurkę wlewową. Uważnie obserwuj, aby zapobiec przepełnieniu lub rozlaniu.
- Produktu nie należy umieszczać na jachcie, w pojeździe terenowym ani w innych miejscach narażonych na silne wibracje.



Nigdy nie używaj pojemnika na paliwo w pobliżu otwartego ognia lub źródeł ciepła.

ZAPISZ INSTRUKCJĘ SE

MODEL I PARAMETRY

Model	JGC 32 P E-1
Pojemność	32 galony / 121 l
Odpowiednie paliwo	Diesel / Benzyna
Paliwo Wypisać	Pompa elektryczna
Ocena(y)	DC12V, 100W
Maksymalny przepływ	20 l/min
Wąż gumowy	Φ1 8 (średnica wewnętrzna) x 2500
Koło	8" koło stałe + 1,25" koło obrotowe
Pakiet	1

Tworzywo	HDPE
Kolor	Czerwony

SCHEMAT STRUKTURY

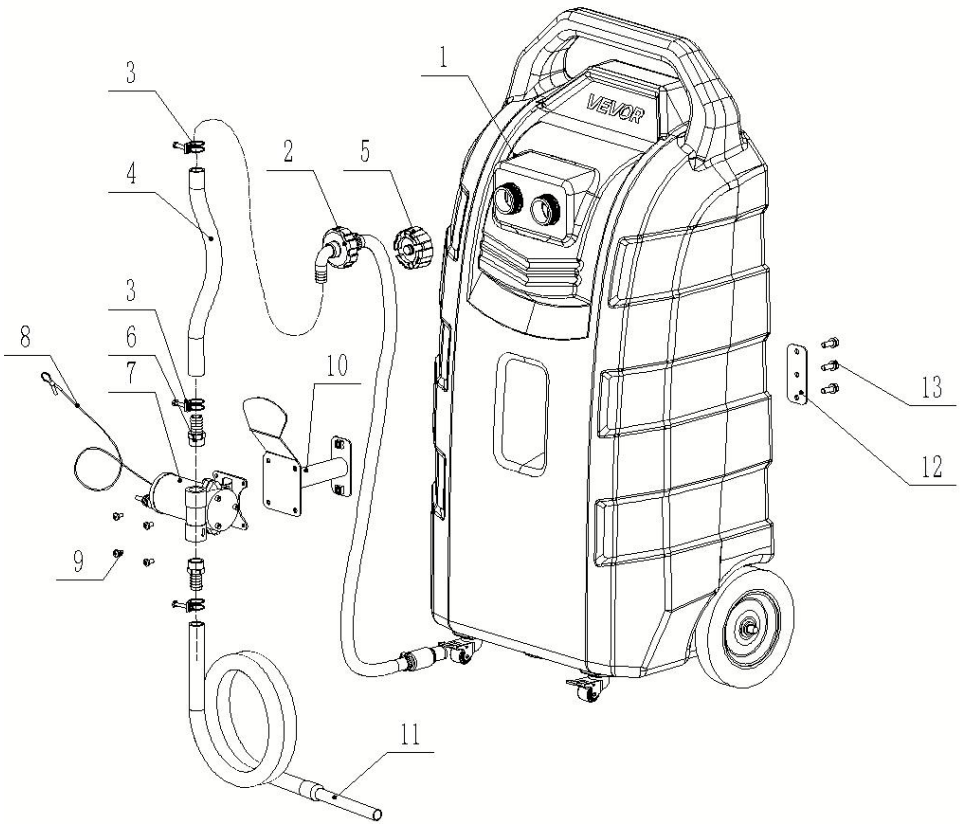

1. Zbiornik paliwa 2. Przewód ssący oleju 3. Zacisk węża Φ25
4. Krótki przewód olejowy 5. Korek wlewu paliwa 6. Zewnętrzny jedwabny szew 3/4-Φ19 7. Pompa elektryczna 8. Przewód uziemiający 9. Śruba M6*12
10. Instalowanie wsparcia 11. Długi wąż 12.Płyta mocująca
13. Śruba M8*30

KOMPONENTY

Nl	Zdjęcie	Nazwa i ilość	Nl	Zdjęcie	Nazwa i ilość
1	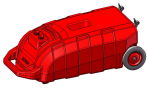	Zbiornik paliwa (x1)	9		Śruba M6*12 (x4)
2		Rura ssąca olej (x1)	10		H starszy (x1)
3		Zacisk węża (x3)	11		Długi wąż (x1)
4		Krótka rura olejowa (x1)	12		Płytka mocująca
5		Korek wlewu paliwa (x1)	13		Śruba M8*30 (x 3)
6		Zewnętrzny jedwabny środek do łączenia (x2)	14		Surowa taśma (x1)
7		Pompka elektryczna (x1)	15	/	Instrukcja obsługi (x1)
8		Przewód uziemiający (x1)			

MONTAŻ

Krok 1: Zamontuj korek wlewu paliwa

1. Włóż rurkę ssącą oleju (2) do zbiornika paliwa (1) i dokręć ją (łokciem skierowanym w dół).
2. Załóż korek wlewu paliwa (5) na zbiornik paliwa.

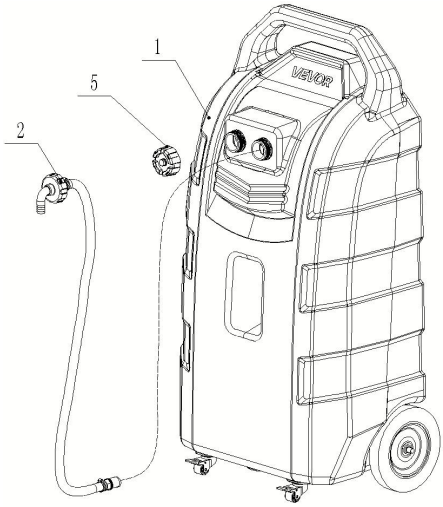

Krok 2: Zainstaluj wsparcie

1. Zamontuj uchwyt (10) i płytkę mocującą (12) , zablokuj śrubą (13) , jak pokazano poniżej .

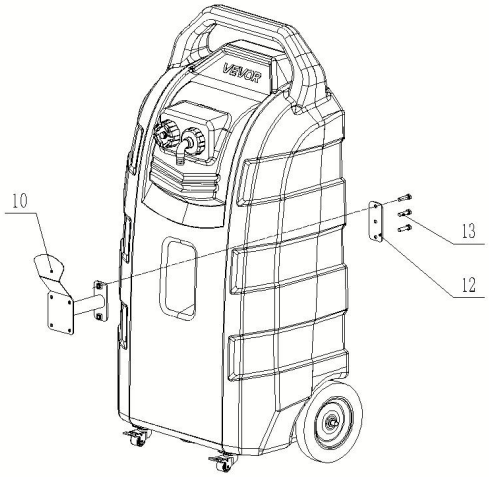

Krok 3: Zainstaluj pompę elektryczną

1. Zamontuj pompę elektryczną (7) do uchwytu zbiornika paliwa za pomocą śrub M6*12(9).

Należy zwrócić uwagę na kierunek montażu pompy elektrycznej.

2. Podłącz przewód uziemiający (8) do pompy elektrycznej.

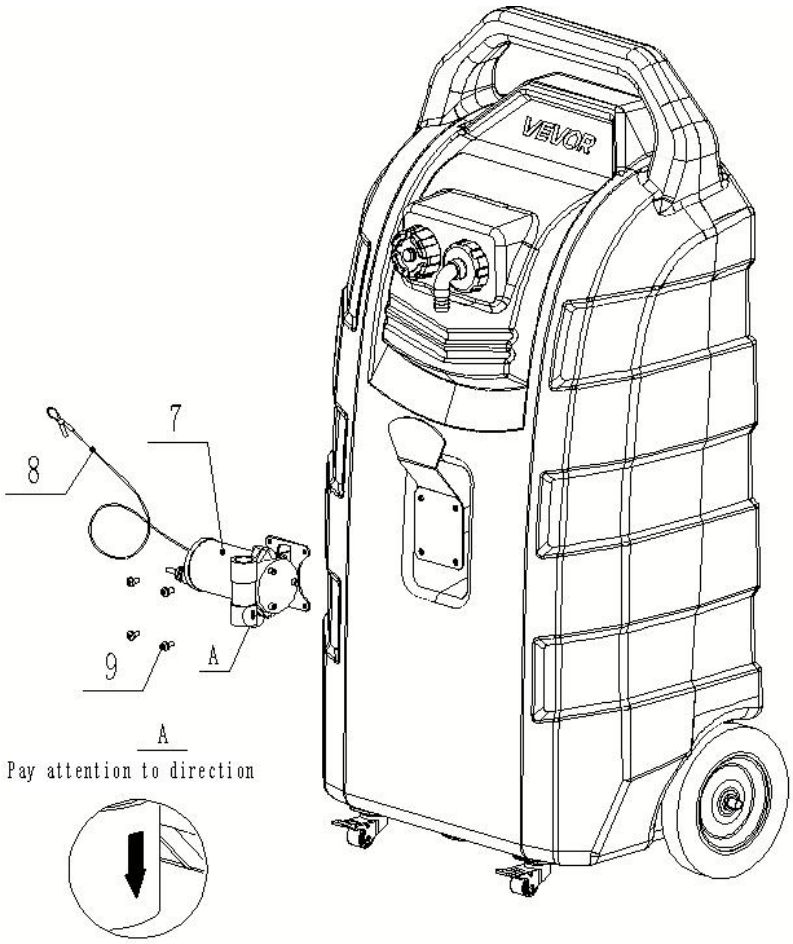

Krok 4: Zamontuj wąż olejowy

1. Włóż zewnętrzne złącze pagody jedwabnej (6) do obu końców pompki elektrycznej i mocno je dokręć.
2. Załóż dwa zaciski węża (3) na krótki przewód olejowy (4), a następnie włóż je do łącznika (6) i kątowej głowicy korka wlewu paliwa i dokręć zaciski.
3. Załóż zacisk węża (3) na długi przewód olejowy (11) i dokręć zaciski.

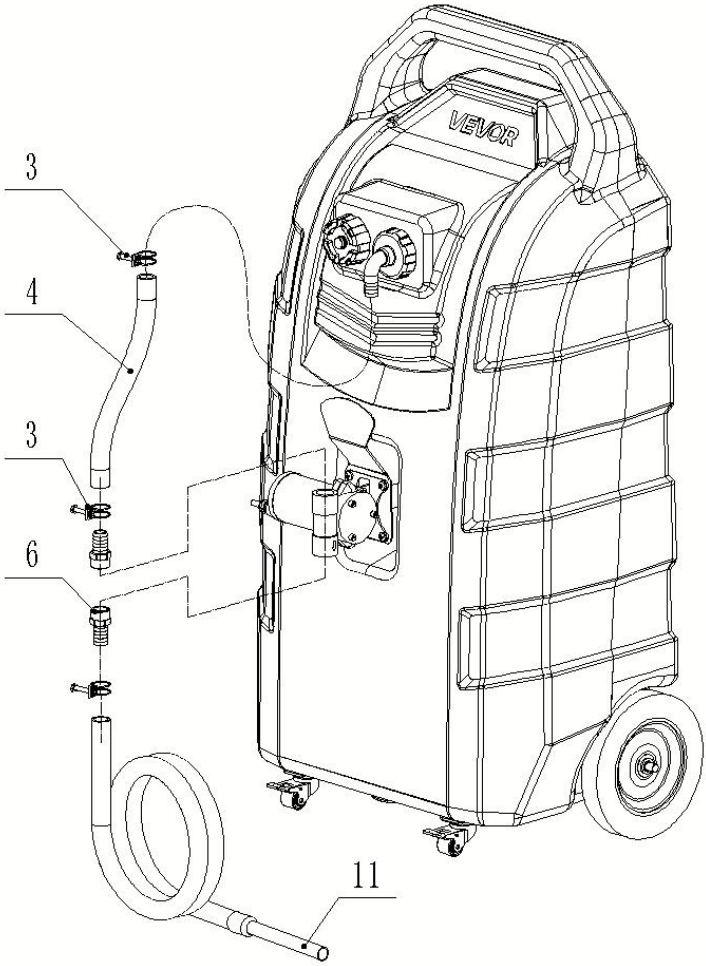

Krok 5: Upewnij się, że komponenty są dokręcone; Produkt jest zmontowany i gotowy do użycia.

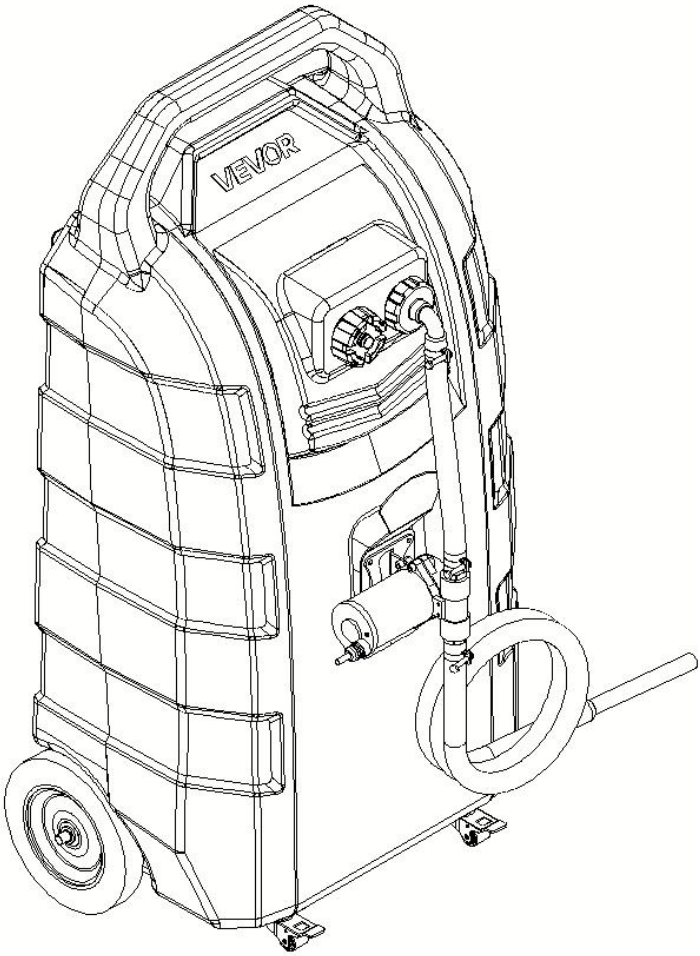

DZIAŁANIE

Operacja tankowania:

1. Wybierz odpowiedni rodzaj oleju. **Nie dodawaj substancji chemicznych ani innych żrących rozpuszczalników; nie dodawaj oleju silnikowego o dużej lepkości, środków smarnych ani wody.**
2. Połóż zbiornik płasko.
3. Otwórz korek wlewu oleju i wlej olej.
4. Podczas uzupełniania oleju należy zwrócić uwagę na poziom napełnienia zbiornika, aby uniknąć przelania.
5. Po zakończeniu tankowania dokręć pokrywę, zabezpiecz **zawór wlotowy** w górnej części pokrywy i umieść ją pionowo w bezpiecznym miejscu.

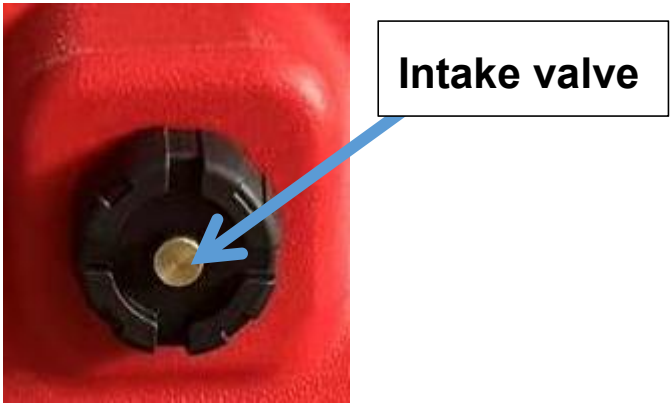

Operacja pompowania:

1. Przed pompowaniem oleju należy uziemić przewód uziemiający zbiornika paliwa.
2. Sprawdź, czy zawór wlotowy w górnej części pokrywy wlewu oleju jest otwarty. Jeśli nie jest otwarty, obróć go w kierunku przeciwnym do ruchu wskazówek zegara, aby poluzować, umożliwiając wlot powietrza .
3. Sprawdź szczelność połączeń rur wlotowych i wylotowych oleju pompy elektrycznej.

4. Podłącz dodatni i ujemny zacisk kabla zasilającego pompę elektryczną do źródła zasilania 12 V.

5. Włóż rurkę olejową do otworu wlewowego oleju.

6. Włącz przełącznik pompy elektrycznej – pompa elektryczna zacznie teraz działać.

7. Po zakończeniu pompowania wyłącz pompę elektryczną, odłącz zacisk od zacisku zasilania i dokręć **zawór wlotowy** na górze pokrywy, aby mieć pewność, że obudowa jest prawidłowo uszczelniona.

KONSERWACJA

1. Należy regularnie czyścić miarkę i filtr.
2. Trzymać z dala od ognia.
3. W przypadku innych rodzajów oleju zaleca się wyczyszczenie zbiornika przed przechowywaniem innego rodzaju oleju.
4. Jeżeli produkt nie będzie używany przez dłuższy czas, zaleca się jego wyczyszczenie i przechowywanie w chłodnym i suchym środowisku

INSTRUKCJA BEZPIECZEŃSTWA

1. Zabrania się przechowywania różnych rodzajów oleju razem.
2. Czas ciągłej pracy nie może przekraczać 20 minut; praca na biegu jałowym jest zabroniona.
3. Cysterna paliwowa nie nadaje się do montażu w miejscach narażonych na silne wibracje, takich jak jachty, łodzie motorowe lub pojazdy terenowe.
4. Nie dodawaj substancji chemicznych ani żrących płynów.
5. Gdy nie używasz urządzenia, dokręć zawór wlotu powietrza znajdujący się na górze pokrywy zbiornika paliwa.
6. Nie używaj urządzenia, jeśli obudowa jest uszkodzona; jeśli przewód zasilający jest uszkodzony, wymień go natychmiast.
7. Nie używać w miejscach o dużym natężeniu ruchu, w środowisku o

wysokiej temperaturze ani bez nadzoru.
8. Użytkowanie w pomieszczeniach zamkniętych, w których powietrze zawiera łatwopalne opary lub gazy, jest surowo zabronione.
9. Sprawdź przód i tył urządzenia pod kątem wycieków oleju. W przypadku wykrycia jakiegokolwiek wycieku natychmiast przerwij używanie urządzenia.
10. Palenie tytoniu oraz używanie innych źródeł zapłonu podczas użytkowania jest surowo zabronione.
11. Należy zapewnić odpowiednią ilość sprzętu przeciwpożarowego (np. gaśnic).
12. Podczas użytkowania należy unikać częstego włączania i wyłączania zasilania.
13. Nie należy zasysać olejów o dużej lepkości ani silnie żrących cieczy; kategorycznie zabrania się zasysania cieczy o wysokiej temperaturze lub zanieczyszczonych (ciecze zanieczyszczone mogą zatkać sitko filtra piaskiem lub zanieczyszczeniami).
14. Zabrania się zamaczania obudowy lub zanurzania jej w płynach.
15. Nie przechowywać przez dłuższy czas w wilgotnym środowisku.
16. Zabrania się usuwania jakichkolwiek etykiet z produktu.
17. Przed użyciem należy sprawdzić, czy parametry zasilania są zgodne z parametrami wejściowymi pompy.
18. Zabrania się instalowania jakichkolwiek wyłączników na otworze spustowym oleju lub blokowania otworu spustowego oleju bez zezwolenia.
19. Jeżeli pompa nie będzie używana przez dłuższy czas lub zostanie tymczasowo zawieszona, należy odłączyć pompę od źródła zasilania.
20. Nie stosować w środowiskach, w których występują intensywne wibracje.
21. Podczas jazdy po schodkowej powierzchni, przed popchnięciem pojemnika należy go przechylić do tyłu, aby zapobiec uszkodzeniu uniwersalnych kółek.
22. Nie stosować na nierównych lub pochyłych powierzchniach.
23.Podczas użytkowania należy otworzyć zawór wlotowy przy pokrywie wlewu oleju, aby zapobiec zasysaniu oleju na sucho przez pompę lub

uszkodzeniu obudowy.
24. Wszelkie konsekwencje będące następstwem niezgodnych z Regulaminem działań Użytkownika ponosi wyłącznie Użytkownik.
25. W celu uzyskania informacji na temat innych środków ostrożności należy zapoznać się z wymogami stacji benzynowej.

ANALIZA I ROZWIĄZANIA DLA CZĘSTO WYSTĘPUJĄCYCH PROBLEMÓW ANTYWARYJNYCH

Zjawisko	Przyczyna	Rozwiązanie	Zapobieganie
Pompa nie reaguje	Obwód nie jest podłączony	Sprawdź obwód i wykonaj niezawodne połączenia	Nie ciągnij, nie zginaj ani nie skręcaj przewodu zasilającego.
	Uszkodzenie zasilania, silnika	Wymień odpowiednie komponenty	Przed ponownym użyciem zidentyfikuj przyczynę
Wyciek oleju w złączu	Zewnętrzny łącznik jedwabny lub zacisk węża nie są dokręcone	Prawidłowo wyreguluj naprężenie	Prawidłowo wyreguluj naprężenie
Zmniejszona wydajność oleju lub brak zasysania oleju	Niskie napięcie zasilania lub niewystarczająca moc zasilacza	Wymień na odpowiedni zasilacz	Użyj wysokiej - jakości zasilacza spełniającego wymagania
	Przewód zasilający jest zbyt cienki i zbyt długi, co powoduje nadmierny spadek napięcia	Wybierz odpowiedni przewód zasilający	Wybierz odpowiedni przewód zasilający
	Pęknięta rura wlotowa oleju powodująca wyciek powietrza lub słabe uszczelnienie połączenia między rurą wlotową a pompą	Wymień rurę wlotową oleju lub popraw połączenie między rurą a pompą, aby zapobiec wyciekowi powietrza na - końcu wlotu oleju.	Unikaj sztucznego zginania lub skręcania przewodu wlotowego oleju; zadbaj o niezawodne uszczelnienie podczas podłączania.
	Zapadnięta rura wlotowa oleju powodująca zablokowanie - przepływu oleju	Wymień rurę wlotową oleju	Unikaj sztucznego zginania lub skręcania przewodu wlotowego oleju
	Użyto brudnego oleju, co spowodowało poważne uszkodzenie uszczelki zespołu zaworu pompy	Wymień zespół zaworów	Użyj czystego oleju; zamontuj filtr siatkowy o - oczkach ≥60 na - końcu wlotu oleju
	Koniec rury wlotowej oleju przykleja się do ścianki wiadra	Wyczyść olej - w filtrze siatkowym	czyść olej - w filtrze

	Łopatki wirnika pompy są zanieczyszczone ciałami obcymi.	Odkręć trzy śruby znajdujące się na głowicy pompy, zdejmij okrągłą płytkę i wyczyść wszelkie ciała obce znajdujące się wewnątrz łopatek pompy.	Nie należy wyciągać oleju, który jest nadmiernie zanieczyszczony lub lepki; nie należy demontować sita filtra bez upoważnienia.
	Zawór ssący nie jest całkowicie poluzowany.	Zawór ssący nie jest całkowicie poluzowany.	Sprawdź zawór wlotowy
Wyciek oleju z głowicy pompy	Luźne - śruby głowicy pompy	Dokręć śruby ponownie	Dokręcaj luźne śruby na czas





VEVOR

Upgrade · The Home Creator Way

Kunststof brandstofkan

Model: JGC32PE-1

VEVOR | Upgrade
The Home Creator Way

MODEL: JGC32PE-1

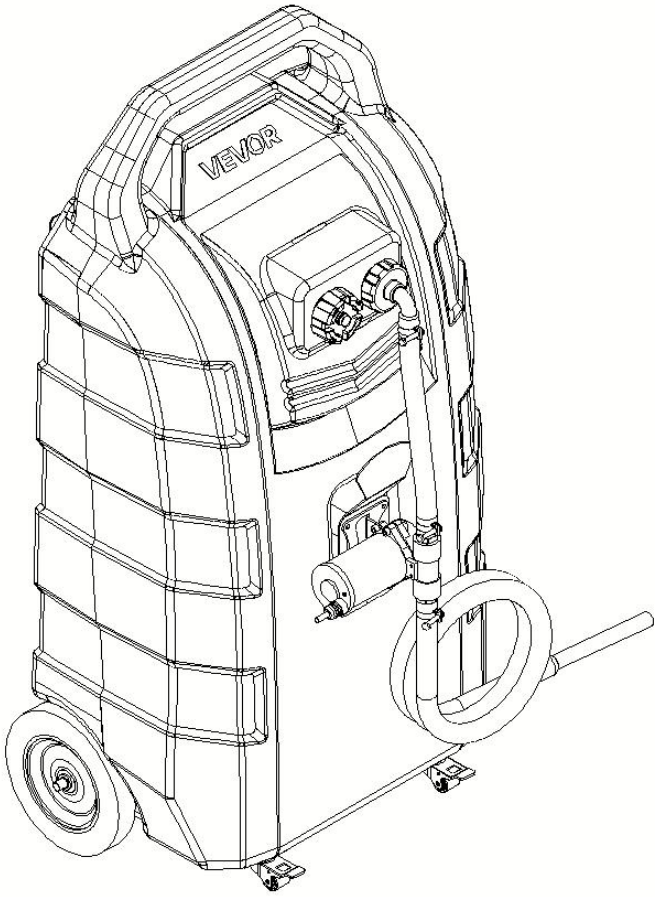

Dit is de originele instructie. Lees alle instructies in de handleiding zorgvuldig door voordat u verdergaat. VEVOR behoudt zich het recht voor om de gebruikershandleiding duidelijk te interpreteren. Het uiterlijk van het product kan afwijken van het product dat u ontvangt. Wij verzoeken u u niet opnieuw te informeren over eventuele technologische of software-updates voor ons product.

⚠WARNING

1. Lees alle **montage- en bedieningsinstructies zorgvuldig door en zorg dat u ze begrijpt** voordat u het apparaat in gebruik neemt.
2. Het niet naleven van de veiligheidsregels en andere elementaire veiligheidsmaatregelen kan leiden tot ernstig letsel.
3. Waarschuwing: Om het risico op letsel te verminderen, dient de gebruiker de gebruiksaanwijzing zorgvuldig te lezen.
4. Het product voldoet aan de relevante normen en voorschriften. De installatie van dit apparaat moet voldoen aan alle geldende voorschriften en het mag alleen worden gebruikt in goed geventileerde ruimtes. Lees de gebruikershandleiding voordat u dit apparaat installeert en gebruikt.
5. Dit apparaat is niet bedoeld voor gebruik door personen (inclusief kinderen) met beperkte fysieke, zintuiglijke of mentale vermogens, of die onvoldoende ervaring en kennis hebben, tenzij zij onder toezicht staan of instructies hebben gekregen over het gebruik van het apparaat van een persoon die verantwoordelijk is voor hun veiligheid.
6. Kinderen mogen niet met het apparaat spelen.
7. Dit product is niet geschikt voor kinderen. Houd het product en het snoer buiten het bereik van kinderen.
8. Dit product is bedoeld voor huishoudelijk gebruik en soortgelijke toepassingen, zoals: het bijtanken van tuinmachines, kleine jachten/motorboten, generatoren en kleine auto's.
9. Bewaar het product op de juiste manier. Controleer vóór gebruik of het product niet defect is. Stop het gebruik als er een defect is.
10. Gebruik het product volgens het beoogde doel; wij waarschuwen voor mogelijk letsel door verkeerd gebruik.

ALGEMENE VEILIGHEIDSREGELS

Bij gebruik van dit product dienen altijd de basisveiligheidsmaatregelen in acht te worden genomen, waaronder de volgende:

- Dit product is niet bedoeld voor gebruik door personen (inclusief kinderen) met beperkte fysieke, zintuiglijke of mentale vermogens of gebrek aan ervaring en kennis, tenzij zij onder toezicht staan van een persoon die verantwoordelijk is voor hun veiligheid en instructies hebben gekregen over het gebruik van het product.
- Gebruik dit product uitsluitend voor het beoogde doel.
- Draag de juiste beschermingsmiddelen bij het installeren of gebruiken van dit product.
- Zorg ervoor dat alle fittingen en schroefverbindingen goed vastzitten en lekvrij zijn voordat u het apparaat in gebruik neemt.

GEVAAR!

Brandstoffen zijn zeer licht ontvlambaar. Houd ze uit de buurt van hitte, vonken en open vuur .

- Gebruik geen elektronische apparaten of mobiele communicatiemiddelen zoals mobiele telefoons bij het pompen van brandbare vloeistoffen.
- Sluit een aardingsdraad aan en verbind de containers waaruit en waarin vloeistoffen worden gepompt. Aard alle containers aan een bekend aardingspunt om statische elektriciteit af te voeren voordat u vloeistoffen gaat pompen.
- Brandstofdampen kunnen exploderen . Schadelijk of dodelijk bij inslikken. Vermijd het inademen van brandstofdampen.
- Niet roken in de buurt van of tijdens het gebruik van de brandstofcontainer .
- Dit product is uitsluitend bedoeld voor het overpompen van brandstof en is niet bedoeld voor het vervoeren van brandstof in een voertuig of aanhanger.
- Wijzig dit product niet.

WAARSCHUWING! LET OP! ATTENTIE!

- Gebruik dit product niet voor de opslag van brandstof met behulp van een schroef.
- Gebruik de brandstofcontainer slechts voor één type brandstof om mogelijke schade te voorkomen.
- Houd de doorstroomsnelheid en het vulniveau in de gaten om overlopen en morsen te voorkomen.
- Wees voorzichtig bij het vullen van de opvangbak via de vulopening. Houd het goed in de gaten om overlopen of morsen te voorkomen.
- Dit product is niet geschikt voor plaatsing in een jacht, terreinwagen of andere omgevingen met sterke trillingen.

 Gebruik de brandstofcontainer nooit in de buurt van open vuur of hittebronnen.

BEWAAR DE SE -INSTRUCTIES

MODEL EN PARAMETERS

Model	JGC 32 P E-1
Capaciteit	32 gallon / 121 liter
Geschikte brandstof	Diesel / Benzine
Brandstof Afvoer	Elektrische pomp
Beoordeling(en)	12V DC, 100W
Maximale doorstroming	20 l/min
Slang	Φ1 8 (binnendiameter) x 2500 mm
Wiel	8" vast wiel + 1,25" zwenkwiel
Pakket	1
Materiaal	HDPE

Kleur	Rood

STRUCTUURDIAGRAM

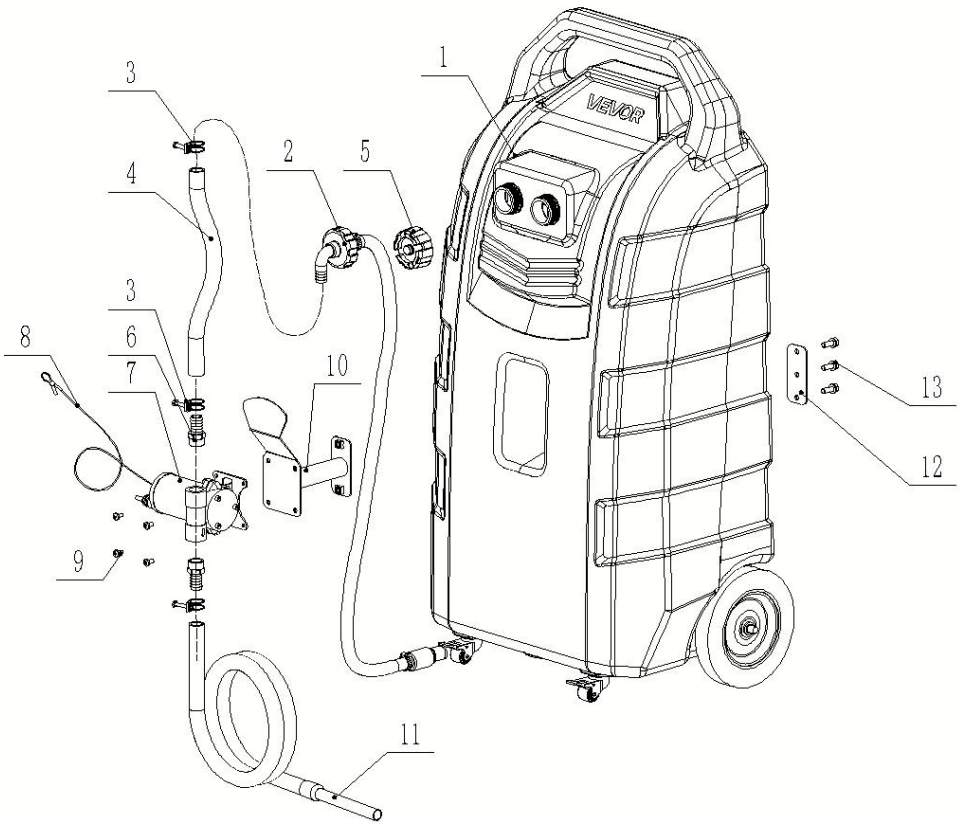

1. Brandstoftank 2. Olieaanzuigleiding 3. Slangklem Φ25
4. Korte olieleiding 5. Brandstoftankdop 6. Externe zijdepagodeverbinding 3/4-Φ19 7. Elektrische pomp 8. Aardingskabel 9. Schroef M6*12
10. Ondersteuning installeren 11. Lange slang 12. Bevestigingsplaat
13. Bout M8*30

COMPONENTEN

N	Afbeelding	Naam en aantal	N	Afbeelding	Naam en aantal
1	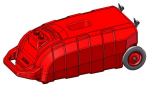	Brandstoftank (x1)	9		Schroef M6*12 (x4)
2		Olieaanzuigleiding (x1)	10		H ouder (x1)
3		Slangklem (3 stuks)	11		Lange slang (x1)
4		Korte olieleiding (x1)	12		Bevestigingsplaat
5		Tankdop (x1)	13		Bout M8*30 (x 3)
6		Externe zijdepagodeverbinding (x2)	14		Onbewerkte tape (x1)
7		Elektrische pomp (x1)	15	/	Gebruikershandleiding (x1)
8		Aardingsdraad (x1)			

MONTAGE

Stap 1: Plaats de tankdop terug

1. Steek de olieaanzuigbuis (2) in de brandstoftank (1) en draai hem vast (met de elleboog naar beneden gericht).
2. Plaats de brandstoftankdop (5) op de brandstoftank.

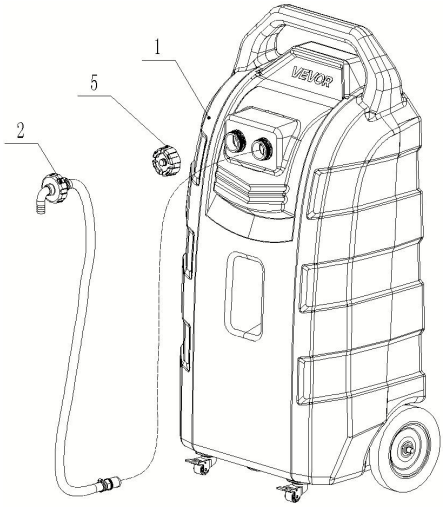

Stap 2: Ondersteuning installeren

1. Installeer de houder (10) en de bevestigingsplaat (12) , vergrendel met de bout (13) , zoals hieronder weergegeven .

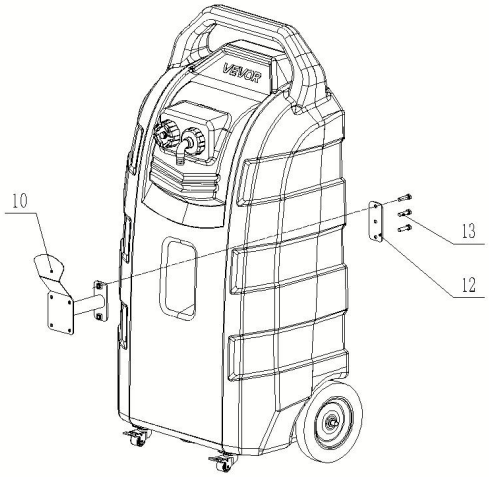

Stap 3: Installeer de elektrische pomp

1. Monteer de elektrische pomp (7) aan de houder van de brandstoftank met schroeven M6*12 (9).

Let goed op de installatierichting van de elektrische pomp.

2. Sluit de aardingskabel (8) aan op de elektrische pomp.

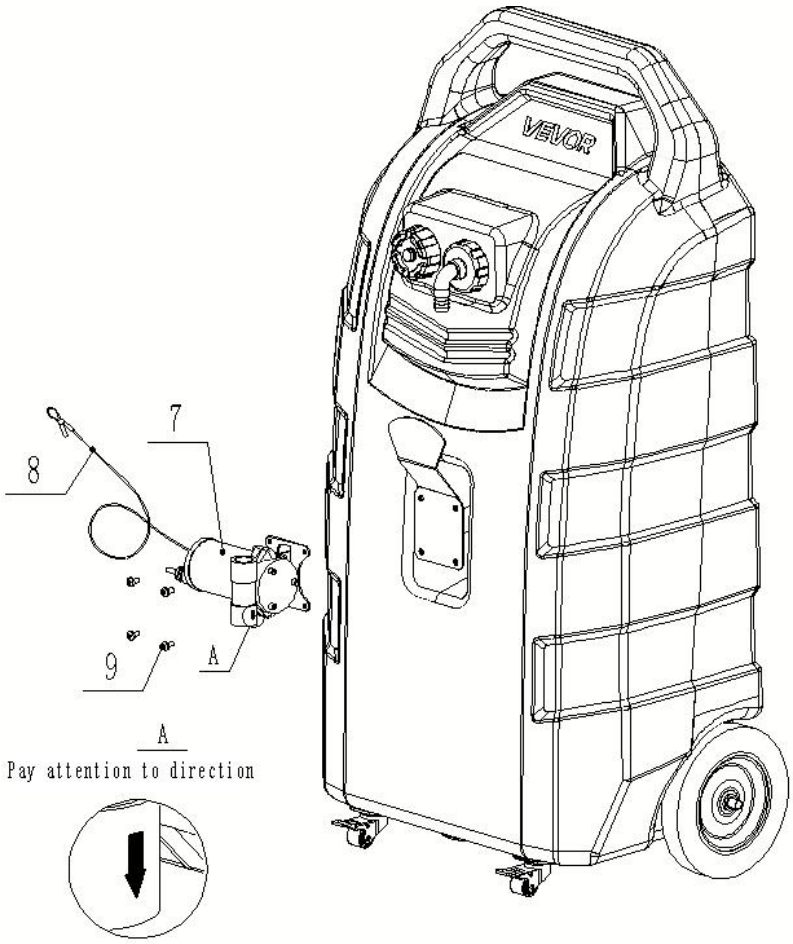

Stap 4: Installeer de olieslang

1. Rijg de externe zijden pagodekoppeling (6) door beide uiteinden van de elektrische pomp en draai deze stevig vast.
2. Bevestig de twee slangklemmen (3) op de korte olieleiding (4), steek ze vervolgens in de koppeling (6) en de hoekige brandstoftankdop en draai de klemmen vast.
3. Plaats de slangklem (3) op de lange olieleiding (11) en draai de klemmen vast.

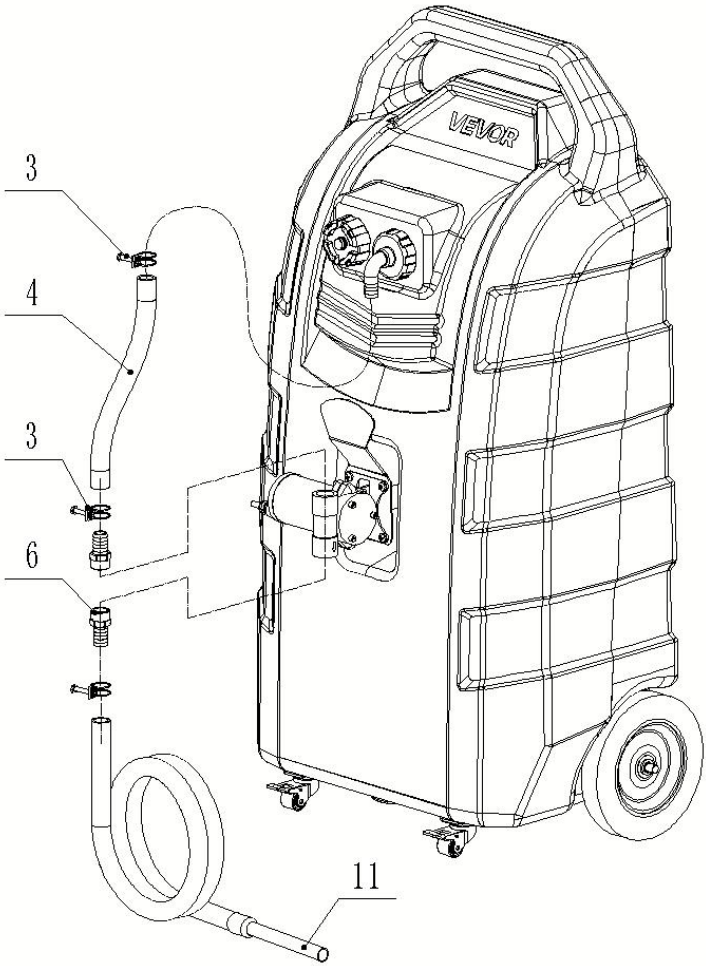

Stap 5: Zorg ervoor dat de onderdelen goed vastzitten; het product is gemonteerd en klaar voor gebruik.

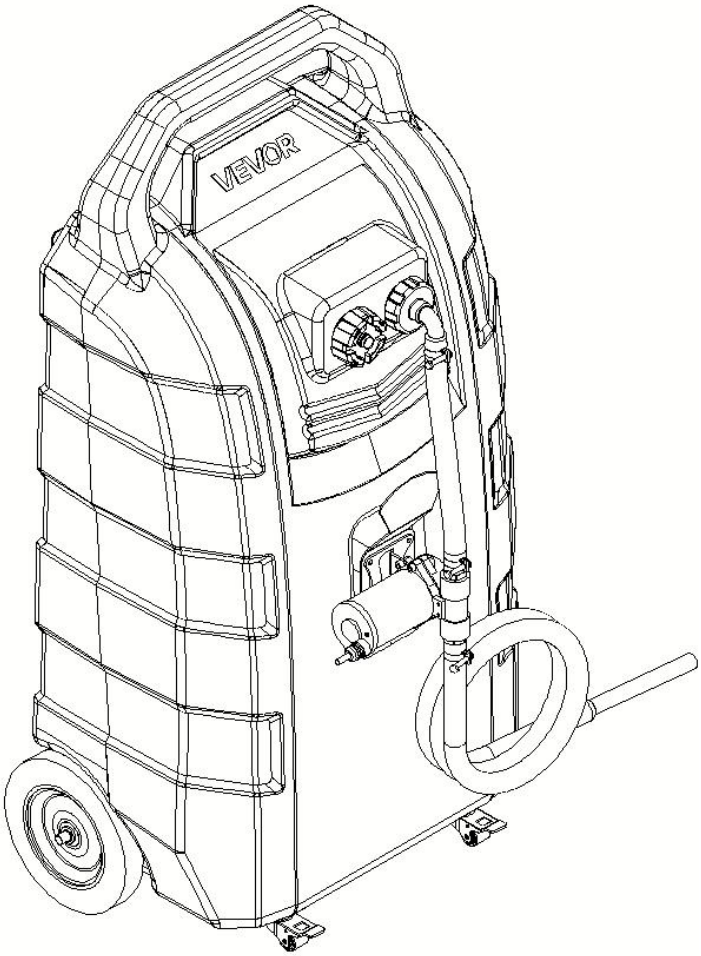

OPERATIE

Tankbeurt:

1. Kies de juiste olievulling. **Voeg geen chemische stoffen of andere corrosieve oplosmiddelen toe; voeg geen zeer viskeuze motorolie, smeermiddelen of water toe.**
2. Leg de tank plat neer.
3. Open de tankdop en vul de olie bij.
4. Let tijdens het bijvullen van de olie goed op de tank om overlopen te voorkomen.
5. Nadat het tankproces is voltooid, draai je de dop vast, bevestig je de **inlaatklep** aan de bovenkant van de dop en zet je de tank rechtop op een veilige plaats.

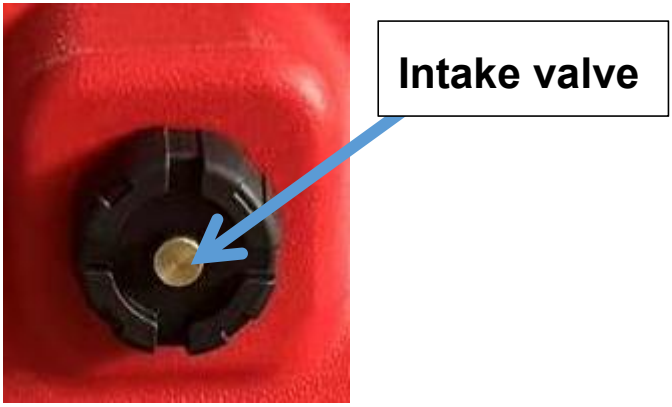

Pompwerking:

1. Voordat u olie gaat pompen, dient u de aardingsdraad van de brandstoftank aan de massa te koppelen.
2. Controleer of de inlaatklep bovenop het oliedeksel open staat. Als deze niet open staat, draai hem dan tegen de klok in om hem los te maken, zodat er lucht naar binnen kan .
3. Controleer de afdichting van de olie-inlaat- en -uitlaatleidingaansluitingen van de elektrische pomp.

4. Klem de positieve en negatieve pool van de voedingskabel van de elektrische pomp vast aan een 12V-voeding.
5. Steek de olieleiding in de olievulopening.
6. Zet de schakelaar van de elektrische pomp aan – de elektrische pomp zal nu gaan werken.
7. Na het pompen schakelt u de elektrische pomp uit, verwijdert u de klem van de voedingsaansluiting en draait u de **inlaatklep vast.** Bovenaan het deksel moet worden aangetikt om ervoor te zorgen dat de behuizing goed is afgesloten.

ONDERHOUD

1. Reinig de maatbeker en het filter regelmatig.
2. Verwijderd houden van vuur.
3. Voor verschillende soorten olie is het aan te raden de tank te reinigen voordat u een ander type olie opslaat.
4. Als dit product langere tijd niet wordt gebruikt, is het raadzaam het schoon te maken en op te bergen. het in een koele en droge omgeving

VEILIGHEIDSINSTRUCTIES

1. Het is verboden om verschillende soorten olie samen op te slaan.
2. De continue werking mag niet langer dan 20 minuten duren; stationair draaien is verboden.
3. Deze brandstofwagen is niet geschikt voor plaatsing op locaties met sterke trillingen, zoals jachten, motorboten of terreinwagens.
4. Voeg geen chemische stoffen of bijtende vloeistoffen toe.
5. Draai, wanneer het apparaat niet in gebruik is, de luchtinlaatklep bovenop het deksel van de brandstoftank vast.
6. Gebruik het apparaat niet als de behuizing beschadigd is; vervang het netsnoer onmiddellijk als het beschadigd is.

7. Niet gebruiken in drukke ruimtes, omgevingen met hoge temperaturen of zonder toezicht.
8. Gebruik is ten strengste verboden in afgesloten ruimtes waar de lucht brandbare dampen of gassen bevat.
9. Controleer zowel de voor- als achterkant op olielekkages; als er een lekkage wordt geconstateerd, stop dan onmiddellijk met het gebruik van het apparaat.
10. Het is ten strengste verboden om te roken of andere ontstekingsbronnen te gebruiken tijdens het gebruik.
11. Er moet voldoende brandbestrijdingsmateriaal (bijv. brandblussers) aanwezig zijn.
12. Probeer tijdens het gebruik te voorkomen dat u de stroom vaak aan- en uitzet.
13. Gebruik geen oliën met een hoge viscositeit of zeer corrosieve vloeistoffen; het is ten strengste verboden om vloeistoffen met een hoge temperatuur of verontreinigde vloeistoffen te gebruiken (verontreinigde vloeistoffen kunnen het filterzeefje verstoppen met zand of vuil).
14. Het is ten strengste verboden de behuizing nat te maken of in vloeistof onder te dompelen.
15. Bewaar het product niet gedurende langere perioden in een vochtige omgeving.
16. Het is ten strengste verboden om etiketten van het product te verwijderen.
17. Controleer vóór gebruik of de parameters van de voeding compatibel zijn met de ingangsparameters van de pomp.
18. Het is verboden om zonder toestemming schakelaars op de olieafvoeropening te installeren of de olieafvoeropening te blokkeren.
19. Wanneer de pomp gedurende langere tijd niet wordt gebruikt of wanneer het gebruik tijdelijk wordt onderbroken, dient u de verbinding tussen de pomp en de stroomvoorziening te verbreken.
20. Niet gebruiken in omgevingen met intense trillingen.
21. Bij het manoeuvreren over een verhoogd oppervlak, kantel de container naar achteren voordat u deze duwt om beschadiging van de universele wielen te voorkomen.

22. Niet gebruiken op oneffen of hellende oppervlakken.
23. Tijdens gebruik moet de inlaatklep bij de olievuldop geopend zijn om droogzuiging van de oliepomp of schade aan de behuizing te voorkomen.
24. Alle gevolgen die voortvloeien uit niet-conforme handelingen van de gebruiker zijn uitsluitend voor rekening van de gebruiker.
25. Raadpleeg voor andere veiligheidsmaatregelen de voorschriften van het tankstation.

ANALYSE EN OPLOSSINGEN VOOR VEELVOORKOMENDE ABNORMALE PROBLEMEN

Fenomeen	Oorzaak	Oplossing	Preventie
Pomp reageert niet	Het circuit is niet aangesloten.	Controleer het circuit en zorg voor betrouwbare verbindingen.	Trek, buig of draai het netsnoer niet.
	Schade aan de voeding, motor	Vervang de overeenkomstige componenten.	Identificeer de oorzaak voordat u het product opnieuw gebruikt.
Olielekkage bij de connector	Externe zijdepagoda - verbinding of slangklem niet vastgedraaid	Zorg voor de juiste spanning.	Zorg voor de juiste spanning.
Verminderde olieproductie of geen olieaanzuiging	Lage voedingsspanning of onvoldoende voedingsvermogen	Vervang deze door een geschikte voeding.	Gebruik een - hoogwaardige voeding die aan de eisen voldoet.
	Het netsnoer is te dun en te lang, waardoor er een te grote spanningsval optreedt.	Kies een geschikt netsnoer.	Kies een geschikt netsnoer.
	Een gebarsten olie-inlaatleiding waardoor lucht lekt, of een slechte afdichting bij de verbinding tussen de inlaatleiding en de pomp.	Vervang de olie-inlaatleiding of verbeter de verbinding tussen de leiding en de pomp om luchtlekkage bij de olie- - uitlaat te voorkomen.	Voorkom dat de olie-inlaatbuis kunstmatig wordt gebogen of verdraaid; zorg voor een goede afdichting bij het aansluiten.
	Ingestorte olie-inlaatpijp veroorzaakt verstopping van de - olietoevoer.	Vervang de olie-inlaatpijp.	Voorkom dat de olie-inlaatbuis kunstmatig wordt gebogen of verdraaid.
	Vervuilde olie gebruikt, waardoor de afdichtingen van de pompklep ernstig beschadigd zijn geraakt.	Vervang de klepconstructie.	Gebruik schone olie; installeer een filterzeef van ≥60 - mesh aan - het einde van het olie-inlaatkanaal.
	Het uiteinde van de olie-inlaatpijp kleeft aan de wand van de emmer.	Reinig het - oliefilter.	Reinig - regelmatig het oliefilter.

	De schoepen van de pompwaaier zijn vervuild met vreemde voorwerpen.	Verwijder de drie schroeven op de pompkop, haal de ronde plaat eraf en verwijder eventuele vreemde voorwerpen uit de schoepen van de pomp.	Tap geen olie af die extreem vuil of stroperig is; demonteer het filterzeefje niet zonder toestemming.
	De inlaatklep is niet volledig losgedraaid.	De inlaatklep is niet volledig losgedraaid.	Controleer de inlaatklep
Olielekkage bij de pompkop	Losse - schroeven van de pompkop	Draai de schroeven weer vast.	Draai losse schroeven tijdig vast.





VEVOR

Upgrade · The Home Creator Way

Plastbränslebehållare

Modell: JGC32PE-1

VEVOR | Upgrade
The Home Creator Way

MODELL: JGC32PE-1

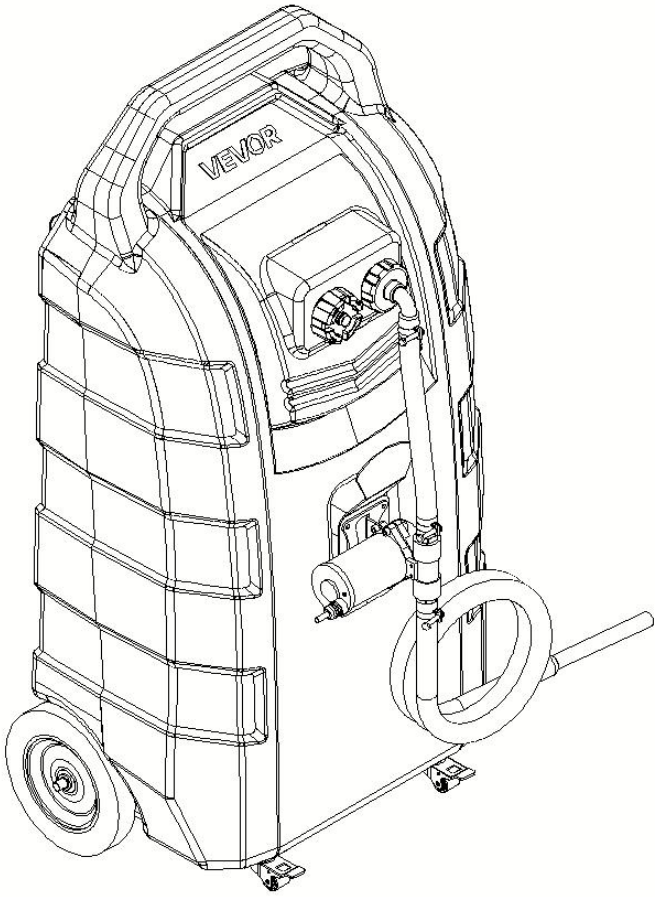

Detta är originalinstruktionen, läs alla instruktioner noggrant innan drift. VEVOR förbehåller sig en tydlig tolkning av vår användarmanual. Produktens utseende ska vara beroende av den produkt du mottagit. Vi ber om ursäkt för att vi inte kommer att informera dig igen om det finns några teknik- eller programuppdateringar för vår produkt.

⚠WARNING

1. Läs noggrant och förstå alla **MONTERINGS- OCH BRUKSANVISNINGAR** innan du använder maskinen.
2. Underlåtenhet att följa säkerhetsreglerna och andra grundläggande säkerhetsåtgärder kan leda till allvarliga personskador.
3. Varning – För att minska risken för skador måste användaren läsa instruktionsmanualen noggrant.
4. Produkten uppfyller relevanta standarder och föreskrifter. Installationen av denna enhet måste uppfylla alla tillämpliga föreskrifter och den bör endast användas i välventilerade utrymmen. Läs användarmanualen innan du installerar och använder denna utrustning.
5. Denna apparat är inte avsedd att användas av personer (inklusive barn) med nedsatt fysisk, sensorisk eller mental förmåga, eller bristande erfarenhet och kunskap, såvida de inte har övervakats eller fått instruktioner om användningen av apparaten av en person som ansvarar för deras säkerhet.
6. Barn får inte leka med apparaten.
7. Denna produkt får inte användas av barn. Förvara produkten och dess sladd utom räckhåll för barn.
8. Denna produkt är avsedd att användas i hushållet och liknande tillämpningar såsom: För tankning av trädgårdsmaskiner, små yachter/motorbåtar, generatorer och små bilar.
9. Förvara produkten ordentligt. Kontrollera om produkten är avvikande före användning. Om den är avvikande, sluta använda den.
10. Använd produkten enligt avsett ändamål. Varna för potentiella skador vid felaktig användning.

ALLMÄNNA SÄKERHETSREGLER

Vid användning av denna produkt bör grundläggande försiktighetsåtgärder alltid följas, inklusive följande;

- Denna produkt är inte avsedd att användas av personer (inklusive barn) med nedsatt fysisk, sensorisk eller mental förmåga eller bristande erfarenhet och kunskap, såvida de inte har övervakats eller fått instruktioner om produktens användning av en person som ansvarar för deras säkerhet.
- Använd inte denna produkt till annat ändamål än det avsedda.
- Använd lämplig skyddsutrustning när du installerar eller använder denna produkt.
- Se till att alla kopplingar och gängade anslutningar är åtdragna och läckagefria före användning.

FARA!

Bränslen är extremt brandfarliga. Förvaras åtskilt från värme, gnistor och öppen låga .

- Använd inte elektroniska eller mobila kommunikationsenheter som mobiltelefoner vid pumpning av brandfarliga vätskor.
- Anslut jordkabeln och förbind behållare som pumpas till och från. Jorda alla behållare till en känd jordkälla för att avleda statisk elektricitet innan vätskor pumpas.
- Bränsleångor kan explodera . Skadligt eller dödligt vid förtäring. Undvik att andas in bränsleångor.
- Röka inte nära eller medan du använder bränsledunken .
- Denna produkt är endast avsedd för bränsleöverföring och är inte avsedd att användas för att transportera bränsle i något fordon eller släpvagn.
- Modifiera inte denna produkt.

VARNING! VARNING! OBS!

- Använd inte denna produkt för bränsleförvaring i ett stöttåligt läge.
- Använd endast behållaren för en bränsletyp för att undvika eventuella skador.
- Övervaka flödeshastigheten och fyllningsnivån för att förhindra överfyllning och spill.
- Var försiktig när du fyller behållaren genom påfyllningsröret. Övervaka noga för att förhindra överfyllning eller spill.
- Denna produkt är inte lämplig för placering i en yacht, terrängfordon eller andra platser med kraftiga vibrationer.



Använd aldrig bränsledunken nära öppen låga eller andra källor till brännskador.

SPARA INSTRUKTIONERNA

MODELL OCH PARAMETRAR

Modell	JGC 32 P E-1
Kapacitet	32 gallon / 121 liter
Lämpligt bränsle	Diesel / Bensin
Bränsle Urladdning	Elektrisk pump
Betyg(en)	DC12V, 100W
Maxflöde	20 l/min
Slang	Φ1 8 (Innerdiameter) x 2500 mm
Hjul	20 cm fasta hjul + 3,8 cm svängbara hjul
Paket	1

Material	HDPE
Färg	Röd

STRUKTURDIAGRAM

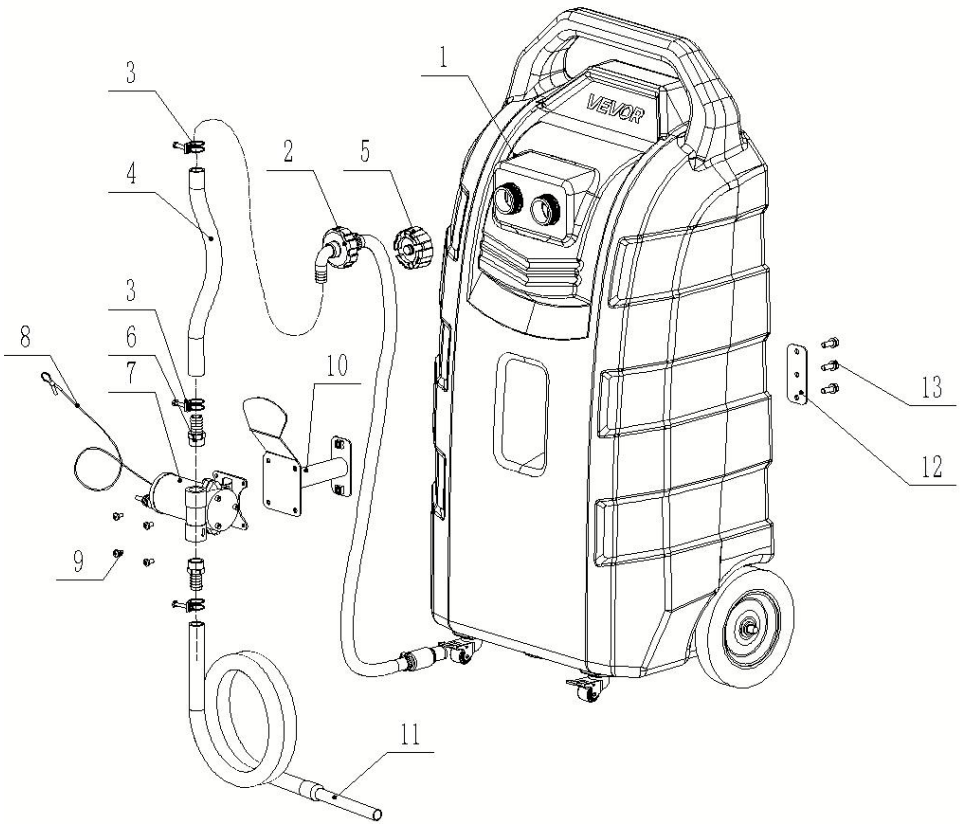

1. Bränsletank 2. Oljesugrör 3. Slangklämma Φ25
4. Kort oljerör 5. Bränsletanklock 6. Extern silkesfog 3/4-Φ19 7. Elpump 8. Jordledning 9. Skruv M6*12
10. Installera support 11. Lång slang 12. Fästplatta
13. Bult M8*30

KOMPONENTER

In	Bild	Namn och antal	In	Bild	Namn och antal
1	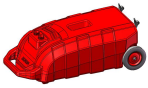	Bränsletank (x1)	9		Skruv M6*12 (x4)
2		Oljesugrör (x1)	10		H äldre (x1)
3		Slangklämma (x3)	11		Lång slang (x1)
4		Kort oljerör (x1)	12		Fästplatta (x1)
5		Bränsletanklock (x1)	13		Bult M8 *30 (x 3)
6		Extern Silk P agoda-led (x2)	14		Rå tejp (x1)
7		Elektrisk pump (x1)	15	/	Användarmanual (x1)
8		Jordkabel (x1)			

MONTERING

Steg 1: Montera bränsletanklocket

1. Sätt in oljesugröret (2) i bränsletanken (1) och dra åt det (med kröken nedåt).
2. Sätt på bränsletankens lock (5) på bränsletanken.

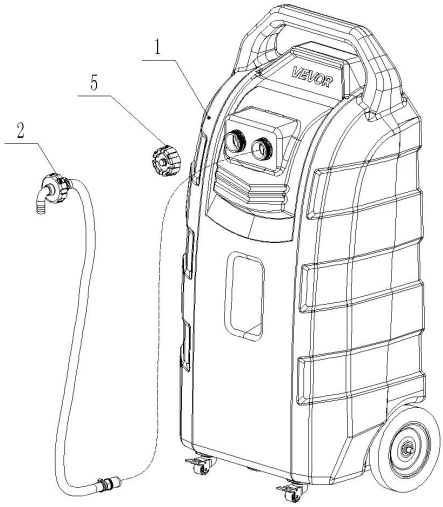

Steg 2: Installera support

1. Montera hållaren (10) och fästplattan (12) , lås med bulten (13) , som visas nedan .

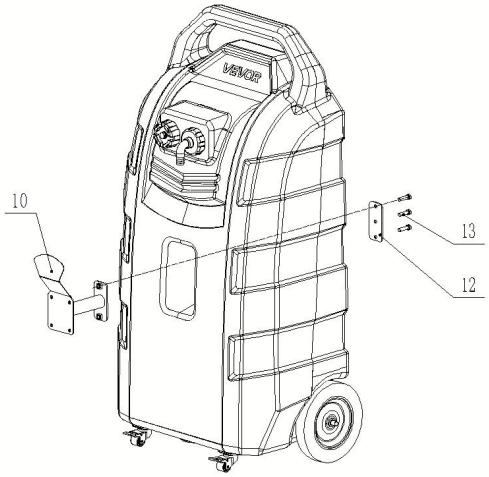

Steg 3: Installera elektrisk pump

1. Montera elpumpen (7) på bränsletankens hållare med skruvar M6*12 (9).

Var uppmärksam på installationsriktningen för den elektriska pumpen.

2. Installera jordledningen (8) till elpumpen.

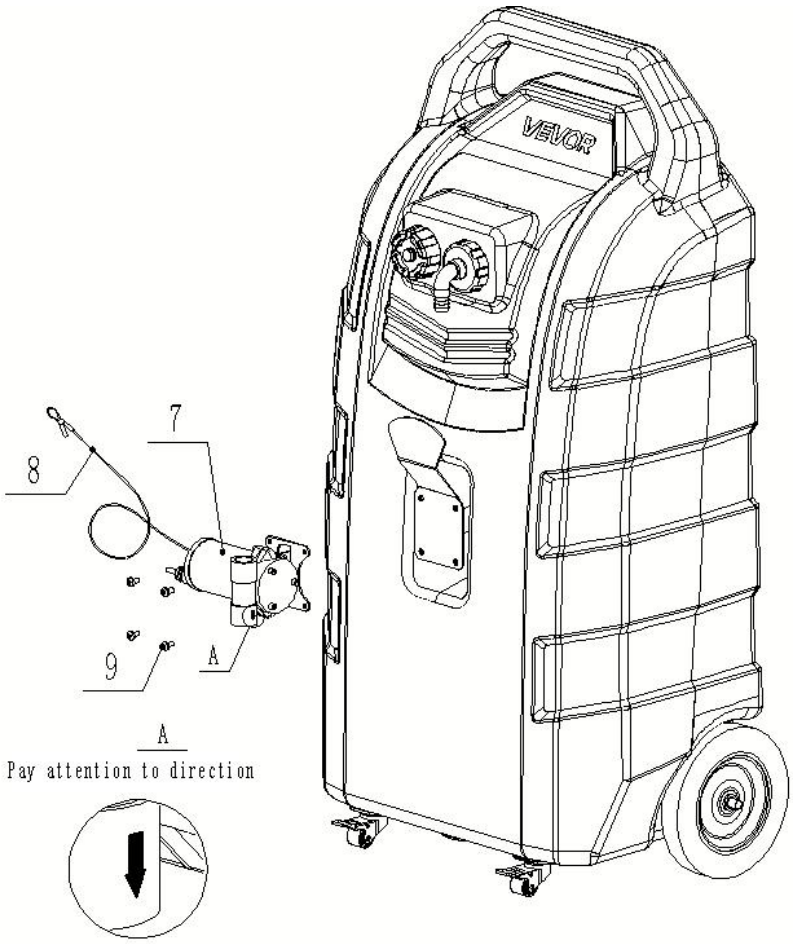

Steg 4: Montera oljeslangen

1. Trä in den externa sidenpagodkopplingen (6) i båda ändar av den elektriska pumpen och dra åt den ordentligt.
2. Montera de två slangklämmorna (3) på det korta oljeröret (4), för sedan in dem i skarven (6) och det vinklade bränsletanklocket och dra åt klämmorna.
3. Montera slangklämman (3) på det långa oljeröret (11) och dra åt klämmorna.

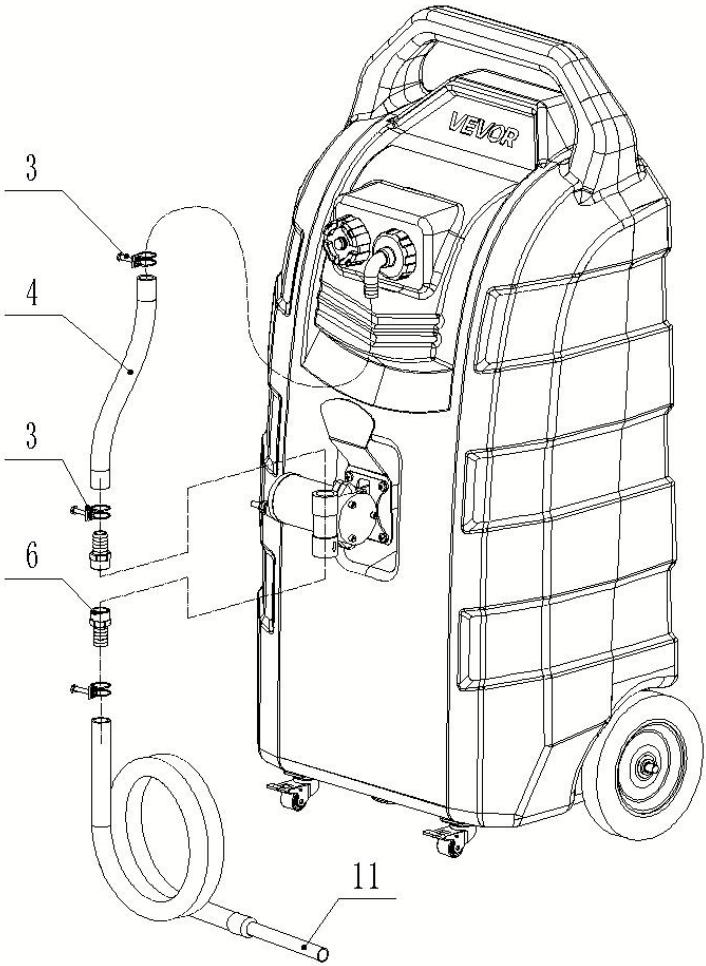

Steg 5: Se till att komponenterna är åtdragna; Produkten är monterad och färdig för användning.

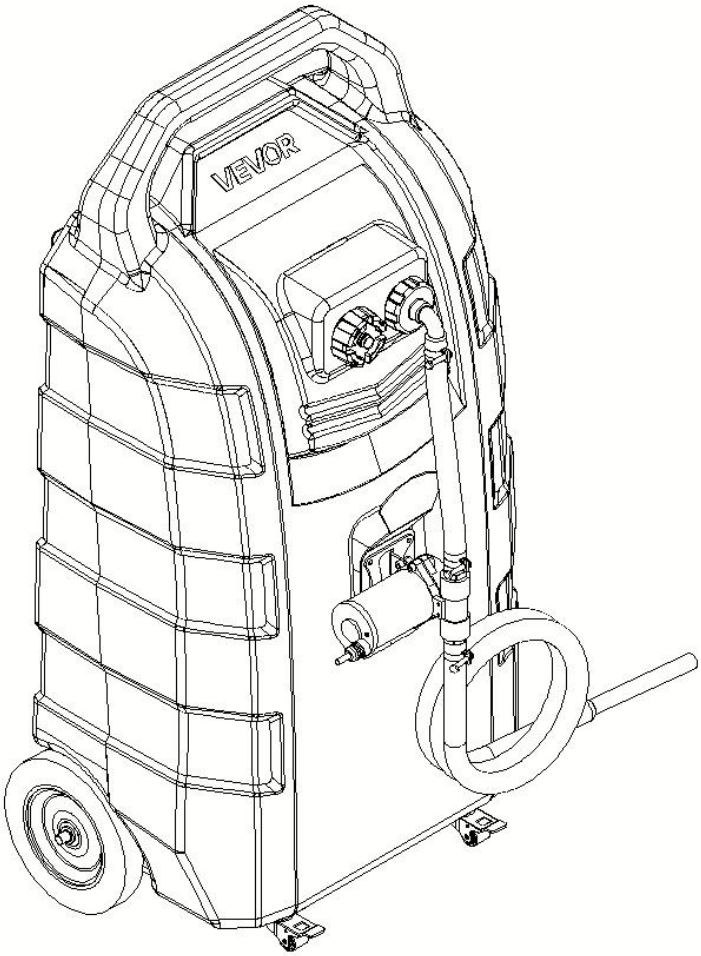

DRIFT

Tankningsoperation:

1. Välj lämplig oljefyllning. **Tillsätt inte kemiska ämnen eller andra frätande lösningsmedel; tillsätt inte högviskös motorolja, smörjmedel eller vatten.**
2. Lägg tanken platt.
3. Öppna tanklocket och fyll på olja.
4. Var uppmärksam på tankpåfyllningen under oljepåfyllningen för att undvika överfyllning.
5. När du har slutfört tankningen, dra åt locket, fäst **insugningsventilen** högst upp på locket och placera det upprätt på en säker plats.

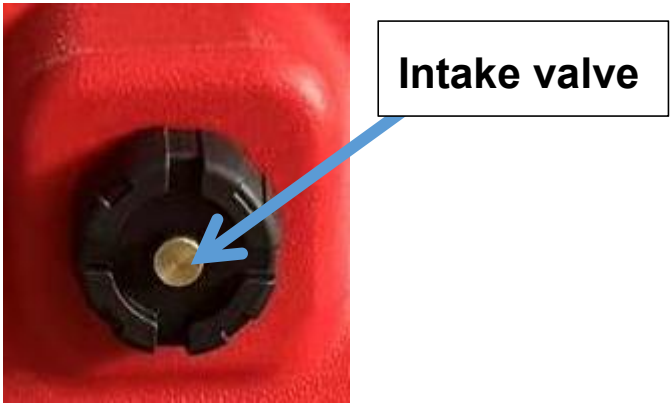

Pumpdrift:

1. Jorda bränsletankens jordledning innan du pumpar olja.
2. Kontrollera om insugningsventilen högst upp på oljeinloppslocket är öppen. Om den inte är öppen, vrid den moturs för att lossa den så att luft kan komma in .
3. Kontrollera tätningen vid oljeinlopps- och utloppsanslutningarna på elpumpen.
4. Anslut de positiva och negativa polerna på elpumpens strömkabel till en 12V-strömkälla.

5. För in oljeröret i oljepåfyllningsstället.

6. Slå på den elektriska pumpströmbrytaren – den elektriska pumpen börjar nu fungera.

7. När pumpningen är klar, stäng av den elektriska pumpströmbrytaren, ta bort klämman från strömförsörjningsterminalen och dra åt **insugningsventilen.** högst upp på locket för att säkerställa att höljet är ordentligt tätat.

UNDERHÅLL

1. Rengör måttet och filtret regelbundet.
2. Håll borta från eld.
3. För olika typer av olja rekommenderas det att rengöra tanken innan en annan typ av olja förvaras.
4. Om produkten inte används under en längre tid rekommenderas den att rengöras och förvaras den i en sval och torr miljö

SÄKERHETSINSTRUKTIONER

1. Det är förbjudet att förvara olika typer av olja tillsammans.
2. Kontinuerlig drift får inte överstiga 20 minuter; tomgångskörning är förbjuden.
3. Denna tankbil är inte lämplig för placering på platser med kraftiga vibrationer, såsom yachter, motorbåtar eller terrängfordon.
4. Tillsätt inte kemiska ämnen eller frätande vätskor.
5. När den inte används, dra åt luftintagsventilen högst upp på bränsletanklocket.
6. Använd inte enheten om höljet är skadat; om nätsladden är skadad, byt ut den omedelbart.
7. Använd inte i trånga utrymmen, miljöer med hög temperatur eller utan uppsikt.

8. Användning är strängt förbjuden i slutna miljöer där luften innehåller brännbara ångor eller gaser.
9. Kontrollera både fram- och baksidan för eventuella oljeläckor. Om någon läcka upptäcks, sluta använda enheten omedelbart.
10. Det är strängt förbjudet att röka eller ha andra antändningskällor under användning.
11. Tillräcklig brandsläckningsutrustning (t.ex. brandsläckare) måste tillhandahållas.
12. Försök att undvika att slå på och av strömmen ofta under användning.
13. Sug inte upp högviskösa oljor eller mycket frätande vätskor; det är strängt förbjudet att suga upp högtemperatur- eller förorenade vätskor (förorenade vätskor kan täppa till filternätet med sand eller skräp).
14. Det är strängt förbjudet att väta höljet eller doppa det i vätska.
15. Förvara inte under längre perioder i fuktiga miljöer.
16. Det är strängt förbjudet att ta bort etiketter från produkten.
17. Kontrollera att strömförsörjningsparametrarna är kompatibla med pumpens ingångsparametrar före användning.
18. Det är förbjudet att installera brytare vid oljeutloppsporten eller att blockera oljeutloppsporten utan tillstånd.
19. När pumpen inte ska användas under en längre tid eller när användningen tillfälligt avbryts, koppla bort anslutningen mellan pumpen och strömförsörjningen.
20. Använd inte i miljöer med intensiva vibrationer.
21. När du navigerar på en trappyta, luta behållaren bakåt innan du skjuter den för att undvika att skada universalhjulen.
22. Använd inte på ojämna eller sluttande ytor.
23. Vid användning måste insugningsventilen vid oljepåfyllningslocket öppnas för att förhindra torrsugning av oljepumpen eller skador på huset.
24. Eventuella konsekvenser som uppstår till följd av användarens bristande efterlevnad ska bäras ensamt av användaren.
25. För andra säkerhetsåtgärder, se bensinstationens föreskrifter.

ANALYS OCH LÖSNINGAR FÖR VANLIGA ONORMALA PROBLEM

Fenomen	Orsaka	Lösning	Förebyggande
Pumpen svarar inte	Kretsen är inte ansluten	Kontrollera kretsen och gör tillförlitliga anslutningar	Dra, böj eller vrid inte nätsladden
	Skador på strömförsörjning, motor	Byt ut motsvarande komponenter	Identifiera orsaken innan återanvändning
Oljeläckage vid kontakten	Extern silkeskoppling eller slangklämma inte åtdragen	Justera tätheten ordentligt	Justera tätheten ordentligt
Minskad oljeproduktion eller ingen oljesugning	Låg matningsspänning eller otillräcklig strömförsörjning	Byt ut mot en lämplig strömförsörjning	Använd högkvalitativ - strömförsörjning som uppfyller kraven
	Nätsladden är för tunn och för lång, vilket orsakar för stort spänningsfall	Välj en lämplig strömsladd	Välj en lämplig strömsladd
	Sprucket oljeinloppsrör som orsakar luftläckage, eller dålig tätning vid skarven mellan inloppsrör och pump	Byt ut oljeinloppsröret eller förbättra anslutningen mellan rör och pump för att säkerställa att det inte finns något luftläckage vid oljeinloppet - .	Undvik att böja eller vrida oljeinloppsröret på konstgjord väg; se till att det är tätt tätt vid anslutning.
	Kollapsat oljeinloppsrör orsakar blockerad olja - i passagen	Byt ut oljeinloppsröret	Undvik att böja eller vrida oljeinloppsröret på konstgjord väg.
	Smutsig olja används, vilket orsakar allvarliga skador på tätningen på pumpventilenheten	Byt ut ventilaggregatet	Använd ren olja; installera filternät med ≥60 - mesh vid - oljeänden
	Änden på oljeinloppsröret fastnar i skopans vägg	Rengör oljan - i filtersilen	Rengör oljan - i filtersilen regelbundet
	Pumphjulets blad är förorenade med främmande föremål.	Ta bort de tre skruvarna på pumphuvudet, ta bort den runda plattan och rengör alla främmande föremål från insidan av pumpens blad.	Sug inte ut olja som är alltför smutsig eller trögflytande; demontera inte filtersilen utan tillstånd.
	Insugningsventilen är inte helt lossad.	Insugningsventilen är inte helt lossad.	Kontrollera insugningsventilen

Oljeläckage vid pumphuvud	Lösa - pumphuvudskruvar	Dra åt skruvarna igen	Dra åt lösa skruvar i tid





VEVOR

Upgrade · The Home Creator Way

Plastový zásobník na palivo

Model: JGC32PE-1

VEVOR | Upgrade
The Home Creator Way

MODEL: JGC32PE-1

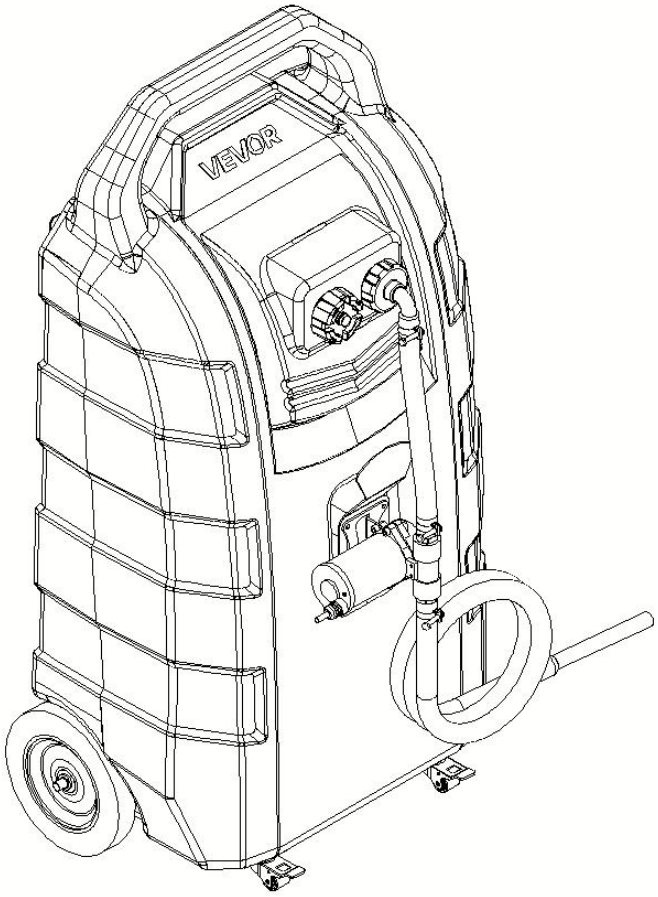

Toto je původní návod, před použitím si prosím pečlivě přečtěte všechny pokyny v manuálu. provoz. Společnost VEVOR si vyhrazuje právo na jasný výklad uživatelské příručky. Vzhled produktu se bude lišit v závislosti na produktu, který jste obdrželi. Prosíme, odpusťte nám, že vás nebudeme informovat o případných technologických nebo softwarových aktualizacích našeho produktu.

⚠WARNING

1. Před použitím si pečlivě přečtěte a pochopte všechny **POKYNY K MONTÁŽI A PROVOZU .**
2. Nedodržování bezpečnostních pravidel a dalších základních bezpečnostních opatření může vést k vážnému zranění osob.
3. Varování – Aby se snížilo riziko zranění, musí si uživatel pečlivě přečíst návod k obsluze.
4. Výrobek splňuje příslušné normy a předpisy. Instalace tohoto zařízení musí být v souladu se všemi platnými předpisy a mělo by být provozováno pouze v dobře větraných prostorách. Před instalací a používáním tohoto zařízení si prosím přečtěte uživatelskou příručku.
5. Tento spotřebič není určen k používání osobami (včetně dětí) se sníženými fyzickými, smyslovými nebo duševními schopnostmi nebo s nedostatkem zkušeností a znalostí, pokud nejsou pod dohledem nebo pokud jim nebyly poskytnuty pokyny k používání spotřebiče osobou odpovědnou za jejich bezpečnost.
6. Děti si se spotřebičem nesmí hrát.
7. Tento výrobek by neměly používat děti. Uchovávejte výrobek a jeho kabel mimo dosah dětí.
8. Tento výrobek je určen k použití v domácnosti a podobných aplikacích, jako například: k tankování zahradní techniky, malých jachet/motorových člunů, generátorů a malých automobilů.
9. Výrobek prosím řádně uchovávejte. Před použitím zkontrolujte, zda výrobek není abnormální. Pokud je abnormální, přestaňte jej používat.
10. Používejte výrobek v souladu s jeho určením a upozorněte na možné zranění v důsledku nesprávného použití.

OBECNÁ BEZPEČNOSTNÍ PRAVIDLA

Při používání tohoto produktu je třeba vždy dodržovat základní bezpečnostní opatření, včetně následujících:

- Tento výrobek není určen k používání osobami (včetně dětí) se sníženými fyzickými, smyslovými nebo duševními schopnostmi nebo s nedostatkem zkušeností a znalostí, pokud nejsou pod dohledem nebo pokud jim nebyly poskytnuty pokyny týkající se používání výrobku osobou odpovědnou za jejich bezpečnost.
- Nepoužívejte tento výrobek k jiným účelům, než ke kterým je určen.
- Při instalaci nebo používání tohoto produktu používejte vhodné ochranné pomůcky.
- Před spuštěním se ujistěte, že všechny armatury a závitové spoje jsou utažené a těsné .

NEBEZPEČÍ!

Paliva jsou extrémně hořlavá. Uchovávejte mimo dosah tepelných jisker a otevřeného ohně .

- Při čerpání hořlavých kapalin nepoužívejte elektroniku ani mobilní komunikační zařízení, jako jsou mobilní telefony.
- Připojte uzemňovací vodič a spojte nádoby, ze kterých a do kterých se čerpá. Před čerpáním kapalin uzemněte všechny nádoby ke známému zdroji země, aby se rozptýlila statická elektřina.
- Palivové výpary mohou explodovat . Při požití mohou být škodlivé nebo smrtelné. Zabraňte vdechování palivových výparů.
- Nekuřte v blízkosti palivové nádrže ani během jejího používání.
- Tento produkt je určen pouze k přečerpávání paliva a není určen k přepravě paliva v žádném vozidle ani přívěsu.
- Tento produkt neupravujte.

VAROVÁNÍ! POZOR! POZOR!

- Nepoužívejte tento výrobek pro skladování paliva s vrtulovým pohonem.
- Používejte zásobník pouze pro jeden druh paliva, abyste předešli možnému poškození.
- Sledujte průtok a hladinu naplnění, abyste zabránili přetečení a rozlití.
- Při plnění kontejneru plnicí trubicí buďte opatrní, pečlivě sledujte, abyste zabránili přetečení nebo rozlití.
- Tento produkt není vhodný pro umístění na jachtě, v terénním vozidle a na jiném místě vystaveném silným vibracím.

 Nikdy nepoužívejte nádržku na palivo v blízkosti otevřeného ohně nebo zdrojů tepla.

USCHOVEJTE SI NÁVOD K POUŽITÍ

MODEL A PARAMETRY

Model	JGC 32 P E-1
Kapacita	32 galonů / 121 l
Vhodné palivo	Nafta / Benzín
Palivo D propuštění	Elektrické čerpadlo
Hodnocení	DC12V, 100W
Max. průtok	20 l/min
Hadice	Φ1 8 (vnitřní průměr) x 2500 mm
Kolo	8" pevné kolo + 1,25" otočné kolečko
Balík	1
Materiál	HDPE

Barva	Červený

STRUKTURA SCHÉMA

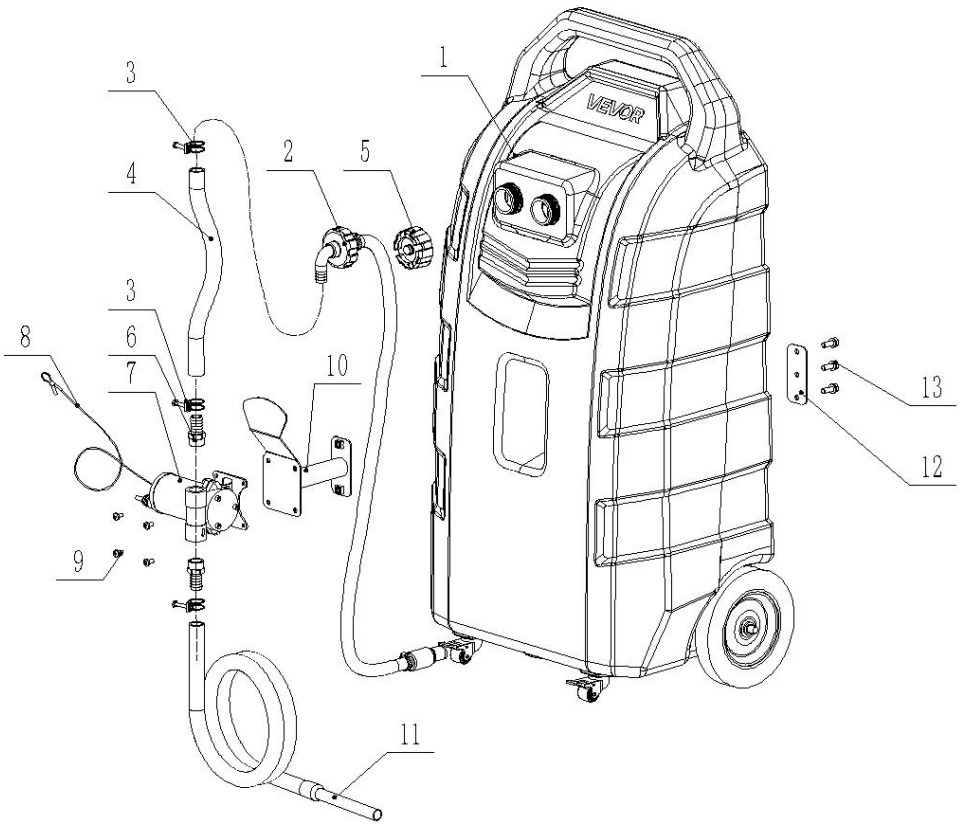

1. Palivová nádrž 2. Sací potrubí oleje 3. Hadicová svorka Φ25
4. Krátké olejové potrubí 5. Víčko palivové nádrže 6. Vnější hedvábný kloub P agoda 3/4-Φ19 7. Elektrické čerpadlo 8. Zemnicí vodič 9. Šroub M6*12
10. Instalace podpory 11. Dlouhá hadice 12. Upevňovací deska
13. Šroub M8*30

KOMPONENTY

Žá	Obrázek	Název a množství	Žá	Obrázek	Název a množství
1	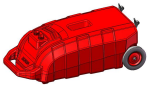	Palivová nádrž (x1)	9		Šroub M6*12 (x4)
2		Sací potrubí oleje (x1)	10		Starší (x1)
3		Hadicová svorka (x3)	11		Dlouhá hadice (x1)
4		Krátké olejové potrubí (x1)	12		Upevňovací
5		Víčko palivové nádrže (x1)	13		Šroub M8*30 (x 3)
6		Vnější hedvábný spoj Pagoda (x2)	14		Neupravená páska (x1)
7		Elektrické čerpadlo (x1)	15	/	Uživatelská příručka (x1)
8		Zemnící vodič (x1)			

SHROMÁŽDĚNÍ

Krok 1: Nasaďte víčko palivové nádrže

1. Vložte sací trubici oleje (2) do palivové nádrže (1) a utáhněte ji (s kolenem směřujícím dolů).
2. Nasaďte víčko palivové nádrže (5) na palivovou nádrž.

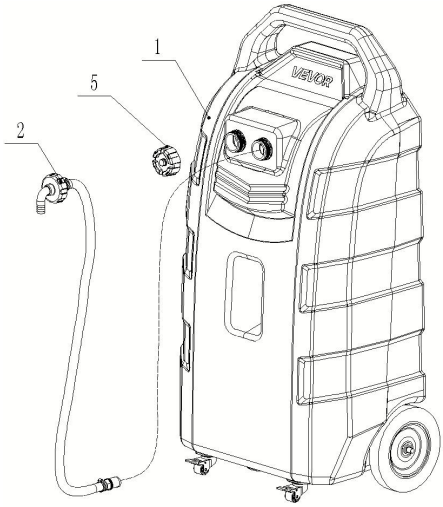

Krok 2: Instalace podpory

1. Nainstalujte držák (10) a upevňovací desku (12) a zajistěte je šroubem (13) , jak je znázorněno níže .

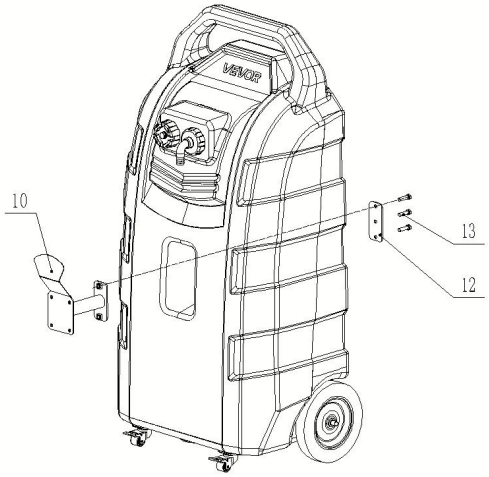

Krok 3: Instalace elektrického čerpadla

1. Namontujte elektrické čerpadlo (7) na držák palivové nádrže pomocí šroubů M6*12(9).

Věnujte pozornost směru instalace elektrického čerpadla.

2. Nainstalujte zemnící vodič (8) k elektrickému čerpadlu.

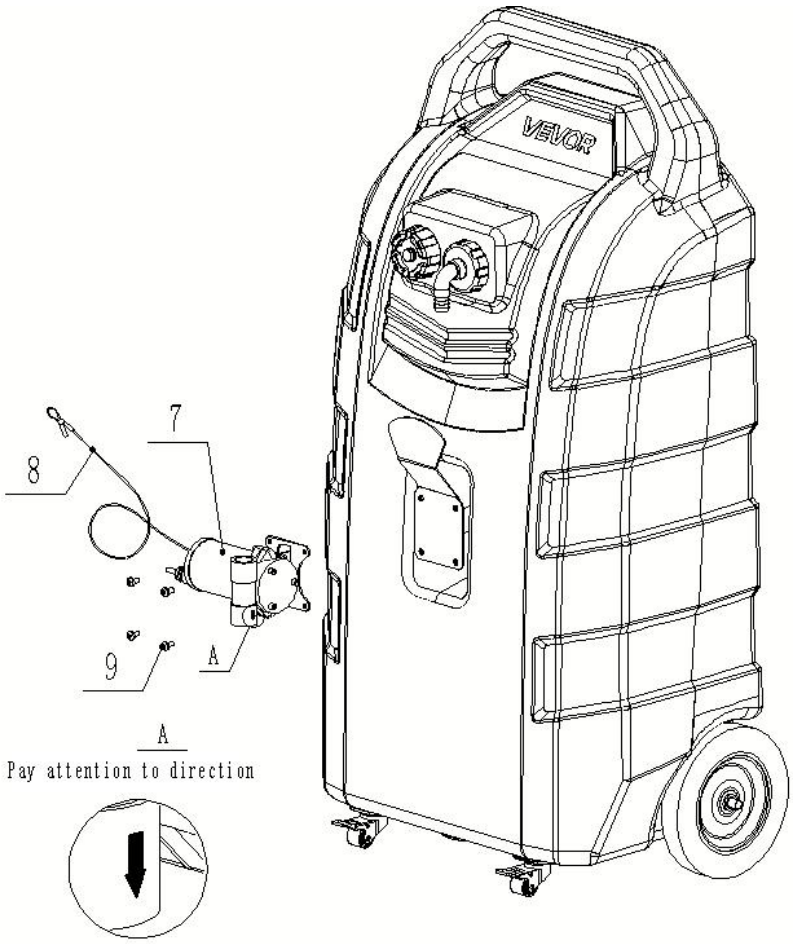

Krok 4: Instalace olejové hadice

1. Navlékněte vnější hedvábný pagodový kloub (6) na oba konce elektrické pumpy a pevně jej utáhněte.
2. Nasaďte dvě hadicové svorky (3) na krátkou olejovou trubku (4), poté je vložte do spoje (6) a úhlového víčka palivové nádrže a svorky utáhněte.
3. Nasaďte hadicovou svorku (3) na dlouhou olejovou trubku (11) a svorky utáhněte.

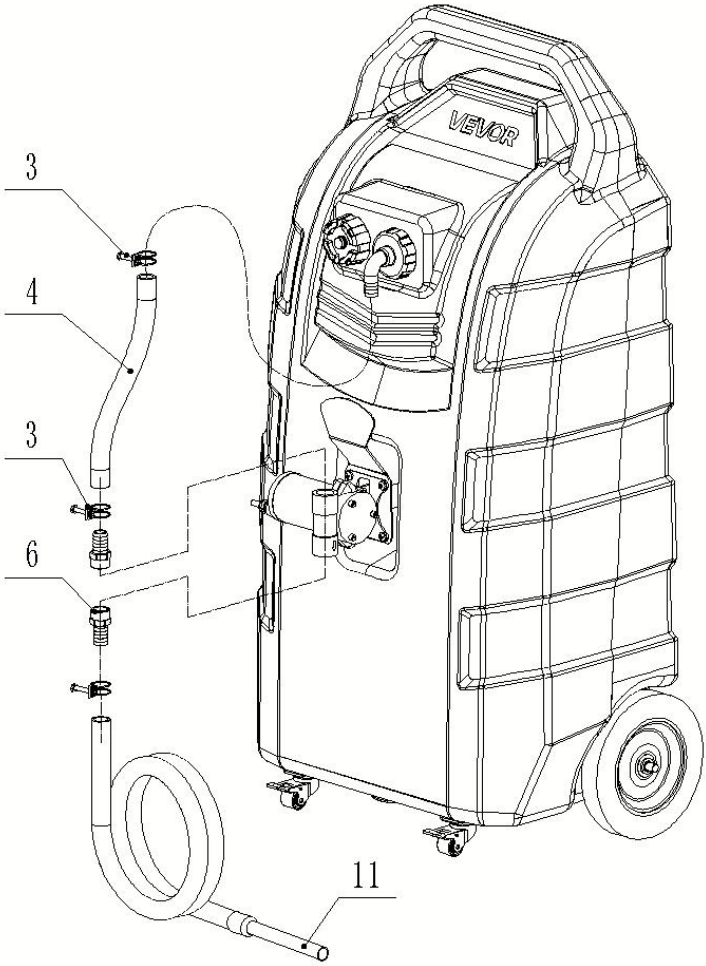

Krok 5: Ujistěte se, že jsou komponenty utažené; Produkt je smontován a připraveno k použití.

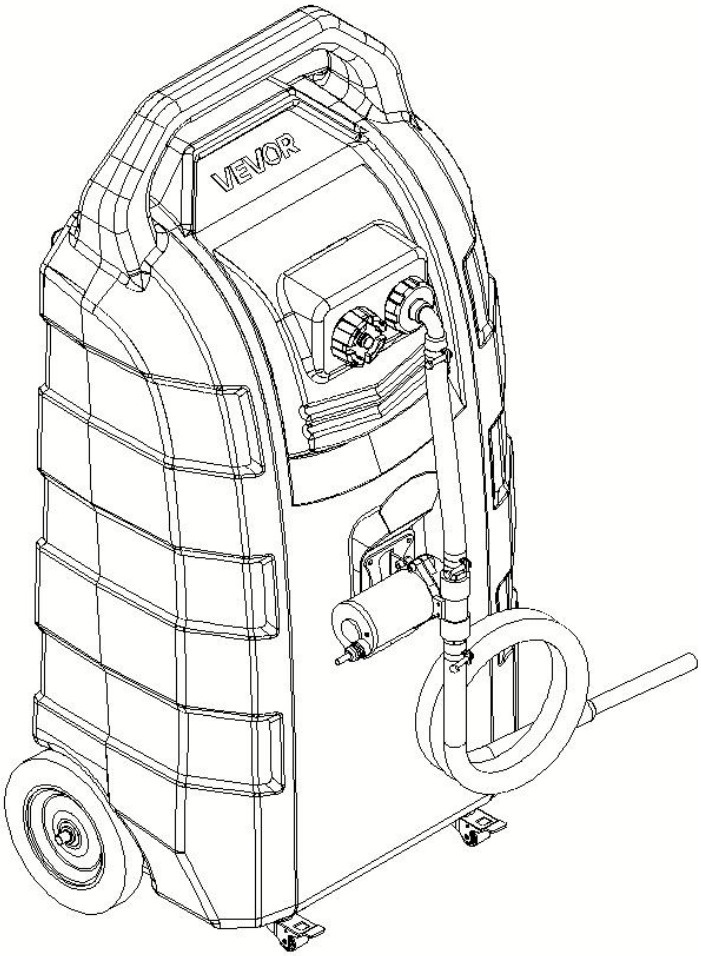

OPERACE

Operace tankování:

1. Vyberte prosím vhodnou olejovou náplň. **Nepřidávejte chemické látky ani jiná korozivní rozpouštědla; nepřidávejte vysoce viskózní motorový olej, maziva ani vodu.**
2. Položte nádrž vodorovně.
3. Otevřete víčko nádrže a naplňte olej.
4. Během plnění oleje věnujte pozornost plnění nádrže, abyste zabránili přetečení.
5. Po dokončení tankování utáhněte kryt, zajistěte **sací ventil** v horní části krytu a umístěte jej svisle na bezpečné místo.

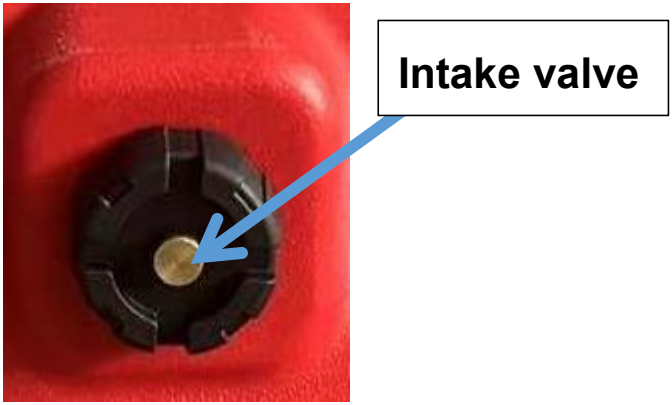

Čerpací provoz:

1. Před čerpáním oleje uzemněte zemnící vodič palivové nádrže.
2. Zkontrolujte, zda je otevřený sací ventil v horní části krytu přívodu oleje. Pokud není otevřený, otočte jím proti směru hodinových ručiček, abyste jej povolili a umožnili vstup vzduchu .
3. Zkontrolujte neporušenost těsnění na přípojkách přívodního a výstupního olejového potrubí elektrického čerpadla.
4. Připojte kladný a záporný pól napájecího kabelu elektrického čerpadla ke zdroji napájení 12 V.
5. Vložte olejovou trubku do místa pro plnění oleje.

6. Zapněte spínač elektrického čerpadla – elektrické čerpadlo se nyní spustí.
7. Po dokončení čerpání vypněte elektrický spínač čerpadla, odstraňte svorku z napájecí svorky a utáhněte **sací ventil.** v horní části krytu, abyste zajistili řádné utěsnění skříně.

ÚDRŽBA

1. Pravidelně čistěte odměrku a filtr.
2. Chraňte před ohněm.
3. U různých druhů oleje se doporučuje před skladováním jiného druhu oleje nádrž vyčistit.
4. Pokud se tento výrobek delší dobu nepoužívá, doporučuje se jej vyčistit a uskladnit v chladném a suchém prostředí

BEZPEČNOSTNÍ POKYNY

1. Je zakázáno skladovat různé druhy olejů společně.
2. Nepřetržitý provoz nesmí překročit 20 minut; volnoběh je zakázán.
3. Tento tanker není vhodný pro umístění v místech se silnými vibracemi, jako jsou jachty, motorové čluny nebo terénní vozidla.
4. Nepřidávejte chemické látky ani korozivní kapaliny.
5. Pokud se zařízení nepoužívá, utáhněte ventil pro přívod vzduchu v horní části víka palivové nádrže.
6. Nepoužívejte zařízení, pokud je kryt poškozený; pokud je poškozen napájecí kabel, okamžitě jej vyměňte.
7. Nepoužívejte v přeplněných prostorách, prostředí s vysokou teplotou nebo bez dozoru.
8. Použití v uzavřených prostorách, kde vzduch obsahuje hořlavé páry nebo plyny, je přísně zakázáno.
9. Zkontrolujte přední i zadní část, zda nedochází k úniku oleje; pokud

zjistíte jakýkoli únik, okamžitě přestaňte zařízení používat.
10. Během používání je přísně zakázáno kouřit nebo mít v kontaktu s jinými zdroji zapálení.
11. Musí být zajištěno dostatečné množství protipožárního vybavení (např. hasicích přístrojů).
12. Během používání se snažte vyhnout častému zapínání a vypínání napájení.
13. Neodsávejte oleje s vysokou viskozitou ani vysoce korozivní kapaliny; je přísně zakázáno odsávat kapaliny s vysokou teplotou nebo kontaminované kapaliny (kontaminované kapaliny mohou ucpat sítko filtru pískem nebo nečistotami).
14. Je přísně zakázáno namočit kryt nebo jej ponořit do kapaliny.
15. Neskladujte delší dobu ve vlhkém prostředí.
16. Je přísně zakázáno odstraňovat z výrobku jakékoli štítky.
17. Před použitím ověřte, zda jsou parametry napájení kompatibilní se vstupními parametry čerpadla.
18. Je zakázáno instalovat jakékoli spínače na výpustný otvor oleje nebo jej neoprávněně blokovat.
19. Pokud se čerpadlo nebude delší dobu používat nebo pokud je jeho používání dočasně pozastaveno, odpojte čerpadlo od zdroje napájení.
20. Nepoužívejte v prostředí s intenzivními vibracemi.
21. Při jízdě po stupňovitém povrchu nakloňte kontejner před tlačením dozadu, abyste nepoškodili univerzální kolečka.
22. Nepoužívejte na nerovném nebo šikmém povrchu.
23. Během používání musí být sací ventil na víku plnicího otvoru oleje otevřený, aby se zabránilo suchému sání olejového čerpadla nebo poškození skříně.
24. Veškeré důsledky vyplývající z nedodržování předpisů ze strany uživatele nese výhradně uživatel.
25. Další bezpečnostní opatření naleznete v požadavcích čerpací stanice.

ANALÝZA A ŘEŠENÍ BĚŽNÝCH ABNORMÁLNÍCH PROBLÉMŮ

Jev	Příčina	Řešení	Prevence
Čerpadlo nereaguje	Obvod není připojen	Zkontrolujte obvod a proveďte spolehlivé připojení	Netahejte, neohýbejte ani nekruťte napájecí kabel
	Poškození zdroje napájení, motoru	Vyměňte odpovídající součásti	Před opětovným použitím zjistěte příčinu
Únik oleje u konektoru	Vnější hedvábný spoj P agoda nebo hadicová svorka nejsou utažené	Správně upravte těsnost	Správně upravte těsnost
Snížený výdej oleje nebo žádné sání oleje	Nízké napájecí napětí nebo nedostatečný výkon zdroje napájení	Vyměňte za vhodný zdroj napájení	Používejte vysoce - kvalitní napájecí zdroj, který splňuje požadavky
	Příliš tenký a dlouhý napájecí kabel, což způsobuje nadměrný pokles napětí	Vyberte vhodný napájecí kabel	Vyberte vhodný napájecí kabel
	Prasklé přívodní potrubí oleje způsobující únik vzduchu nebo špatné utěsnění spoje mezi přívodním potrubím a čerpadlem	Vyměňte přívodní olejové potrubí nebo vylepšete spojení mezi potrubím a čerpadlem, abyste zajistili, že na - konci oleje nedojde k úniku vzduchu.	Zabraňte umělému ohýbání nebo kroucení přívodní olejové trubky; při jejím připojování zajistěte spolehlivé utěsnění
	Zhroucená přívodní olejová trubka způsobující ucpání oleje - v průchodu	Vyměňte přívodní olejovou trubku	Zabraňte umělému ohýbání nebo kroucení přívodní olejové trubky
	Použitý znečištěný olej způsobuje vážné poškození těsnění sestavy ventilu čerpadla	Vyměňte sestavu ventilu	na konci olejového filtru nainstalujte filtrační síto ≥60 - mesh-
	Konec přívodní olejové trubky se lepí na stěnu kbelíku	Vyčistěte olej - ve filtračním sítku	čistěte olej - ve filtru
	Lopatky oběžného kola čerpadla jsou znečištěny cizími předměty.	Odstraňte tři šrouby na hlavě čerpadla, sejměte kruhovou desku a vyčistěte všechny cizí předměty z vnitřku lopatek čerpadla.	Neodsávejte nadměrně znečištěný nebo viskózní olej; nedemontujte filtrační síto bez povolení.

	Sací ventil není zcela uvolněný.	Sací ventil není zcela uvolněný.	Zkontrolujte sací ventil
Únik oleje na hlavě čerpadla	šrouby hlavy čerpadla-	Znovu utáhněte šrouby	Včas utáhněte uvolněné šrouby



