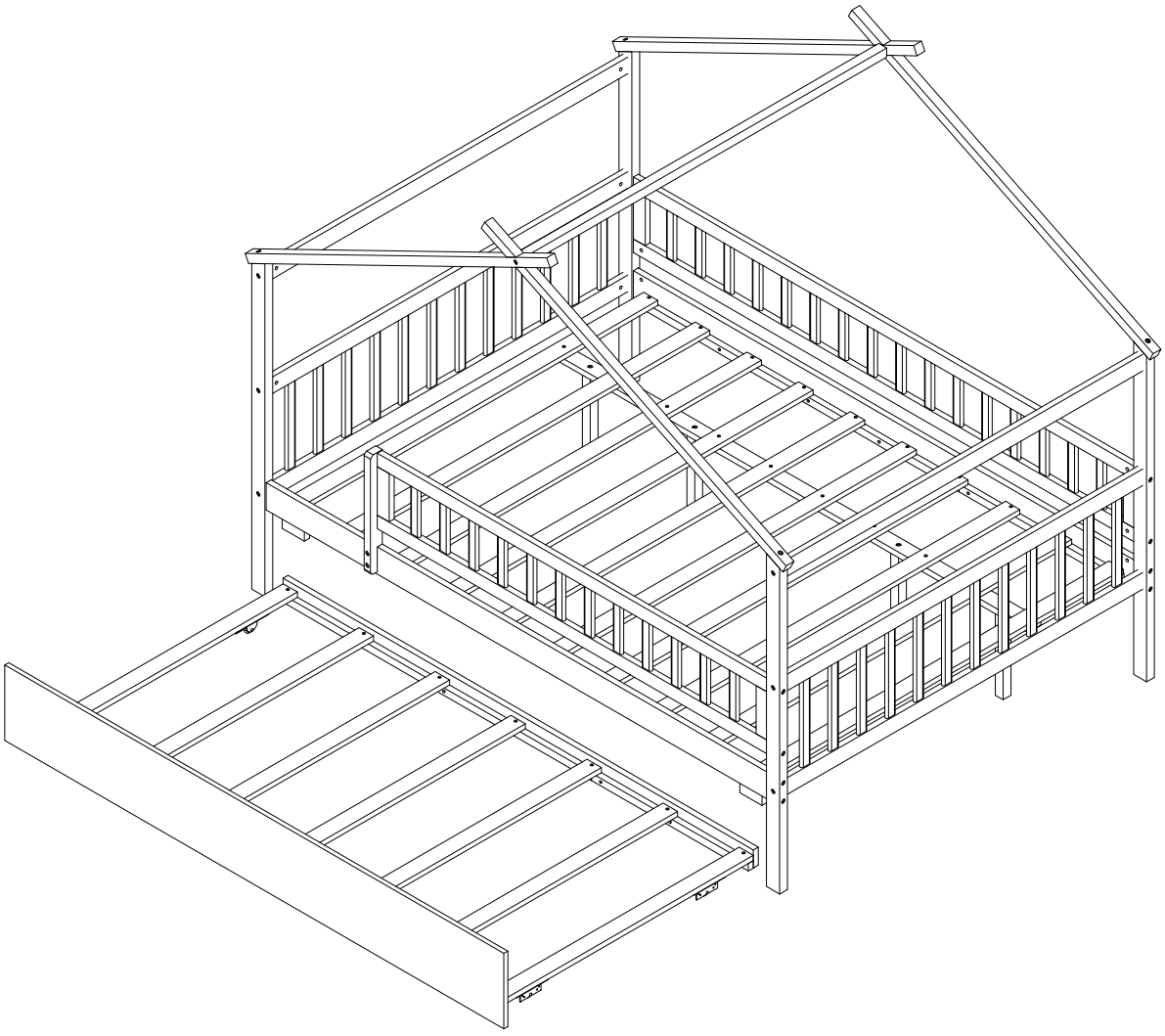
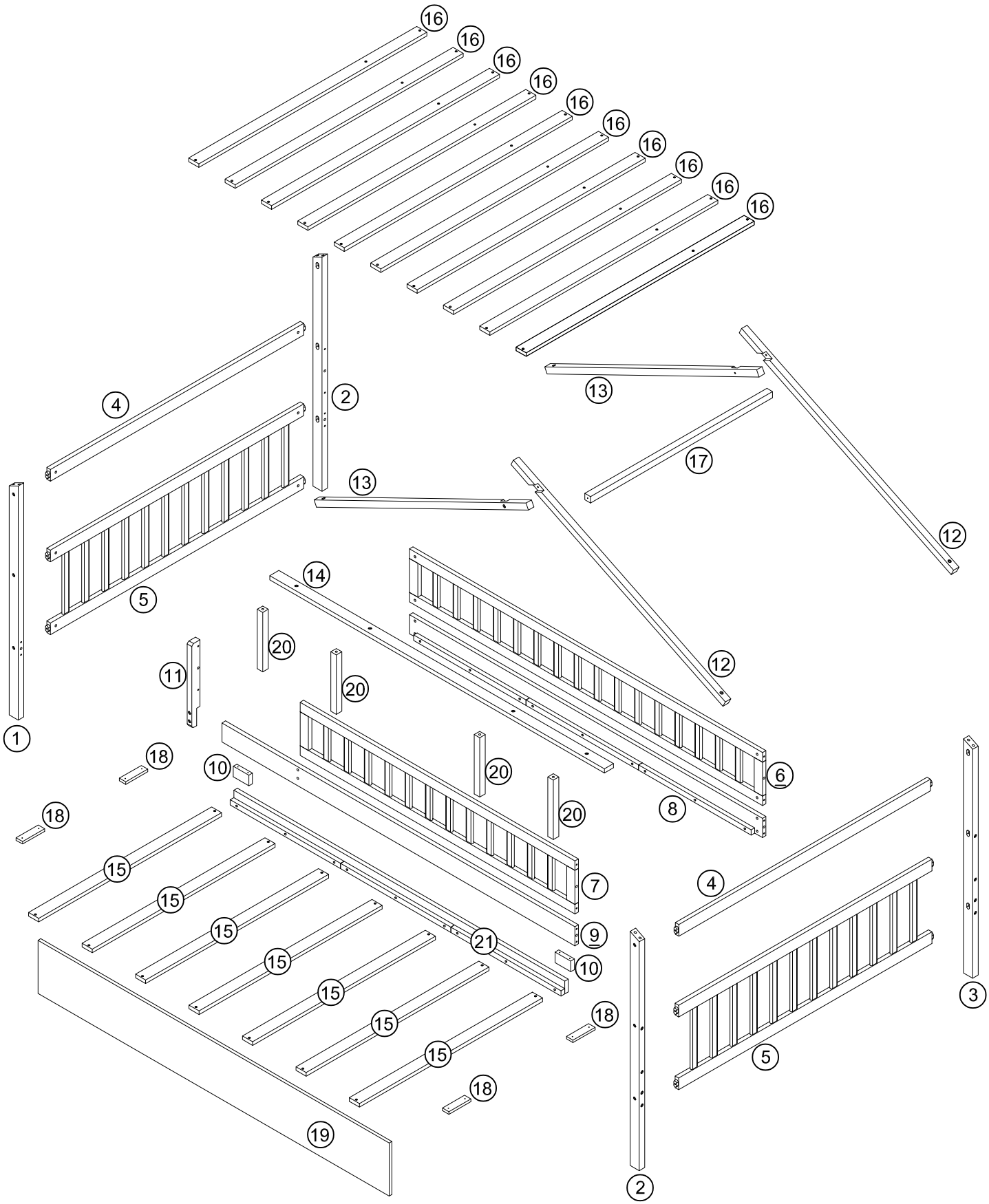
ASSEMBLY INSTRUCTIONS
INSTRUCTIONS DE MONTAGE

FULLBED WITH TRUNDLE

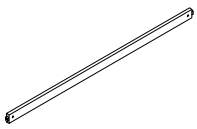
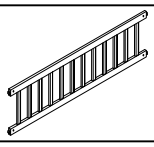
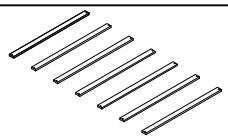
LIT COMPLET AVEC COUVERCLE GIGOGNE

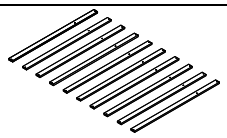


Detail View/Vue détaillée

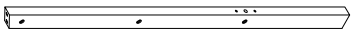
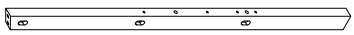
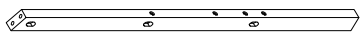
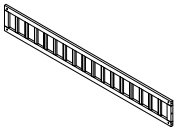
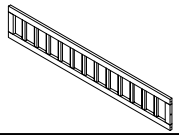
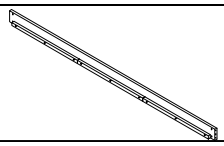
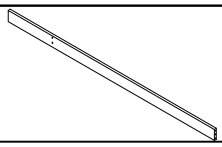
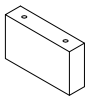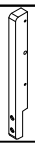
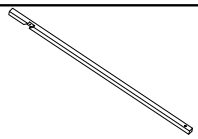
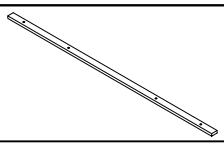
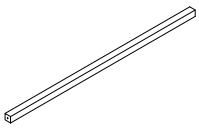
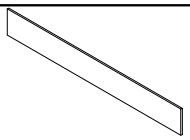
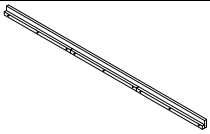


Part Lists/Listes de pièces:

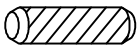
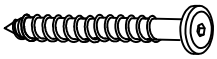
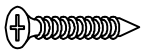
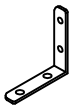
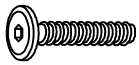
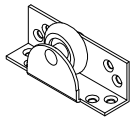
4 	5 	15 
Side bar - 2pcs	Side frame - 2pcs	Slats short- 7pcs
Barre latérale - 2pièces	Cadre latéral - 2 pièces	Lattes courtes- 7 pièces

16 
Slats long- 10pcs
Lattes longues- 10 pièces

Part Lists/Listes de pièces:

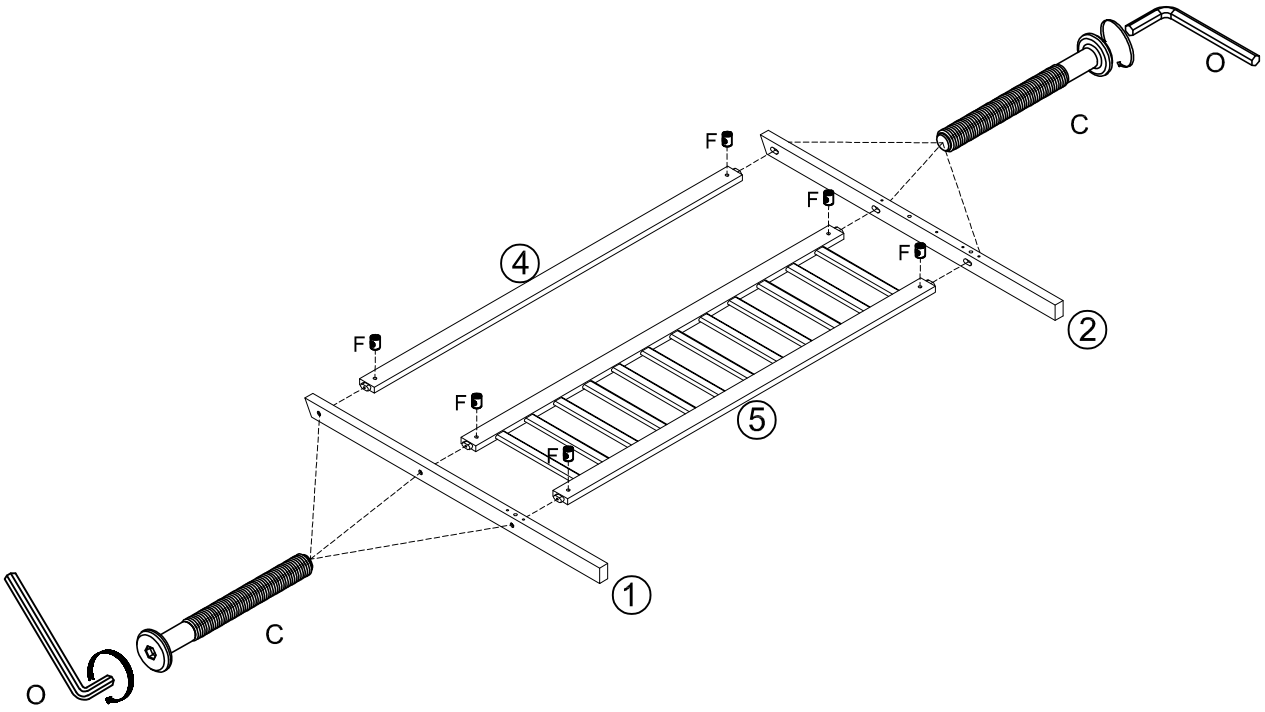
1 	2 	3 
Front leg (left) - 1pc	Rear leg (left)/Front leg (right) - 2pcs	Rear leg (right) - 1pc
Patte avant (gauche) - 1pièce	Jambe arrière (gauche)/Patte avant (droite) - 2pièces	Jambe arrière (droite) - 1pièce
6 	7 	8 
Rear frame - 1pc	Front frame - 1pc	Bed shoulder (rear) - 1pc
Cadre arrière- 1 pièce	Cadre avant - 1 pièce	Épaule du lit (arrière) - 1 pièce
9 	10 	11 
Bed shoulder (front) - 1pc	Drawer stopper - 2pcs	Link bar - 1pc
Épaule du lit (avant) - 1 pièce	Butée de tiroir- 2 pièces	Barre de liens- 1 pièce
12 	13 	14 
Right tie rod - 2pcs	Left tie rod - 2pcs	Middle support - 1pc
Biellette de direction droite - 2 pièces	Biellette de direction gauche - 2 pièces	Support intermédiaire - 1 pièce
17 	18 	19 
Middle brace - 1pc	Wheel support - 4pcs	Drawer face - 1pc
Accolade médiane - 1 pièce	Support de roue - 4 pièces	Façade du tiroir - 1 pièce
20 	21 	
Support legs - 4pcs	Rear crossbar - 1pc	
Pieds de support - 4 pièces	Barre transversale arrière - 1 pièce	

Hardware Lists/Listes de matériel:

A  Ø10*30mm	B  Ø1/4"*100mm	C  Ø1/4"*80mm
Wood dowel (12pcs)	Hex-Head bolt (14pcs)	Hex-Head screw (14pcs)
Cheville en bois (12 pièces)	Boulon à tête hexagonale (14 pièces)	Boulon à tête hexagonale (14 pièces)
F  Ø1/4"*9.5*12mm	I  Ø6*60mm	J  #4*30mm
Horizontal-Hole bolt (28pcs)	Hex-Head screw (6pcs)	Screw (48pcs)
Boulon à trou horizontal (28 pièces)	Vis à tête hexagonale (6 pièces)	Vis (48 pièces)
K 	L  #4*20mm	M 
Hook L (2pcs)	Screw (8pcs)	Hook V (2pcs)
Crochet L (2pièces)	Vis (8 pièces)	Crochet V (2pièces)
O  K4mm	P  Ø1/4"*30mm	Q  Ø1/4"*15mm
Allen key (2pcs)	Hex-Head bolt (6pcs)	Nut (2pcs)
Clé Allen (2 pièces)	Boulon à tête hexagonale (6 pièces)	Écrou (2 pièces)
R  #4*15mm	S 	V  #3.5*15mm
Screw (8pcs)	Wheel : 35mm - 4pcs	Screw (12pcs)
Vis (8 pièces)	Roue : 35mm - (4 pièces)	Vis (12 pièces)

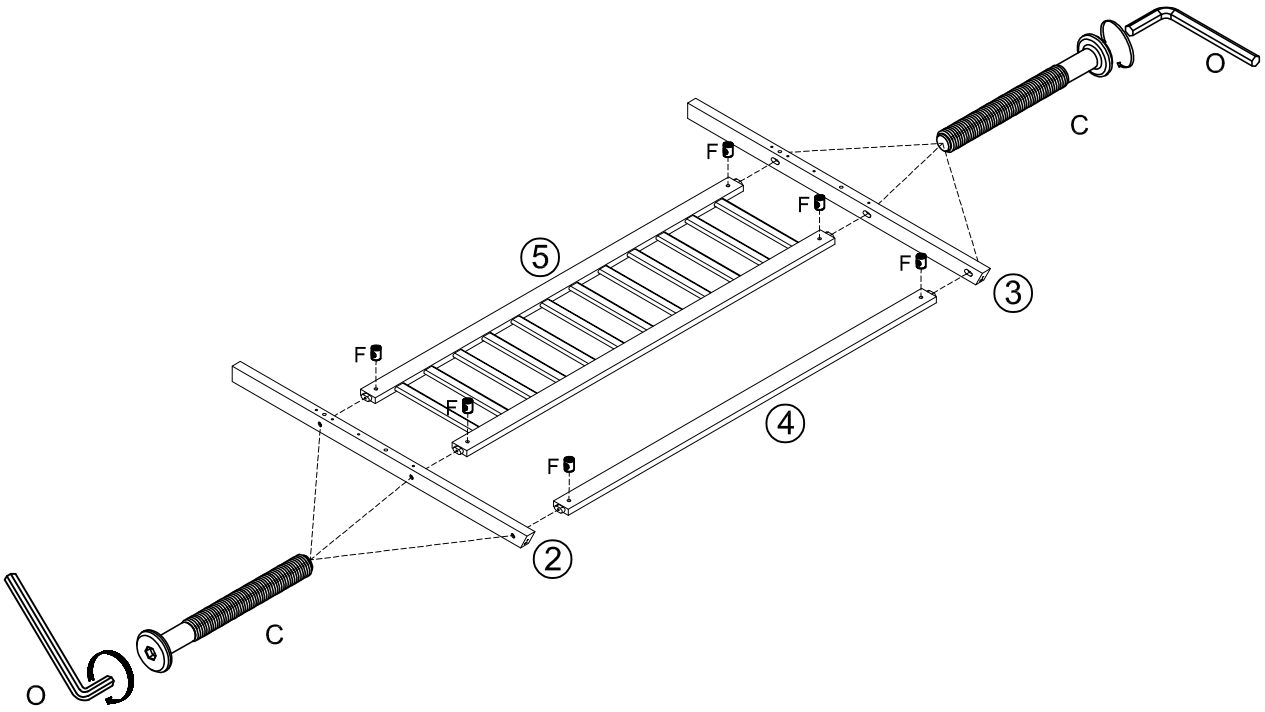
Step/Étape 1

C	F
6pcs	6pcs

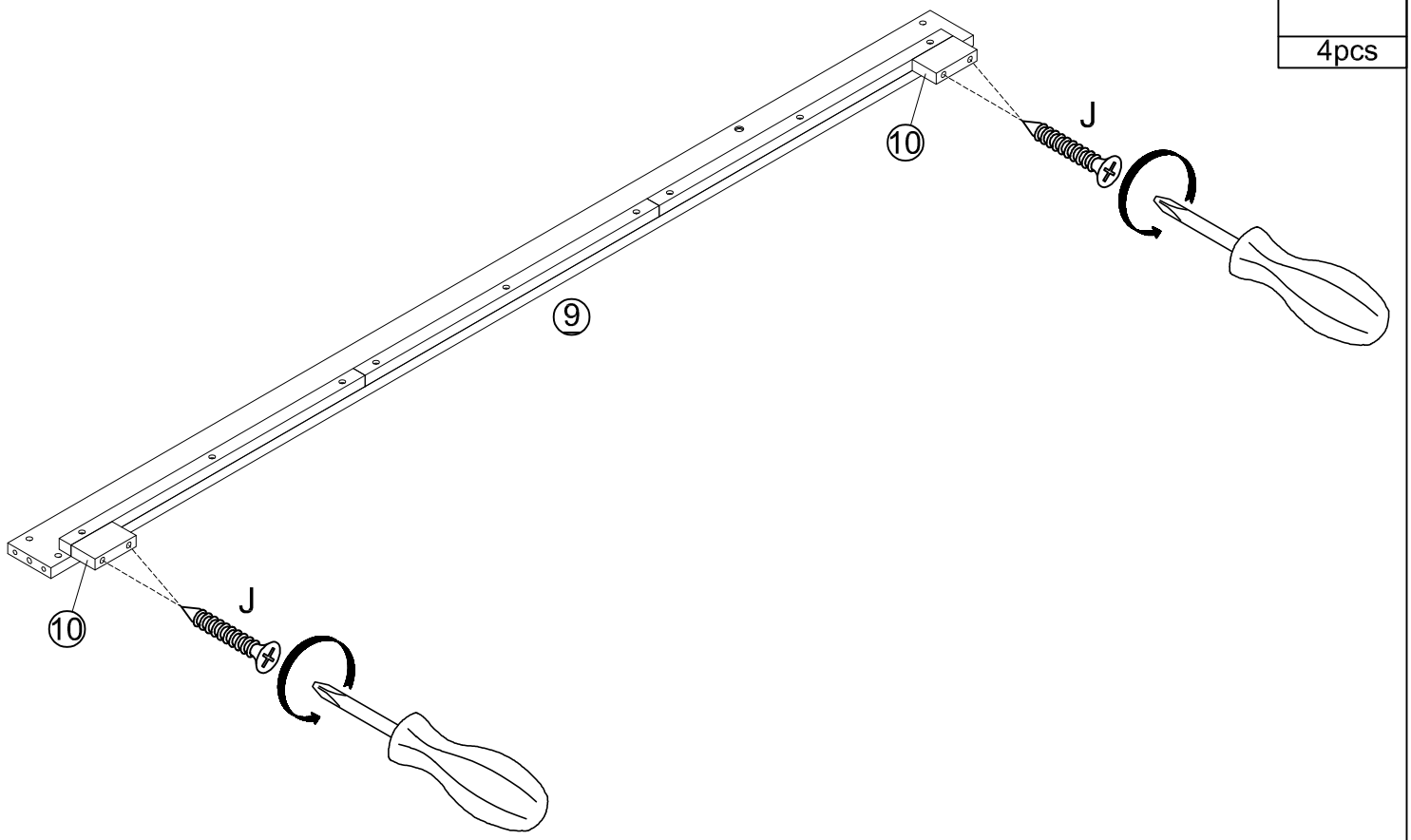


Step/Étape 2

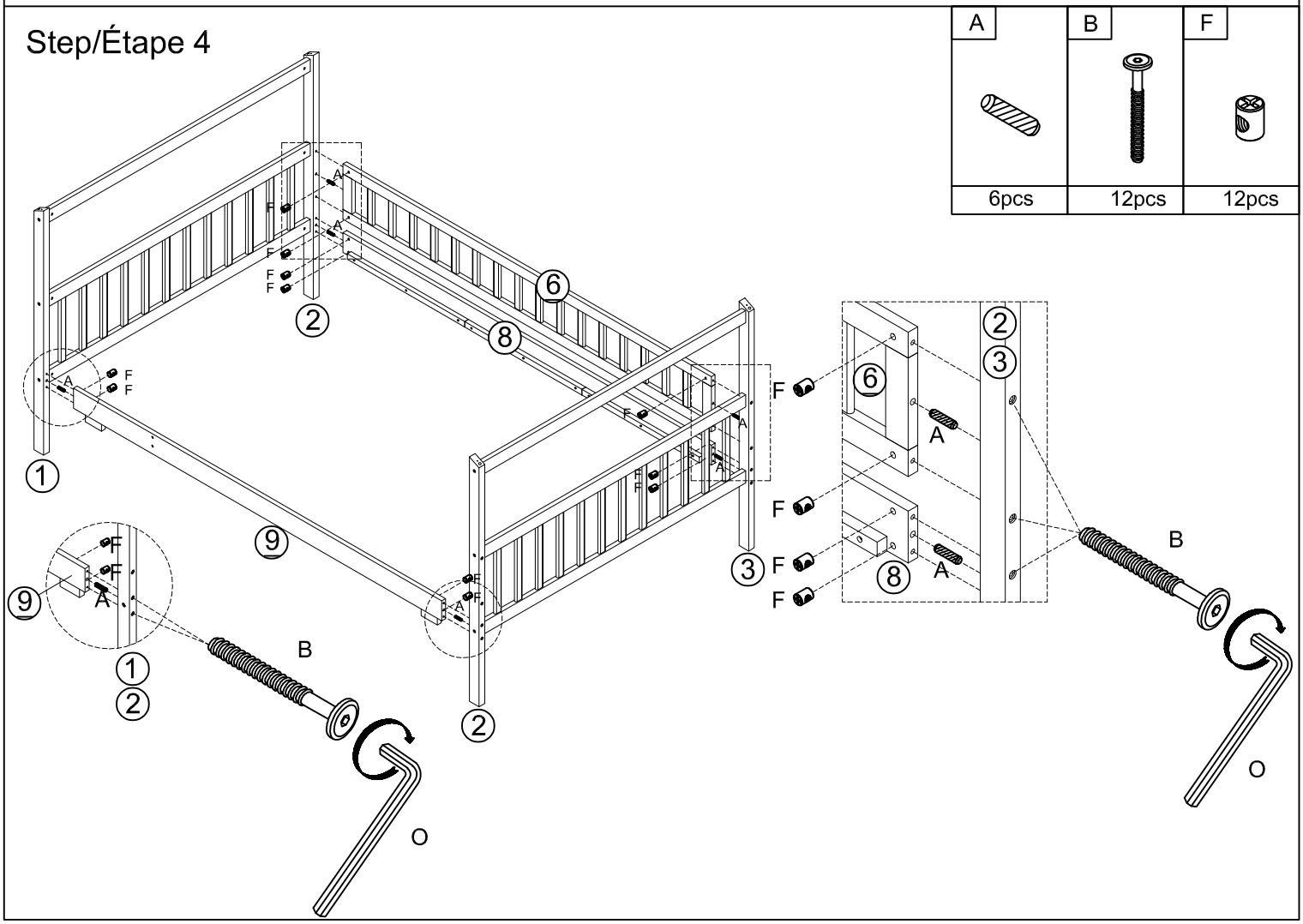
C	F
6pcs	6pcs



Step/Étape 3

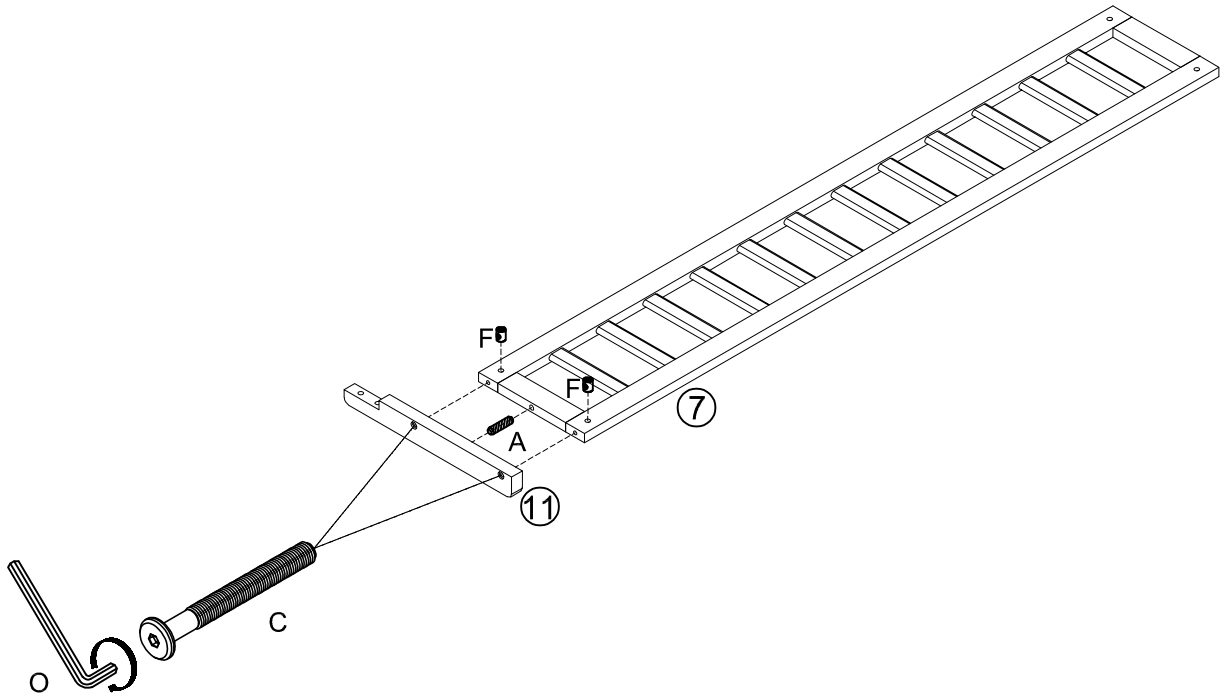


Step/Étape 4

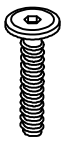


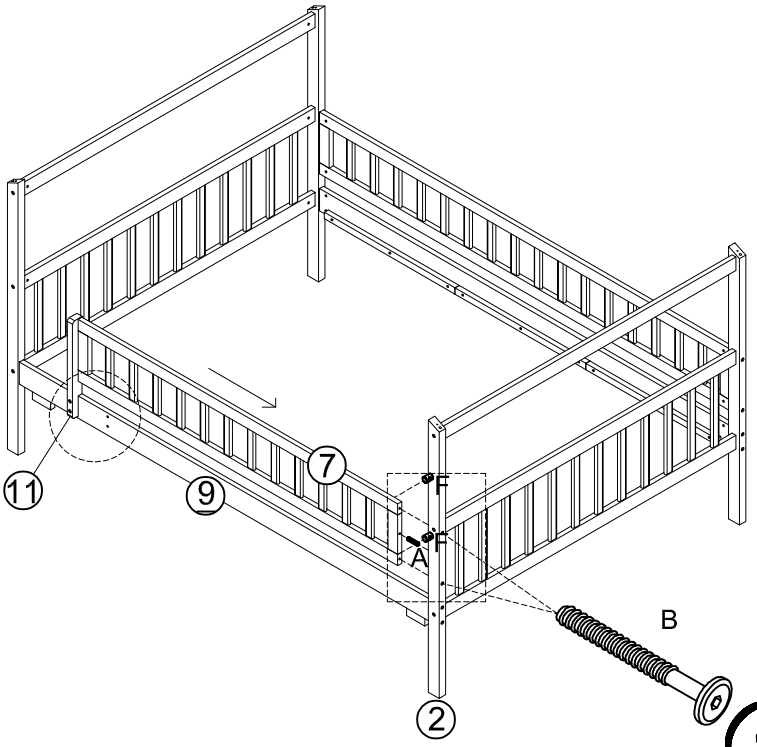
Step/Étape 5

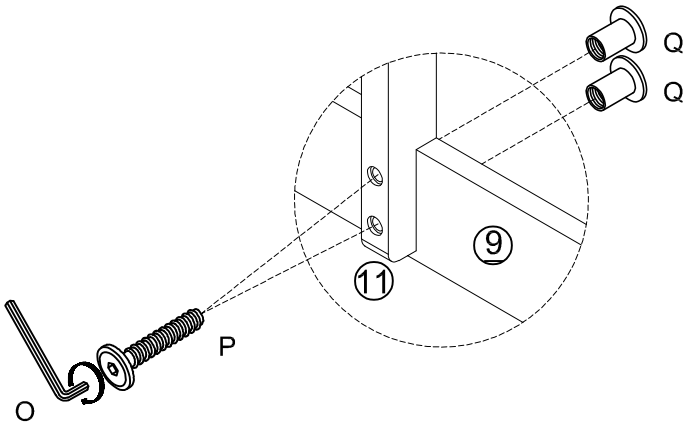
A	C	F
		
1pc	2pcs	2pcs

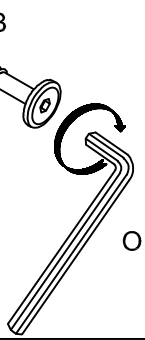


Step/Étape 6

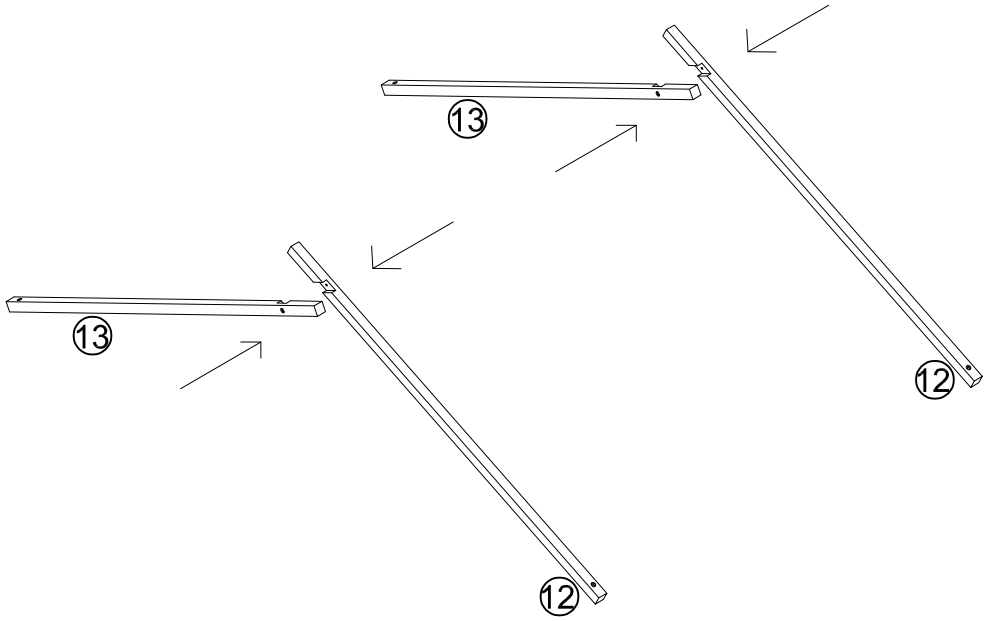
A	B	F	P	Q
				
1pc	2pcs	2pcs	2pcs	2pcs



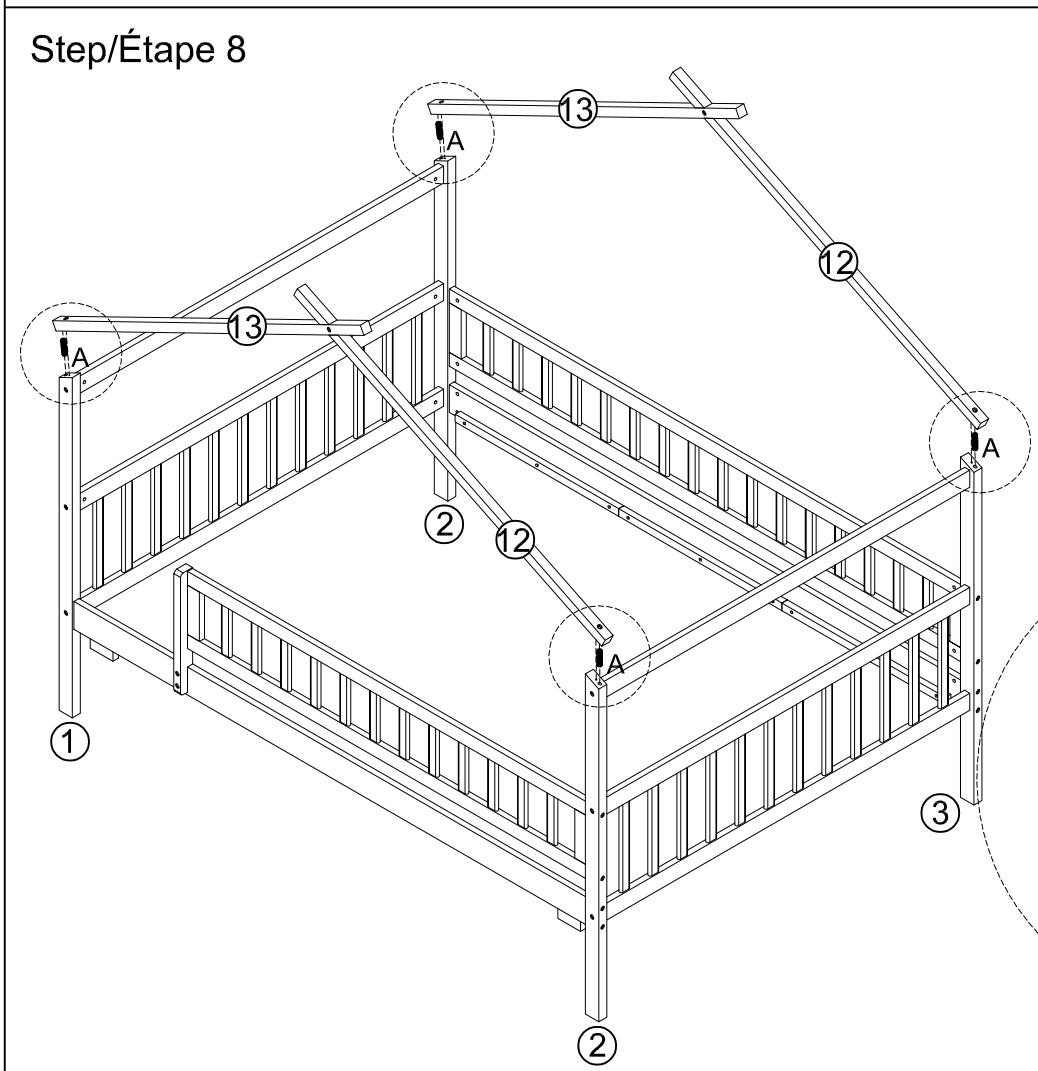


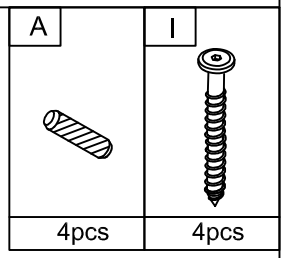


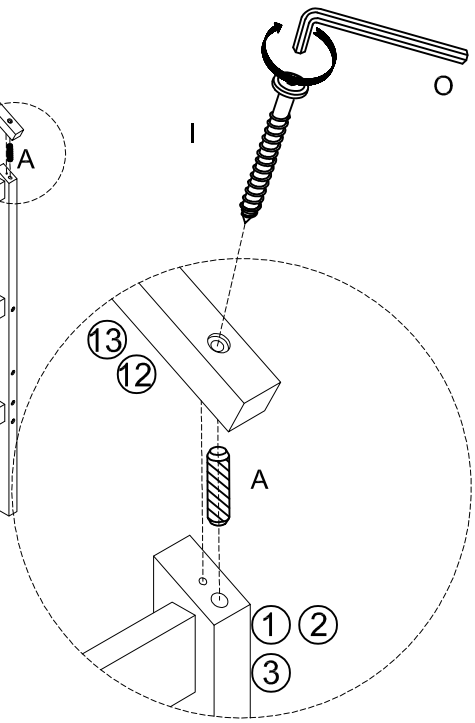
Step/Étape 7



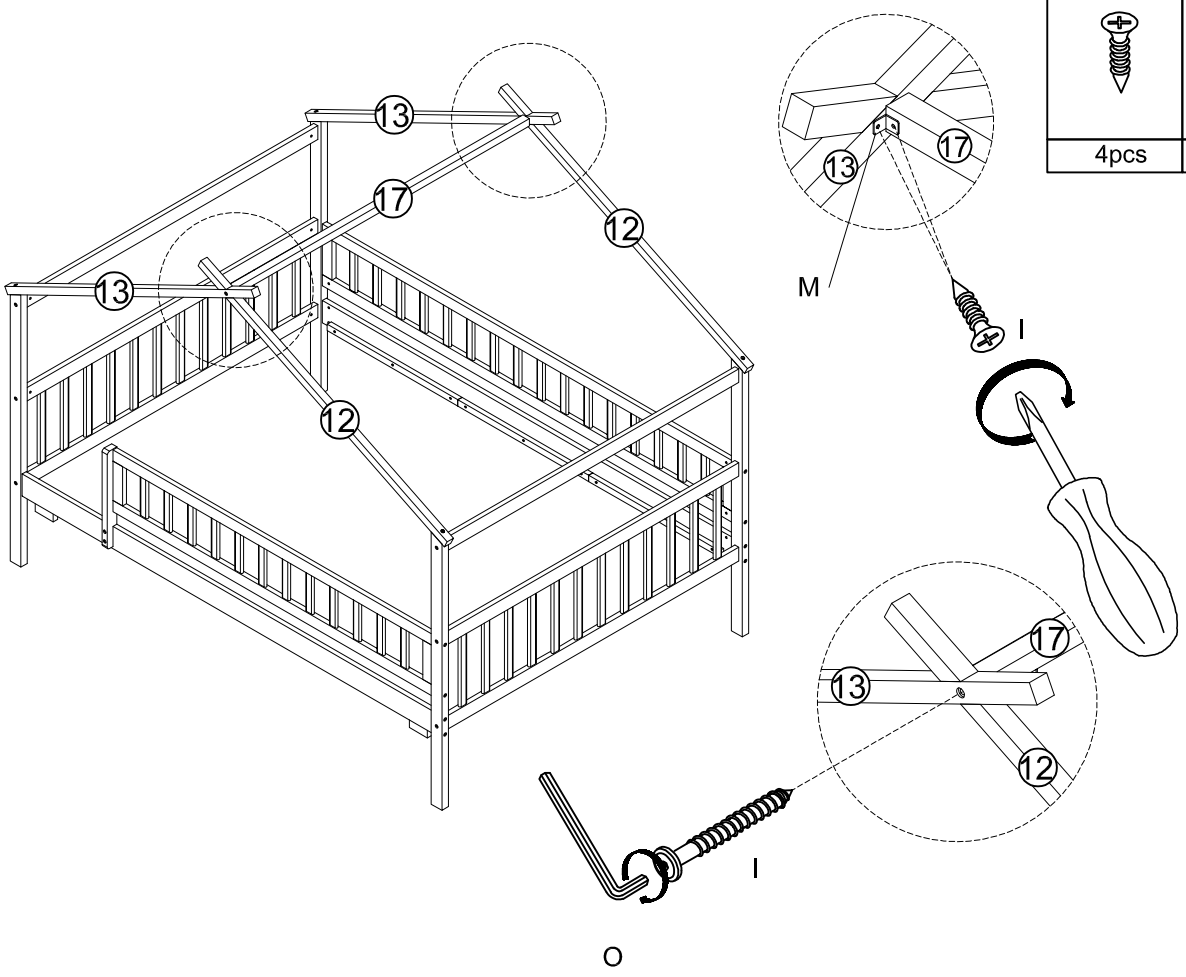
Step/Étape 8



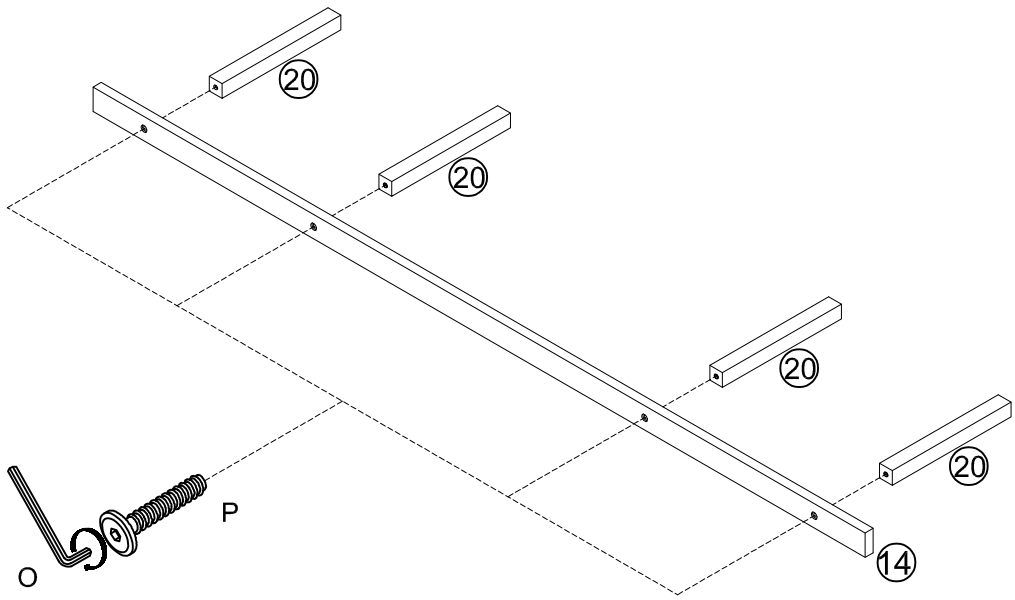




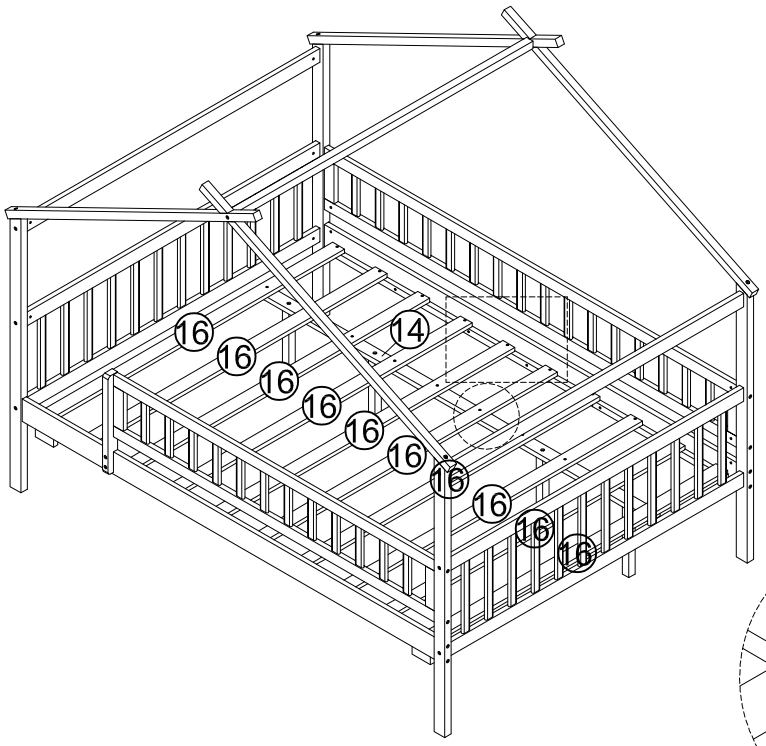
Step/Étape 9

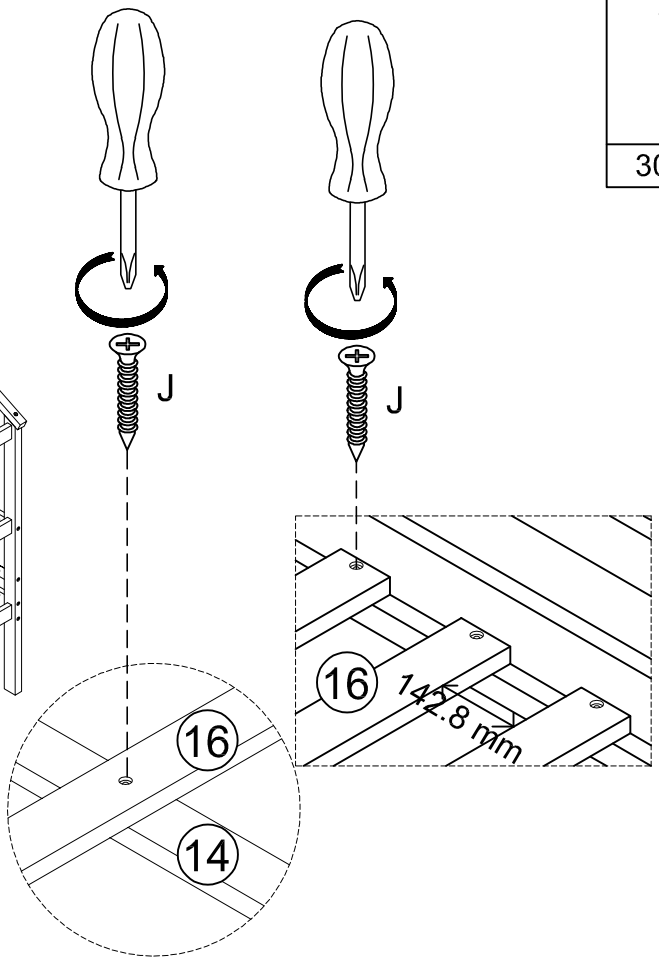


Step/Étape 10



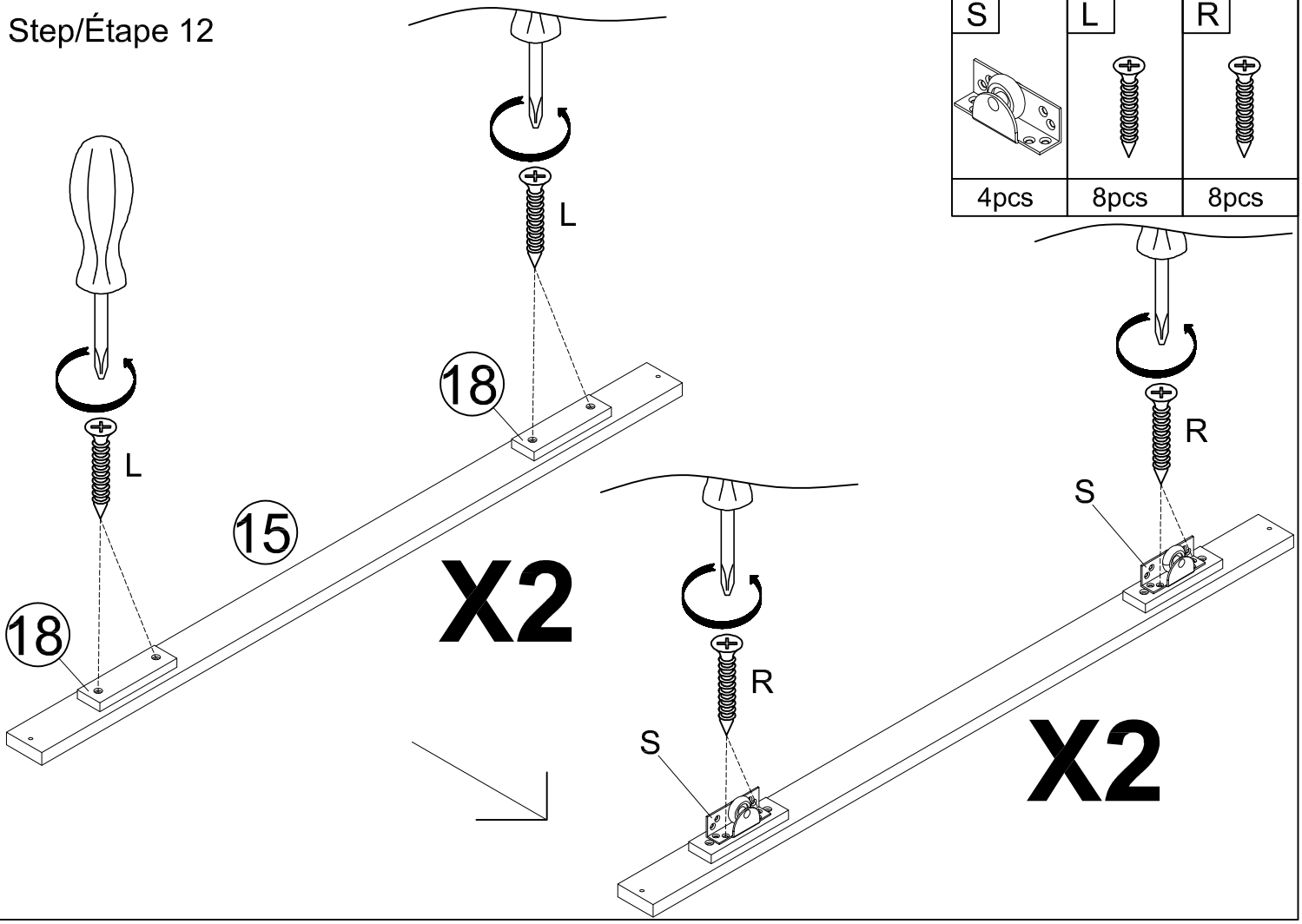
Step/Étape 11





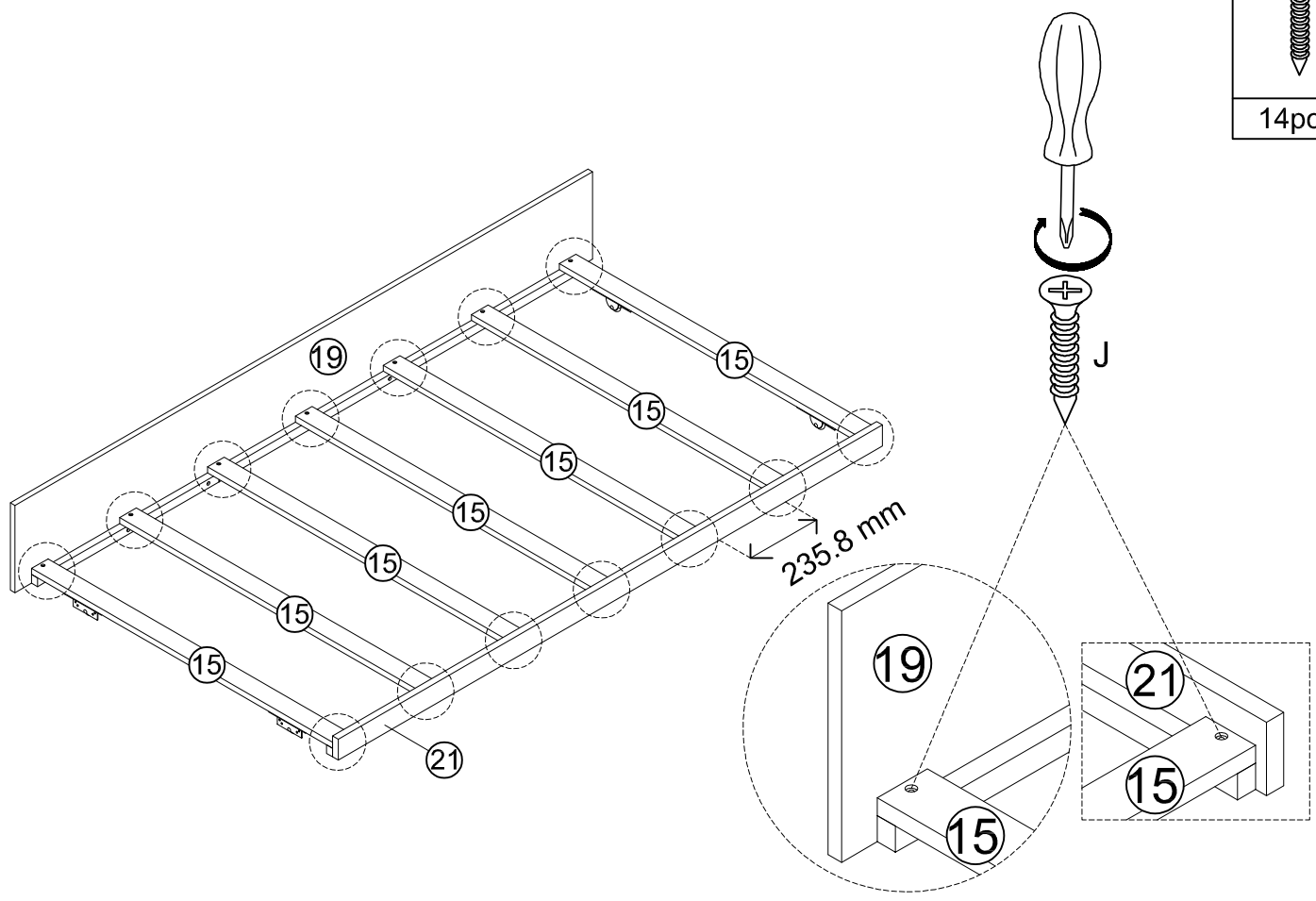
J
30pcs

Step/Étape 12

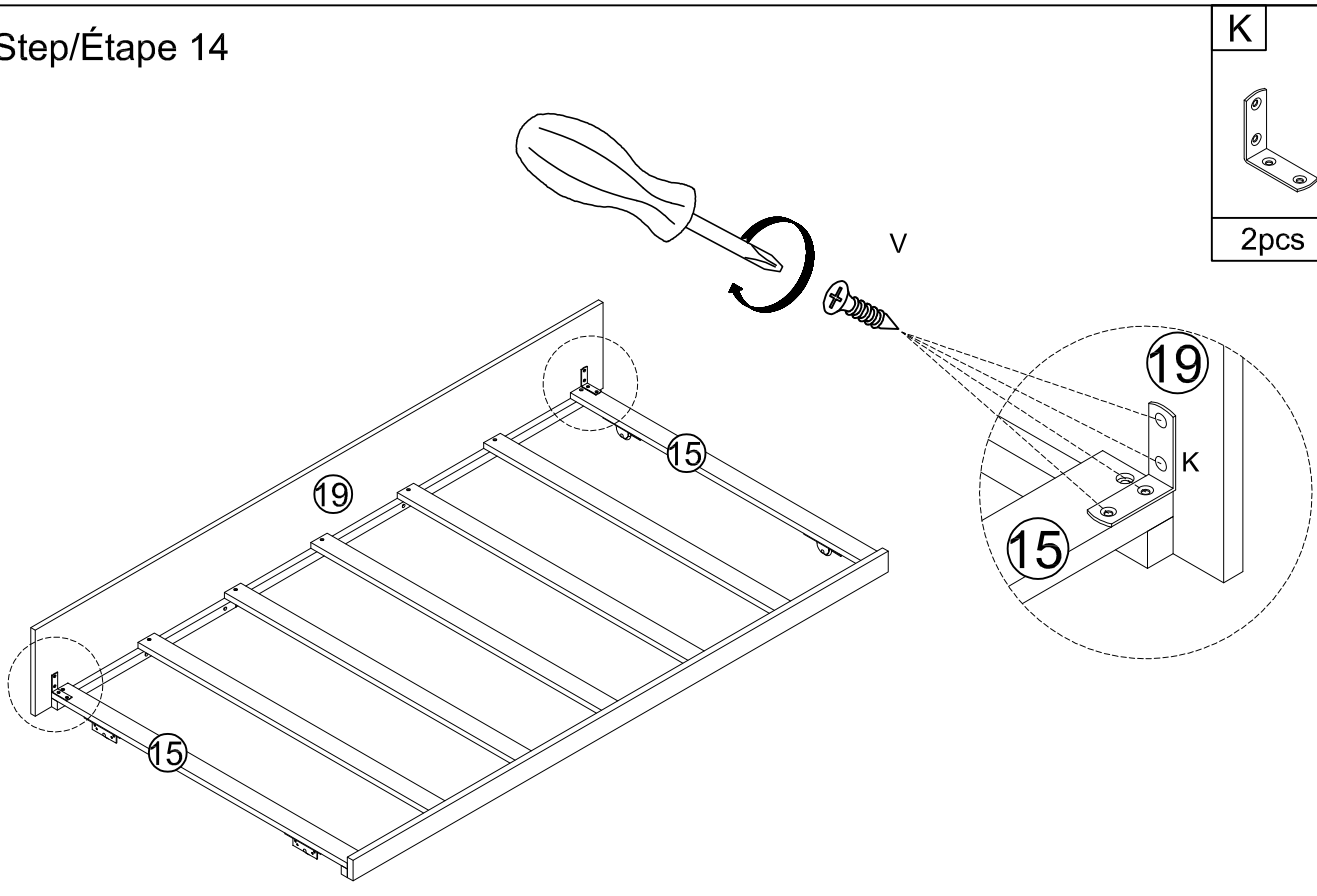


S	L	R
4pcs	8pcs	8pcs

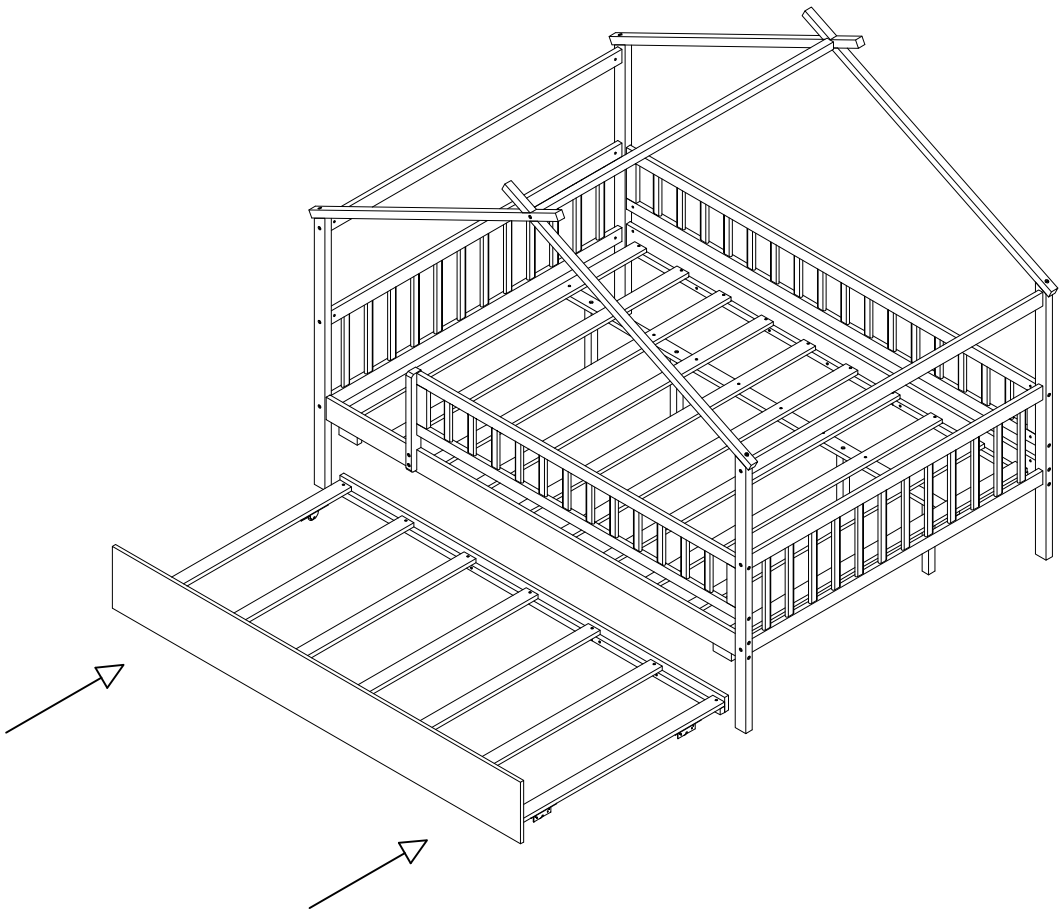
Step/Étape 13



Step/Étape 14



Step/Étape 15



COMPLETED/COMPLÉTÉ

