VEVOR

Upgrade · The Home Creator Way

Power Inlet Box

Model:YD-2/1-30-1. 5

VEVOR | Upgrade
The Home Creator Way

Model:YD-2/1-30-1. 5

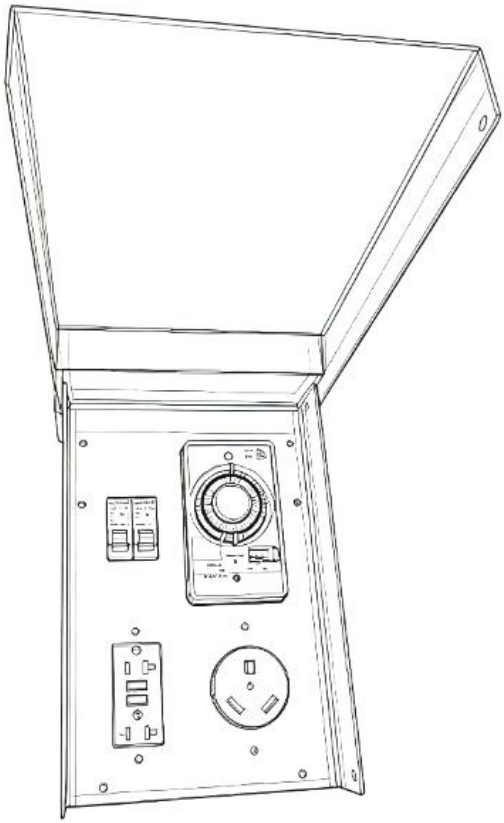

This is the original instruction, please read all manual instructions carefully before operating. VEVOR reserves a clear interpretation of our user manual. The appearance of the product shall be subject to the product you received. Please forgive us that we won't inform you again if there are any technology or software updates on our product.

	Warning-To reduce the risk of injury, user must read instructions manual carefully.

INSTRUCTIONS

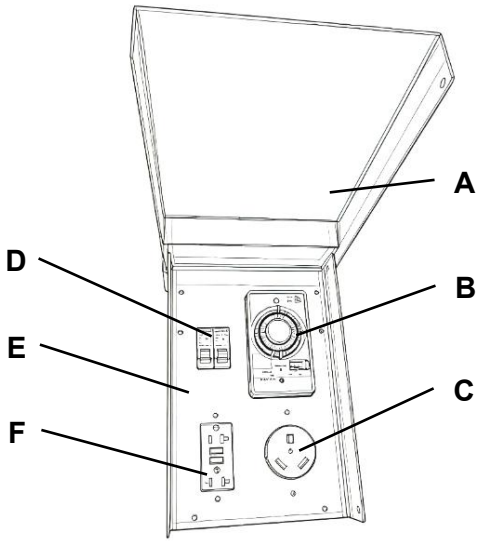

A Cover	B Timer
C 30A NEMA Socket	D 32A+20A Circuit Breaker
E Metal Casing	F 20A GFCI Socket

WARNING: ELECTRICAL SHOCK AND FIRE HAZARD!

The outlet is not to be connected to power prior to installation. Failure to comply with this instruction could result in an electrical failure, fire and electrocution.

1. Warning-To reduce the risk of injury, user must read instructions manual carefully.

2. The product complies with relevant standards and regulations. Installation of this device must comply with all applicable regulations, and it should only be operated in well-ventilated areas. Please read the user manual before installing and using this equipment.

IMPORTANT: Installation of this power outlet box and related wiring must be done by a qualified electrician in compliance with all applicable electrical codes. When being used power a structure, this outlet must be used in conjunction with a transfer switch. Not for indoor use. When using an engine driven generator, locate away from doors and windows to avoid the build-up of carbon monoxide from the engine exhaust in enclosed areas.

Installing the Power Outlet Box :

Mount the power outlet box on the outside of the building in a convenient location, using the three holes provided in the back of the cabinet. Using copper wire only and approved wiring methods, run the wiring through one of the knockouts in the cabinet to a junction box located near the transfer switch. If using conduit, pull at least three colors.

TECHNICAL DATA

Model	YD-2/1-30-1. 5
Input Voltage	AC125V 60Hz
NEMA Socket Current	30A
GFCI Socket Current	20A
Protection Level	NEMA-3R
Circuit Breaker Specifications	32A+20A
Timer Specifications	30A
Housing Material	Cold-rolled sheet
Operating Temperature	0℃ to 40℃ (32℉ to 104℉)
Storage Temperature	-20℃ to 70℃ (-4℉ to 158℉)

WIRING INSTRUCTIONS

Wire Gauge: 5 ~6AWG. Strip the wire insulation 3/5"(15mm, FIG1)(do not tin conductors) and connect the wires in the power outlet box as follows. Making sure there
Is no wire insulation in any terminal and the outlet terminal screws are tightened to 3. 5 inch-pounds torque using Electric flat Screwdriver.

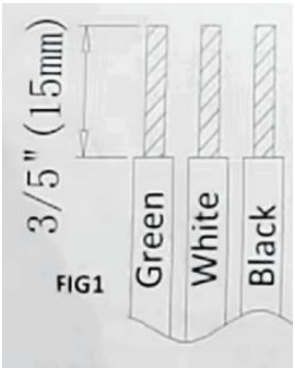

FIG1

Cable Color Scheme:
Black/White=Load(125Vlot), the terminals marked “Black”(LINE).
White=W-Neutral Conductor connected to "White"marking terminal. (Neutral Bar)
Green=Green power inlet wire to green ground screw terminal on inside of cabinet. If required, green wire to Green ground screw terminal on inside of cabinet. (Ground Bar)

NOTICE: If you want to charge an electric vehicle, you must have a grounding wire.

WIRING DIAGRAM

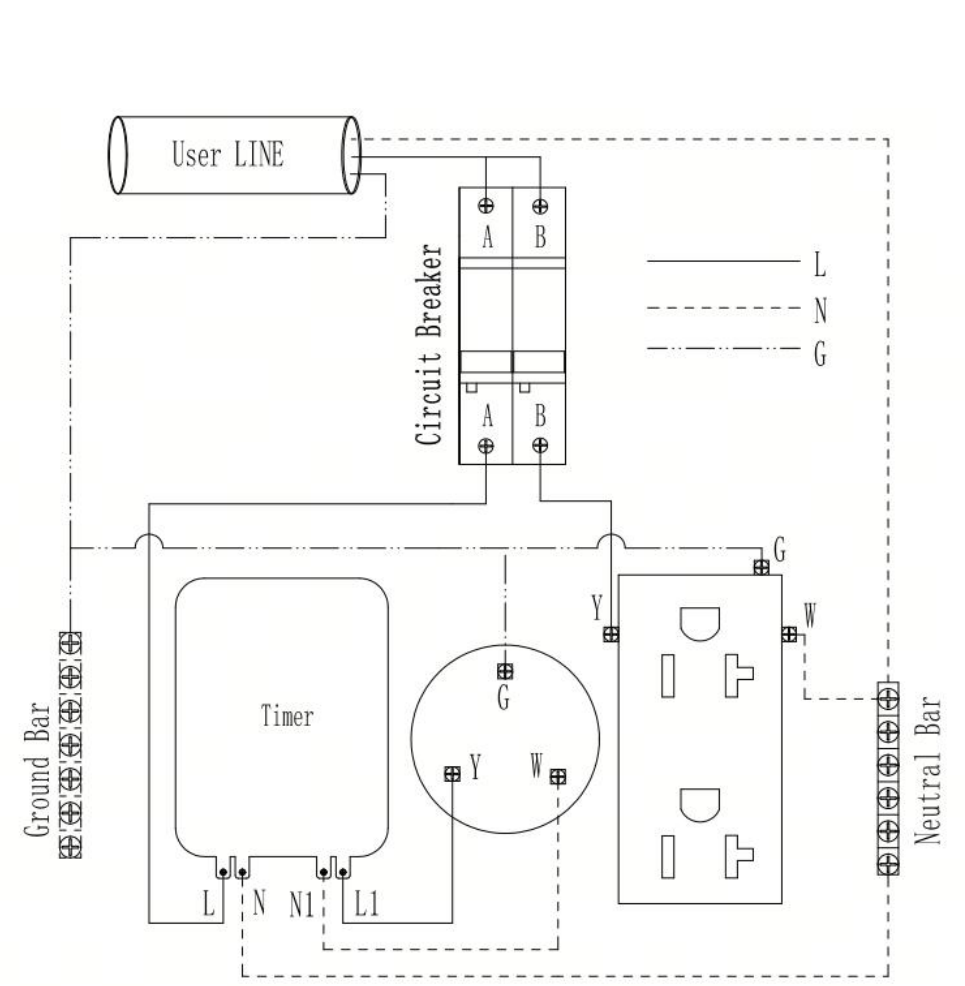

TIMER INSTRUCTIONS

⚠ CAUTIONS:

1. Never fail to turn off the Power when replacing the cell. You might be struck by electricity.
2. To preserve the battery's charge, the battery connections are disconnected during shipping. Once you receive the package, you will need to reconnect the battery cables.
2. 1. Take off the battery cover.
2. 2. Remove the battery from the case.
2. 3. Reconnect the battery connector and place it securely in the compartment.
2. 4. Never fail, to place the cover for the battery when used.

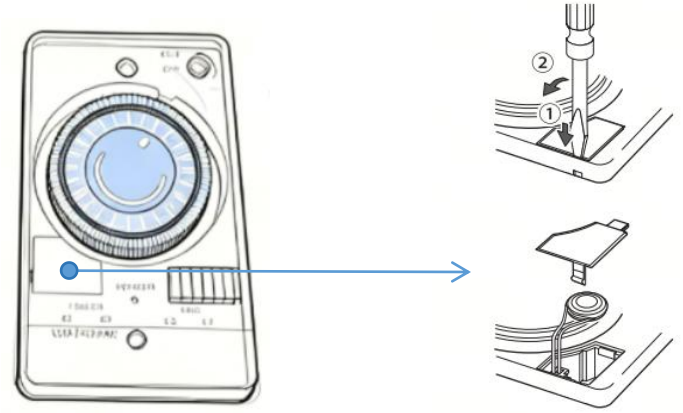

Usage of the Timer :

For full details, refer to the Timer instruction manual.





VEVOR

Upgrade · The Home Creator Way

Boîte d'entrée d'alimentation

Modèle : YD-2/1-30-1 . 5

VEVOR | Upgrade
The Home Creator Way

Modèle : YD-2/1-30-1 . 5

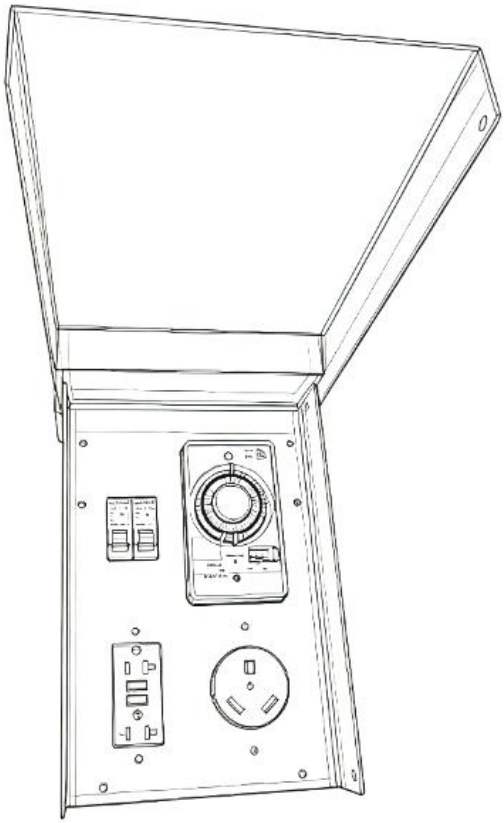

Voici les instructions originales . Veuillez lire attentivement toutes les instructions du manuel avant utilisation . VEVOR se réserve le droit d'interpréter ce manuel d'utilisation . L'apparence du produit peut varier par rapport à celui que vous recevrez . Nous vous prions de nous excuser si nous ne vous informons pas des mises à jour technologiques ou logicielles concernant notre produit .

	Avertissement – Afin de réduire les risques de blessure , l'utilisateur doit lire attentivement le manuel d'instructions .

INSTRUCTIONS

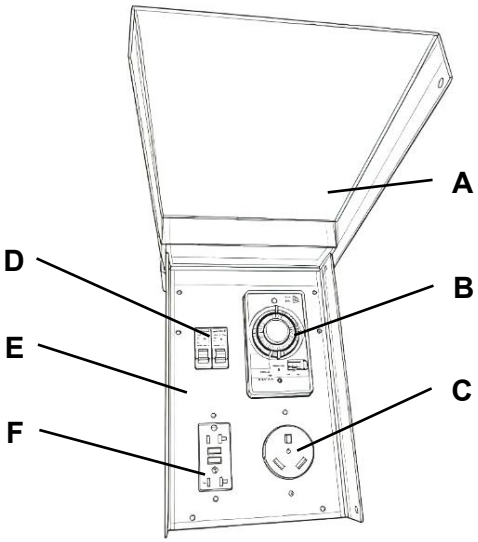

Un climatiseur au-dessus	Minuteur B
Prise NEMA C 30A	Disjoncteur D 32A+20A
Boîtier métallique E	Prise GFCI F 20A

AVERTISSEMENT : RISQUE DE CHOC ÉLECTRIQUE ET D'INCENDIE ! La prise ne doit pas être branchée avant son installation . Le non- respect de cette consigne peut entraîner une panne électrique , un incendie et une électrocution .

1. Avertissement - Afin de réduire les risques de blessure , l'utilisateur doit lire attentivement le manuel d' instructions .

2. Ce produit est conforme aux normes et réglementations en vigueur . Son installation doit respecter toutes les réglementations applicables et son utilisation doit se faire uniquement dans des zones bien ventilées . Veuillez lire le manuel d'utilisation avant d'installer et d'utiliser cet

équipement .

IMPORTANT : L'installation de cette boîte de prise et du câblage associé doit être effectuée par un électricien qualifié, conformément aux normes électriques en vigueur . Pour l'alimentation d'un bâtiment , cette prise doit être utilisée avec un inverseur de source . Usage intérieur uniquement . Lors de l'utilisation d'un groupe électrogène , éloignez-le des portes et des fenêtres afin d'éviter l'accumulation de monoxyde de carbone provenant des gaz d'échappement dans les espaces clos .

Installation du boîtier de prise de courant :

Installez le boîtier de prise de courant à l'extérieur du bâtiment, à un emplacement pratique , en utilisant les trois trous prévus à cet effet à l'arrière . Utilisez exclusivement du fil de cuivre et les méthodes de câblage approuvées pour faire passer les câbles par l'une des ouvertures prédécoupées du boîtier jusqu'à une boîte de jonction située près du commutateur de transfert . Si vous utilisez une gaine , prévoyez au moins trois couleurs de fils .

DONNÉES TECHNIQUES

Modèle	YD-2/1-30-1 . 5
Tension d'entrée	AC125V 60H z
Courant de prise NEMA	30A
Courant de la prise GFCI	2 0A
Niveau de protection	NEMA-3R
Spécifications des disjoncteurs	32A+20A
Spécifications de la minuterie	30A
Matériau du boîtier	Feuille laminée à froid
Température de fonctionnement	0 ℃ à 40 ℃ (32 ℉ à 104 ℉)
Température de stockage	-20 ℃ à 7 0 ℃ (-4 ℉ à 158 ℉)

INSTRUCTIONS DE CÂBLAGE

Calibre du fil : 5 à 6 AWG . Dénudez l'isolant du fil sur 15 mm (3/5 pouce , FIG1) (ne pas étamer les conducteurs) et connectez les fils dans la boîte de prise de courant comme suit . Assurez-vous que…
Il n'y a pas d'isolation de fil dans aucune borne et les vis de la borne de sortie sont serrées à un couple de 3,5 pouces-livres à l'aide d'un tournevis plat électrique .

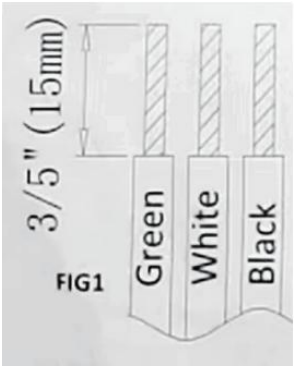

FIG1

Schéma de couleurs des câbles :
Noir/Blanc=Charge(125Vlot) , les bornes marquées « Noir »(LINE) .
Blanc = Conducteur neutre connecté à la borne de marquage « Blanc » . (Barre de neutre)
Fil vert = Fil d'alimentation vert à connecter à la borne de terre verte à l'intérieur de l'armoire . Si nécessaire , fil vert à connecter à la borne de terre verte à l'intérieur de l'armoire.
armoire . (Barre au sol)

AVIS : Si vous souhaitez recharger un véhicule électrique , vous devez disposer d'un fil de terre .

SCHÉMA DE CÂBLAGE

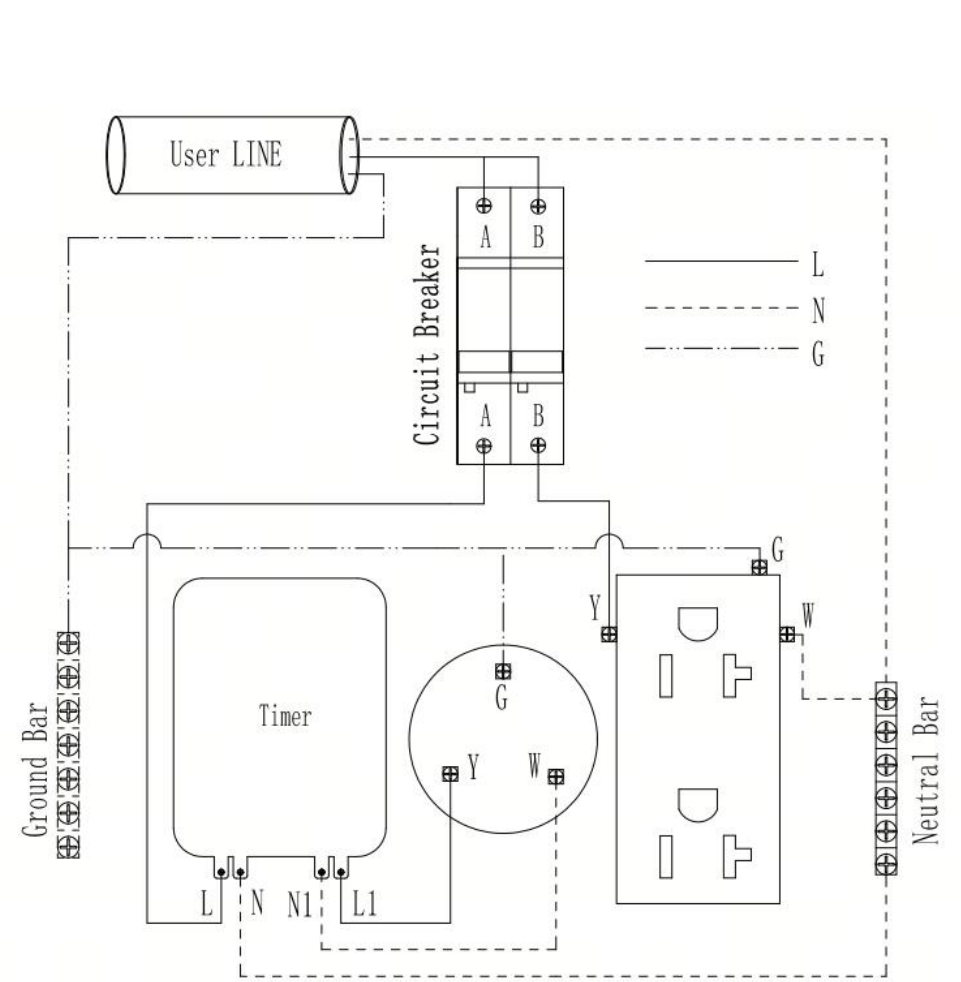

INSTRUCTIONS DU MINUTEUR

⚠ MISES EN GARDE :

1. N’oubliez jamais de couper l’alimentation avant de remplacer la pile . Vous pourriez être électrocuté .
2. Afin de préserver la charge de la batterie , les connexions sont débranchées pendant le transport . À réception du colis , vous devrez rebrancher les câbles de la batterie .

2.1 . Retirez le couvercle de la batterie .

2.2 . Retirez la batterie du boîtier .

2.3 . Rebranchez le connecteur de la batterie et placez - le en toute sécurité dans le compartiment .

2.4 . N’oubliez jamais de remettre le couvercle de la batterie en place lorsqu’elle est utilisée .

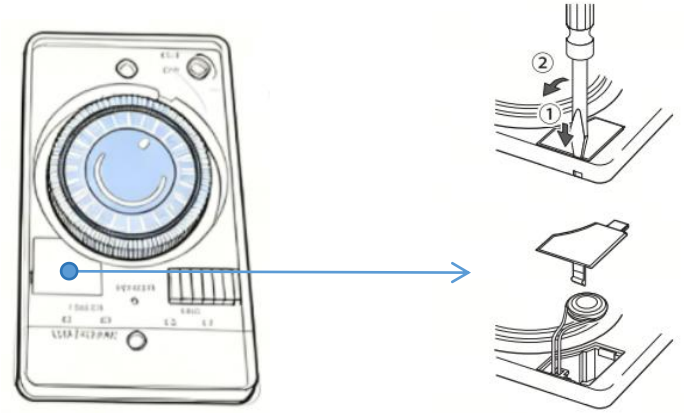

Utilisation du minuteur :

Pour plus de détails , reportez-vous au manuel d'instructions de la minuterie .





VEVOR

Upgrade · The Home Creator Way

Stromanschlusskasten

Modell: YD-2/1-30-1 . 5

VEVOR | Upgrade
The Home Creator Way

Modell: YD-2/1-30-1 . 5

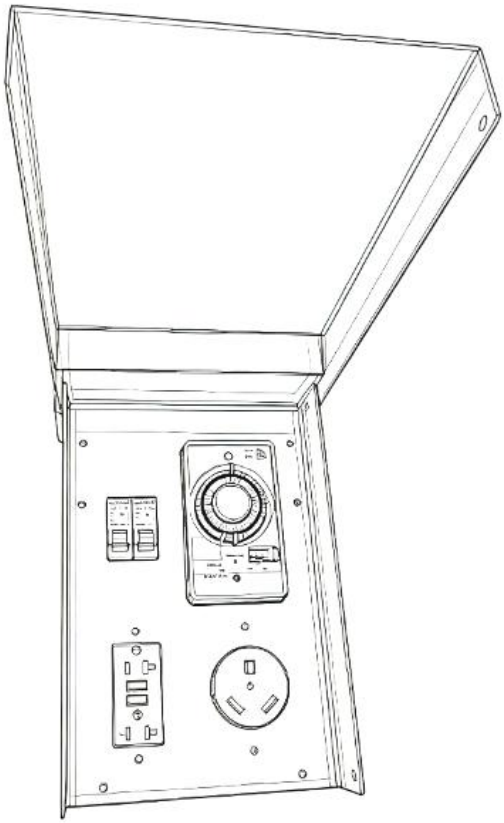

Dies ist die Originalanleitung . Bitte lesen Sie die gesamte Bedienungsanleitung vor der Inbetriebnahme sorgfältig durch . VEVOR behält sich die Auslegung der Bedienungsanleitung vor . Das Aussehen des Produkts kann von dem gelieferten Produkt abweichen . Wir bitten um Verständnis, dass wir Sie nicht erneut über etwaige Technologie- oder Software-Updates informieren werden .

	Warnung – Um das Verletzungsrisiko zu verringern , muss der Benutzer die Bedienungsanleitung sorgfältig lesen .

ANWEISUNGEN

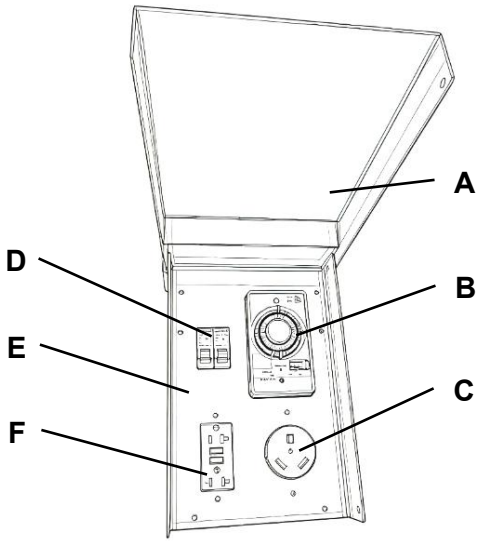

Ein Deckel	B-Timer
C 30A NEMA-Steckdose	D 32A+20A Leitungsschutzschalter
E Metallgehäuse	F 20A GFCI-Steckdose

WARNUNG: GEFAHR DURCH STROMSCHLAG UND BRAND!

Die Steckdose darf vor der Installation nicht an das Stromnetz angeschlossen werden . Die Nichtbeachtung dieser Anweisung kann zu einem Stromausfall , Brand und Stromschlag führen .

1. Warnung – Um das Verletzungsrisiko zu verringern , muss der Benutzer die Bedienungsanleitung sorgfältig lesen .

2. Das Produkt entspricht den geltenden Normen und Vorschriften . Die Installation dieses Geräts muss allen anwendbaren Vorschriften entsprechen und es darf nur in gut belüfteten Bereichen betrieben werden . Bitte lesen Sie die Bedienungsanleitung vor der Installation und

Inbetriebnahme des Geräts .

WICHTIG: Die Installation dieser Steckdose und der zugehörigen Verkabelung muss von einem qualifizierten Elektriker gemäß allen geltenden Elektrovorschriften durchgeführt werden . Bei der Stromversorgung eines Gebäudes muss diese Steckdose in Verbindung mit einem Umschalter verwendet werden . Nicht für den Gebrauch in Innenräumen geeignet . Bei Verwendung eines motorbetriebenen Generators muss dieser in ausreichendem Abstand zu Türen und Fenstern aufgestellt werden , um die Ansammlung von Kohlenmonoxid aus den Motorabgasen in geschlossenen Räumen zu vermeiden .

Installation der Steckdosenbox:

Montieren Sie die Steckdosenbox an einer geeigneten Stelle außen am Gebäude . Nutzen Sie dazu die drei dafür vorgesehenen Löcher auf der Rückseite des Gehäuses . Führen Sie die Leitungen ausschließlich mit Kupferdraht und nach zugelassenen Verdrahtungsmethoden durch eine der Ausbrechöffnungen im Gehäuse zu einer Verteilerdose in der Nähe des Umschalters . Verwenden Sie bei der Verlegung in einem Schutzrohr mindestens drei Kabelfarben .

TECHNISCHE DATEN

Modell	YD-2/1-30-1 . 5
Eingangsspannung	AC125V 60H z
NEMA-Steckdosenstrom	30A
GFCI-Steckdosenstrom	2 0A
Schutzstufe	NEMA-3R
Spezifikationen für Leistungsschalter	32A+20A
Timer-Spezifikationen	30A

Gehäusematerial	Kaltgewalztes Blech
Betriebstemperatur	0 ℃ bis 40 ℃ (32 ℉ bis 104 ℉)
Lagertemperatur	-20℃ bis 7 0℃ (-4℉ bis 158℉)

VERDRAHTUNGSANLEITUNG

Drahtquerschnitt: 5–6 AWG . Isolieren Sie die Drähte 15 mm (3/5 Zoll , FIG1) ab (Leiter nicht verzinnen) und schließen Sie die Drähte wie folgt in der Steckdosendose an . Achten Sie darauf, dass …
Es gibt keine Drahtisolierung an den Klemmen und die Klemmenschrauben der Steckdose werden mit einem elektrischen Flachschraubendreher auf ein Drehmoment von 3,5 Inch-Pfund angezogen .

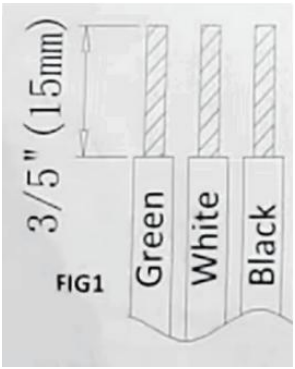

FIG1

Kabelfarbschema:
Schwarz/Weiß=Last(125Vlot) , die mit „Schwarz“(LINE) gekennzeichneten Anschlüsse .
Weiß = W – Neutralleiter an die mit „Weiß“ gekennzeichnete Klemme angeschlossen . (Neutralleiterschiene)
Grün = Grünes Stromkabel an die grüne Erdungsschraube im Inneren des Gehäuses anschließen . Falls erforderlich , grünes Kabel an die grüne Erdungsschraube im Inneren des Gehäuses anschließen.
Schrank . (Erdungsschiene)

HINWEIS: Wenn Sie ein Elektrofahrzeug aufladen möchten , benötigen Sie ein Erdungskabel .

SCHALTPLAN

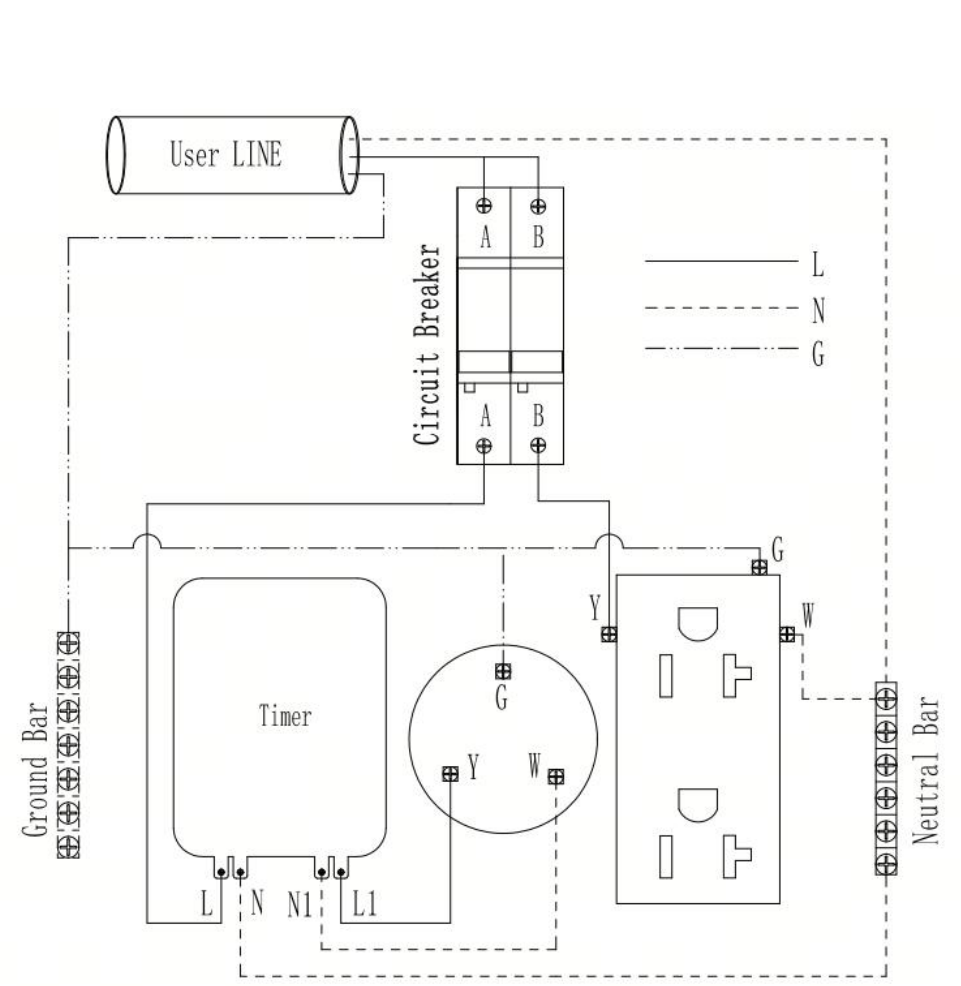
User LINE
Circuit Breaker
A
B
A
B
L
N
G
G
Y
W
Timer
G
Y
W
L
N
N1
L1
Ground Bar
Neutral Bar

TIMER-ANWEISUNGEN

⚠ VORSICHTSMASSNAHMEN :

1. Schalten Sie beim Batteriewechsel unbedingt den Strom ab . Sie könnten einen Stromschlag erleiden .
2. Um die Batterieladung zu erhalten , werden die Batterieanschlüsse während des Transports getrennt . Nach Erhalt des Pakets müssen Sie die Batteriekabel wieder anschließen .

2.1 . Entfernen Sie die Batterieabdeckung .

2.2 . Nehmen Sie die Batterie aus dem Gehäuse .

2.3 . Schließen Sie den Batteriestecker wieder an und legen Sie ihn sicher in das Batteriefach ein .

2.4 . Vergessen Sie nie , die Abdeckung für die Batterie anzubringen, wenn diese in Gebrauch ist .

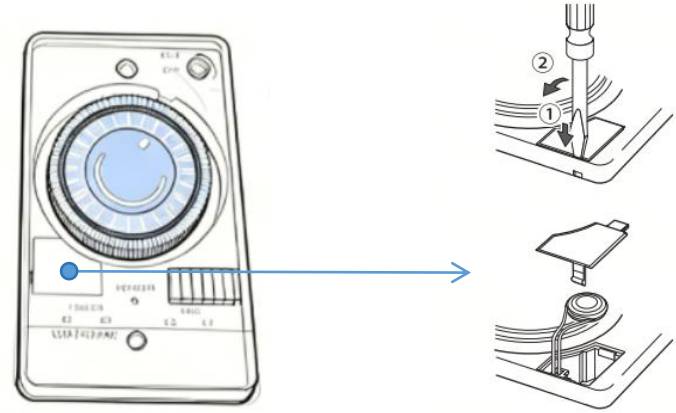

Verwendung des Timers:

Für detaillierte Informationen konsultieren Sie bitte die Bedienungsanleitung des Timers .





VEVOR

Upgrade · The Home Creator Way

Scatola di ingresso alimentazione

Modello: YD-2/1-30-1 . 5

VEVOR | Upgrade
The Home Creator Way

Modello: YD-2/1-30-1 . 5

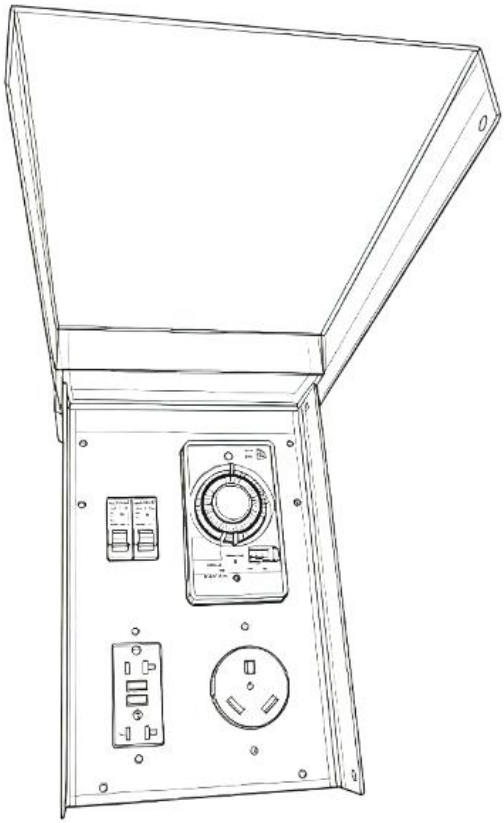

Queste sono le istruzioni originali , si prega di leggere attentamente tutte le istruzioni del manuale prima dell'uso . VEVOR si riserva il diritto di interpretare a proprio piacimento il presente manuale d'uso . L'aspetto del prodotto potrebbe differire leggermente da quello del prodotto ricevuto . Ci scusiamo se non saremo in grado di informarvi in caso di aggiornamenti tecnologici o software del nostro prodotto .

	Attenzione: per ridurre il rischio di lesioni , l'utente deve leggere attentamente il manuale di istruzioni .

ISTRUZIONI

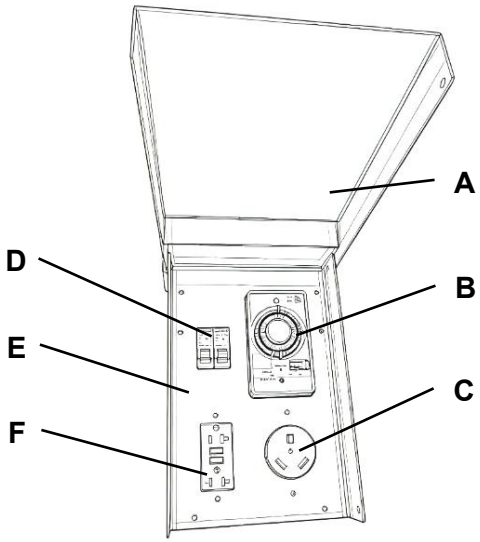

Una copertina	Timer B
Presa NEMA C 30A	Interruttore automatico D 32A+20A
Involucro metallico E	Presa GFCI da 20 A

ATTENZIONE: RISCHIO DI SCOSSA ELETTRICA E INCENDIO!

La presa non deve essere collegata all'alimentazione prima dell'installazione . Il mancato rispetto di questa istruzione potrebbe causare guasti elettrici , incendi ed elettrocuzione .

1. Avvertenza: per ridurre il rischio di lesioni , l'utente deve leggere attentamente il manuale di istruzioni .

2. Il prodotto è conforme agli standard e alle normative vigenti .

L'installazione di questo dispositivo deve essere conforme a tutte le normative applicabili e il suo utilizzo deve avvenire esclusivamente in aree ben ventilate . Si prega di leggere il manuale d'uso prima di installare e

utilizzare l'apparecchiatura .

IMPORTANTE: L'installazione di questa presa di corrente e del relativo cablaggio deve essere eseguita da un elettricista qualificato in conformità con tutte le normative elettriche applicabili . Quando viene utilizzata per alimentare un edificio , questa presa deve essere utilizzata in combinazione con un interruttore di trasferimento . Non adatta per uso interno . Quando si utilizza un generatore a motore , posizionarlo lontano da porte e finestre per evitare l'accumulo di monossido di carbonio proveniente dai gas di scarico del motore in ambienti chiusi .

Installazione della scatola di derivazione elettrica:

Montare la scatola di derivazione elettrica all'esterno dell'edificio in una posizione comoda , utilizzando i tre fori predisposti sul retro dell'armadio . Utilizzando esclusivamente cavi in rame e metodi di cablaggio approvati , far passare i cavi attraverso uno dei fori pretranciati nell'armadio fino a una scatola di derivazione situata vicino all'interruttore di trasferimento . Se si utilizza un tubo corrugato , far passare almeno tre colori di cavi .

DATI TECNICI

Modello	YD-2/1-30-1 . 5
Tensione di ingresso	AC125V 60Hz
Corrente della presa NEMA	30A
Corrente della presa GFCI	2 0A
Livello di protezione	NEMA-3R
Specifiche degli interruttori automatici	32A+20A
Specifiche del timer	30A
Materiale per alloggi	Lamiera laminata a freddo
Temperatura di esercizio	Da 0 ℃ a 40 ℃ (da 32 ℉ a 104 ℉)

Temperatura di conservazione	Da -20 ℃ a 7 0 ℃ (da -4 ℉ a 158 ℉)

ISTRUZIONI DI CABLAGGIO

Calibro del filo: 5 ~ 6 AWG . Spellare l'isolamento del filo per 3/5" (15 mm , FIG1) (non stagnare i conduttori) e collegare i fili nella scatola di derivazione come segue . Assicurandosi che ci siano

Non è presente alcun isolamento dei fili in nessun terminale e le viti del terminale di uscita sono serrate a una coppia di 3,5 pollici-libbra utilizzando un cacciavite elettrico a taglio .

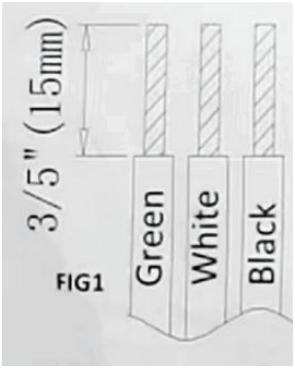

FIG1

Schema di colori dei cavi:

Nero/Bianco=Carico(125Vlot) , i terminali contrassegnati con “Nero”(LINEA) .

Bianco = Conduttore neutro (W) collegato al terminale contrassegnato con "Bianco" (barra del neutro) .

Verde = Filo di ingresso alimentazione verde al terminale a vite di terra verde all'interno dell'armadio . Se necessario , filo verde al terminale a vite di terra verde all'interno dell'armadio.

mobile . (Barra di terra)

AVVISO: Se si desidera ricaricare un veicolo elettrico , è necessario disporre di un cavo di messa a terra .

SCHEMA ELETTRICO

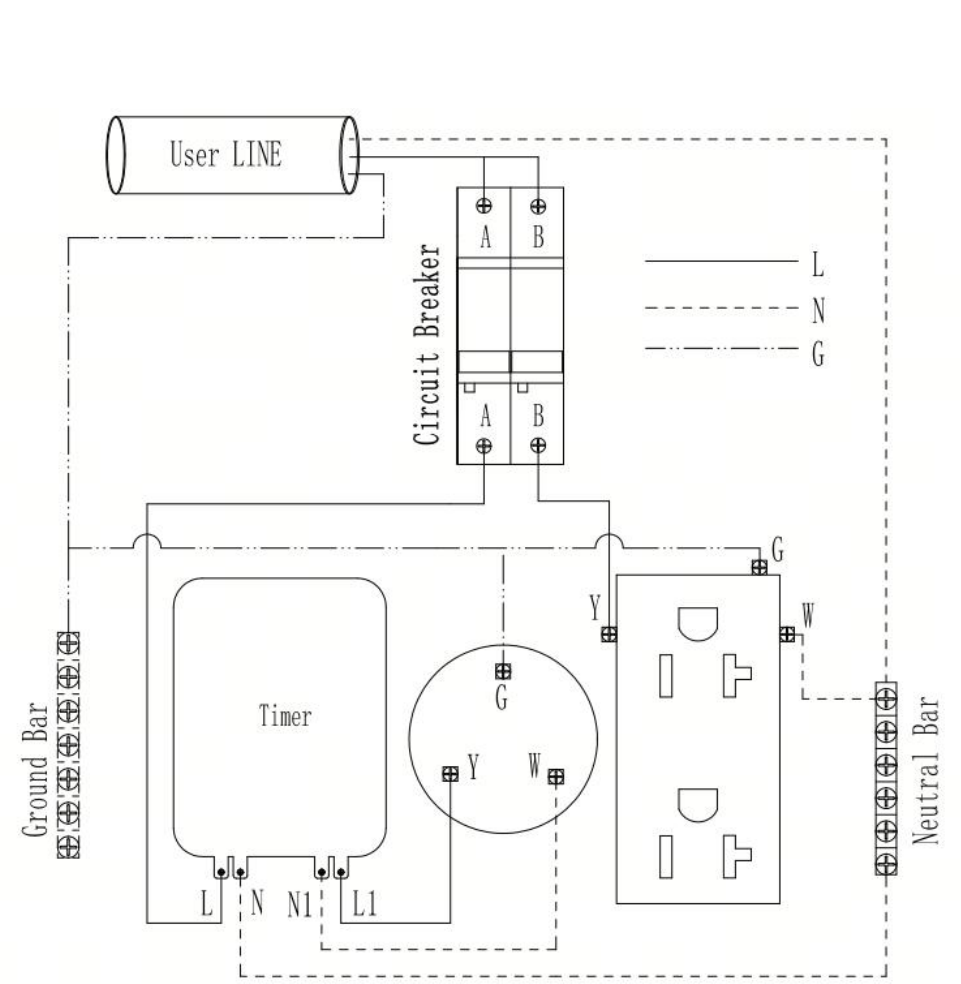

ISTRUZIONI DEL TIMER

⚠ AVVERTENZE :

1. Non dimenticare mai di spegnere l'alimentazione quando sostituisci la batteria . Potresti essere colpito da una scossa elettrica .
2. Per preservare la carica della batteria , i collegamenti vengono scollegati durante la spedizione . Una volta ricevuto il pacco , sarà necessario ricollegare i cavi della batteria .

2.1 . Rimuovere il coperchio della batteria .

2.2 . Rimuovere la batteria dall'alloggiamento .

2. 3. Ricollegare il connettore della batteria e riporlo saldamente nell'apposito vano .

2.4 . Non dimenticare mai di mettere il coperchio della batteria quando è in uso .

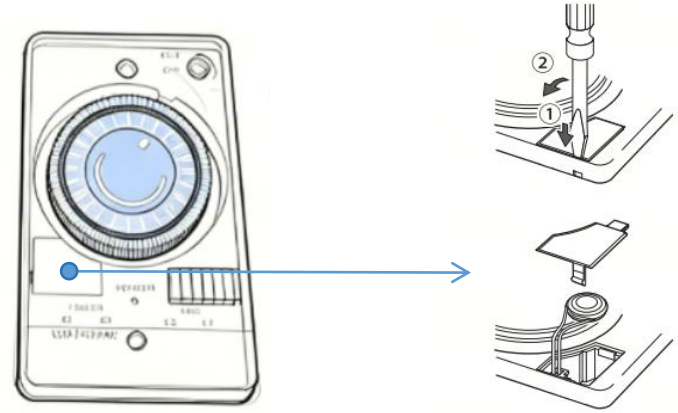

Utilizzo del timer:

Per maggiori dettagli , consultare il manuale di istruzioni del timer .





VEVOR

Upgrade · The Home Creator Way

Caja de entrada de alimentación

Modelo: YD-2/1-30-1 . 5

VEVOR | Upgrade
The Home Creator Way

Modelo: YD-2/1-30-1 . 5

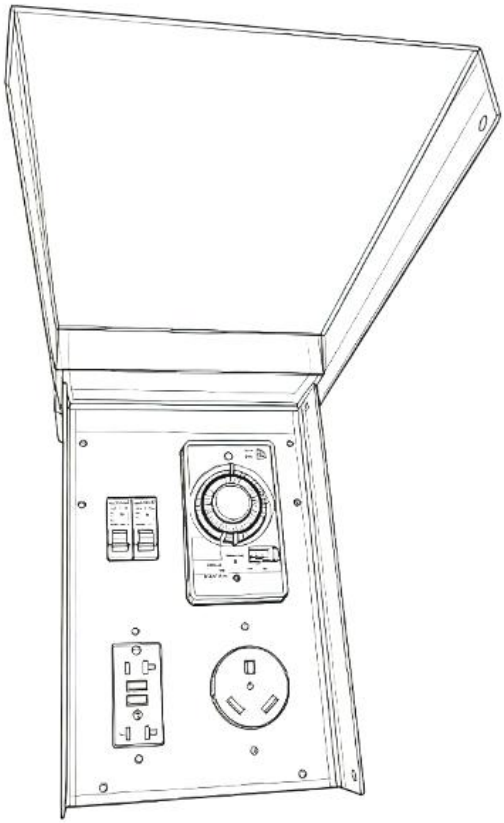

Estas son las instrucciones originales . Lea atentamente todas las instrucciones del manual antes de usar el producto . VEVOR se reserva el derecho de interpretar el manual de usuario . El aspecto del producto puede variar con respecto al que reciba . Le pedimos disculpas si no le informamos nuevamente sobre actualizaciones de tecnología o software del producto .

	Advertencia: Para reducir el riesgo de lesiones , el usuario debe leer atentamente el manual de instrucciones .

INSTRUCCIONES

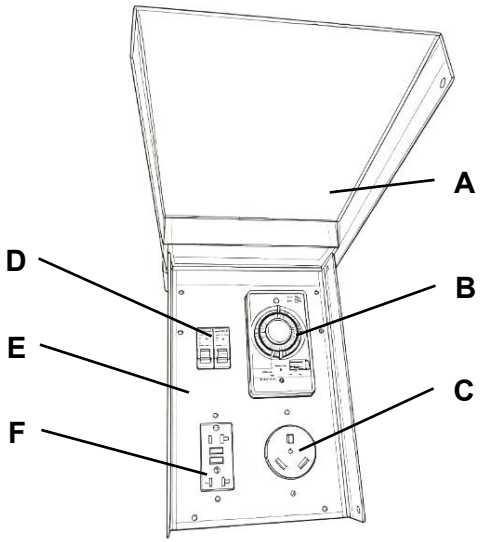

Una C sobre	Temporizador B
Enchufe NEMA C 30A	Disyuntor D 32A+20A
Carcasa metálica E	Tomacorriente GFCI F 20A

ADVERTENCIA: ¡RIESGO DE DESCARGA ELÉCTRICA E INCENDIO!
La toma de corriente no debe conectarse a la red eléctrica antes de su instalación . El incumplimiento de esta instrucción podría provocar un fallo eléctrico , un incendio y una electrocución .

1. Advertencia: Para reducir el riesgo de lesiones , el usuario debe leer atentamente el manual de instrucciones .

2. El producto cumple con las normas y reglamentos pertinentes . La instalación de este dispositivo debe cumplir con todas las normativas aplicables y solo debe utilizarse en áreas bien ventiladas . Lea el manual de usuario antes de instalar y utilizar este equipo .

IMPORTANTE: La instalación de esta caja de toma de corriente y el cableado correspondiente deben ser realizados por un electricista calificado, de conformidad con todos los códigos eléctricos aplicables . Cuando se utilice para alimentar una estructura , esta toma de corriente debe usarse junto con un interruptor de transferencia . No apto para uso en interiores . Cuando se utilice un generador con motor , ubíquelo lejos de puertas y ventanas para evitar la acumulación de monóxido de carbono proveniente del escape del motor en áreas cerradas .

Instalación de la caja de la toma de corriente:

Instale la caja de la toma de corriente en el exterior del edificio en un lugar conveniente , utilizando los tres orificios provistos en la parte posterior del gabinete . Utilizando únicamente cable de cobre y métodos de cableado aprobados , pase el cableado a través de uno de los orificios de la caja hasta una caja de conexiones ubicada cerca del interruptor de transferencia . Si utiliza conducto , tire de al menos tres colores .

DATOS TÉCNICOS

Modelo	YD-2/1-30-1 . 5
Voltaje de entrada	AC125V 60H z
Corriente del enchufe NEMA	30A
Corriente del enchufe GFCI	2 0A
Nivel de protección	NEMA-3R
Especificaciones del disyuntor	32A+20A
Especificaciones del temporizador	30A
Material de vivienda	Chapa laminada en frío
Temperatura de funcionamiento	0 ℃ a 40 ℃ (32 ℉ a 104 ℉)
Temperatura de almacenamiento	-20 ℃ a 7 0 ℃ (-4 ℉ a 158 ℉)

INSTRUCCIONES DE CABLEADO

Calibre del cable: 5 ~ 6 AWG . Pele el aislamiento del cable 3/5" (15 mm , FIG1) (no estañe los conductores) y conecte los cables en la caja de la toma de corriente de la siguiente manera . Asegúrese de que
No hay aislamiento de cables en ningún terminal y los tornillos del terminal de salida se aprietan a un par de 3,5 pulgadas-libra utilizando un destornillador plano eléctrico .

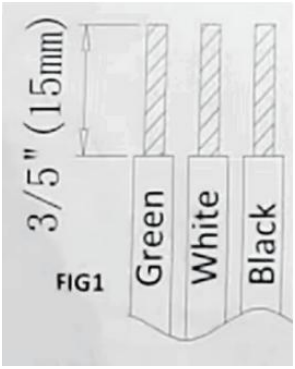

FIG1

Esquema de colores del cable:
Negro/Blanco=Carga(125Vlot) , los terminales marcados como “Negro”(LINE) .
Blanco = Conductor neutro conectado al terminal de marcado "Blanco" . (Barra de neutro)
Verde=Cable de entrada de alimentación verde al terminal de tornillo de tierra verde en el interior del gabinete . Si es necesario , cable verde al terminal de tornillo de tierra verde en el interior del gabinete.
gabinete . (Barra de tierra)

AVISO: Si desea cargar un vehículo eléctrico , debe tener un cable de conexión a tierra .

DIAGRAMA DE CABLEADO

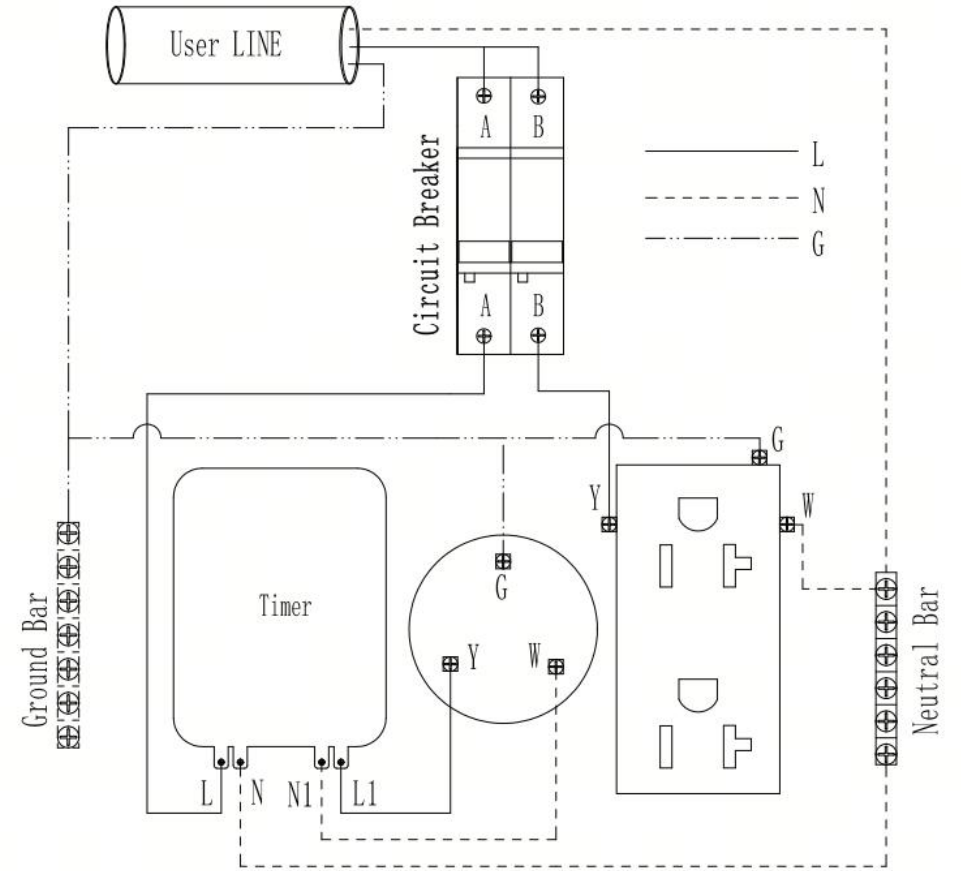

INSTRUCCIONES DEL TEMPORIZADOR

⚠ PRECAUCIONES :

1. Nunca olvides apagar la alimentación cuando cambies la pila . Podrías recibir una descarga eléctrica .
2. Para preservar la carga de la batería , las conexiones de la batería se desconectan durante el envío . Una vez que reciba el paquete , deberá volver a conectar los cables de la batería .

2.1 . Retire la tapa de la batería .

2.2 . Retire la batería de la carcasa .

2.3 . Vuelva a conectar el conector de la batería y colóquelo de forma segura en el compartimento .

2.4 . Nunca olvide colocar la tapa de la batería cuando la utilice .

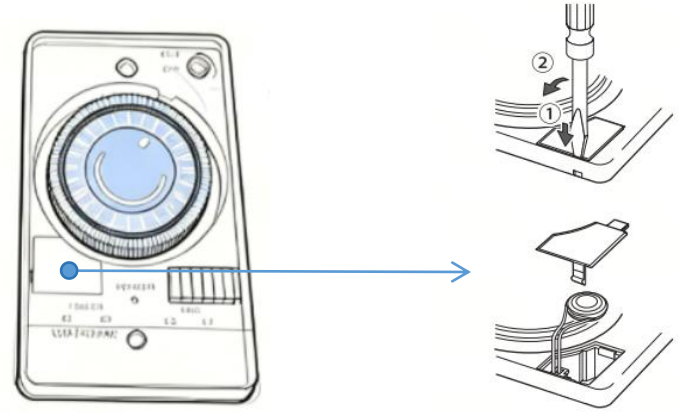

Uso del temporizador:

Para obtener información completa , consulte el manual de instrucciones del temporizador .





VEVOR

Upgrade · The Home Creator Way

Skrzynka wlotowa zasilania

Model:YD-2/1-30-1 . 5

VEVOR | Upgrade
The Home Creator Way

Model:YD-2/1-30-1 . 5

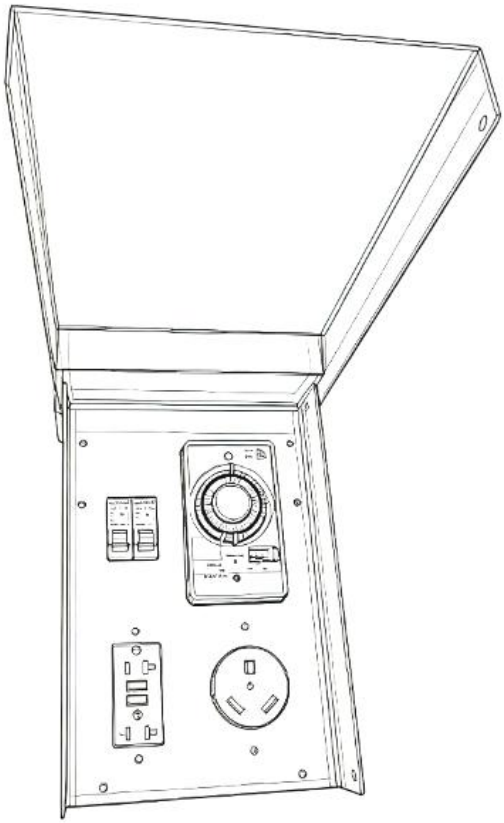

To jest oryginalna instrukcja obsługi . Przed użyciem prosimy o dokładne zapoznanie się z treścią instrukcji . Firma VEVOR zastrzega sobie prawo do jednoznacznej interpretacji niniejszej instrukcji obsługi . Wygląd produktu zależy od stanu, w jakim go otrzymałeś . Prosimy o wybaczenie, że nie będziemy Państwa ponownie informować o aktualizacjach technologicznych lub oprogramowania naszego produktu .

	Ostrzeżenie: Aby zmniejszyć ryzyko obrażeń , użytkownik powinien uważnie przeczytać instrukcję obsługi .

INSTRUKCJE

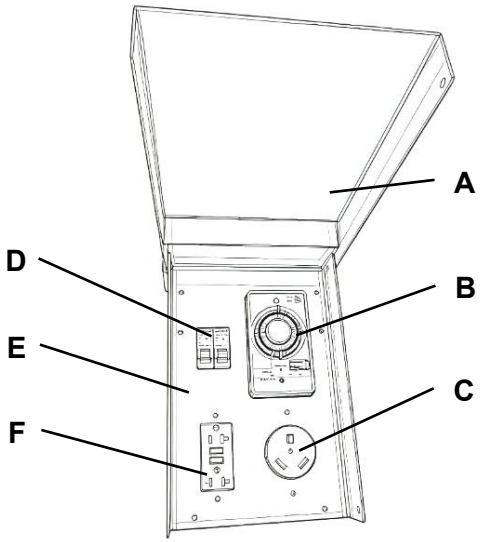

C ponad	Timer B
Gniazdo NEMA C 30A	Wyłącznik automatyczny D 32A+20A
E Metalowa obudowa	Gniazdo GFCI F 20A

OSTRZEŻENIE: NIEBEZPIECZEŃSTWO PORAŻENIA PRĄDEM ELEKTRYCZNYM I POŻARU!

Gniazdka nie należy podłączać do zasilania przed instalacją .

Nieprzestrzeganie tej instrukcji może spowodować awarię elektryczną , pożar lub porażenie prądem .

1. Ostrzeżenie - Aby zmniejszyć ryzyko obrażeń , użytkownik powinien uważnie przeczytać instrukcję obsługi .

2. Produkt jest zgodny z odpowiednimi normami i przepisami . Instalacja tego urządzenia musi być zgodna ze wszystkimi obowiązującymi

przepisami i powinno być ono użytkowane wyłącznie w dobrze wentylowanych pomieszczeniach . Przed instalacją i użytkowaniem urządzenia należy zapoznać się z instrukcją obsługi .

WAŻNE: Montaż tego gniazda elektrycznego i związanego z nim okablowania musi zostać wykonany przez wykwalifikowanego elektryka, zgodnie ze wszystkimi obowiązującymi przepisami elektrycznymi . W przypadku zasilania budynku , gniazdo musi być używane w połączeniu z przełącznikiem transferowym . Nie nadaje się do użytku wewnątrz pomieszczeń . W przypadku korzystania z generatora napędzanego silnikiem , należy je umieścić z dala od drzwi i okien, aby uniknąć gromadzenia się tlenku węgla z wydechu silnika w pomieszczeniach zamkniętych .

Montaż skrzynki zasilającej:

Zamontuj skrzynkę zasilającą na zewnątrz budynku w dogodnym miejscu , wykorzystując trzy otwory z tyłu szafki . Używając wyłącznie przewodów miedzianych i zatwierdzonych metod okablowania , poprowadź przewody przez jeden z otworów w szafce do puszki przyłączeniowej znajdującej się w pobliżu przełącznika . W przypadku stosowania rur osłonowych , przeciągnij przewody w co najmniej trzech kolorach .

DANE TECHNICZNE

Model	YD-2/1-30-1 . 5
Napięcie wejściowe	AC125V 60Hz z
Prąd gniazda NEMA	30A
Prąd gniazda GFCI	2 0A
Poziom ochrony	NEMA-3R
Specyfikacje wyłączników automatycznych	32A+20A

Specyfikacja timera	30A
Materiał obudowy	Blacha walcowana na zimno
Temperatura pracy	0 ℃ do 40 ℃ (32 ℉ do 104 ℉)
Temperatura przechowywania	-20℃ do 7 0℃ (-4℉ do 158℉)

INSTRUKCJE OKABLOWANIA

Średnica przewodu: 5 ~ 6 AWG . Zdjąć izolację przewodu na długości 3/5" (15 mm , FIG1) (nie cynować przewodów) i podłączyć przewody do puszki zasilającej w następujący sposób . Upewniając się, że
W żadnym z zacisków nie należy umieszczać izolacji przewodów, a śruby zacisków wyjściowych należy dokręcić z momentem obrotowym 3,5 cala-funtów przy użyciu płaskiej śrubokręta elektrycznego .

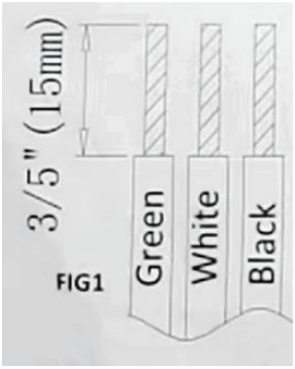

FIG1

Schemat kolorów kabli:
Czarny/Biały = Obciążenie (125 V) , zaciski oznaczone jako „Czarny” (LINIA) .
Biały = W – przewód neutralny podłączony do zacisku oznaczonego „biały” . (Szyna neutralna)
Zielony = Zielony przewód zasilający podłączony do zielonego zacisku uziemiającego wewnątrz obudowy . W razie potrzeby zielony przewód należy podłączyć do zielonego zacisku uziemiającego wewnątrz obudowy. szafka . (Listwa uziemiająca)

UWAGA: Aby ładować pojazd elektryczny , należy posiadać przewód uziemiający .

SCHEMAT OKABLOWANIA

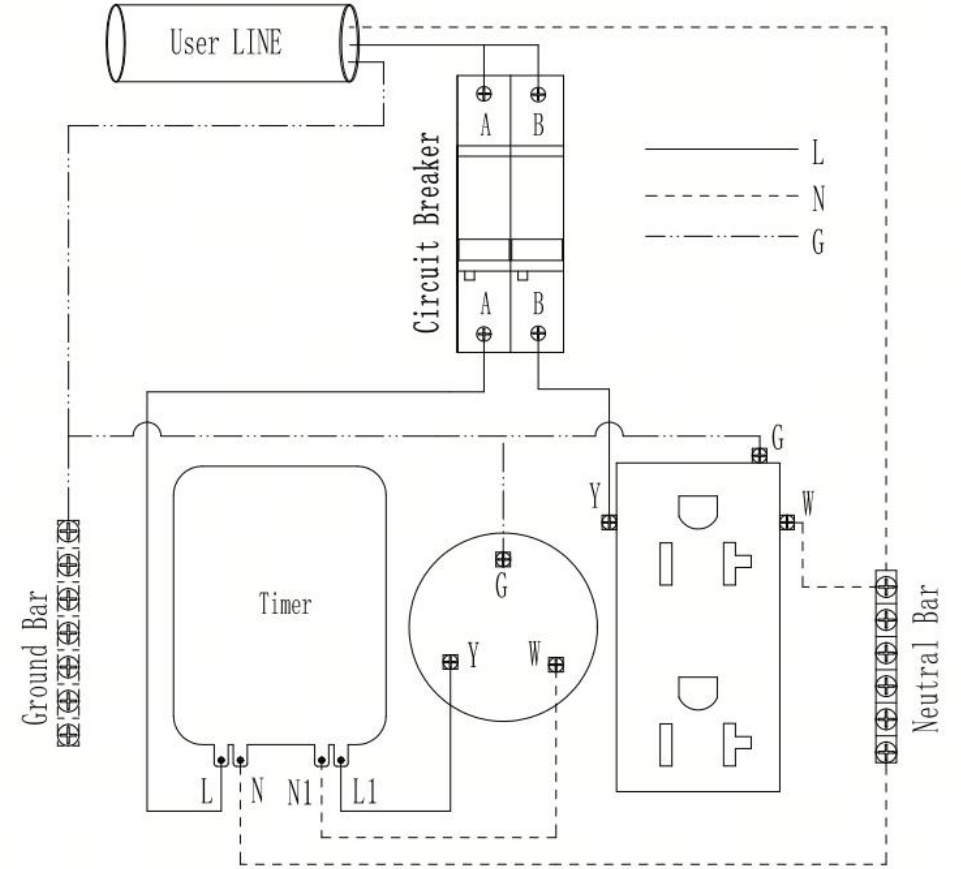

INSTRUKCJE DOTYCZĄCE TIMERA

⚠ OSTRZEŻENIA :

1. Nigdy nie zapomnij wyłączyć zasilania podczas wymiany ogniwa . Istnieje ryzyko porażenia prądem .
2. Aby zachować ładunek akumulatora , połączenia akumulatora są odłączone podczas transportu . Po otrzymaniu przesyłki należy ponownie podłączyć kable akumulatora .

2. 1. Zdejmij pokrywę baterii .
2. 2. Wyjmij baterię z obudowy .
2. 3. Podłącz ponownie złącze akumulatora i umieść je bezpiecznie w komorze .
2. 4. Zawsze zakładaj pokrywę na baterię podczas jej używania .

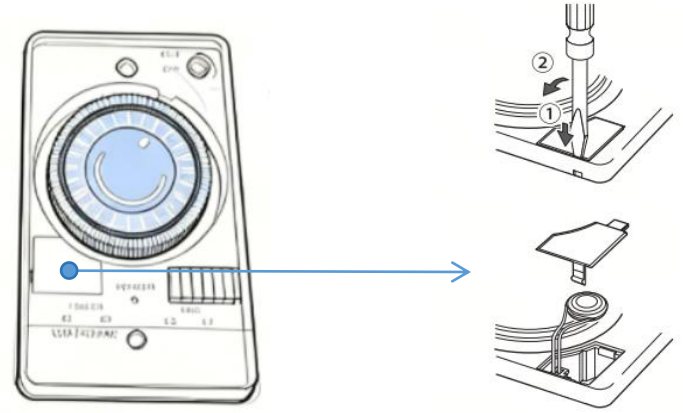

Zastosowanie timera:

Więcej szczegółów znajdziesz w instrukcji obsługi timera .





VEVOR

Upgrade · The Home Creator Way

Stroominlaatkast

Model: YD-2/1-30-1 . 5

VEVOR | Upgrade
The Home Creator Way

Model: YD-2/1-30-1 . 5

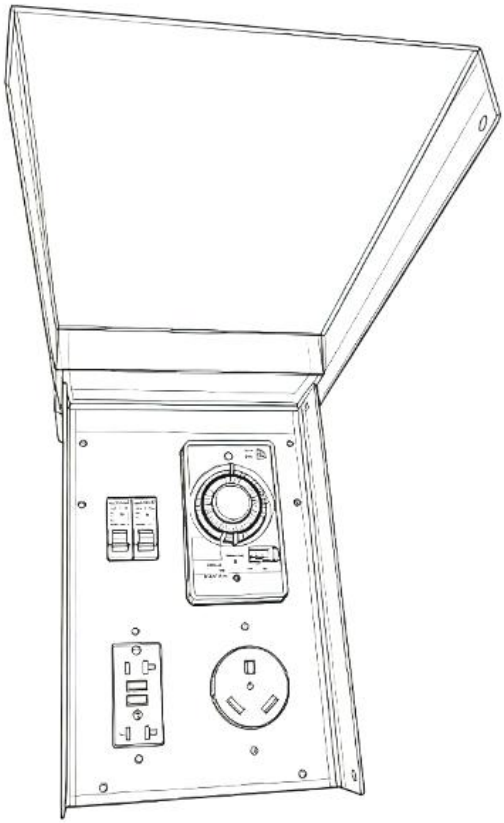

Dit is de originele handleiding . Lees alle instructies in de handleiding zorgvuldig door voordat u het apparaat in gebruik neemt . VEVOR behoudt zich het recht voor om de gebruikershandleiding anders te interpreteren . Het uiterlijk van het product kan afwijken van het product dat u ontvangt . Wij zullen u niet opnieuw informeren over eventuele technologische of software-updates voor ons product .

	Waarschuwing: Om het risico op letsel te verminderen , dient de gebruiker de gebruiksaanwijzing zorgvuldig te lezen .

INSTRUCTIES

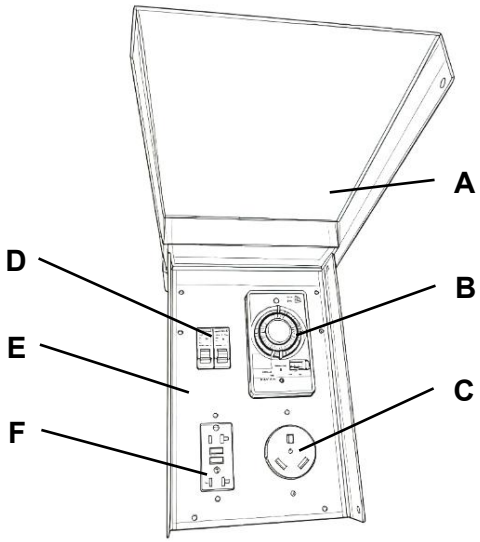

Een C over	B-timer
C 30A NEMA-aansluiting	D 32A+20A stroomonderbreker
E Metalen behuizing	F 20A GFCI-stopcontact

WAARSCHUWING: GEVAAR VOOR ELEKTRISCHE SCHOK EN BRAND!

Het stopcontact mag niet op het stroomnet worden aangesloten vóór de installatie . Het niet naleven van deze instructie kan leiden tot een elektrische storing , brand en elektrocutie .

1. Waarschuwing - Om het risico op letsel te verminderen , dient de gebruiker de gebruiksaanwijzing zorgvuldig te lezen .

2. Het product voldoet aan de relevante normen en voorschriften . De installatie van dit apparaat moet voldoen aan alle geldende voorschriften en het mag alleen worden gebruikt in goed geventileerde ruimtes . Lees de

gebruikershandleiding voordat u dit apparaat installeert en gebruikt .
BELANGRIJK: De installatie van deze stroomverdeeldoos en de bijbehorende bedrading moet worden uitgevoerd door een gekwalificeerde elektricien in overeenstemming met alle geldende elektrische voorschriften . Bij gebruik voor de stroomvoorziening van een gebouw moet deze verdeeldoos worden gebruikt in combinatie met een omschakelaar . Niet geschikt voor gebruik binnenshuis . Bij gebruik van een motorgenerator dient u deze uit de buurt van deuren en ramen te plaatsen om de ophoping van koolmonoxide uit de uitlaatgassen in afgesloten ruimtes te voorkomen .

De stekkerdoos installeren:
Monteer de stroomaansluitdoos aan de buitenkant van het gebouw op een geschikte plek , gebruikmakend van de drie gaten aan de achterkant van de kast . Gebruik uitsluitend koperdraad en goedgekeurde bedradingsmethoden en leid de bedrading door een van de uitsparingen in de kast naar een aansluitdoos in de buurt van de omschakelaar . Als u buis gebruikt , trek dan minimaal drie verschillende kleuren .

TECHNISCHE GEGEVENS

Model	YD-2/1-30-1 . 5
Ingangsspanning	AC125V 60Hz
NEMA-stopcontact stroom	30A
GFCI-stopcontact stroom	2 0A
Beschermingsniveau	NEMA-3R
Specificaties van de stroomonderbreker	32A+20A
Timerspecificaties	30A
Behuizingsmateriaal	Koudgewalste plaat

Bedrijfstemperatuur	0 ℃ tot 40 ℃ (32 ℉ tot 104 ℉)
Bewaartemperatuur	-20℃ tot 7 0℃ (-4℉ tot 158℉)

BEDRADINGSINSTRUCTIES

Draaddikte: 5 ~ 6 AWG . Strip de draadisolatie over 3/5" (15 mm , FIG1) (niet vertinnen) en sluit de draden als volgt aan in de stopcontactdoos . Zorg ervoor dat er

Er is geen draadisolatie in de aansluitingen en de schroeven van de stopcontactaansluitingen zijn vastgedraaid met een koppel van 3,5 inch-pond met behulp van een elektrische platte schroevendraaier .

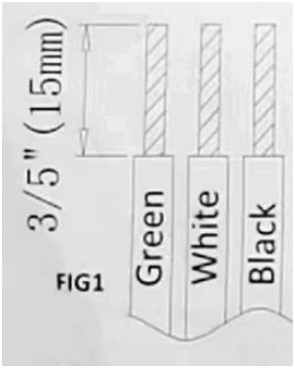

Kleurenschema voor kabels:

Zwart/Wit = Belasting (125Vlot) , de aansluitingen gemarkeerd met "Zwart" (LIJN) .

Wit = W - Neutrale geleider aangesloten op de "Witte" markeringsklem . (Neutrale rail)

Groen = Groene voedingsdraad aansluiten op de groene aardingsschroefklem aan de binnenkant van de kast . Indien nodig , groene draad aansluiten op de groene aardingsschroefklem aan de binnenkant.

kast . (Grondstang)

LET OP: Als u een elektrisch voertuig wilt opladen , moet u een aardingskabel hebben .

BEDRADINGSSCHEMA

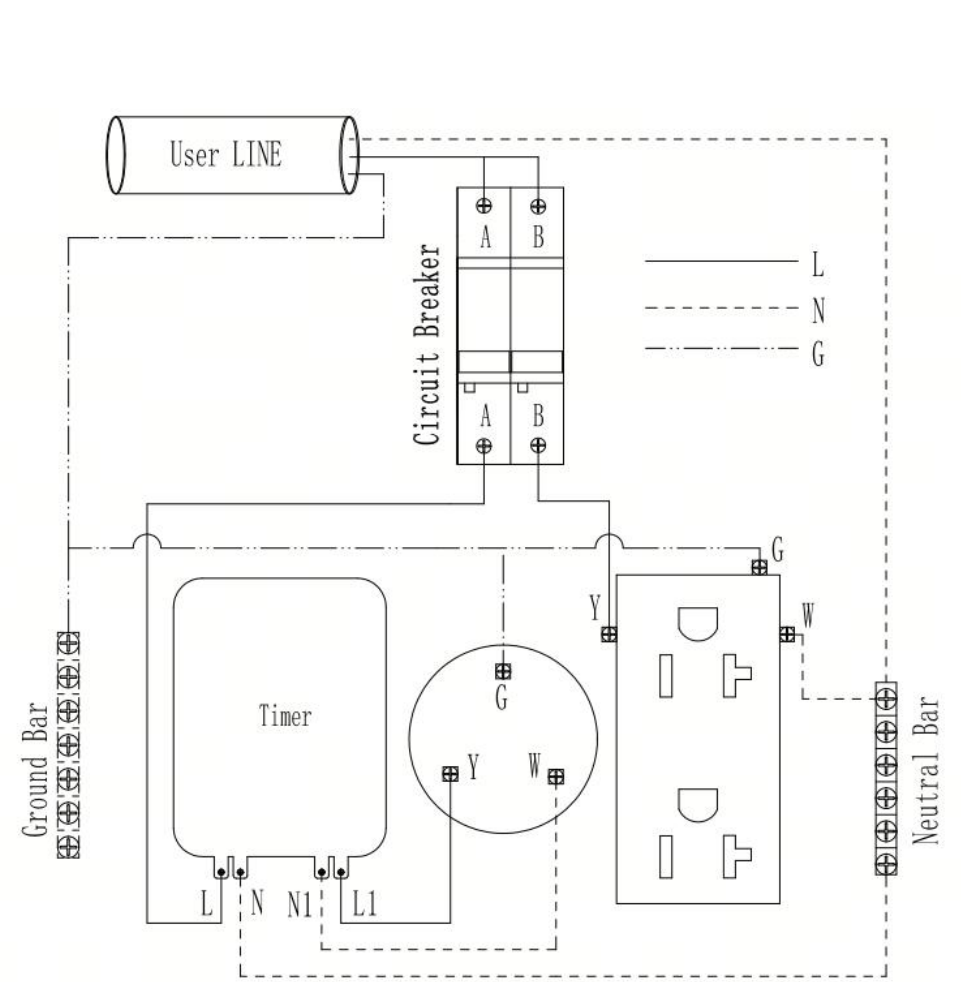

TIMERINSTRUCTIES

⚠ WAARSCHUWINGEN :

1. Vergeet nooit de stroom uit te schakelen bij het vervangen van de batterij . U kunt een elektrische schok krijgen .
2. Om de lading van de batterij te behouden , worden de batterijaansluitingen tijdens de verzending losgekoppeld . Zodra u het pakket ontvangt , moet u de batterijkabels weer aansluiten .

2.1 . Verwijder het batterijklepje .

2.2 . Verwijder de batterij uit de behuizing .

2. 3. Sluit de batterijconnector weer aan en plaats deze stevig terug in het compartiment .

2.4 . Vergeet nooit het batterijklepje terug te plaatsen wanneer u het apparaat gebruikt .

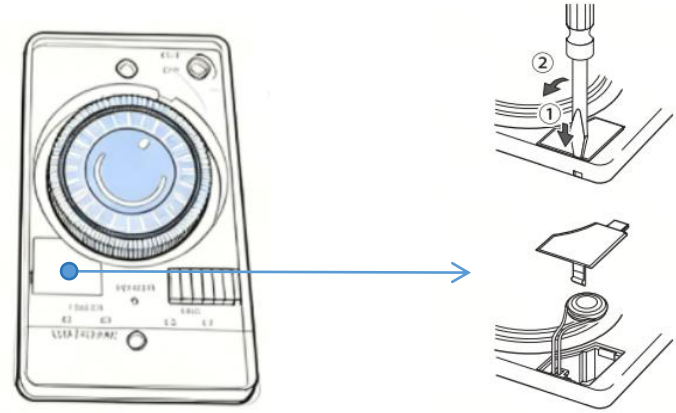

Gebruik van de timer:

Raadpleeg de gebruiksaanwijzing van de timer voor alle details .





VEVOR

Upgrade · The Home Creator Way

Strömintagsbox

Modell: YD-2 / 1-30-1.5

VEVOR | Upgrade
The Home Creator Way

Modell: YD-2 / 1-30-1.5

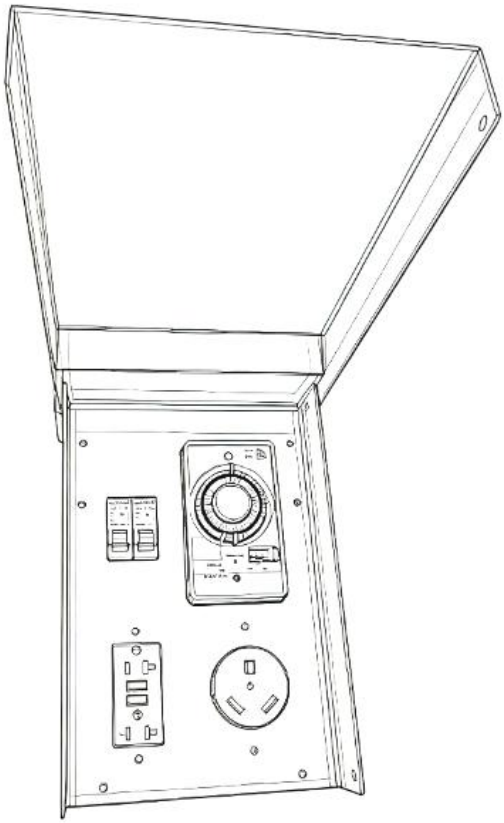

Detta är originalinstruktionerna , vänligen läs alla instruktioner noggrant innan du använder produkten . VEVOR förbehåller sig en tydlig tolkning av vår användarmanual . Produktens utseende ska vara beroende av den produkt du mottagit . Vi ber om ursäkt för att vi inte kommer att informera dig igen om det finns några teknik- eller programuppdateringar för vår produkt .

	Varning - För att minska risken för skador måste användaren läsa instruktionsmanualen noggrant .

INSTRUKTIONER

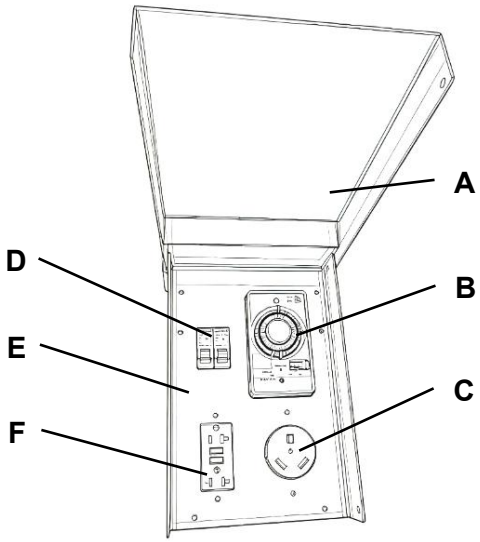

Ett C över	B-timer
C 30A NEMA-uttag	D 32A+20A kretsbrytare
E-metallhölje	F 20A jordfelsbrytare

VARNING: ELEKTRISK STÖT OCH BRANDRISK!

Uttaget får inte anslutas till ström före installationen . Underlåtenhet att följa dessa instruktioner kan leda till elfel , brand och elektriska stötar .

1. Varning - För att minska risken för skador måste användaren läsa instruktionsmanualen noggrant .

2. Produkten uppfyller relevanta standarder och föreskrifter . Installationen av denna enhet måste uppfylla alla tillämpliga föreskrifter och den bör endast användas i välventilerade utrymmen . Läs användarmanualen innan du installerar och använder denna utrustning .

VIKTIGT: Installation av denna eluttagsdosa och tillhörande kablage måste

utföras av en kvalificerad elektriker i enlighet med alla tillämpliga elföreskrifter . När uttaget används för att strömförsörja en byggnad måste det användas tillsammans med en omkopplare . Ej för inomhusbruk . Vid användning av en motordriven generator , placera den borta från dörrar och fönster för att undvika ansamling av kolmonoxid från motorns avgaser i slutna utrymmen .

Installera eluttagsdosan:

Montera eluttagsdosan på utsidan av byggnaden på en bekväm plats med hjälp av de tre hålen som finns på baksidan av skåpet . Använd endast koppartråd och godkända kopplingsmetoder och dra ledningarna genom en av knockouts i skåpet till en kopplingsdosa som sitter nära omkopplaren . Om du använder rör , dra minst tre färger .

TEKNISKA DATA

Modell	YD-2/1-30-1 . 5
Ingångsspänning	AC125V 60Hz
NEMA-sockelström	30A
GFCI-uttagsström	2 0A
Skyddsnivå	NEMA-3R
Specifikationer för kretsbrytare	32A+20A
Timerspecifikationer	30A
Höljets material	Kallvalsad plåt
Driftstemperatur	0 ℃ till 40 ℃ (32 ℉ till 104 ℉)
Förvaringstemperatur	-20℃ till 7 0℃ (-4℉ till 158℉)

KOPPLINGSANVISNINGAR

Trådtjocklek: 5 ~ 6 AWG . Avisolera kabelisoleringen 3/5" (15 mm , FIG1) (förtenna inte ledarna) och anslut kablarna i eluttagsdosan enligt följande . Se till att det finns

Det finns ingen trådisolering i någon terminal och uttagsterminalens skruvar är åtdragna till ett vridmoment på 3,5 tum-pund med en elektrisk platt skruvmejsel .

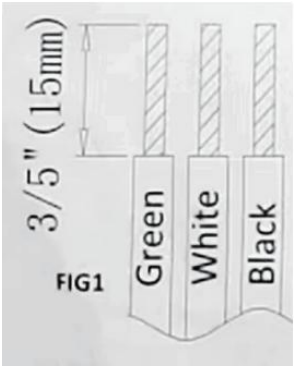

FIG1

Kabelfärgschema:

Svart/Vit=Load(125Vlot) , terminalerna markerade "Svart"(LINE) .

Vit=W-Nulledare ansluten till "Vit"-markeringsterminal . (Nulledare)

Grön=Grön strömkabel till grön jordskruvplint på insidan av skåpet . Om det behövs , grön kabel till grön jordskruvplint på insidan av skåp . (Marklist)

OBS: Om du vill ladda ett elfordon måste du ha en jordkabel .

KOPPLINGSSCHEMA

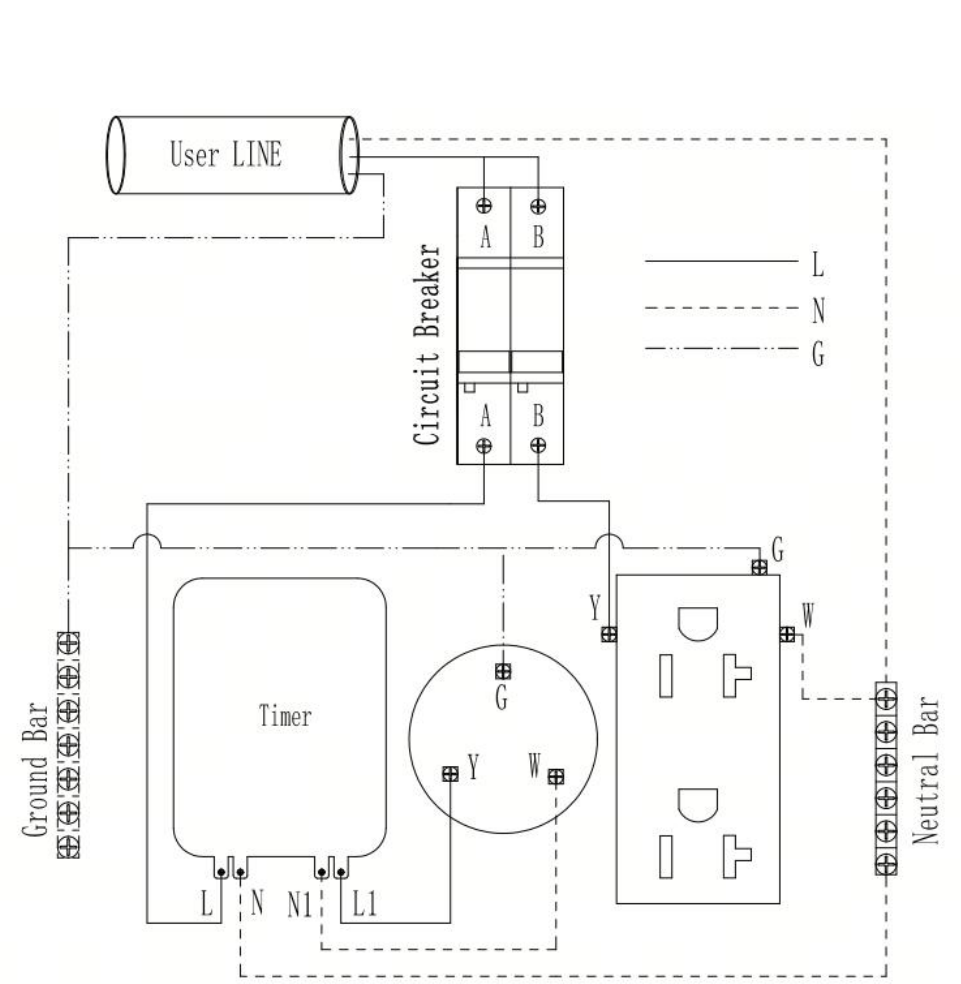

TIMERINSTRUKTIONER

⚠ VARNINGAR :

1. Stäng aldrig av strömmen när du byter batteri . Du kan bli träffad av elektricitet .
2. För att bevara batteriets laddning är batterianslutningarna bortkopplade under transporten . När du har mottagit paketet måste du ansluta batterikablarna igen .

2. 1. Ta bort batteriluckan .
2. 2. Ta ut batteriet ur höljet .
2. 3. Anslut batterikontakten igen och placera den ordentligt i facket .
2. 4. Se till att sätta tillbaka batteriluckan när den används .

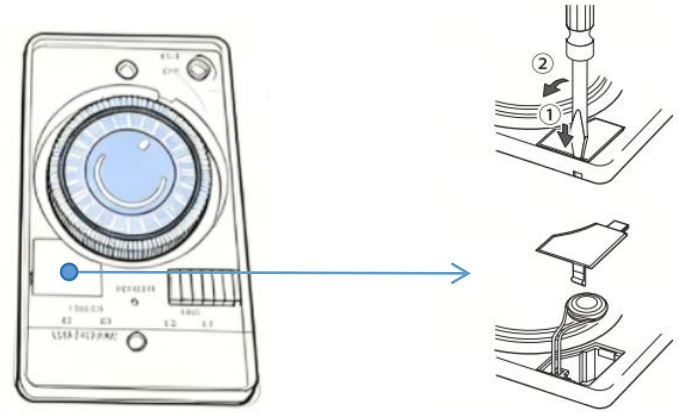

Användning av timern:

För fullständig information , se timerns bruksanvisning .



