VEVOR

Upgrade · The Home Creator Way

WOODEN INDOOR PLAYGROUND

MODEL:SX20211006L/SX20211006M/SX20211007

VEVOR | Upgrade
The Home Creator Way

MODEL:SX20211006L/SX20211006M/SX20211007

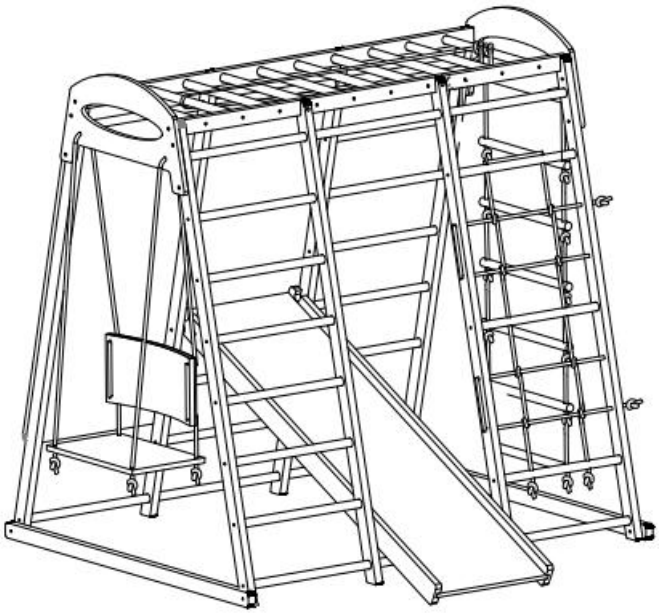

NOTE: Real objects and pictures may be slightly different, please refer to your purchase!

This is the original instruction, please read all manual instructions carefully before operating. VEVOR reserves a clear interpretation of our user manual. The appearance of the product shall be subject to the product you received. Please forgive us that we won't inform you again if there are any technology or software updates on our product.

I. Safety Warnings

1. This product must be assembled by adults. Children must not enter the assembly area or touch small parts and fasteners.
2. Children must be supervised by an adult at all times during play to guard against falls, jamming, entanglement and other accidents.
3. For indoor domestic use only. Commercial use and outdoor open-air use are prohibited.
4. Do not overload. Maximum weight capacity by model: 300 lbs (136 kg) for SX20211006L / SX20211006M; 250 lbs (113 kg) for SX20211007 / SX20211009; 220 lbs (100 kg) for SX20211008 / SX20211008W. Adult climbing or standing on the structure is prohibited.
5. Do not place directly on hard surfaces such as concrete or tile. Ensure sufficient cushioning space underneath.
6. Remove helmets, scarves and clothing with drawstrings from children before play to eliminate strangulation hazards.

II. Safety Precautions

(I) Assembly Notes

1. Assembly by two adults is recommended. Wear gloves during operation to avoid cuts from wood splinters and sharp edges.
2. Inventory all parts against the parts list before assembly and confirm no cracking, deformation or missing parts.
3. Do not tighten bolts at the initial assembly stage. Tighten them gradually in a diagonal sequence only after the overall frame is aligned and modules are positioned.
4. Keep children away during the entire assembly process. Do not allow use until assembly is fully completed and inspected for stability and no exposed sharp edges.
5. Unauthorized modification of the structure or installation of non-original accessories is prohibited, as this may cause structural instability.

(II) Environmental Requirements

1. Place on a flat and dry indoor surface. Maintain a minimum clearance of 2 m from walls, furniture, wires, hanging objects and other obstacles.
2. Avoid direct sunlight and humid environments to prevent wood cracking, deformation and mildew.

3. Do not use when the wood is damp or the ground is wet to prevent slips and falls.
4. Keep away from open flames and high-temperature heat sources to avoid deformation and cracking of wooden components.

(III) Warranty Period & Maintenance Schedule

1. Warranty Period: 1-year warranty for the main wooden frame structure; 3-month warranty for consumable accessories including ropes, netting and plastic climbing holds (excluding normal wear and tear).
2. Maintenance Schedule:
   - Before each use: Check bolt tightness and inspect wooden parts for splinters or cracks; confirm secure connections of ropes and swings.
   - Monthly: Fully tighten all connections, sand down minor splinters, and check rope wear condition.
   - Before long-term storage: Clean and dry all components, apply rust prevention treatment to metal parts, and store in a cool and dry place.

(IV) Correct Key Operations

1. The number of simultaneous players and total weight must not exceed the limit of the corresponding model. Concentrated weight on one side is prohibited.
2. Children shall play in order. Pushing, shoving, hanging upside down, jumping off the structure and violent shaking are prohibited.
3. Use slides, swings, monkey bars and other modules only as intended. Abnormal play postures are prohibited.
4. Use only original factory accessories. Do not attach jump ropes, cords, pet leashes or other non-specified items to the structure.

(V) Inherent Risk Prevention Measures

1. Fall risk: Adult supervision is required at all times. Dangerous high-difficulty movements are prohibited. Maintain sufficient cushioning space underneath.
2. Strangulation risk: Remove helmets, scarves and drawstring clothing before play. Do not hang additional ropes or cords on the structure.
3. Pinching risk: Keep fingers away from joint gaps during structure adjustment and disassembly. Children must not touch adjustment parts.
4. Tipping risk: Install on level ground, fully tighten all bolts, and avoid

one-sided concentrated load and violent shaking.
5. Scratch risk: Inspect wooden surfaces regularly. Sand down splinters promptly. Do not use cracked or deformed components.

III. Product Overview

(I) Intended Use

This is a multifunctional indoor wooden playground integrating multiple play modules such as climbing, slide, swing, monkey bars, rock climbing and rope ladder. It allows children to exercise indoors, improve body control, coordination and balance, and foster exploration ability, suitable for indoor recreational play at home.

Model	SX20211006L	SX20211006M	SX20211007
Age of application	3-12 age		
Max. bearing capacity	300lbs(136kg)		250lbs(113kg)
Frame size(mm)	1470*1200*1420 mm	1200*1090*1210 mm	1470*1200*1410 mm
7 in 1	Climbing wall, Slide, Monkey bars, Rope ladder, Wood ladder, Net ladder and swing		
Material	Wood		
Color	Natural		Rainbow

(II) Applicable Environment & Users

- Target users: Children aged 3–12 years. Must be used under constant adult supervision.
- Applicable environment: Indoor home settings, parent-child activity rooms and other flat and dry scenarios. Commercial use and outdoor open-air use are prohibited.

(III) Storage Instructions

1. For long-term idle storage, clean and wipe dry all components, and perform basic maintenance on wooden parts.
2. Detachable components shall be disassembled and stored in a cool, dry

place, away from heavy extrusion, direct sunlight and humid environments.
3. Store ropes and netting separately to avoid long-term load stretching.
Store small accessories separately to prevent loss.

IV. Assembly Instructions

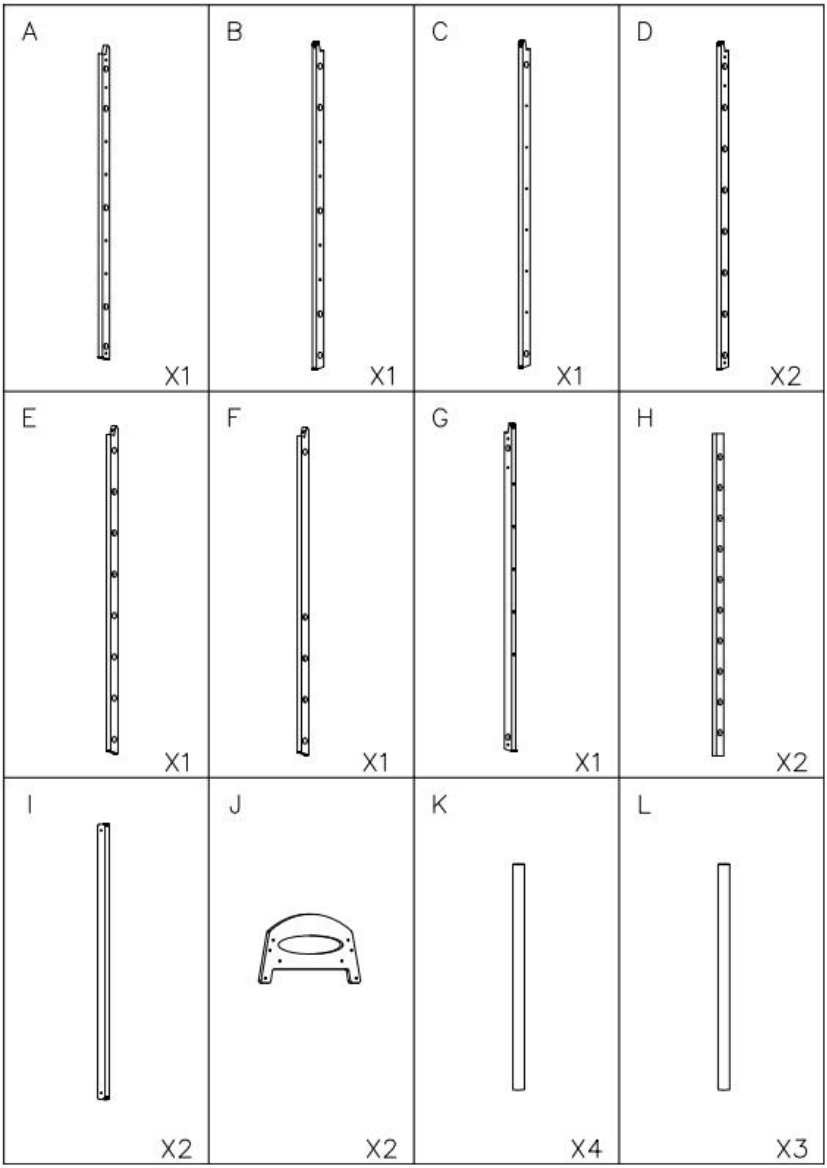

M  X9	N  X10	O  X3	P  X1
Q  X2	R 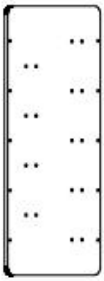 X1	S  X1	T  X1
U  X6	V  X7	W  X9	

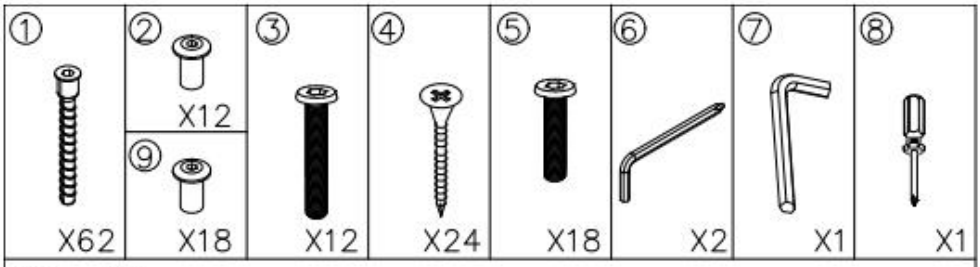

Step 01

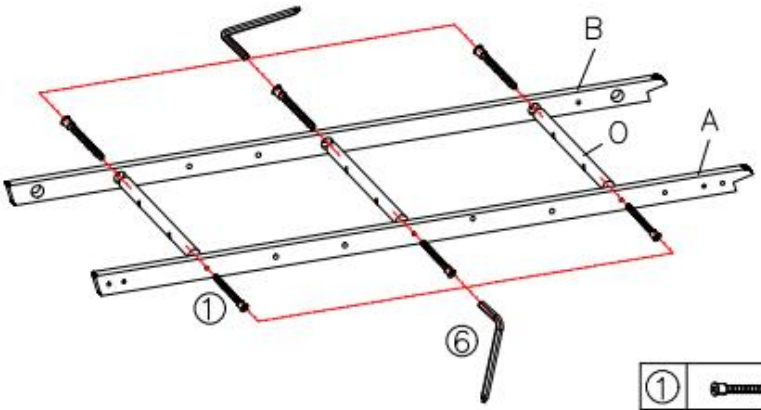

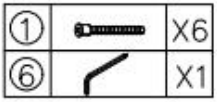

Step 02

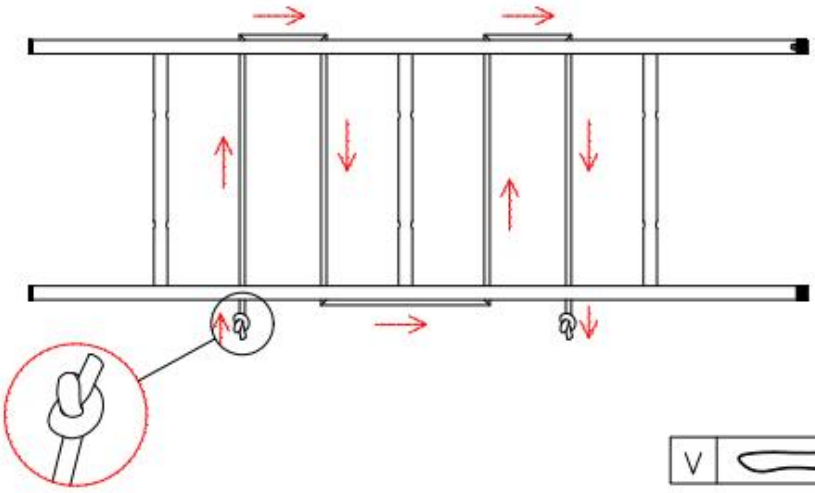

Step 03

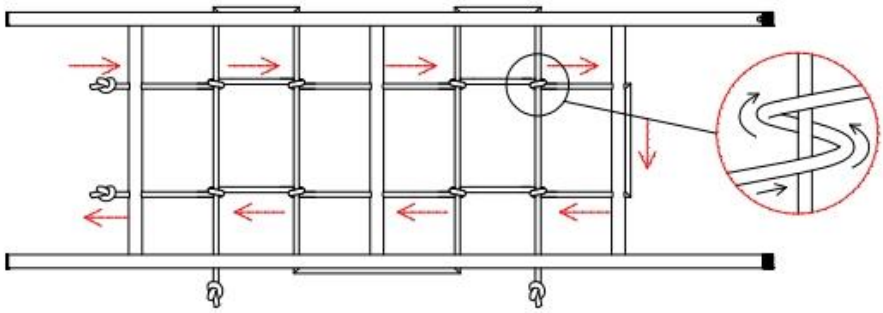

V		X1

Step 04

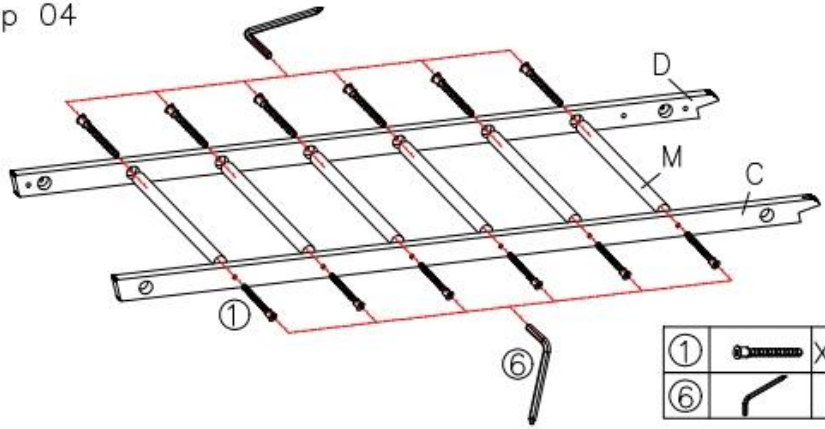

①		X12
⑥		X1

Step 05

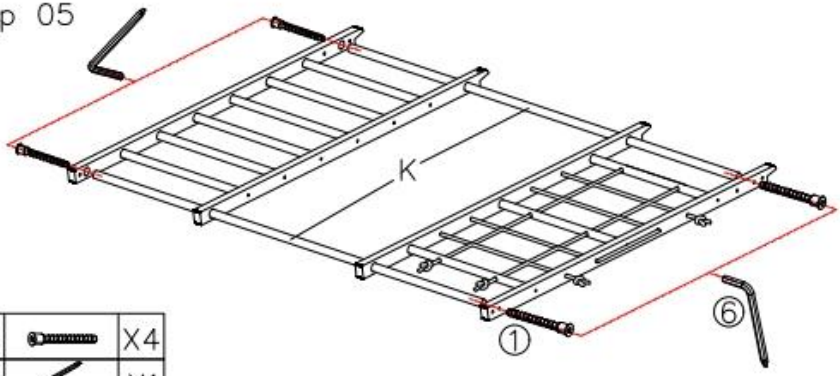

①		X4
⑥		X1

Step 06

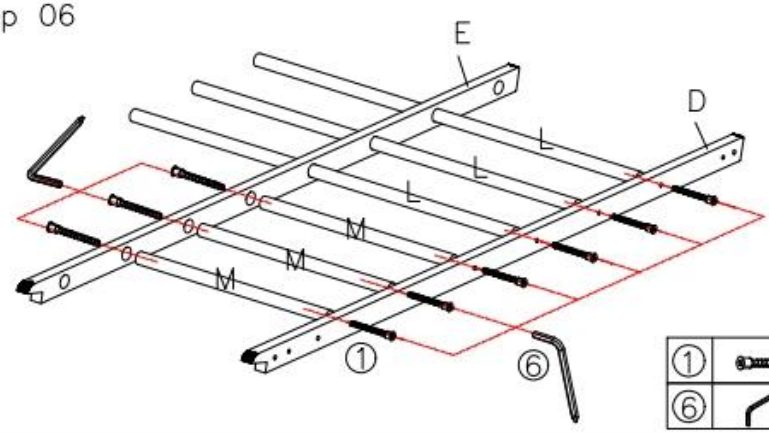

①		X9
⑥		X1

Step 07

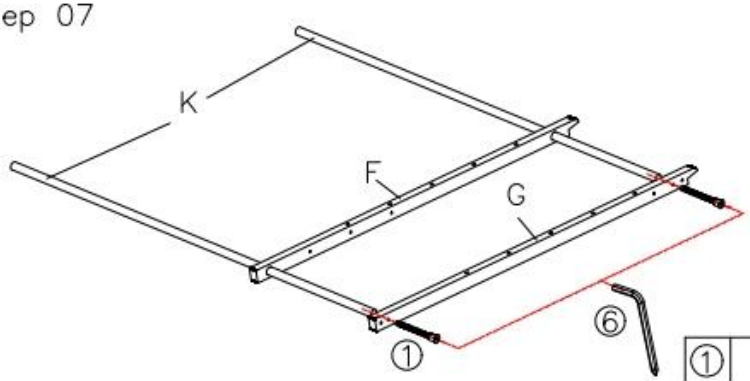

①		X2
⑥		X1

Step 08

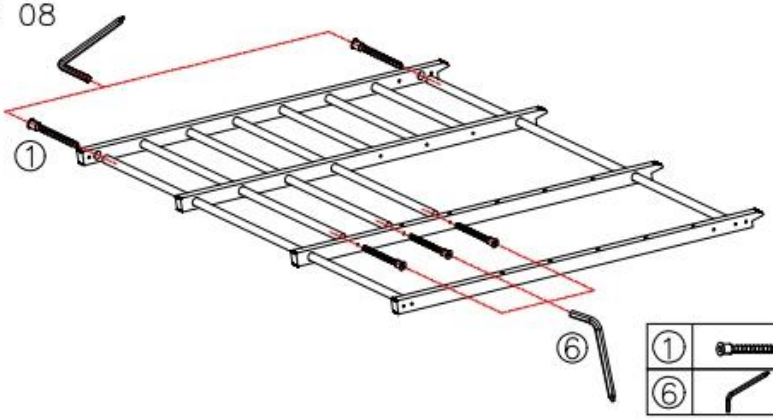

①		X5
⑥		X1

Step 09

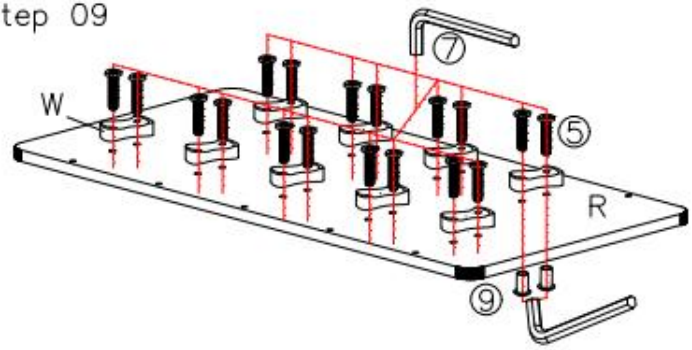

⑨		X18
⑤		X18
⑦		X1

Step 10

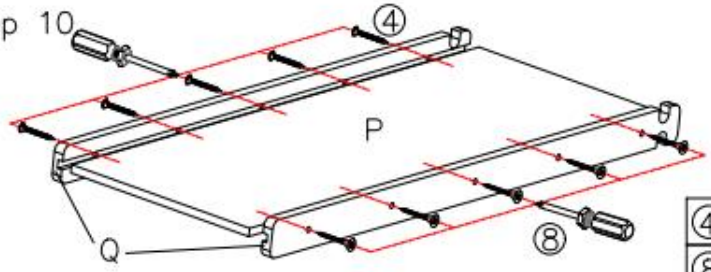

④		X10
⑧		X1

Step 11

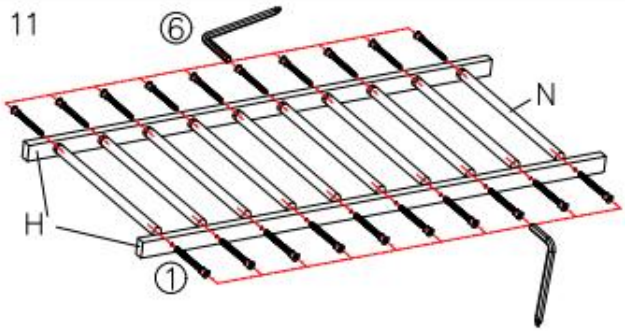

①		X20
⑥		X1

Step 12

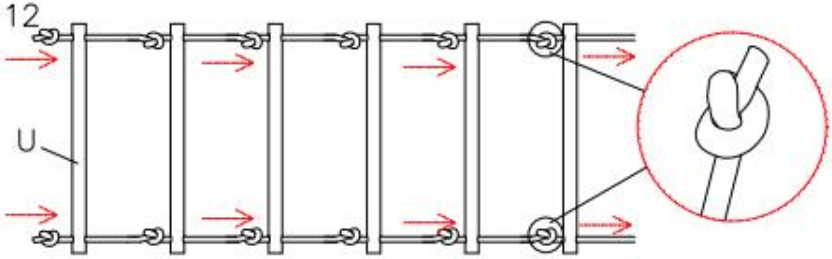

V		X2

Step 13

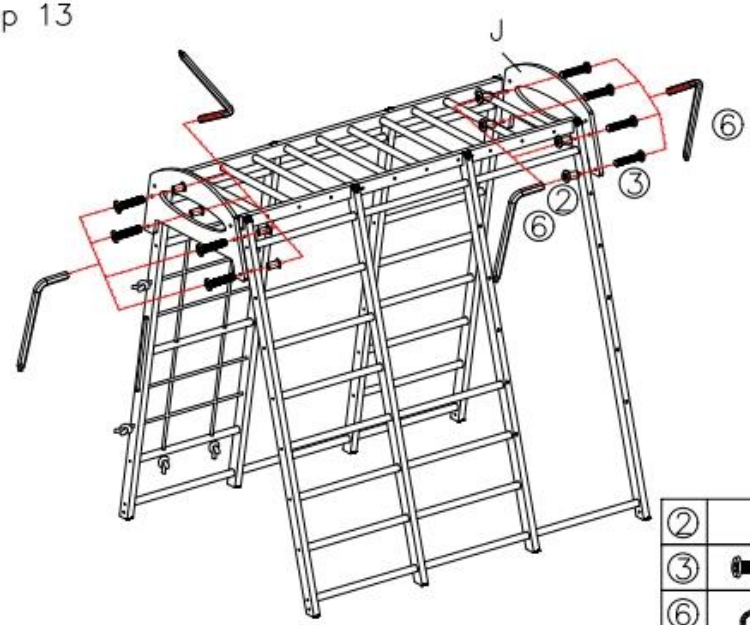

②		X8
③		X8
⑥		X2

Step 14

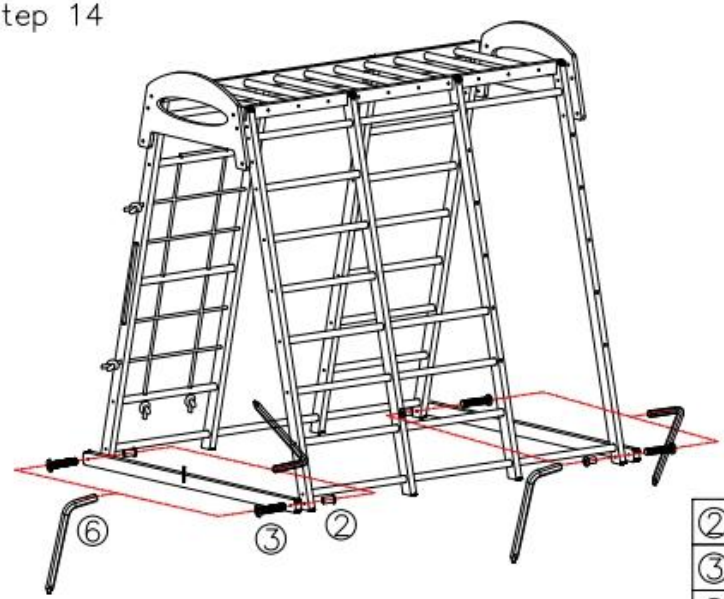

②		X4
③		X4
⑥		X2

Step 15

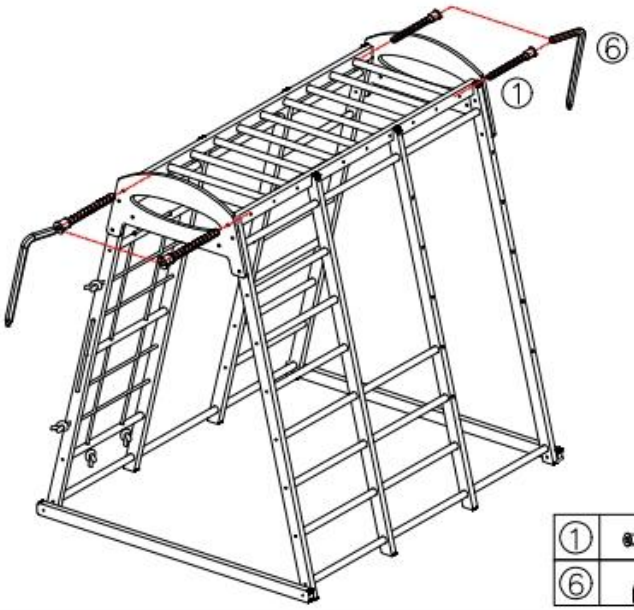

①		X4
⑥		X1

Step 16

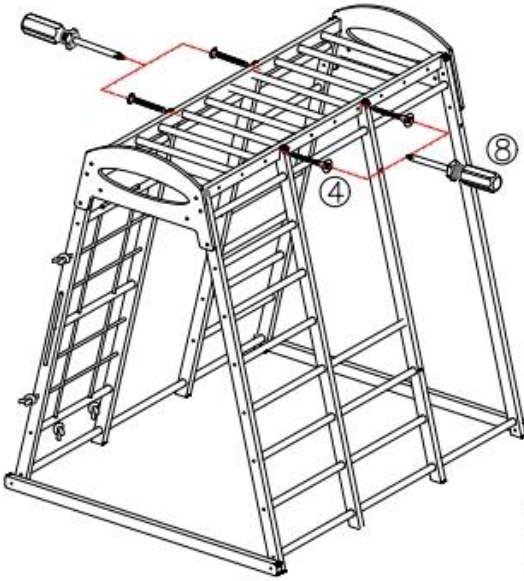

④		X4
⑧		X1

Step 17

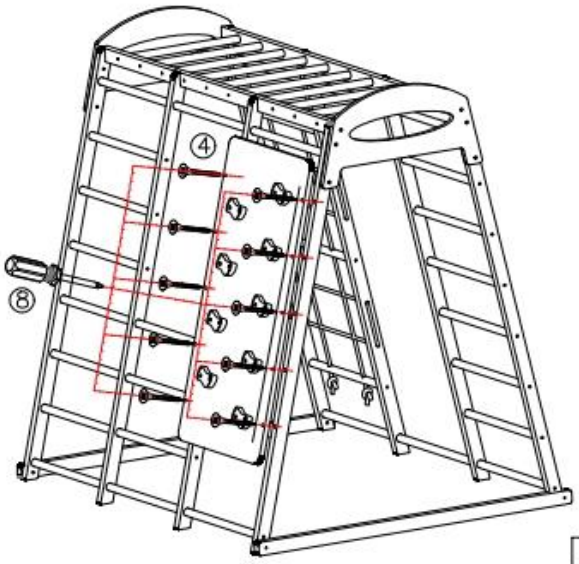

④		X10
⑧		X1

Step 18

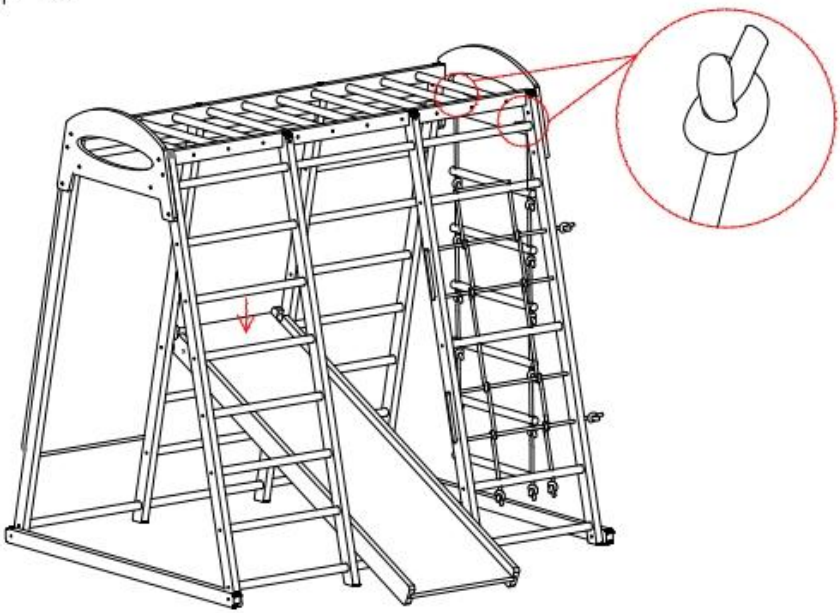

Step 19

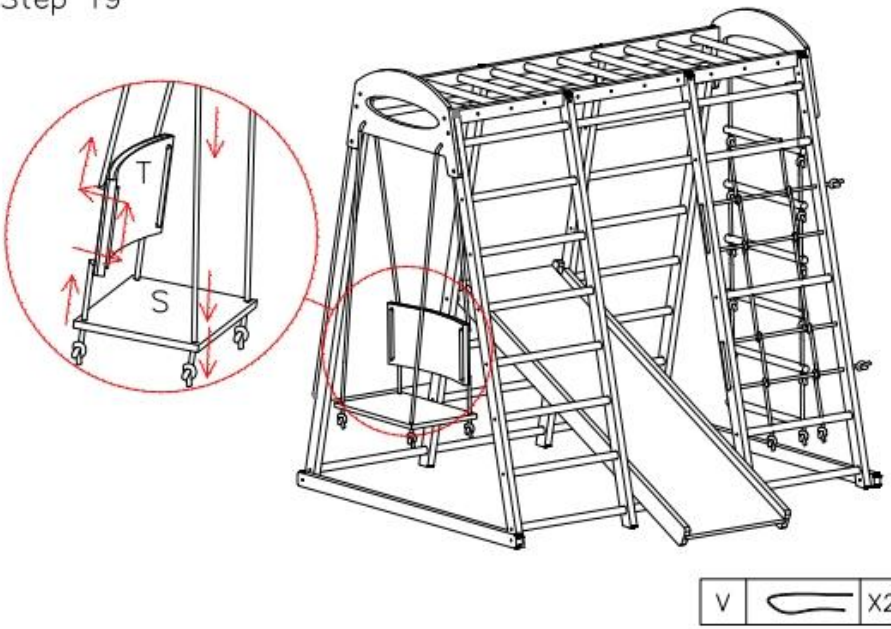

Step 20

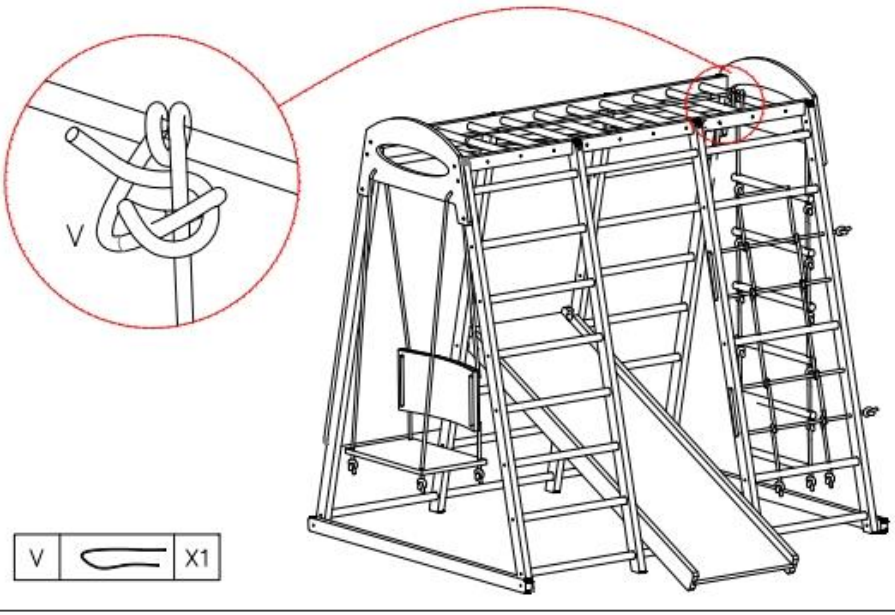

V. Operating Instructions

1. Before each use, adults shall inspect structural stability, ground flatness and surrounding obstacles, and confirm safety before allowing children to play.
2. Guide children to play in an orderly manner. Dangerous behaviors such as pushing, scrambling, standing on head and jumping from height are prohibited.
3. Use swings, slides, monkey bars and other modules in accordance with standard play methods. Children shall not disassemble or move components by themselves.
4. After play, clear debris around the structure and inspect the condition of components. Store in the designated place if not in use for a long time.

VI. Troubleshooting

Fault Phenomenon	Possible Causes	Solutions
Wobbly structure or loose joints	1. Bolts not tightened2. Uneven ground	1. Fully re-tighten all connecting bolts2. Move to level ground and make leveling adjustments
Splinters on wooden surfaces	1. Normal wear from use2. Minor cracking from dry wood	1. Sand smooth with fine-grit sandpaper2. Stop use and replace parts if cracking is severe
Loose swing / rope ladder ropes	1. Stretched after use2. Slipped knots	1. Readjust rope length and secure knots2. Replace with new ropes if wear is severe
Slide shifting or slipping	1. Misaligned placement2. Excessive one-sided load	1. Adjust the slide to its centered fixed position2. Do not stand on one side or shake violently
Loose or fallen climbing holds	1. Loose fixing screws2. Excessive force	1. Re-tighten the fixing screws2. Do not pull hard or step on climbing holds

VII. FAQ & Solutions

1. Question: Can it be used outdoors?
Solution: No. Direct sunlight will cause wood cracking and deformation, rain exposure will lead to mildew, and hard outdoor ground increases fall risk. This product is for indoor domestic use only.
2. Question: How many children can play at the same time?
Solution: Weight capacity and player capacity vary by model. Please refer to the parameters of the corresponding model. Adults shall supervise throughout and avoid concentrated one-sided load.
3. Question: Is it normal for new wooden parts to have a slight odor?
Solution: Yes. The product uses solid wood with eco-friendly coating. The odor will dissipate after 1–2 days of ventilation, and it complies with children's toy safety standards.
4. Question: Can it be used commercially or in training institutions?
Solution: No. This product is designed for home domestic use and does not meet commercial playground equipment standards. Commercial use and use in public venues are prohibited.
5. Question: Can damaged accessories be replaced separately?
Solution: Yes. Please contact brand after-sales service with the model number and damaged part information to purchase original compatible accessories. Non-original accessories are not recommended.

Manufacturer: Cao County Shengxiang Home Products Co.,Ltd.
Address: Cao County,Heze City,Shandong Province China



VEVOR

Upgrade · The Home Creator Way

AIRE DE JEUX INTÉRIEURE EN BOIS

MODÈLE : SX20211006L / SX20211006M / SX20211007

VEVOR | Upgrade
The Home Creator Way

MODÈLE : SX20211006L /SX20211006M/ SX20211007

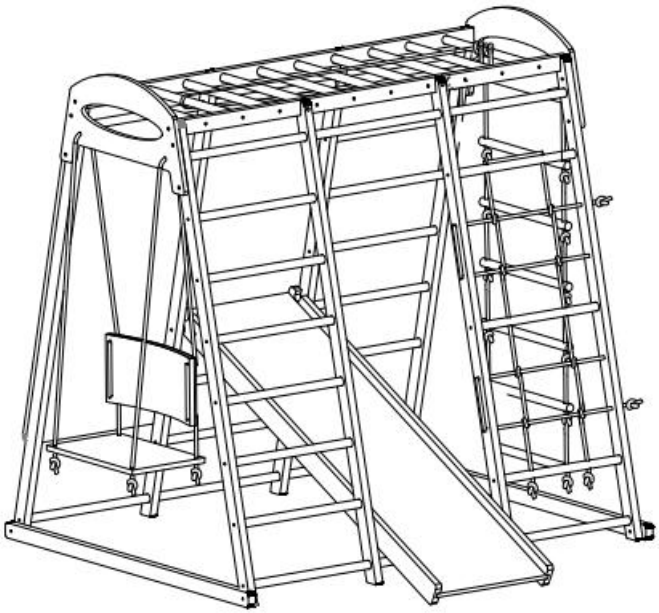

REMARQUE : Les objets réels et les images peuvent être légèrement différents, veuillez vous référer à votre achat !

Voici les instructions originales. Veuillez lire attentivement toutes les instructions du manuel avant utilisation. VEVOR se réserve le droit d'interpréter ce manuel à sa guise. L'apparence du produit que vous recevrez peut différer. Nous vous prions de nous excuser si nous vous informons des mises à jour techniques ou logicielles concernant notre produit.

I. Avertissements de sécurité

1. Ce produit doit être assemblé par des adultes. Les enfants ne doivent pas pénétrer dans la zone d'assemblage ni toucher les petites pièces et les fixations.
2. Les enfants doivent être surveillés en permanence par un adulte pendant le jeu afin de prévenir les chutes, les coincements, les enchevêtrements et autres accidents.
3. Réservé à un usage domestique intérieur. Toute utilisation commerciale et en extérieur est interdite.
4. Ne pas surcharger. Charge maximale admissible par modèle : 136 kg (300 lb) pour SX20211006L / SX20211006M ; 113 kg (250 lb) pour SX20211007 / SX20211009 ; 100 kg (220 lb) pour SX20211008 / SX20211008W. Il est interdit aux adultes de grimper ou de se tenir debout sur la structure.
5. Ne pas placer directement sur des surfaces dures comme le béton ou le carrelage. Prévoir un espace suffisant en dessous.
6. Retirez les casques, les écharpes et les vêtements à cordon des enfants avant de jouer afin d'éliminer les risques d'étranglement.

II. Précautions de sécurité

(I) Notes d'assemblage

1. L'assemblage par deux adultes est recommandé. Portez des gants pendant la manipulation pour éviter les coupures dues aux échardes de bois et aux bords tranchants.
2. Avant l'assemblage, vérifiez que toutes les pièces sont conformes à la liste des pièces et assurez-vous qu'il n'y a pas de fissures, de déformations ou de pièces manquantes.
3. Ne serrez pas les boulons lors de la phase d'assemblage initiale. Serrez-les progressivement en diagonale seulement une fois le cadre général aligné et les modules positionnés.
4. Tenez les enfants éloignés pendant toute la durée du montage. Ne pas utiliser avant que le montage ne soit entièrement terminé et que la stabilité et l'absence d'arêtes vives n'aient été vérifiées.
5. Toute modification non autorisée de la structure ou installation

d'accessoires non originaux est interdite, car cela peut entraîner une instabilité structurelle.

(II) Exigences environnementales

1. Placez-le sur une surface intérieure plane et sèche. Maintenez une distance minimale de 2 m entre l'appareil et les murs, les meubles, les câbles, les objets suspendus et tout autre obstacle.
2. Évitez l'exposition directe au soleil et aux environnements humides pour prévenir les fissures, les déformations et la moisissure du bois.
3. Ne pas utiliser lorsque le bois est humide ou que le sol est mouillé afin d'éviter les glissades et les chutes.
4. Tenir à l'écart des flammes nues et des sources de chaleur à haute température afin d'éviter la déformation et la fissuration des composants en bois.

(III) Période de garantie et programme d'entretien

1. Période de garantie : garantie d'un an pour la structure principale en bois ; garantie de 3 mois pour les accessoires consommables, y compris les cordes, les filets et les prises d'escalade en plastique (hors usure normale).
2. Programme d'entretien :
- Avant chaque utilisation : vérifiez le serrage des boulons et inspectez les pièces en bois pour détecter les échardes ou les fissures ; assurez-vous que les fixations des cordes et des balançoires sont bien fixées.
- Mensuellement : resserrer complètement toutes les connexions, poncer les petites échardes et vérifier l'état d'usure de la corde.
- Avant un stockage de longue durée : Nettoyer et sécher tous les composants, appliquer un traitement antirouille sur les pièces métalliques et stocker dans un endroit frais et sec.

(IV) Opérations clés correctes

1. Le nombre de joueurs simultanés et le poids total ne doivent pas dépasser la limite du modèle correspondant. Toute concentration de poids d'un seul côté est interdite.
2. Les enfants doivent jouer en ordre. Il est interdit de pousser, de bousculer, de se suspendre la tête en bas, de sauter de la structure et de secouer violemment.

3. Utilisez les toboggans, balançoires, barres de singe et autres modules uniquement comme prévu. Les postures de jeu anormales sont interdites.
4. Utilisez uniquement les accessoires d'origine du fabricant. Ne fixez pas de cordes à sauter, de cordons, de laisses pour animaux ou d'autres objets non spécifiés à la structure.

(V) Mesures de prévention des risques inhérents

1. Risque de chute : La surveillance d'un adulte est requise en tout temps. Les mouvements dangereux et difficiles sont interdits. Veillez à maintenir un espace suffisant sous le tapis ou la chaise.
2. Risque d'étranglement : Retirez les casques, les foulards et les vêtements à cordon avant de jouer. Ne suspendez pas de cordes ou de ficelles supplémentaires à la structure.
3. Risque de pincement : lors du réglage et du démontage de la structure, veillez à garder les doigts éloignés des articulations. Les enfants ne doivent pas toucher les pièces de réglage.
4. Risque de basculement : Installez sur un sol plat, serrez complètement tous les boulons et évitez les charges concentrées d'un seul côté et les secousses violentes.
5. Risque de rayures : inspectez régulièrement les surfaces en bois. Poncez immédiatement les échardes. N'utilisez pas de pièces fissurées ou déformées.

III. Présentation du produit

(I) Usage prévu

Cette aire de jeux intérieure multifonctionnelle en bois intègre de nombreux modules de jeu tels que des structures d'escalade, un toboggan, une balançoire, des barres de singe, un mur d'escalade et une échelle de corde. Elle permet aux enfants de se dépenser à l'intérieur, d'améliorer leur motricité, leur coordination et leur équilibre, et de développer leur capacité d'exploration. Elle est idéale pour les jeux récréatifs à la maison.

Modèle	SX20211006L	SX20211006 M	SX20211007
Âge de la demande	3 à 12 ans		

Capacité de charge	30 0 lbs (136 kg)		25 0 lbs (113 kg)
Taille du cadre (mm)	1470*1200* 1420 mm	1200*1090*1 21 0 mm	1470*1200*1 410 mm
7 en 1	Mur d'escalade , toboggan, barres parallèles, échelle de corde , échelle en bois, échelle en filet et		
Matériel	Bois		
Couleur	Naturel		Arc-en-ciel

(II) Environnement et utilisateurs concernés

- Public cible : Enfants de 3 à 12 ans. Doit être utilisé sous la surveillance constante d'un adulte.
- Environnement d'utilisation : Intérieur (domicile, salles d'activités parents-enfants, etc.) et autres surfaces planes et sèches. Toute utilisation commerciale ou en extérieur est interdite.

(III) Instructions de stockage

1. Pour un stockage prolongé, nettoyer et essuyer tous les composants et effectuer l'entretien de base des pièces en bois.
2. Les composants détachables doivent être démontés et stockés dans un endroit frais et sec, à l'abri des fortes pressions, de la lumière directe du soleil et des environnements humides.
3. Rangez les cordes et les filets séparément pour éviter qu'ils ne se détendent sous la charge à long terme. Rangez les petits accessoires séparément pour éviter de les perdre.

IV. Instructions de montage

A  X1	B  X1	C  X1	D  X2
E  X1	F  X1	G  X1	H  X2
I  X2	J  X2	K  X4	L  X3

M  X9	N  X10	O  X3	P  X1
Q  X2	R 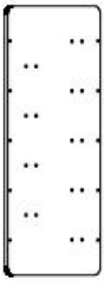 X1	S  X1	T  X1
U  X6	V  X7	W  X9	

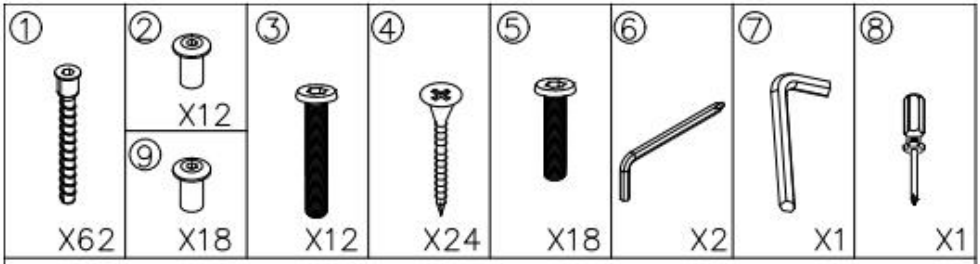

Step 01

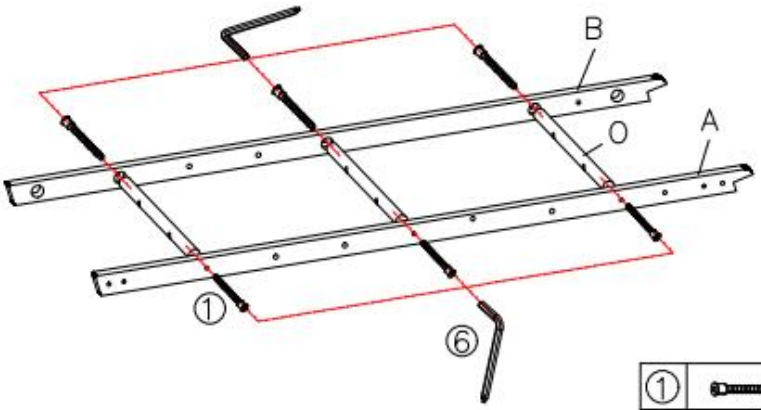

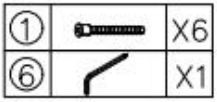

Step 02

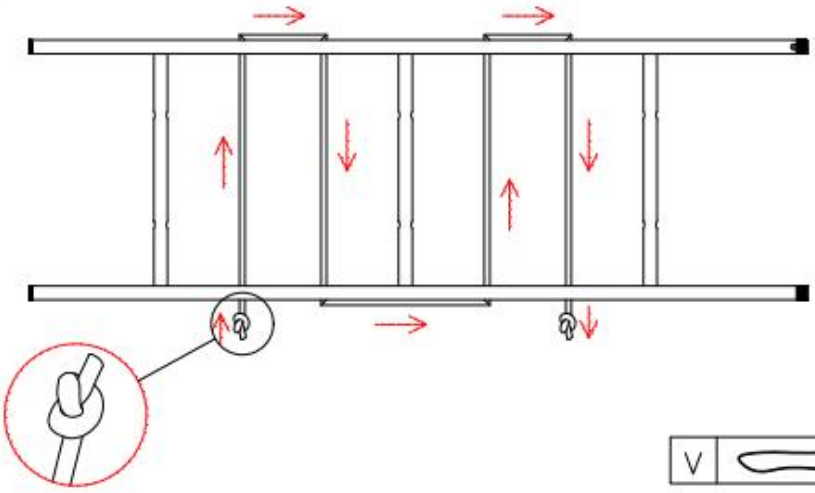

Step 03

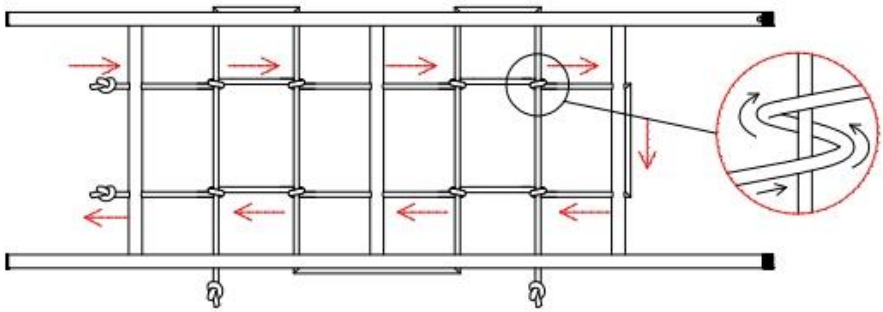

V		X1

Step 04

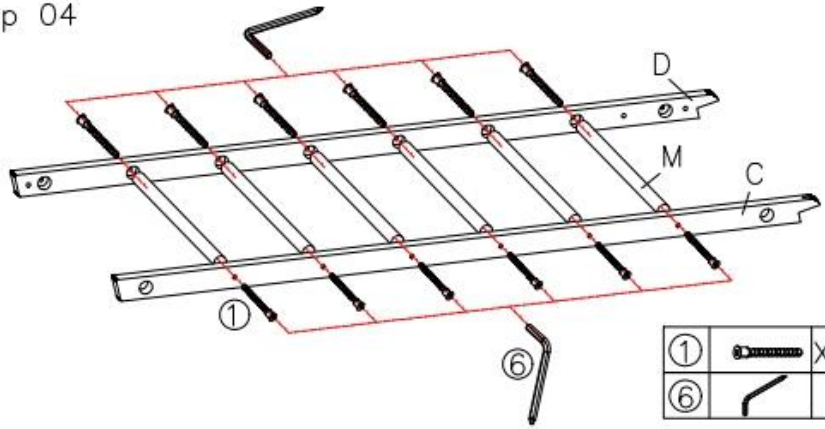

①		X12
⑥		X1

Step 05

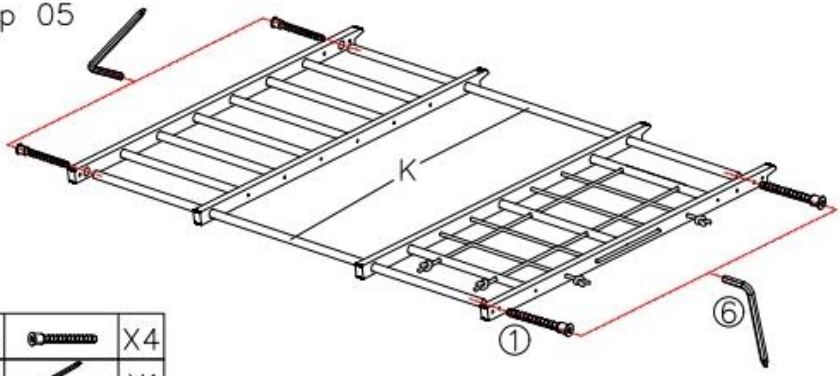

①		X4
⑥		X1

Step 06

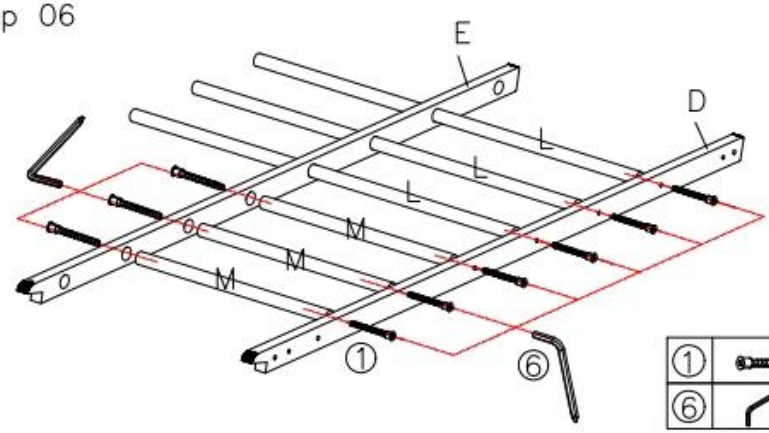

①		X9
⑥		X1

Step 07

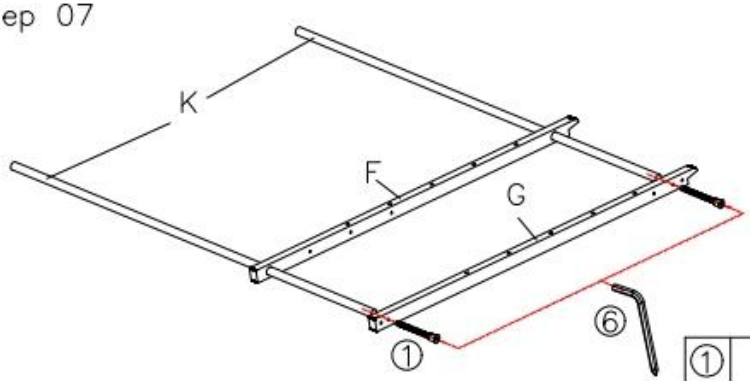

①		X2
⑥		X1

Step 08

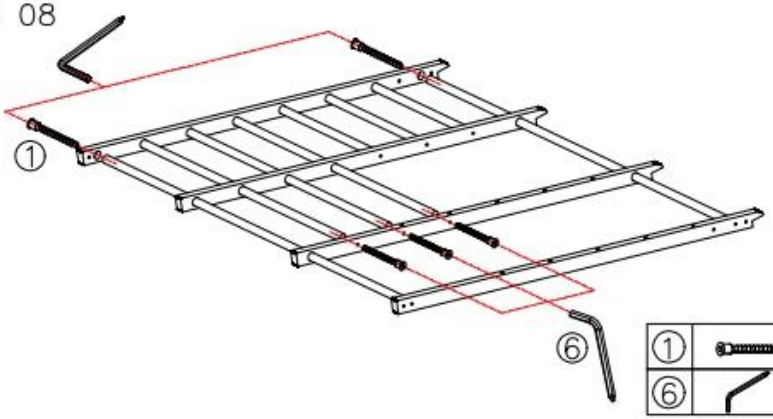

①		X5
⑥		X1

Step 09

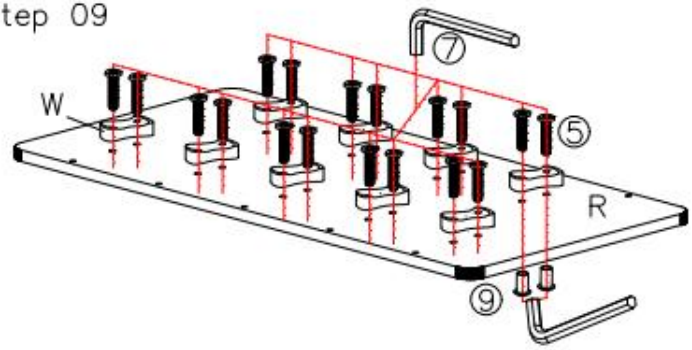

⑨		X18
⑤		X18
⑦		X1

Step 10

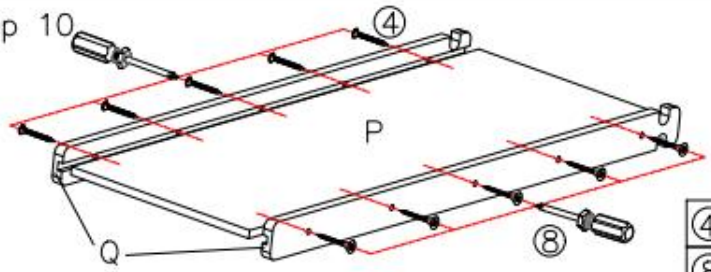

④		X10
⑧		X1

Step 11

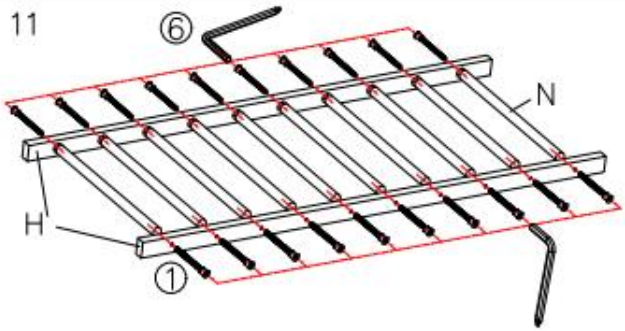

①		X20
⑥		X1

Step 12

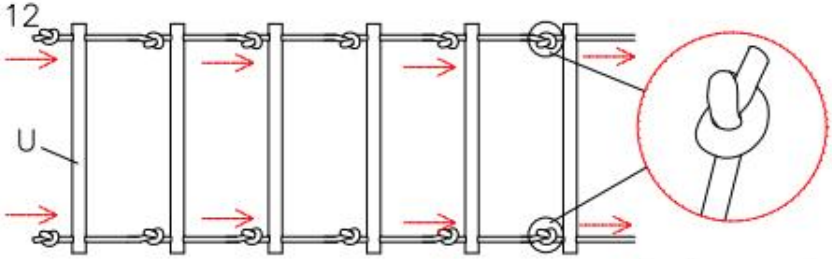

V		X2

Step 13

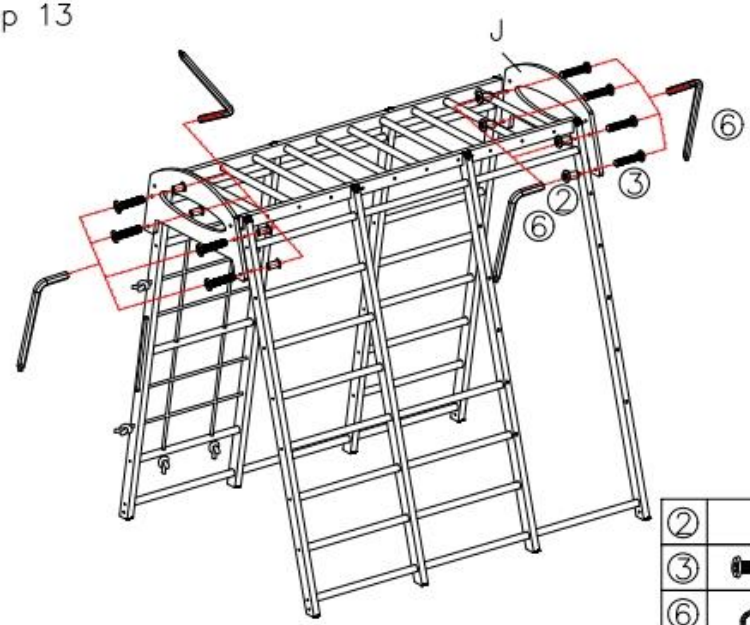

②		X8
③		X8
⑥		X2

Step 14

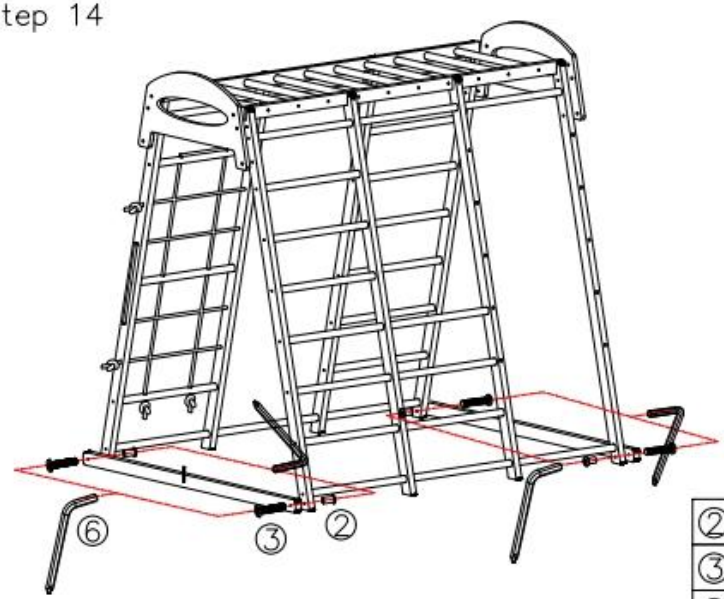

②		X4
③		X4
⑥		X2

Step 15

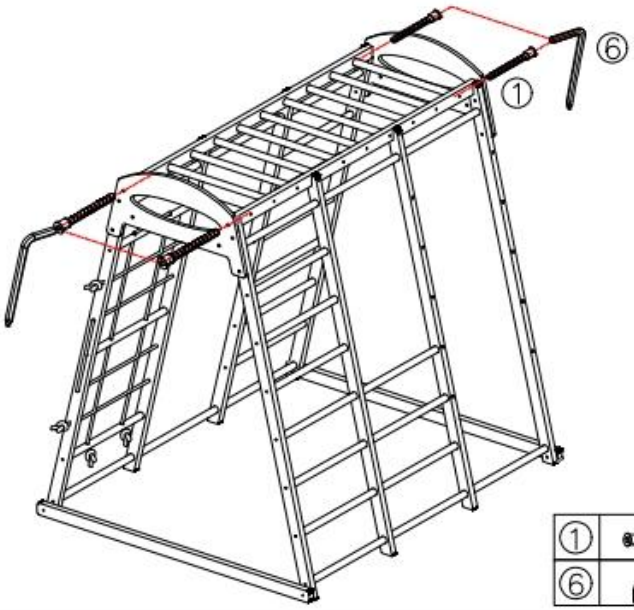

①		X4
⑥		X1

Step 16

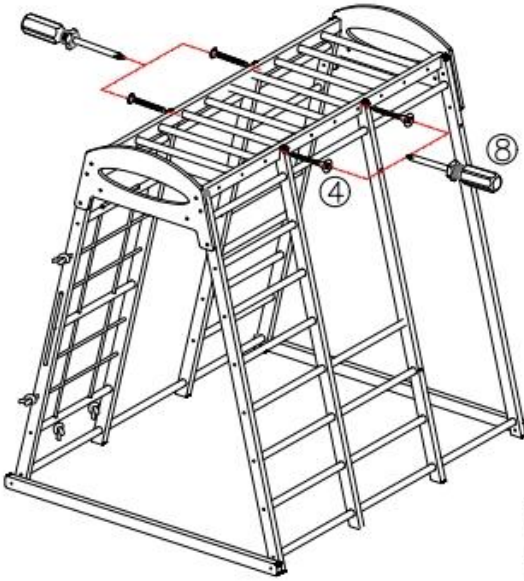

④		X4
⑧		X1

Step 17

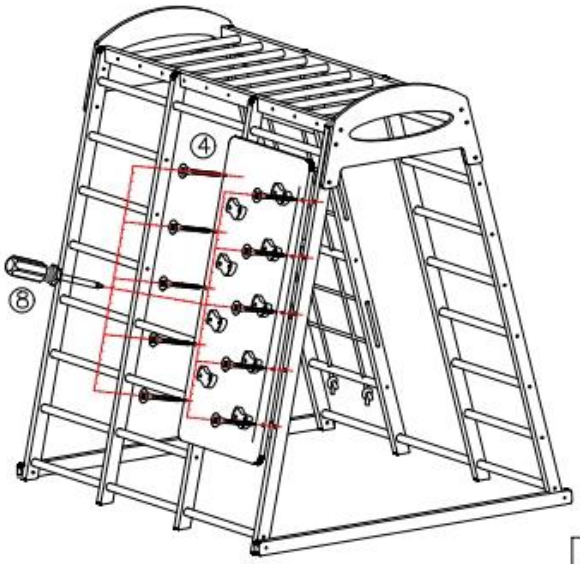

④		X10
⑧		X1

Step 18

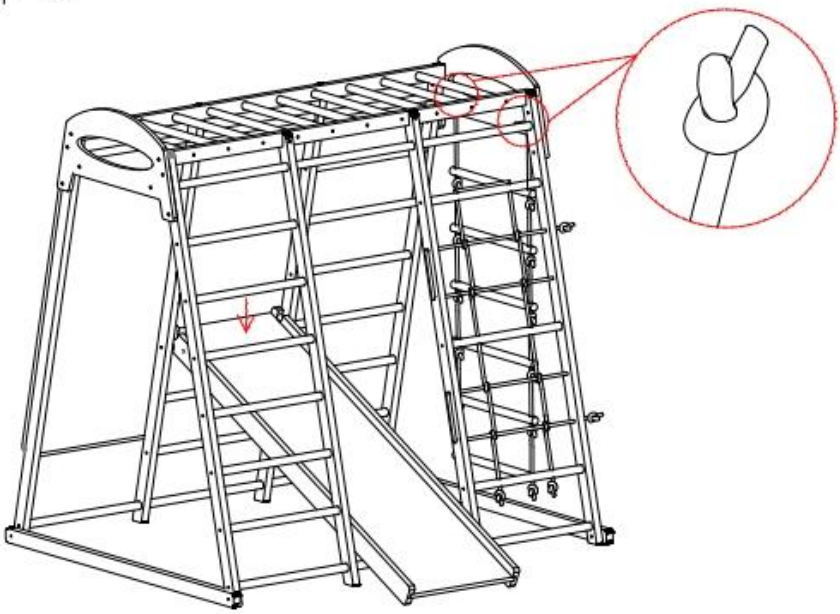

Step 19

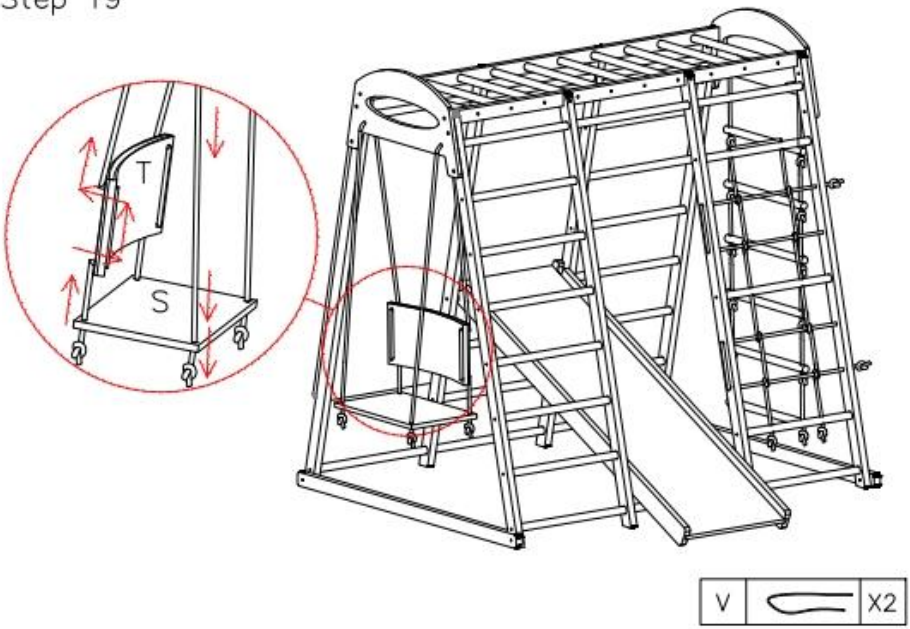

Step 20

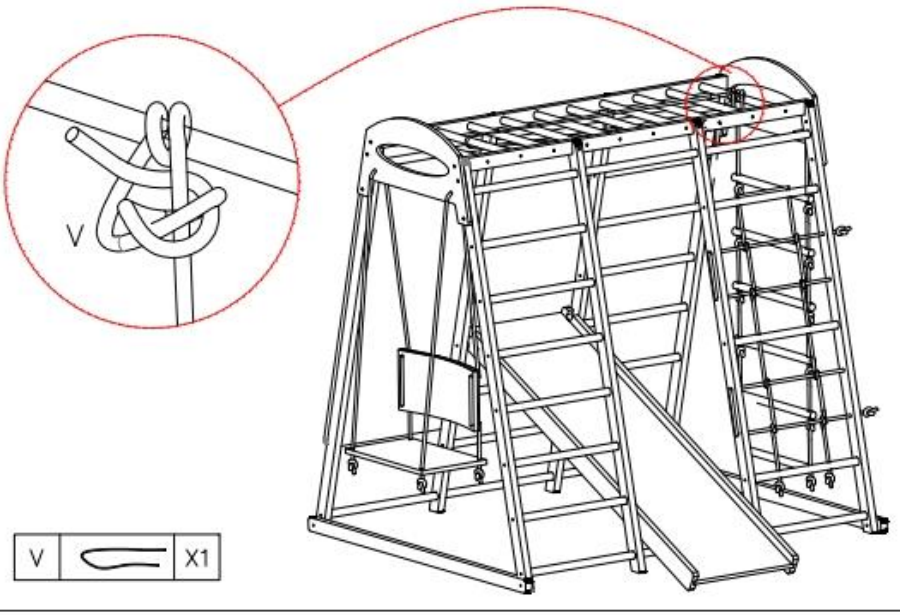

V. Instructions d'utilisation

1. Avant chaque utilisation, les adultes doivent inspecter la stabilité de la structure, la planéité du sol et les obstacles environnants, et confirmer la sécurité avant de permettre aux enfants de jouer.
2. Encouragez les enfants à jouer de manière ordonnée. Les comportements dangereux tels que se bousculer, se chamailler, se tenir sur la tête et sauter d'une hauteur sont interdits.
3. Utilisez les balançoires, toboggans, barres de singe et autres modules conformément aux règles de jeu en vigueur. Les enfants ne doivent ni démonter ni déplacer les éléments eux-mêmes.
4. Après utilisation, dégagez les débris autour de la structure et vérifiez l'état des composants. Rangez-la à l'endroit prévu si elle n'est pas utilisée pendant une période prolongée.

VI. Dépannage

Phénomène de faille	Causes possibles	Solutions
Structure instable ou articulations lâches	1. Boulons non serrés 2. Sol inégal	1. Resserrer complètement tous les boulons de fixation. 2. Déplacer l'appareil sur un terrain plat et effectuer les réglages de niveau.
Échardes sur les surfaces en bois	1. Usure normale due à l'utilisation. 2. Petites fissures dues au bois sec.	1. Poncer avec du papier de verre à grain fin. 2. Cesser l'utilisation et remplacer les pièces si les fissures sont importantes.
balançoire libre / cordes d'échelle de corde	1. Étiré après utilisation 2. Nœuds défaits	1. Ajustez la longueur de la corde et serrez les nœuds. 2. Remplacez les cordes par des neuves si elles sont très usées.
glissement ou déplacement de la glissière	1. Mauvais positionnement 2. Charge excessive sur	1. Ajustez le curseur à sa position fixe centrée. 2. Ne vous tenez pas sur le côté et

	un seul côté	évitez les secousses violentes.
prises d'escalade détachées ou tombées	1. Vis de fixation desserrées 2. Force excessive	1. Resserrer les vis de fixation. 2. Ne pas tirer brusquement ni marcher sur les prises d'escalade.

VII. FAQ et solutions

1. Question : Peut-on l'utiliser à l'extérieur ?
Solution : Non. La lumière directe du soleil provoque des fissures et des déformations du bois, l'exposition à la pluie entraîne l'apparition de moisissures et un sol extérieur dur augmente le risque de chute. Ce produit est destiné à un usage domestique intérieur uniquement.
2. Question : Combien d'enfants peuvent jouer en même temps ?
Solution : La capacité de charge et le nombre de joueurs varient selon le modèle. Veuillez vous référer aux paramètres du modèle correspondant. La présence d'un adulte est requise en permanence, et il convient d'éviter toute surcharge d'un seul côté.
3. Question : Est-il normal que les pièces en bois neuves aient une légère odeur ?
Solution : Oui. Ce produit est fabriqué en bois massif avec un revêtement écologique. L'odeur disparaîtra après 1 à 2 jours d'aération, et il est conforme aux normes de sécurité des jouets pour enfants.
4. Question : Peut-il être utilisé à des fins commerciales ou dans des établissements de formation ?
Réponse : Non. Ce produit est conçu pour un usage domestique et ne répond pas aux normes relatives aux équipements d'aires de jeux commerciales. Son utilisation commerciale et dans les lieux publics est

interdite.
5. Question : Les accessoires endommagés peuvent-ils être remplacés séparément ?
Solution : Oui. Veuillez contacter le service après-vente de la marque en indiquant le numéro de modèle et les informations relatives à la pièce endommagée afin d’acheter des accessoires compatibles d’origine. L’utilisation d’accessoires non d’origine est déconseillée.

Fabricant : Cao County Shengxiang Home Products Co., Ltd.
Adresse : Comté de Cao, ville de Heze, province du Shandong, Chine



VEVOR

Upgrade · The Home Creator Way

INDOOR-SPIELPLATZ AUS HOLZ

MODELL: SX20211006L / SX20211006M / SX20211007

VEVOR | Upgrade
The Home Creator Way

MODELL: SX20211006L /SX20211006M/ SX20211007

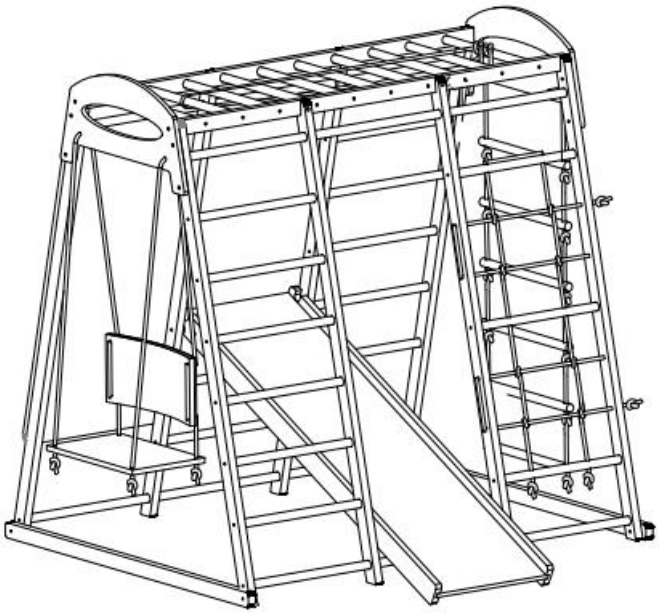

HINWEIS: Die tatsächlichen Artikel können geringfügig von den Abbildungen abweichen. Bitte beachten Sie Ihr Kaufprodukt!

Dies ist die Originalanleitung. Bitte lesen Sie die gesamte Bedienungsanleitung vor der Inbetriebnahme sorgfältig durch. VEVOR behält sich die Auslegung der Bedienungsanleitung vor. Das Aussehen des Produkts kann von dem gelieferten Produkt abweichen. Wir bitten um Verständnis, dass wir Sie nicht erneut über etwaige Technologie- oder Software-Updates informieren werden .

I. Sicherheitshinweise

1. Dieses Produkt darf nur von Erwachsenen zusammengebaut werden. Kinder dürfen den Montagebereich nicht betreten und keine Kleinteile und Befestigungselemente berühren.
2. Kinder müssen während des gesamten Spiels von einem Erwachsenen beaufsichtigt werden, um Stürze, Einklemmen, Verheddern und andere Unfälle zu vermeiden.
3. Nur für den privaten Gebrauch in Innenräumen. Gewerbliche Nutzung und Verwendung im Freien sind verboten.
4. Nicht überlasten. Maximale Tragfähigkeit je nach Modell: 136 kg (300 lbs) für SX20211006L / SX20211006M; 113 kg (250 lbs) für SX20211007 / SX20211009; 100 kg (220 lbs) für SX20211008 / SX20211008W. Erwachsenen ist das Klettern oder Stehen auf der Konstruktion untersagt.
5. Nicht direkt auf harte Oberflächen wie Beton oder Fliesen stellen. Für ausreichend Polsterung darunter sorgen.
6. Um Strangulationsgefahren auszuschließen, sollten Helme, Schals und Kleidungsstücke mit Kordelzügen vor dem Spielen von den Kindern entfernt werden.

II. Sicherheitsvorkehrungen

(I) Montagehinweise

1. Die Montage durch zwei Erwachsene wird empfohlen. Tragen Sie während der Montage Handschuhe, um Schnittverletzungen durch Holzsplitter und scharfe Kanten zu vermeiden.
2. Überprüfen Sie vor der Montage alle Teile anhand der Teileliste und stellen Sie sicher, dass keine Risse, Verformungen oder fehlende Teile vorhanden sind.
3. Die Schrauben dürfen in der ersten Montagephase nicht festgezogen werden. Ziehen Sie sie erst dann nach und nach diagonal an, nachdem der Gesamtrahmen ausgerichtet und die Module positioniert sind.
4. Halten Sie Kinder während des gesamten Montagevorgangs fern. Die Benutzung darf erst erfolgen, wenn die Montage vollständig abgeschlossen und die Stabilität sowie das Fehlen scharfer Kanten überprüft wurden.

5. Unbefugte Änderungen an der Konstruktion oder die Installation von nicht originalem Zubehör sind verboten, da dies zu struktureller Instabilität führen kann.

(II) Umweltanforderungen

1. Auf einer ebenen und trockenen Oberfläche im Innenbereich aufstellen. Einen Mindestabstand von 2 m zu Wänden, Möbeln, Kabeln, hängenden Gegenständen und anderen Hindernissen einhalten.
2. Vermeiden Sie direkte Sonneneinstrahlung und feuchte Umgebungen, um Risse, Verformungen und Schimmelbildung im Holz zu verhindern.
3. Nicht verwenden, wenn das Holz feucht oder der Boden nass ist, um Ausrutschen und Stürze zu vermeiden.
4. Von offenen Flammen und Hochtemperatur-Wärmequellen fernhalten, um Verformungen und Risse der Holzbauteile zu vermeiden.

(III) Garantiezeitraum und Wartungsplan

1. Garantiezeitraum: 1 Jahr Garantie auf die Hauptrahmenkonstruktion aus Holz; 3 Monate Garantie auf Verbrauchsmaterialien wie Seile, Netze und Klettergriffe aus Kunststoff (ausgenommen normale Abnutzung).
2. Wartungsplan:
- Vor jedem Gebrauch: Überprüfen Sie den festen Sitz der Schrauben und untersuchen Sie die Holzteile auf Splitter oder Risse; vergewissern Sie sich, dass die Seile und Schaukeln fest verbunden sind.
- Monatlich: Alle Verbindungen festziehen, kleinere Splitter abschleifen und den Zustand der Seile überprüfen.
- Vor der Langzeitlagerung: Alle Komponenten reinigen und trocknen, Metallteile mit Rostschutzmittel behandeln und an einem kühlen und trockenen Ort lagern.

(IV) Korrekte Tastenoperationen

1. Die Anzahl der gleichzeitig spielenden Spieler und das Gesamtgewicht dürfen die Grenzwerte des jeweiligen Modells nicht überschreiten. Eine einseitige Gewichtsverlagerung ist verboten.
2. Die Kinder müssen in der richtigen Reihenfolge spielen. Drängeln, Schieben, Kopfüberhängen, Herunterspringen und heftiges Rütteln sind verboten.
3. Rutschen, Schaukeln, Klettergerüste und andere Spielgeräte dürfen nur

bestimmungsgemäß benutzt werden. Unnatürliche Spielhaltungen sind verboten.
4. Verwenden Sie ausschließlich Originalzubehör des Herstellers. Befestigen Sie keine Springseile, Kordeln, Hundeleinen oder andere nicht dafür vorgesehene Gegenstände an der Konstruktion.

(V) Inhärente Risikoverhütungsmaßnahmen

1. Sturzgefahr: Aufsicht durch Erwachsene ist jederzeit erforderlich. Gefährliche, schwierige Bewegungen sind verboten. Für ausreichend Polsterung unter dem Kind sorgen.
2. Strangulationsgefahr: Helme, Schals und Kleidungsstücke mit Kordelzug vor dem Spielen entfernen. Keine zusätzlichen Seile oder Schnüre an der Konstruktion befestigen.
3. Quetschgefahr: Halten Sie Ihre Finger beim Einstellen und Auseinandernehmen der Konstruktion von den Gelenkspalten fern. Kinder dürfen die Verstellteile nicht berühren.
4. Kippgefahr: Auf ebenem Untergrund aufstellen, alle Schrauben fest anziehen und einseitige Punktlasten sowie heftige Erschütterungen vermeiden.
5. Kratzergefahr: Holzoberflächen regelmäßig prüfen. Splitter umgehend abschleifen. Beschädigte oder verformte Bauteile nicht verwenden.

III. Produktübersicht

(I) Bestimmungsgemäße Verwendung

Dieser multifunktionale Indoor-Spielplatz aus Holz vereint verschiedene Spielelemente wie Klettern, Rutsche, Schaukel, Affenschaukel, Felswand und Strickleiter. Er ermöglicht Kindern, sich drinnen zu bewegen, ihre Körperbeherrschung, Koordination und ihr Gleichgewicht zu verbessern sowie ihren Entdeckerdrang zu fördern und eignet sich ideal für die Freizeitgestaltung zu Hause.

Modell	SX20211006L	SX20211006 M	SX20211007
Alter der Bewerbung	3 - 12 Jahre		
Maximale Tragfähigkeit	30 Pfund (136 kg)		25 Pfund (113 kg)

Rahmengröße (mm)	1470*1200*1 42 0mm	1200*1090*1 21 0mm	1470*1200*1 410mm
7 in 1	Kletterwand , Rutsche, Affenschaukel, Strickleiter , Holzleiter, Netzleiter und Schaukel		
Material	Holz		
Farbe	Natürlich		Regenbogen

(II) Anwendbares Umfeld und Nutzer

- Zielgruppe: Kinder im Alter von 3 bis 12 Jahren. Muss unter ständiger Aufsicht von Erwachsenen verwendet werden.
- Anwendungsbereich: Innenräume wie Wohnräume, Eltern-Kind-Spielzimmer und andere ebene und trockene Umgebungen. Gewerbliche Nutzung und Nutzung im Freien sind untersagt.

(III) Lagerungshinweise

1. Bei längerer Lagerung sollten alle Komponenten gereinigt und trocken gewischt sowie an den Holzteilen grundlegende Wartungsarbeiten durchgeführt werden.
2. Abnehmbare Bauteile müssen demontiert und an einem kühlen, trockenen Ort, fern von starker Belastung, direkter Sonneneinstrahlung und feuchter Umgebung gelagert werden.
3. Seile und Netze sollten getrennt gelagert werden, um eine langfristige Dehnung unter Last zu vermeiden. Kleine Zubehörteile sollten ebenfalls separat aufbewahrt werden, um Verlust zu verhindern.

IV. Montageanleitung

A  X1	B  X1	C  X1	D  X2
E  X1	F  X1	G  X1	H  X2
I  X2	J  X2	K  X4	L  X3

M  X9	N  X10	O  X3	P  X1
Q  X2	R 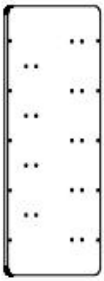 X1	S  X1	T  X1
U  X6	V  X7	W  X9	

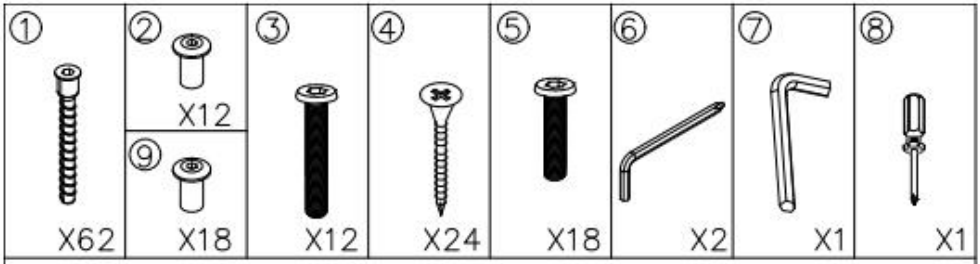

Step 01

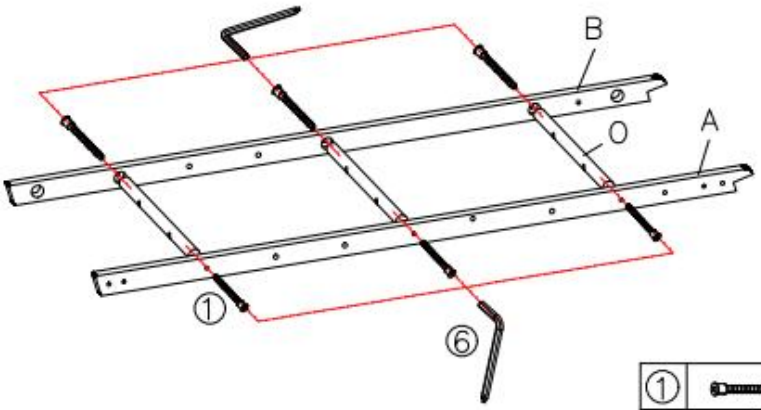

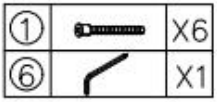

Step 02

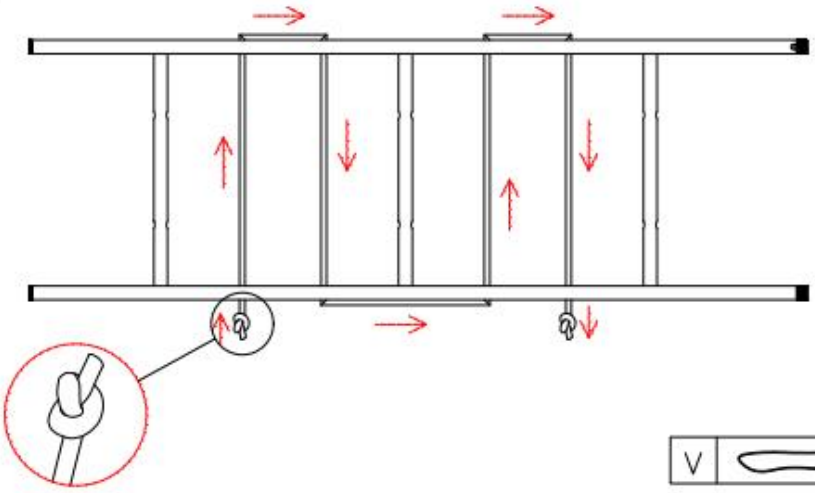

Step 03

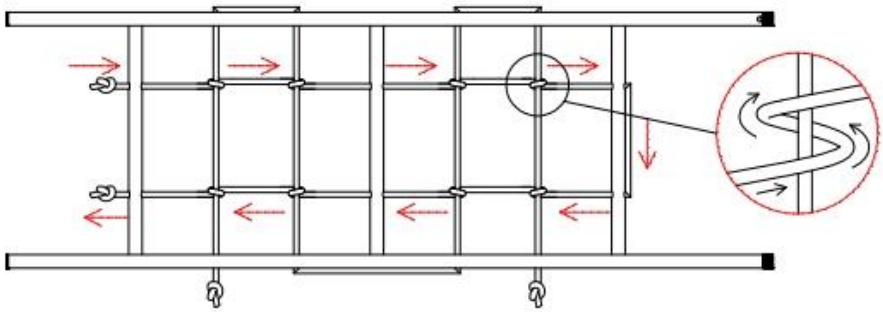

V		X1

Step 04

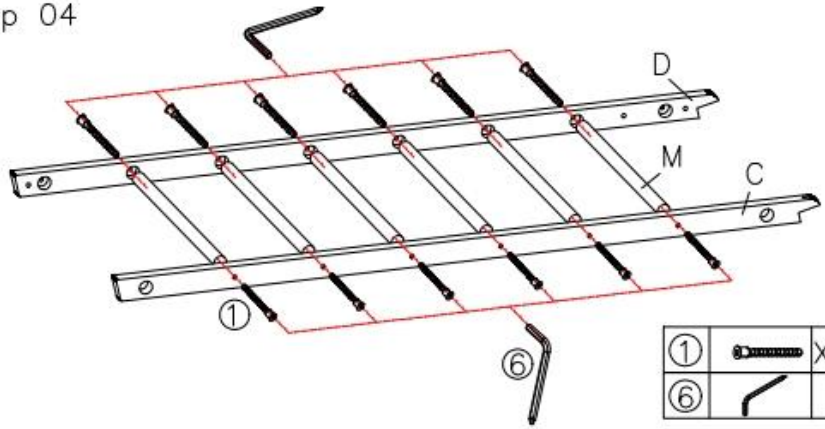

①		X12
⑥		X1

Step 05

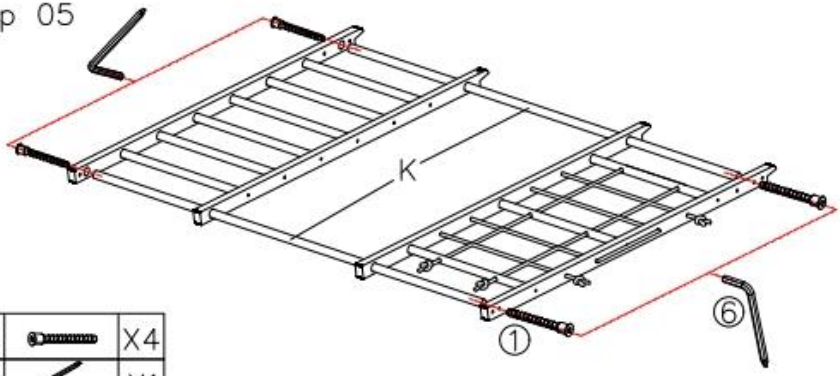

①		X4
⑥		X1

Step 06

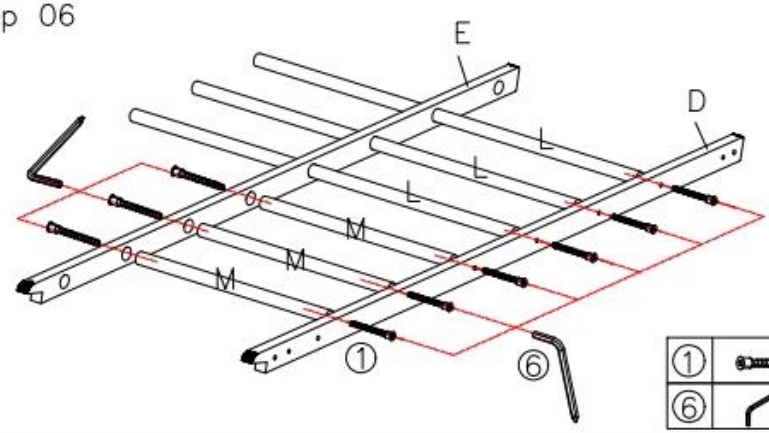

①		X9
⑥		X1

Step 07

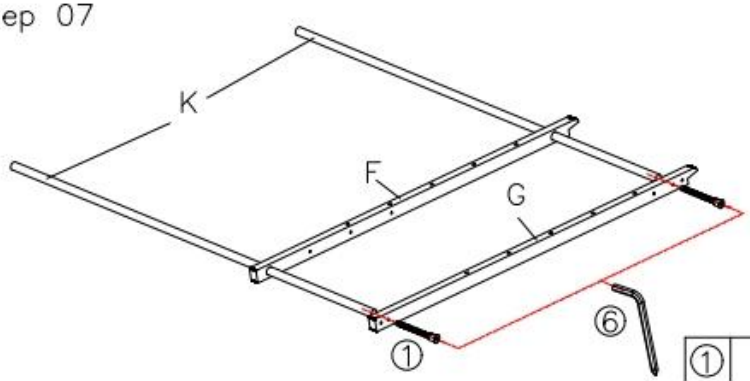

①		X2
⑥		X1

Step 08

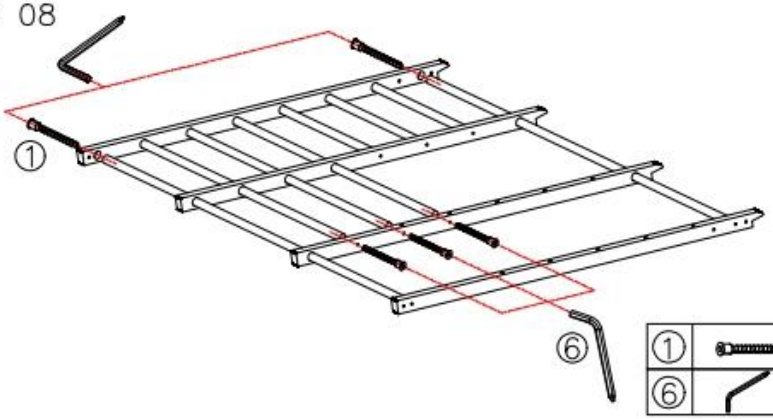

①		X5
⑥		X1

Step 09

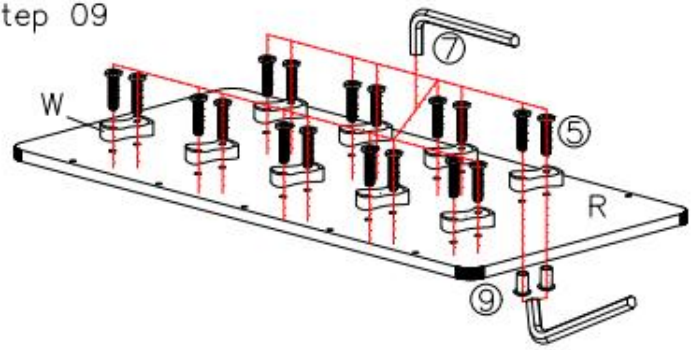

⑨		X18
⑤		X18
⑦		X1

Step 10

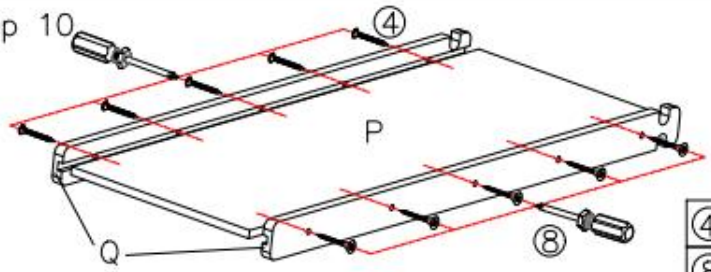

④		X10
⑧		X1

Step 11

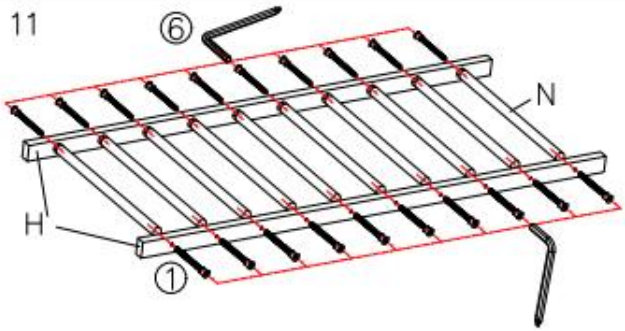

①		X20
⑥		X1

Step 12

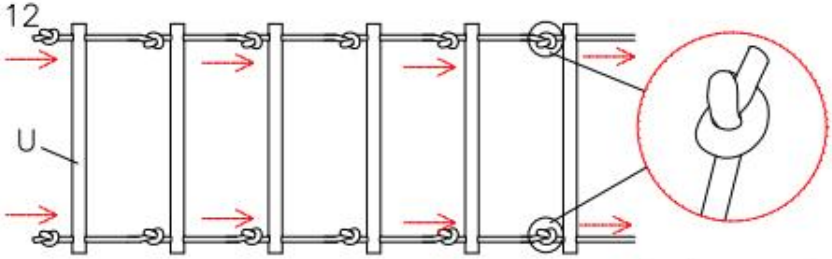

V		X2

Step 13

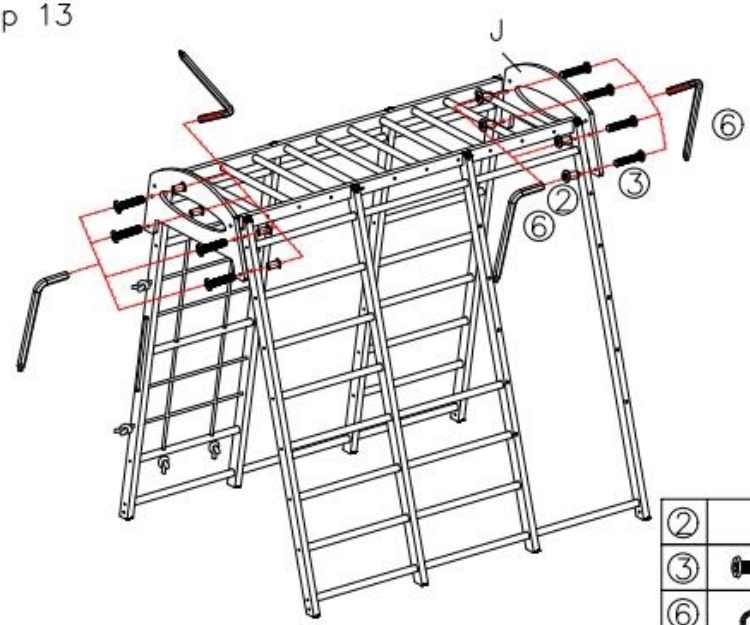

②		X8
③		X8
⑥		X2

Step 14

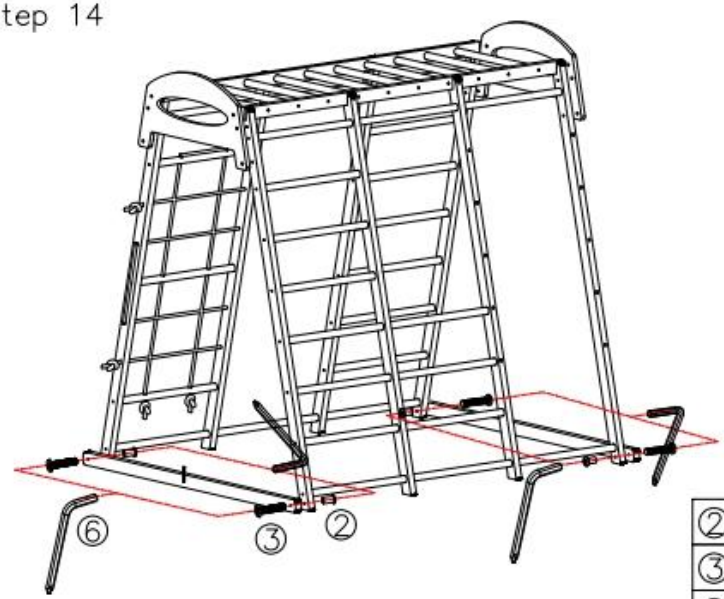

②		X4
③		X4
⑥		X2

Step 15

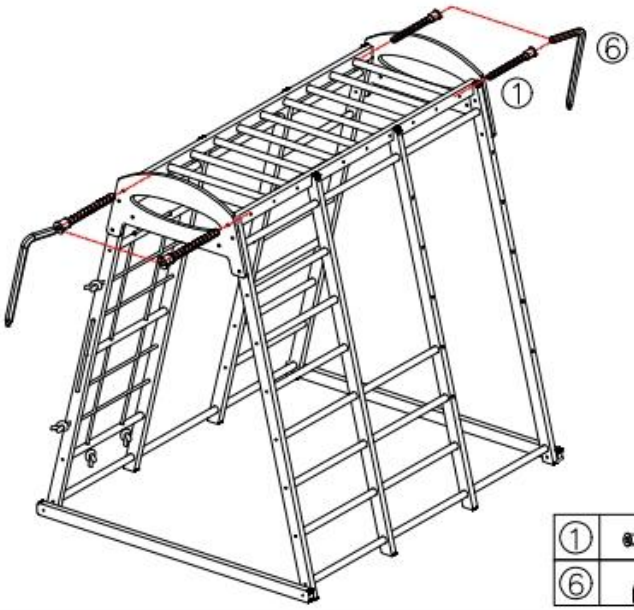

①		X4
⑥		X1

Step 16

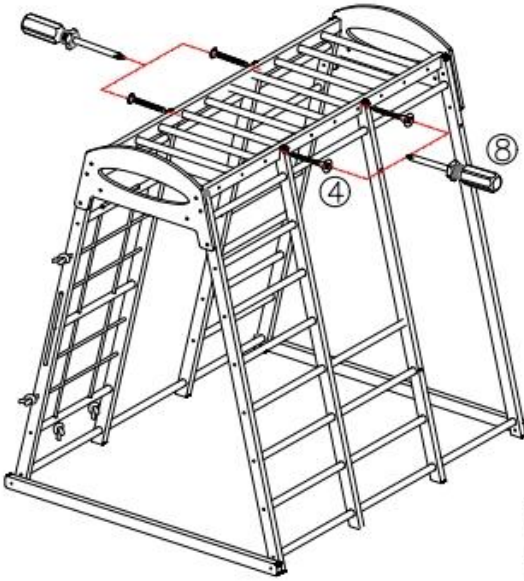

④		X4
⑧		X1

Step 17

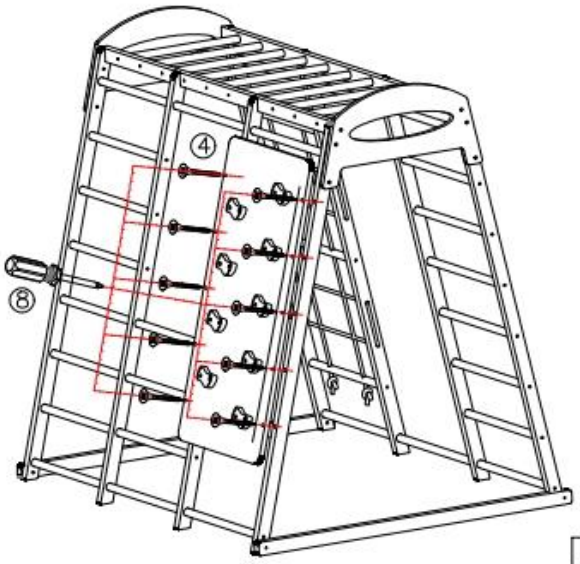

④		X10
⑧		X1

Step 18

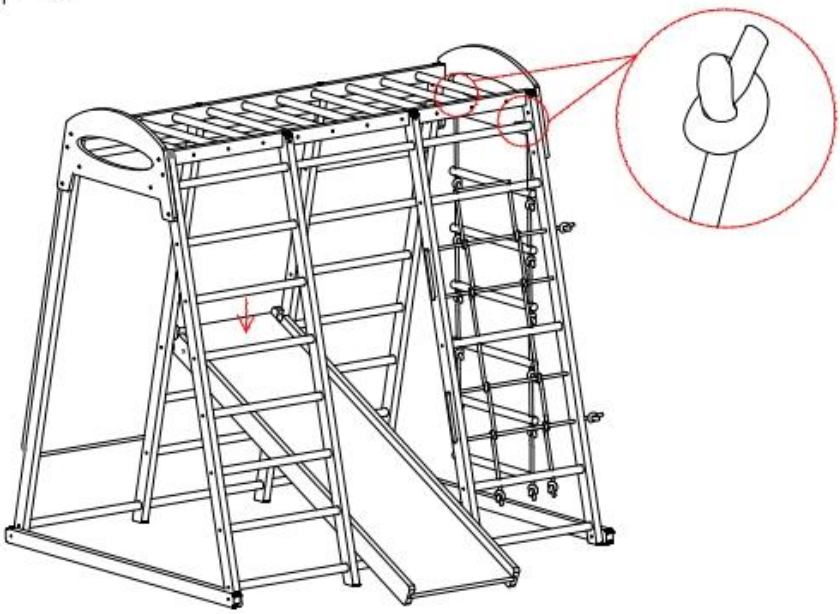

Step 19

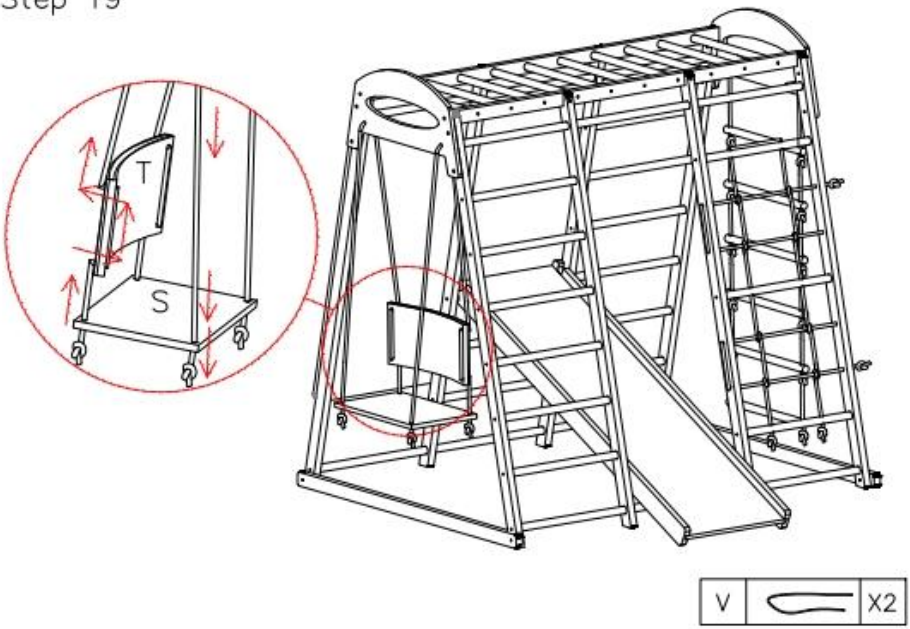

Step 20

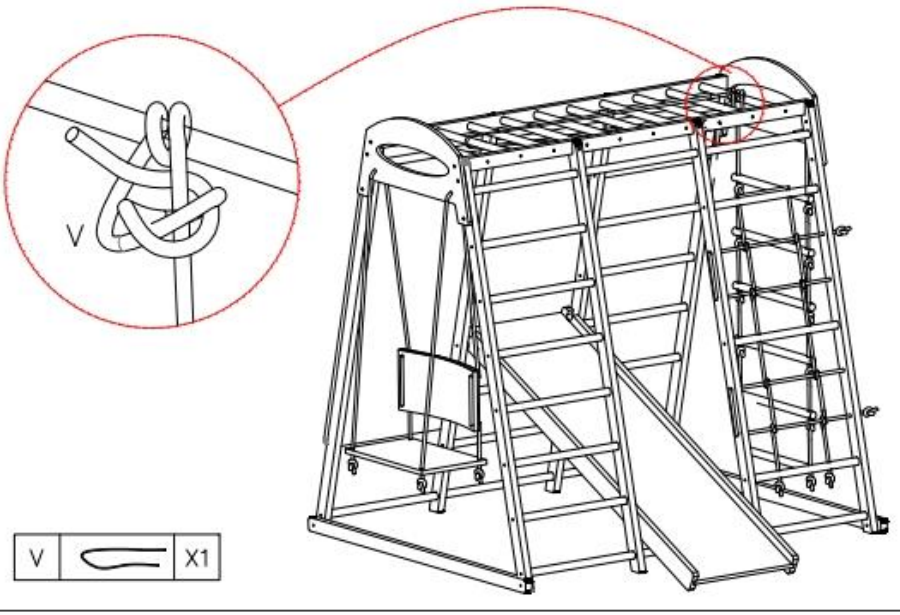

V. Bedienungsanleitung

1. Vor jeder Benutzung müssen Erwachsene die Stabilität der Konstruktion, die Ebenheit des Untergrunds und umliegende Hindernisse überprüfen und sich von der Sicherheit überzeugen, bevor Kinder spielen dürfen.
2. Weisen Sie die Kinder an, geordnet zu spielen. Gefährliche Verhaltensweisen wie Drängeln, Klettern, Kopfstand und Springen aus der Höhe sind verboten.
3. Schaukeln, Rutschen, Klettergerüste und andere Spielelemente dürfen nur gemäß den üblichen Spielregeln benutzt werden. Kinder dürfen die Spielelemente nicht selbstständig demontieren oder bewegen.
4. Nach dem Spielen die Umgebung von Trümmern befreien und den Zustand der Bauteile überprüfen. Bei längerer Nichtbenutzung am vorgesehenen Ort lagern.

VI. Fehlerbehebung

Fehlerphänomen	Mögliche Ursachen	Lösungen
Wackelige Konstruktion oder lockere Verbindungen	1. Schrauben nicht festgezogen 2. Unebener Untergrund	1. Alle Verbindungsschrauben wieder festziehen. 2. Auf ebenen Untergrund stellen und die Nivellierung vornehmen.
Splitter auf Holzoberflächen	1. Normale Gebrauchsspuren. 2. Leichte Rissbildung durch trockenes Holz.	1. Mit feinem Schleifpapier glatt schleifen. 2. Bei starker Rissbildung die Verwendung einstellen und die betroffenen Teile austauschen.
Lose Schaukel-/Strickleiterseile	1. Nach Gebrauch gedehnt 2. Verrutschte Knoten	1. Seillänge anpassen und Knoten sichern. 2. Bei starkem Verschleiß durch neue

		Seile ersetzen.
Gleiten oder Rutschen	1. Falsche Ausrichtung 2. Zu hohe einseitige Belastung	1. Den Schlitten in seine zentrierte, feste Position bringen. 2. Nicht einseitig stehen oder heftig rütteln.
Lose oder abgefallene Klettergriffe	1. Lockere Befestigungsschrauben 2. Übermäßige Krafteinwirkung	1. Die Befestigungsschrauben wieder festziehen. 2. Nicht stark ziehen oder auf die Klettergriffe treten.

VII. Häufig gestellte Fragen und Lösungen

1. Frage: Kann es im Freien verwendet werden?
Lösung: Nein. Direkte Sonneneinstrahlung führt zu Rissen und Verformungen im Holz, Regen begünstigt Schimmelbildung und harter Untergrund im Freien erhöht die Sturzgefahr. Dieses Produkt ist ausschließlich für den Gebrauch in Innenräumen bestimmt.
2. Frage: Wie viele Kinder können gleichzeitig spielen?
Lösung: Die maximale Belastbarkeit und die maximale Spieleranzahl variieren je nach Modell. Bitte beachten Sie die Angaben zum jeweiligen Modell. Erwachsene müssen die Nutzung stets beaufsichtigen und einseitige Überlastung vermeiden.
3. Frage: Ist es normal, dass neue Holzteile einen leichten Geruch haben?
Lösung: Ja. Das Produkt besteht aus Massivholz mit umweltfreundlicher Beschichtung. Der Geruch verfliegt nach 1–2 Tagen an der frischen Luft und entspricht den Sicherheitsstandards für Kinderspielzeug.
4. Frage: Kann es kommerziell oder in Ausbildungseinrichtungen eingesetzt werden?
Lösung: Nein. Dieses Produkt ist für den privaten Gebrauch bestimmt und entspricht nicht den Standards für gewerbliche Spielplatzgeräte.

Gewerbliche Nutzung und die Verwendung an öffentlichen Orten sind untersagt.
5. Frage: Können beschädigte Zubehörteile separat ersetzt werden?
Lösung: Ja. Bitte wenden Sie sich mit der Modellnummer und den Informationen zum beschädigten Teil an den Kundendienst des Herstellers, um original kompatibles Zubehör zu erwerben. Nicht originales Zubehör wird nicht empfohlen.

Hersteller: Cao County Shengxiang Home Products Co.,Ltd.
Adresse: Kreis Cao, Stadt Heze, Provinz Shandong, China



VEVOR

Upgrade · The Home Creator Way

PARCO GIOCHI INTERNO IN LEGNO

MODELLO: SX20211006L / SX20211006M / SX20211007

VEVOR | Upgrade
The Home Creator Way

MODELLO: SX20211006L /SX20211006M/ SX20211007

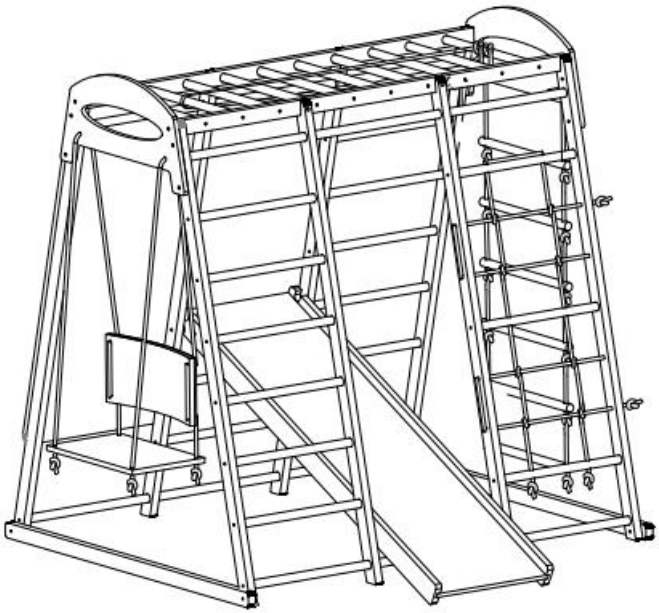

NOTA: Gli oggetti reali e le immagini potrebbero differire leggermente, si prega di fare riferimento al prodotto acquistato!

Queste sono le istruzioni originali, si prega di leggere attentamente tutte le istruzioni del manuale prima dell'uso. VEVOR si riserva il diritto di interpretare a proprio piacimento il presente manuale d'uso. L'aspetto del prodotto potrebbe differire leggermente da quello del prodotto ricevuto. Ci scusiamo se non vi informeremo tempestivamente di eventuali aggiornamenti tecnologici o software del nostro prodotto.

I. Avvertenze di sicurezza

1. Questo prodotto deve essere assemblato da adulti. I bambini non devono accedere all'area di assemblaggio né toccare piccole parti e elementi di fissaggio.
2. I bambini devono essere sorvegliati da un adulto in ogni momento durante il gioco per prevenire cadute, incastri, impigliamenti e altri incidenti.
3. Solo per uso domestico interno. L'uso commerciale e l'uso all'aperto sono vietati.
4. Non sovraccaricare. Capacità di carico massima per modello: 300 libbre (136 kg) per SX20211006L / SX20211006M; 250 libbre (113 kg) per SX20211007 / SX20211009; 220 libbre (100 kg) per SX20211008 / SX20211008W. È vietato agli adulti arrampicarsi o stare in piedi sulla struttura.
5. Non posizionare direttamente su superfici dure come cemento o piastrelle. Assicurarsi che vi sia uno spazio di imbottitura sufficiente al di sotto.
6. Prima di giocare, togliere ai bambini caschi, sciarpe e indumenti con lacci per eliminare il rischio di strangolamento.

II. Precauzioni di sicurezza

(I) Note dell'Assemblea

1. Si raccomanda l'assemblaggio da parte di due adulti. Indossare guanti durante l'utilizzo per evitare tagli causati da schegge di legno e spigoli vivi.
2. Prima del montaggio, verificare che tutti i componenti siano presenti e confrontati con l'elenco dei pezzi, accertandosi che non vi siano crepe, deformazioni o parti mancanti.
3. Non serrare i bulloni durante la fase iniziale di assemblaggio. Serrarli gradualmente in sequenza diagonale solo dopo aver allineato l'intera struttura e posizionato i moduli.
4. Tenere i bambini lontani durante l'intero processo di assemblaggio. Non consentire l'uso finché l'assemblaggio non è completamente terminato e non si è verificata la stabilità e l'assenza di spigoli vivi esposti.
5. È vietata qualsiasi modifica non autorizzata della struttura o

l'installazione di accessori non originali, in quanto ciò potrebbe causare instabilità strutturale.

(II) Requisiti ambientali

1. Posizionare su una superficie interna piana e asciutta. Mantenere una distanza minima di 2 m da pareti, mobili, cavi, oggetti appesi e altri ostacoli.
2. Evitare la luce solare diretta e gli ambienti umidi per prevenire crepe, deformazioni e formazione di muffa sul legno.
3. Non utilizzare quando il legno è umido o il terreno è bagnato per evitare scivolamenti e cadute.
4. Tenere lontano da fiamme libere e fonti di calore ad alta temperatura per evitare deformazioni e crepe nei componenti in legno.

(III) Periodo di garanzia e programma di manutenzione

1. Periodo di garanzia: 1 anno di garanzia per la struttura principale in legno; 3 mesi di garanzia per gli accessori di consumo, inclusi corde, reti e prese da arrampicata in plastica (esclusa la normale usura).
2. Programma di manutenzione:
- Prima di ogni utilizzo: verificare il serraggio dei bulloni e ispezionare le parti in legno per individuare eventuali schegge o crepe; accertarsi che i collegamenti di corde e altalene siano sicuri.
- Mensilmente: serrare completamente tutti i collegamenti, levigare le piccole schegge e controllare lo stato di usura della corda.
- Prima di riporre l'oggetto per lunghi periodi: pulire e asciugare tutti i componenti, applicare un trattamento antiruggine alle parti metalliche e conservarlo in un luogo fresco e asciutto.

(IV) Operazioni corrette sui tasti

1. Il numero di giocatori simultanei e il peso totale non devono superare il limite del modello corrispondente. È vietato concentrare il peso su un solo lato.
2. I bambini devono giocare in modo ordinato. Sono vietati spintoni, strattoni, appendersi a testa in giù, saltare dalla struttura e scuoterla violentemente.
3. Utilizzare scivoli, altalene, sbarre e altri moduli esclusivamente per lo scopo previsto. Sono vietate posture di gioco anomale.

4. Utilizzare esclusivamente accessori originali di fabbrica. Non fissare alla struttura corde per saltare, cordini, guinzagli per animali domestici o altri oggetti non specificati.

(V) Misure di prevenzione del rischio intrinseco

1. Rischio di caduta: è necessaria la supervisione di un adulto in ogni momento. Sono vietati movimenti pericolosi e di elevata difficoltà. Mantenere uno spazio di imbottitura sufficiente al di sotto.
2. Rischio di strangolamento: togliere caschi, sciarpe e indumenti con coulisse prima di giocare. Non appendere corde o cordini aggiuntivi alla struttura.
3. Rischio di schiacciamento: tenere le dita lontane dalle fessure di giunzione durante la regolazione e lo smontaggio della struttura. I bambini non devono toccare le parti regolabili.
4. Rischio di ribaltamento: installare su una superficie piana, serrare completamente tutti i bulloni ed evitare carichi concentrati su un solo lato e scosse violente.
5. Rischio di graffi: Ispezionare regolarmente le superfici in legno. Levigare tempestivamente le schegge. Non utilizzare componenti incrinati o deformati.

III. Panoramica del prodotto

(I) Uso previsto

Si tratta di un parco giochi in legno multifunzionale per interni, che integra diversi moduli di gioco come arrampicata, scivolo, altalena, sbarre, parete da arrampicata e scala di corda. Permette ai bambini di fare esercizio al chiuso, migliorare il controllo del corpo, la coordinazione e l'equilibrio e stimolare la capacità di esplorazione, risultando ideale per il gioco ricreativo in casa.

Modello	SX20211006L	SX20211006 M	SX20211007
Età di applicazione	3 - 12 anni		
Capacità massima di	30 libbre (136 kg)		25 libbre (113 kg)

Dimensioni del telaio (mm)	1470*1200*1 42 0mm	1200*1090*1 21 0mm	1470*1200*1 410mm
7 in 1	Parete da arrampicata , scivolo, sbarre per trazioni, scala di corda , scala di legno, scala a rete e altalena		
Materiale	Legna		
Colore	Naturale		Arcobaleno

(II) Ambiente applicabile e utenti

- Destinatari: Bambini dai 3 ai 12 anni. Da utilizzare sotto la costante supervisione di un adulto.
- Ambiente di applicazione: ambienti interni domestici, stanze per attività genitore-figlio e altri scenari piani e asciutti. L'uso commerciale e l'uso all'aperto sono vietati.

(III) Istruzioni per la conservazione

1. In caso di inutilizzo prolungato, pulire e asciugare tutti i componenti ed eseguire la manutenzione di base sulle parti in legno.
2. I componenti smontabili devono essere smontati e conservati in un luogo fresco e asciutto, lontano da forti sollecitazioni, dalla luce solare diretta e da ambienti umidi.
3. Conservare corde e reti separatamente per evitare che si allunghino sotto carico prolungato. Conservare i piccoli accessori separatamente per evitare di perderli.

IV. Istruzioni di montaggio

A  X1	B  X1	C  X1	D  X2
E  X1	F  X1	G  X1	H  X2
I  X2	J  X2	K  X4	L  X3

M  X9	N  X10	O  X3	P  X1
Q  X2	R 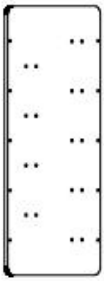 X1	S  X1	T  X1
U  X6	V  X7	W  X9	

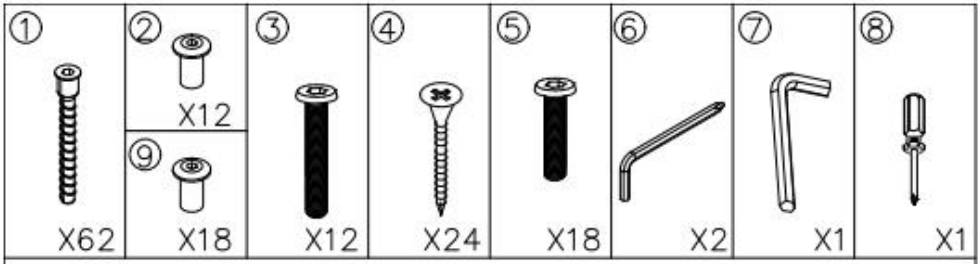

Step 01

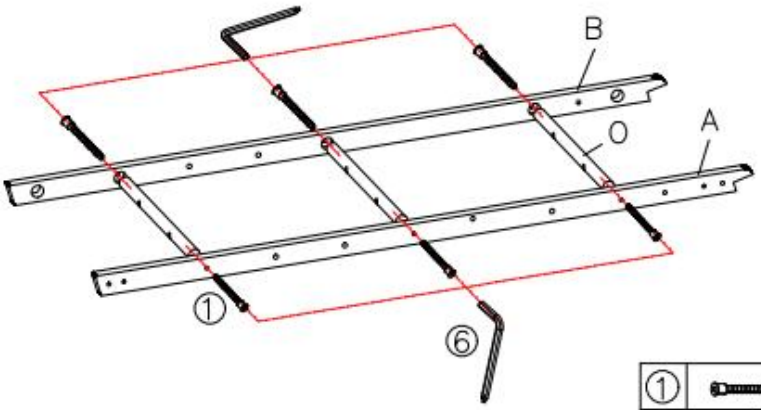

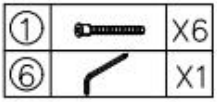

Step 02

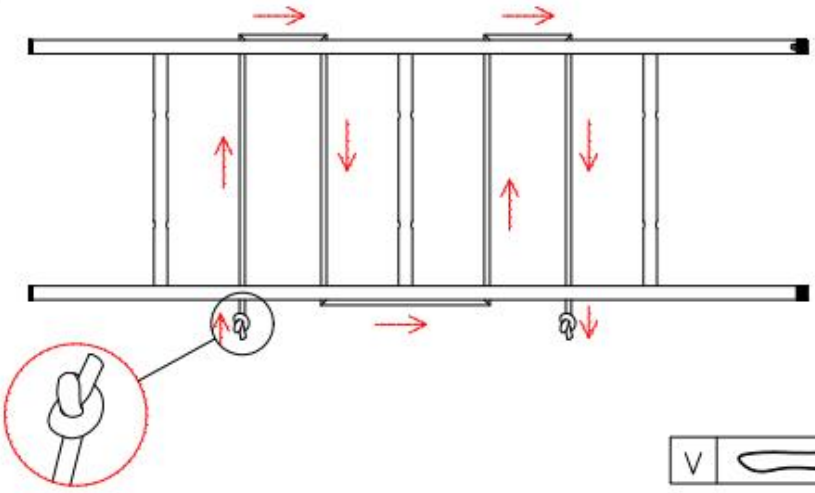

Step 03

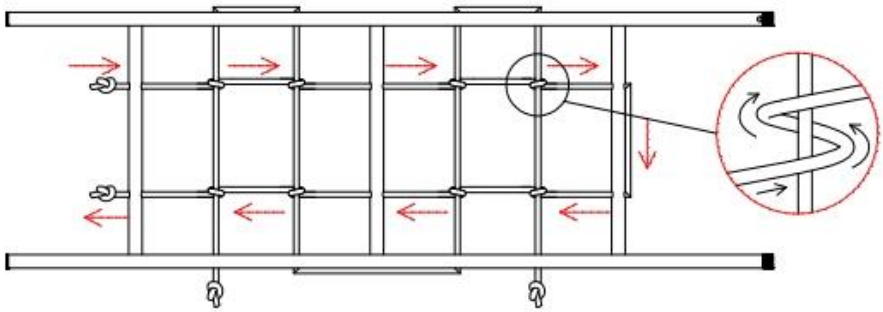

V		X1

Step 04

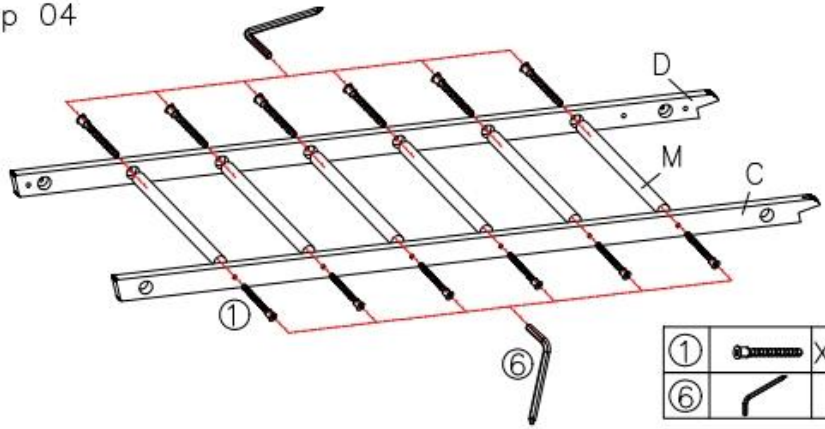

①		X12
⑥		X1

Step 05

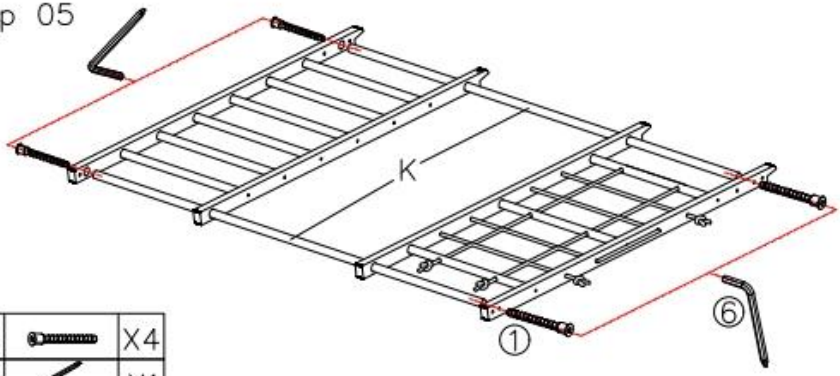

①		X4
⑥		X1

Step 06

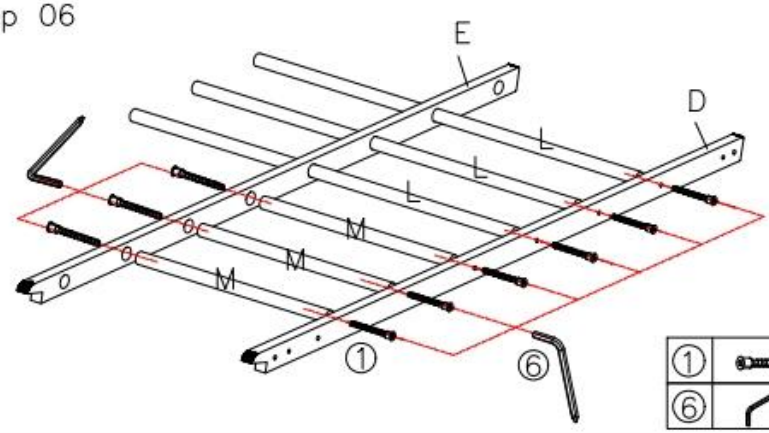

①		X9
⑥		X1

Step 07

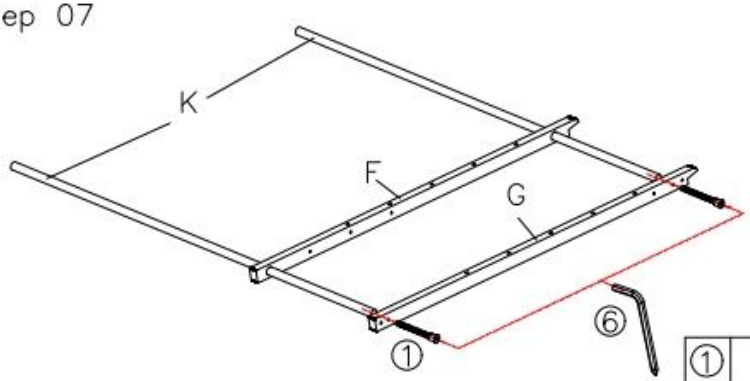

①		X2
⑥		X1

Step 08

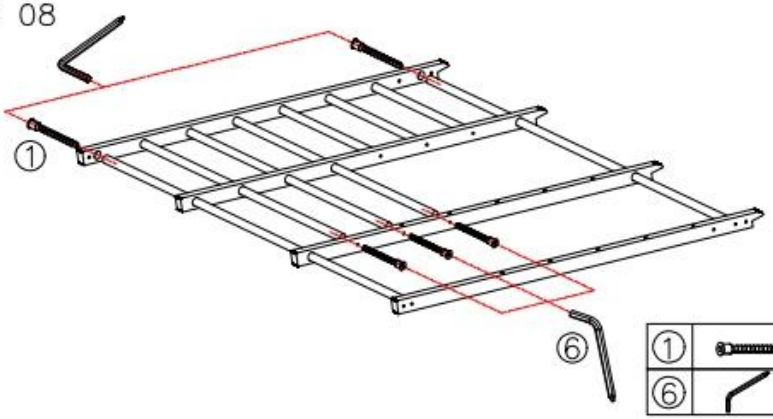

①		X5
⑥		X1

Step 09

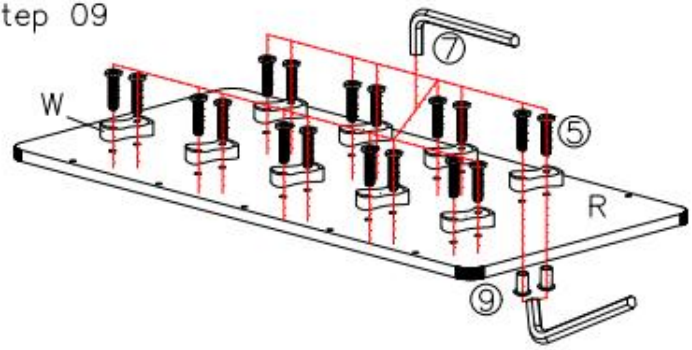

⑨		X18
⑤		X18
⑦		X1

Step 10

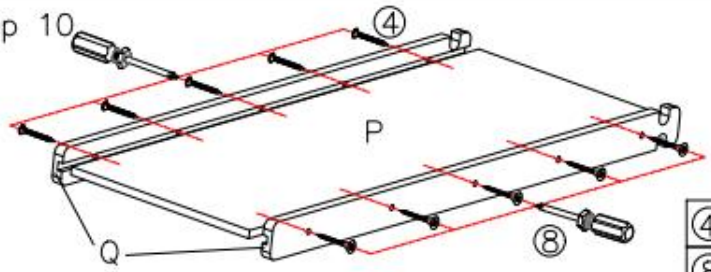

④		X10
⑧		X1

Step 11

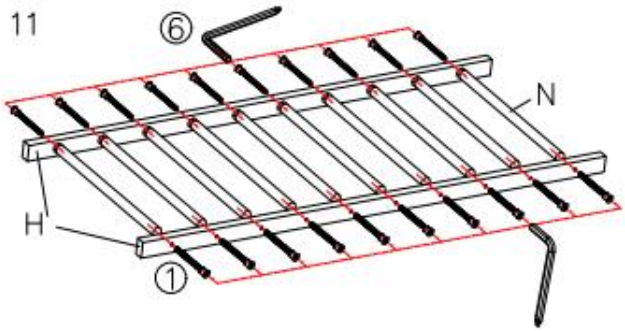

①		X20
⑥		X1

Step 12

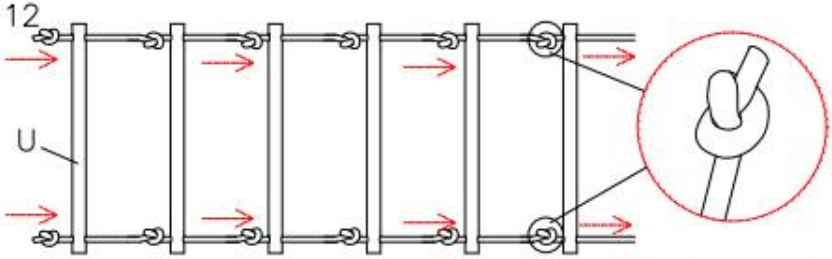

V		X2

Step 13

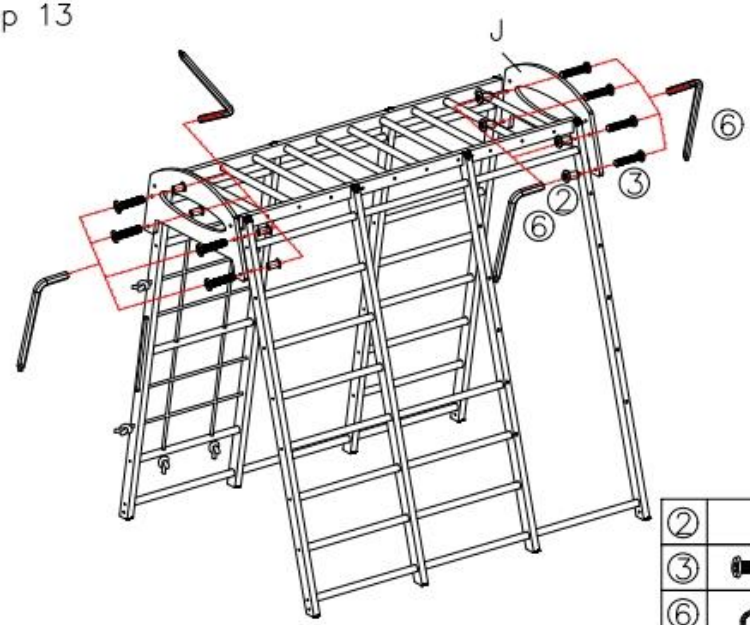

②		X8
③		X8
⑥		X2

Step 14

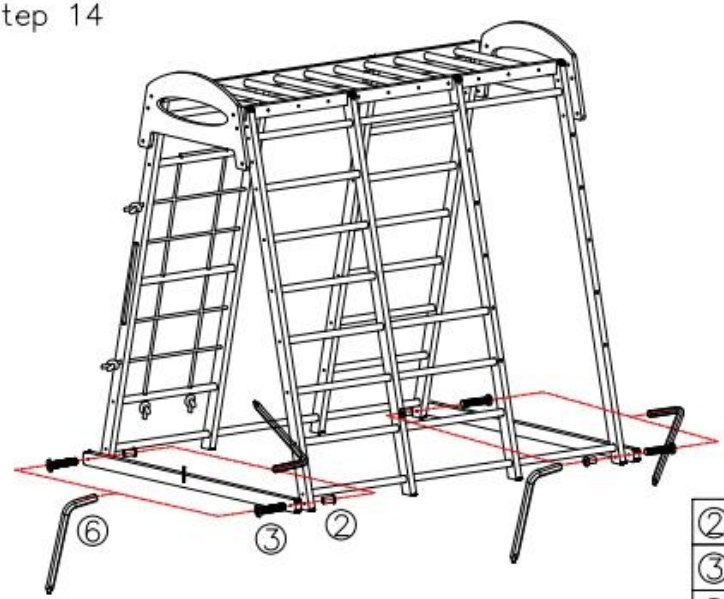

②		X4
③		X4
⑥		X2

Step 15

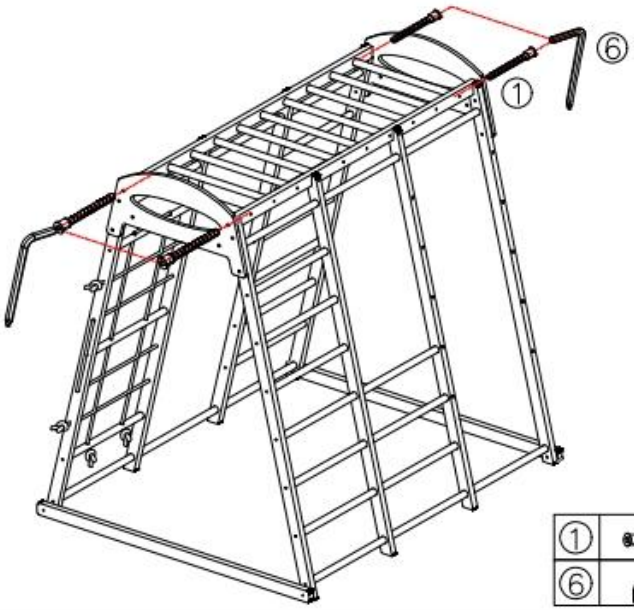

①		X4
⑥		X1

Step 16

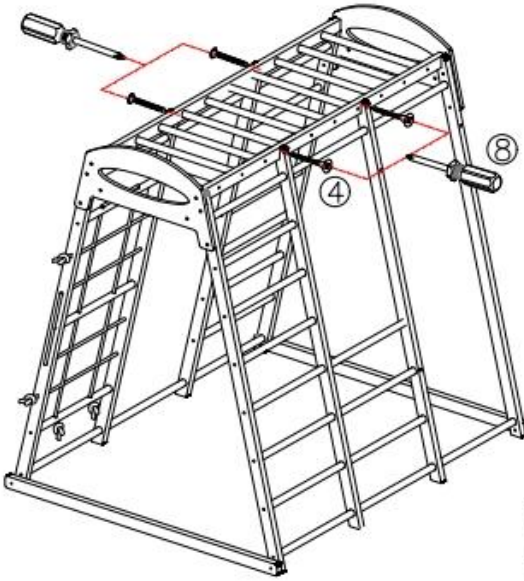

④		X4
⑧		X1

Step 17

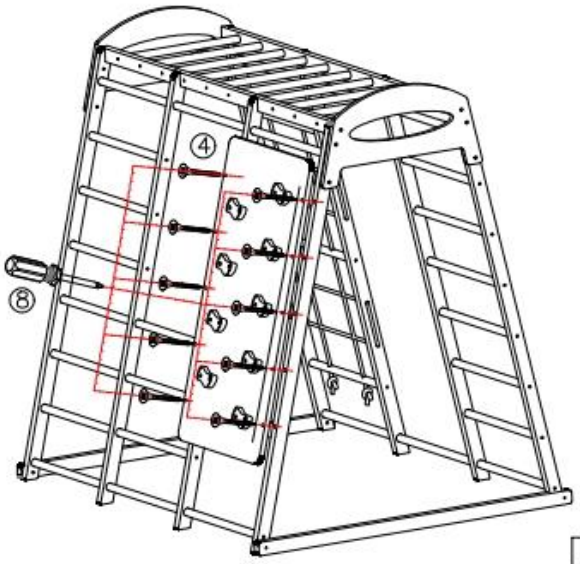

④		X10
⑧		X1

Step 18

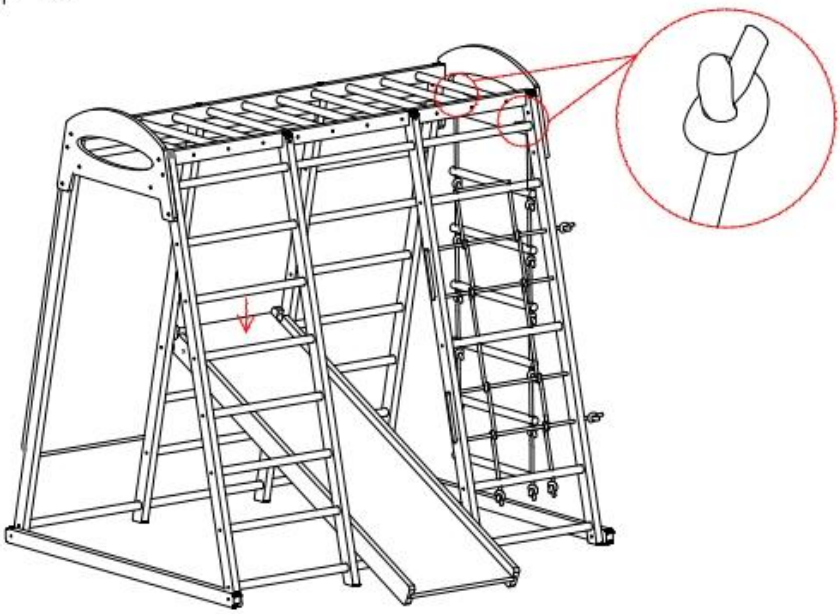

Step 19

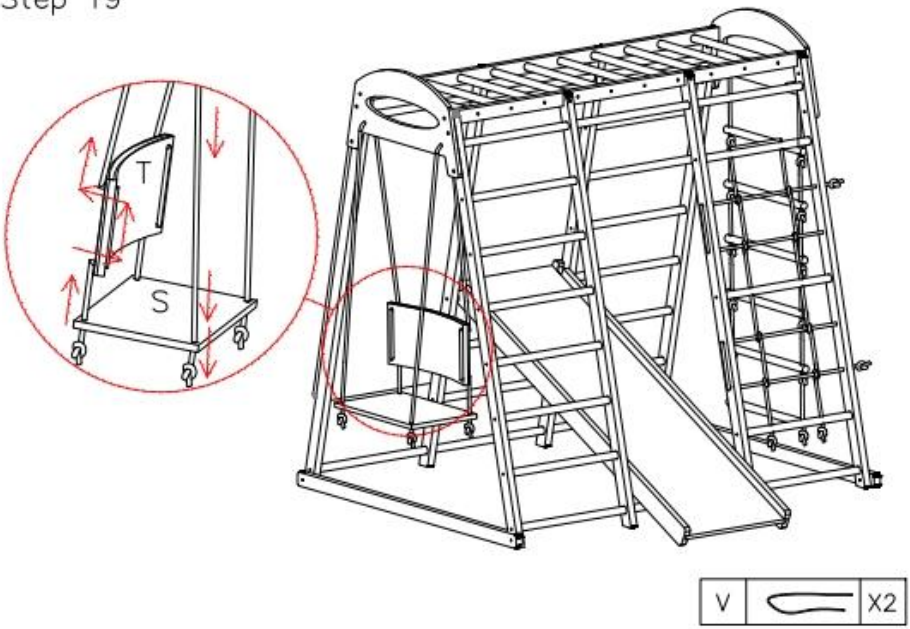

Step 20

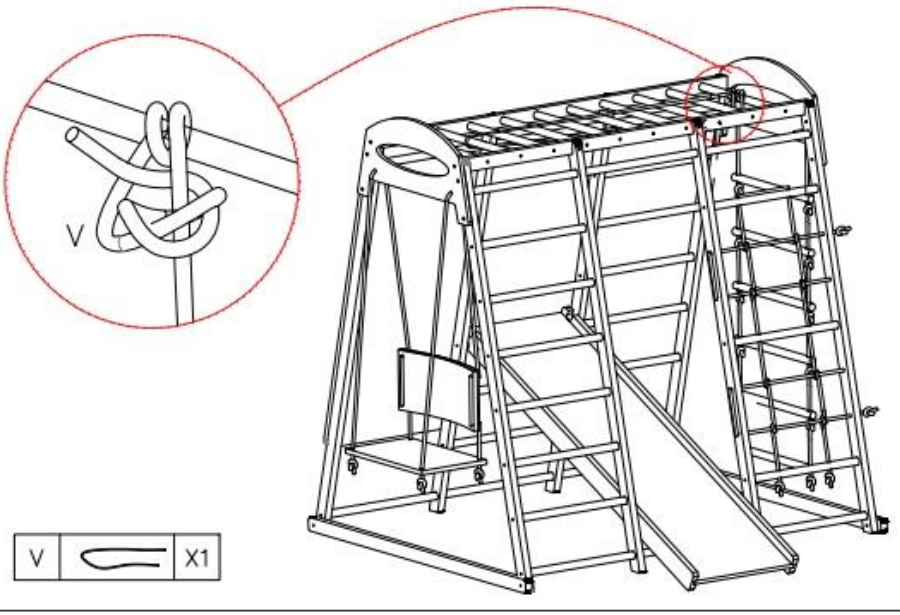

V. Istruzioni per l'uso

1. Prima di ogni utilizzo, gli adulti devono verificare la stabilità strutturale, la planarità del terreno e la presenza di ostacoli circostanti, e accertarsi della sicurezza prima di permettere ai bambini di giocare.
2. Guidare i bambini a giocare in modo ordinato. Sono vietati comportamenti pericolosi come spingere, arrampicarsi, stare a testa in giù e saltare dall'alto.
3. Utilizzare altalene, scivoli, sbarre e altri moduli in conformità con le normali modalità di gioco. I bambini non devono smontare o spostare i componenti da soli.
4. Dopo aver giocato, rimuovere eventuali detriti intorno alla struttura e controllare lo stato dei componenti. Riporre nell'apposito luogo se non in uso per un lungo periodo.

VI. Risoluzione dei problemi

Fenomeno di guasto	Possibili cause	Soluzioni
Struttura traballante o giunti allentati	1. Bulloni non serrati 2. Terreno irregolare	1. Serrare nuovamente completamente tutti i bulloni di collegamento. 2. Spostarsi su un terreno pianeggiante ed effettuare le regolazioni di livellamento.
Schegge sulle superfici in legno	1. Normale usura dovuta all'utilizzo. 2. Piccole crepe dovute al legno secco.	1. Levigare con carta vetrata a grana fine. 2. Interrompere l'uso e sostituire i pezzi se le crepe sono gravi.
Corde allentate per altalena/scala di corda	1. Allungato dopo l'uso 2. Nodi scivolati	1. Regolare nuovamente la lunghezza della corda e stringere i nodi. 2. Sostituire la corda con una nuova se l'usura è eccessiva.
Scorrimento o slittamento	1. Posizionamento non allineato 2. Carico eccessivo su	1. Regolare il cursore nella sua posizione fissa centrale. 2. Non stare in piedi da un

	un solo lato	lato né scuoterlo violentemente.
Appigli da arrampicata allentati o caduti	1. Viti di fissaggio allentate 2. Forza eccessiva	1. Stringere nuovamente le viti di fissaggio. 2. Non tirare con forza né calpestare gli appigli di arrampicata.

VII. Domande frequenti e soluzioni

1. Domanda: Si può usare all'aperto?
Soluzione: No. La luce solare diretta provoca crepe e deformazioni nel legno, l'esposizione alla pioggia causa la formazione di muffa e le superfici esterne dure aumentano il rischio di caduta. Questo prodotto è destinato esclusivamente all'uso domestico interno.
2. Domanda: Quanti bambini possono giocare contemporaneamente?
Soluzione: la capacità di carico e il numero di giocatori variano a seconda del modello. Si prega di fare riferimento ai parametri del modello corrispondente. Gli adulti devono sorvegliare costantemente i bambini ed evitare carichi concentrati su un solo lato.
3. Domanda: È normale che i nuovi componenti in legno abbiano un leggero odore?
Soluzione: Sì. Il prodotto è realizzato in legno massello con una verniciatura ecologica. L'odore si dissiperà dopo 1-2 giorni di ventilazione ed è conforme agli standard di sicurezza per i giocattoli per bambini.
4. Domanda: Può essere utilizzato a fini commerciali o in istituti di formazione?
Soluzione: No. Questo prodotto è progettato per uso domestico e non soddisfa gli standard per le attrezzature da gioco commerciali. L'uso commerciale e l'utilizzo in luoghi pubblici sono vietati.
5. Domanda: Gli accessori danneggiati possono essere sostituiti singolarmente?
Soluzione: Sì. Si prega di contattare il servizio di assistenza post-vendita del marchio fornendo il numero di modello e le informazioni sulla parte danneggiata per acquistare accessori originali compatibili. Si sconsiglia

l'utilizzo di accessori non originali.

Produttore: Cao County Shengxiang Home Products Co.,Ltd.
Indirizzo: Contea di Cao, città di Heze, provincia di Shandong, Cina



VEVOR

Upgrade · The Home Creator Way

PARQUE INFANTIL DE MADERA INTERIOR

MODELO: SX20211006L / SX20211006M / SX20211007

VEVOR | Upgrade
The Home Creator Way

MODELO: SX20211006L /SX20211006M/ SX20211007

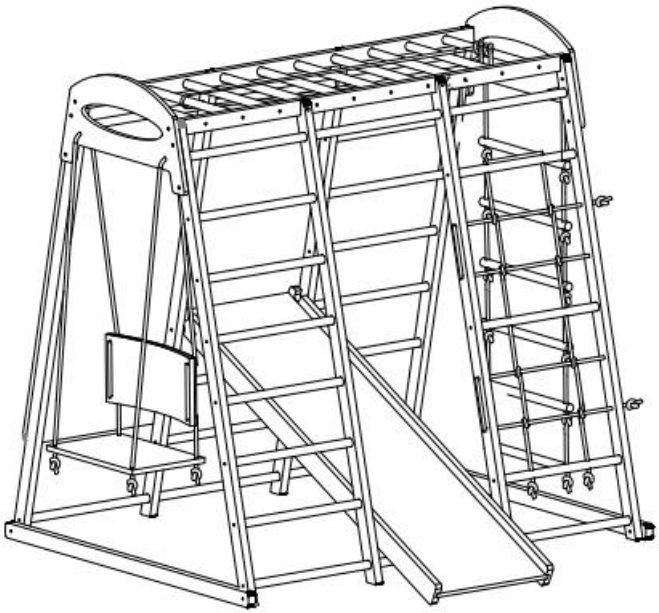

NOTA: Los objetos reales y las imágenes pueden diferir ligeramente. ¡Por favor, tenga en cuenta su compra!

Estas son las instrucciones originales. Lea atentamente todo el manual antes de usar el producto. VEVOR se reserva el derecho de interpretar el manual de usuario. El aspecto del producto puede variar con respecto al que reciba. Le pedimos disculpas si no le informamos nuevamente sobre actualizaciones de tecnología o software.

I. Advertencias de seguridad

1. Este producto debe ser ensamblado por adultos. Los niños no deben entrar en la zona de ensamblaje ni tocar piezas pequeñas ni elementos de fijación.
2. Los niños deben estar supervisados por un adulto en todo momento durante el juego para evitar caídas, atascos, enredos y otros accidentes.
3. Solo para uso doméstico en interiores. Se prohíbe su uso comercial y al aire libre.
4. No sobrecargar. Capacidad máxima de peso por modelo: 136 kg (300 lb) para SX20211006L / SX20211006M; 113 kg (250 lb) para SX20211007 / SX20211009; 100 kg (220 lb) para SX20211008 / SX20211008W. Queda prohibido que los adultos se suban o permanezcan de pie sobre la estructura.
5. No lo coloque directamente sobre superficies duras como hormigón o baldosas. Asegúrese de dejar suficiente espacio de amortiguación debajo.
6. Quíteles a los niños los cascos, las bufandas y la ropa con cordones antes de jugar para eliminar el riesgo de estrangulamiento.

II. Precauciones de seguridad

(I) Notas de montaje

1. Se recomienda el montaje por dos adultos. Use guantes durante el funcionamiento para evitar cortes con astillas de madera y bordes afilados.
2. Antes del montaje, compruebe que todas las piezas coincidan con la lista de piezas y confirme que no haya grietas, deformaciones ni piezas faltantes.
3. No apriete los tornillos en la etapa inicial de montaje. Apriételos gradualmente en diagonal solo después de que el marco general esté alineado y los módulos estén colocados.
4. Mantenga a los niños alejados durante todo el proceso de montaje. No permita su uso hasta que el montaje esté completamente terminado y se haya comprobado su estabilidad y que no haya bordes afilados expuestos.
5. Queda prohibida la modificación no autorizada de la estructura o la instalación de accesorios no originales, ya que esto puede provocar inestabilidad estructural.

(II) Requisitos ambientales

1. Colóquelo sobre una superficie interior plana y seca. Mantenga una distancia mínima de 2 m de paredes, muebles, cables, objetos colgantes y otros obstáculos.
2. Evite la luz solar directa y los ambientes húmedos para prevenir el agrietamiento, la deformación y el moho de la madera.
3. No lo utilice cuando la madera esté húmeda o el suelo esté mojado para evitar resbalones y caídas.
4. Manténgalo alejado de llamas abiertas y fuentes de calor de alta temperatura para evitar la deformación y el agrietamiento de los componentes de madera.

(III) Período de garantía y programa de mantenimiento

1. Periodo de garantía: 1 año de garantía para la estructura principal de madera; 3 meses de garantía para los accesorios consumibles, incluyendo cuerdas, redes y presas de escalada de plástico (excluyendo el desgaste normal).
2. Programa de mantenimiento:
- Antes de cada uso: Compruebe que los tornillos estén bien apretados e inspeccione las piezas de madera en busca de astillas o grietas; confirme que las conexiones de las cuerdas y los columpios estén seguras.
- Mensualmente: Apriete completamente todas las conexiones, lije las pequeñas astillas y compruebe el estado de desgaste de la cuerda.
- Antes de un almacenamiento prolongado: Limpie y seque todos los componentes, aplique un tratamiento anticorrosivo a las piezas metálicas y guárdelos en un lugar fresco y seco.

(IV) Operaciones de teclas correctas

1. El número de jugadores simultáneos y el peso total no deben exceder el límite del modelo correspondiente. Está prohibido concentrar el peso en un solo lado.
2. Los niños deberán jugar en orden. Se prohíbe empujar, dar codazos, colgarse boca abajo, saltar de la estructura y sacudirla violentamente.
3. Utilice los toboganes, columpios, barras y demás módulos únicamente según lo previsto. Se prohíben las posturas de juego anormales.
4. Utilice únicamente accesorios originales de fábrica. No fije cuerdas para

saltar, cordones, correas para mascotas ni otros artículos no especificados a la estructura.

(V) Medidas de prevención de riesgos inherentes

1. Riesgo de caídas: Se requiere supervisión de un adulto en todo momento. Se prohíben los movimientos peligrosos de alta dificultad. Mantenga un espacio de amortiguación suficiente debajo.
2. Riesgo de estrangulamiento: Quítese los cascos, las bufandas y la ropa con cordón antes de jugar. No cuelgue cuerdas ni cordones adicionales en la estructura.
3. Riesgo de atrapamiento: Mantenga los dedos alejados de las juntas durante el ajuste y desmontaje de la estructura. Los niños no deben tocar las piezas de ajuste.
4. Riesgo de vuelco: Instalar sobre terreno nivelado, apretar completamente todos los pernos y evitar cargas concentradas en un solo lado y vibraciones violentas.
5. Riesgo de rayaduras: Inspeccione las superficies de madera con regularidad. Lije las astillas de inmediato. No utilice componentes agrietados o deformados.

III. Descripción general del producto

(I) Uso previsto

Este parque infantil multifuncional de madera para interiores integra varios módulos de juego, como escalada, tobogán, columpio, barras paralelas, rocódromo y escalera de cuerda. Permite a los niños hacer ejercicio en casa, mejorar su control corporal, coordinación y equilibrio, y fomentar su capacidad de exploración. Es ideal para el ocio en el hogar.

Modelo	SX20211006L	SX20211006 M	SX20211007
Edad de solicitud	De 3 a 12 años		
Capacidad de carga máxima	300 libras (136 kg)		250 libras (113 kg)
Tamaño del marco (mm)	1470*1200*1 42 0 mm	1200*1090*1 21 0 mm	1470*1200*1 410 mm

7 en 1	Muro de escalada , tobogán, barras paralelas, escalera de cuerda , escalera de madera, escalera	
Material	Madera	
Color	Natural	Arcoíris

(II) Entorno aplicable y usuarios

- Usuarios objetivo: Niños de 3 a 12 años. Debe utilizarse bajo la supervisión constante de un adulto.
- Entorno aplicable: Interiores domésticos, salas de actividades para padres e hijos y otros espacios planos y secos. Se prohíbe su uso comercial y al aire libre.

(III) Instrucciones de almacenamiento

1. Para un almacenamiento prolongado sin uso, limpie y seque todos los componentes y realice un mantenimiento básico en las partes de madera.
2. Los componentes desmontables deberán desmontarse y almacenarse en un lugar fresco y seco, lejos de la sobreextrusión, la luz solar directa y los ambientes húmedos.
3. Guarde las cuerdas y las redes por separado para evitar que se estiren debido a la carga a largo plazo. Guarde los accesorios pequeños por separado para evitar que se pierdan.

IV. Instrucciones de montaje

A  X1	B  X1	C  X1	D  X2
E  X1	F  X1	G  X1	H  X2
I  X2	J  X2	K  X4	L  X3

M  X9	N  X10	O  X3	P  X1
Q  X2	R 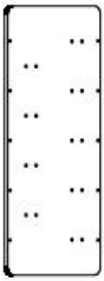 X1	S  X1	T  X1
U  X6	V  X7	W  X9	

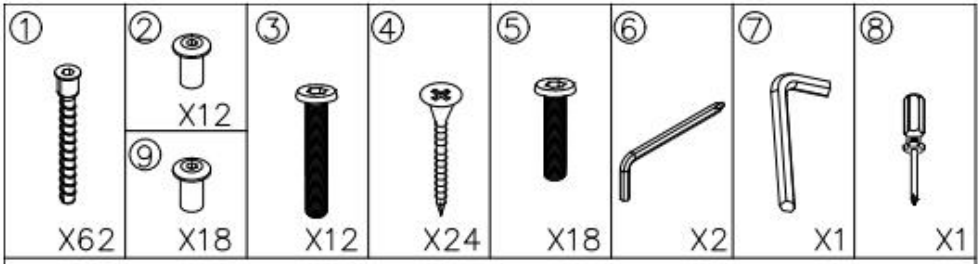

Step 01

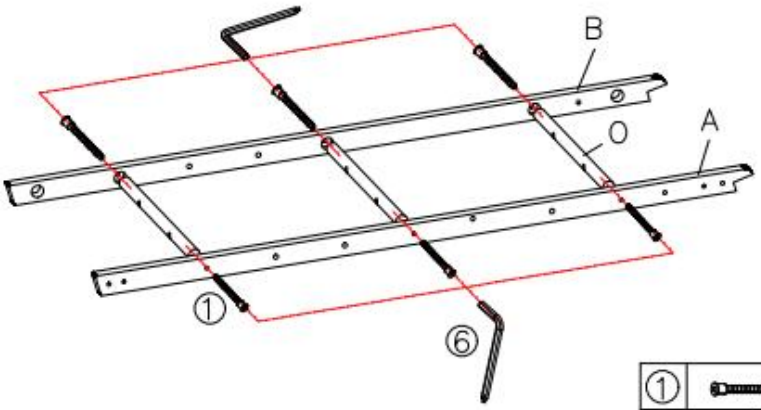

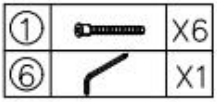

Step 02

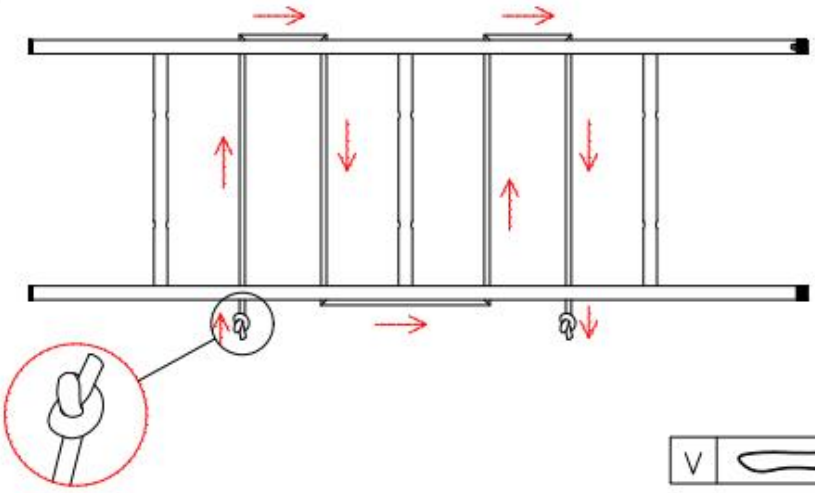

Step 03

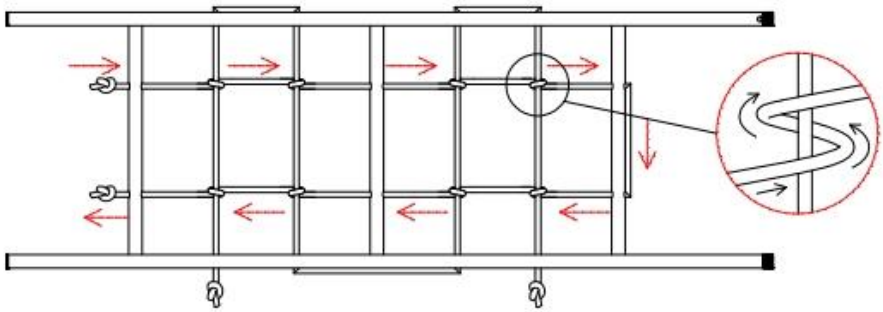

V		X1

Step 04

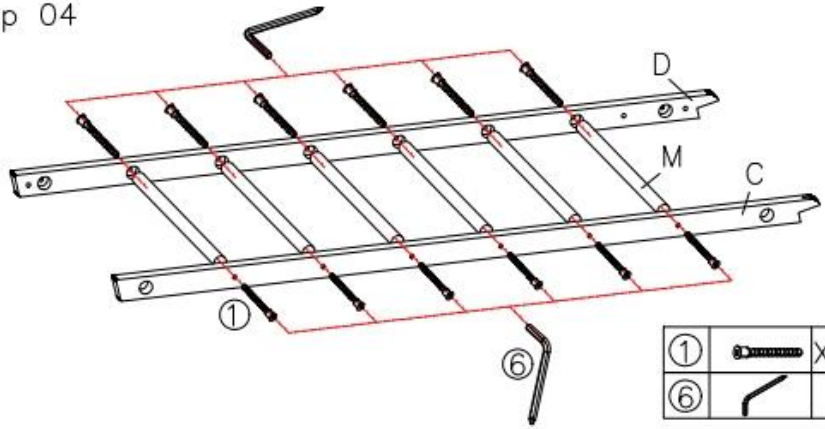

①		X12
⑥		X1

Step 05

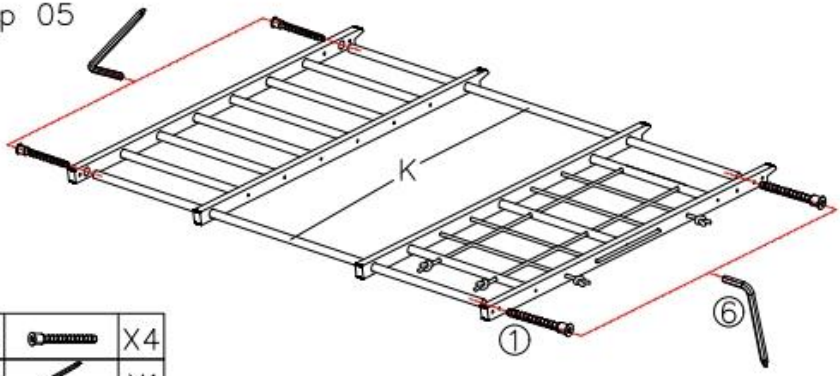

①		X4
⑥		X1

Step 06

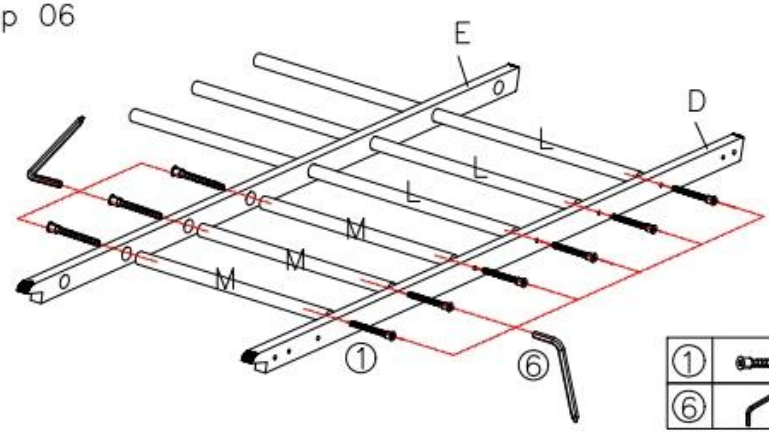

①		X9
⑥		X1

Step 07

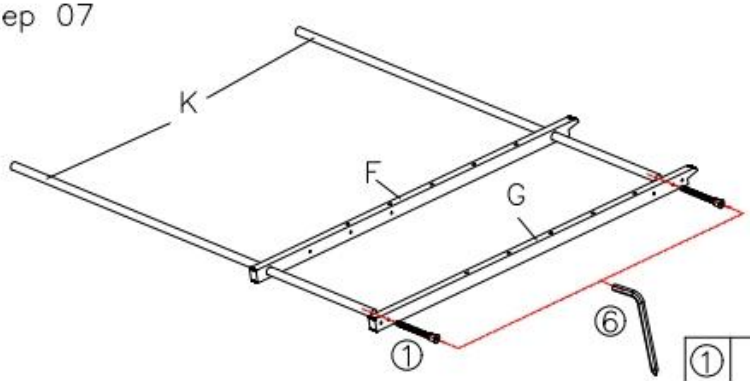

①		X2
⑥		X1

Step 08

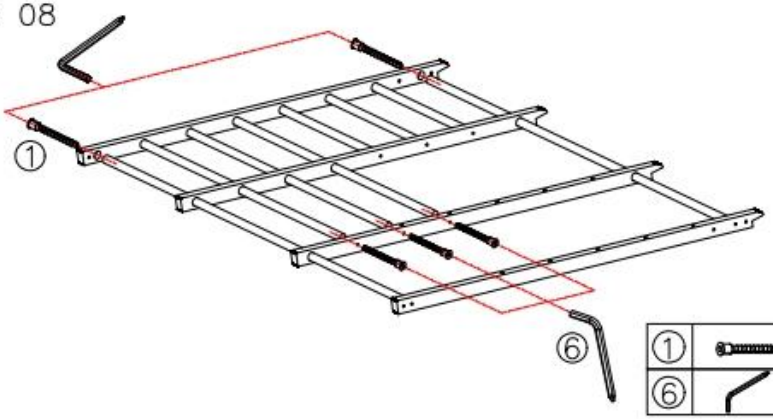

①		X5
⑥		X1

Step 09

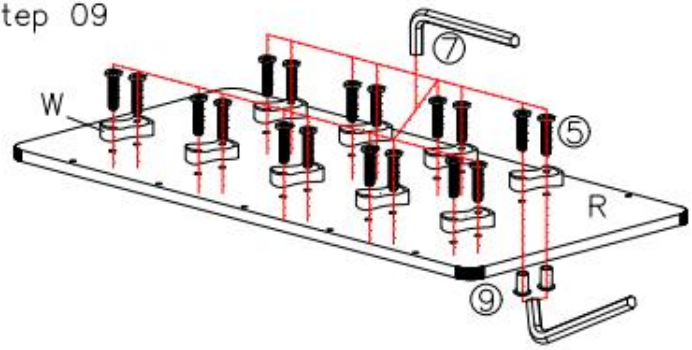

⑨		X18
⑤		X18
⑦		X1

Step 10

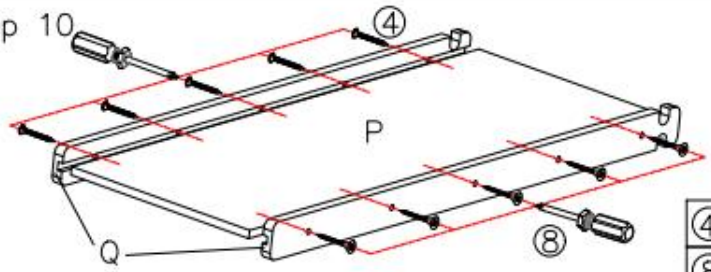

④		X10
⑧		X1

Step 11

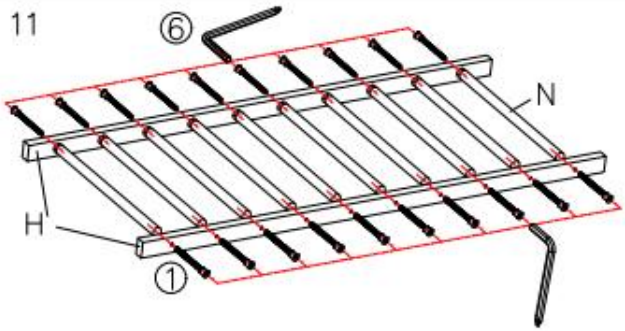

①		X20
⑥		X1

Step 12

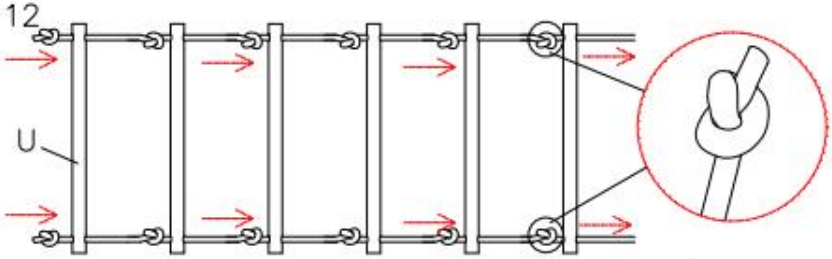

V		X2

Step 13

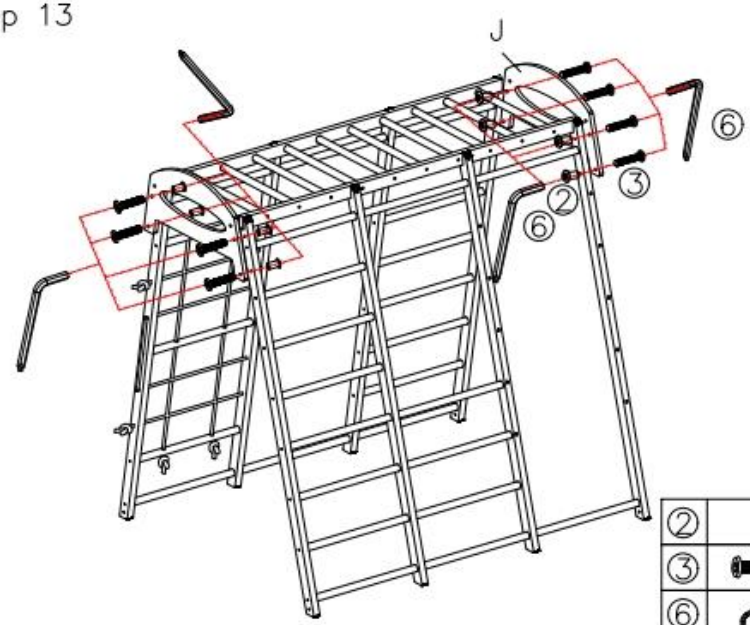

②		X8
③		X8
⑥		X2

Step 14

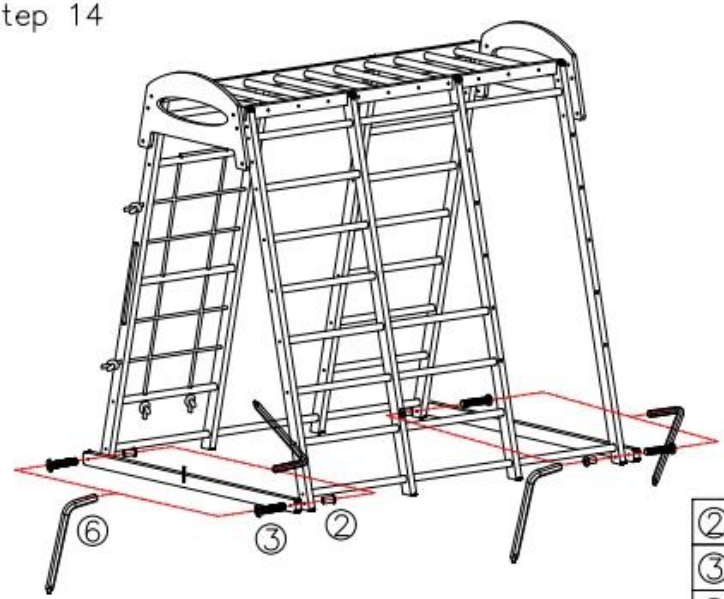

②		X4
③		X4
⑥		X2

Step 15

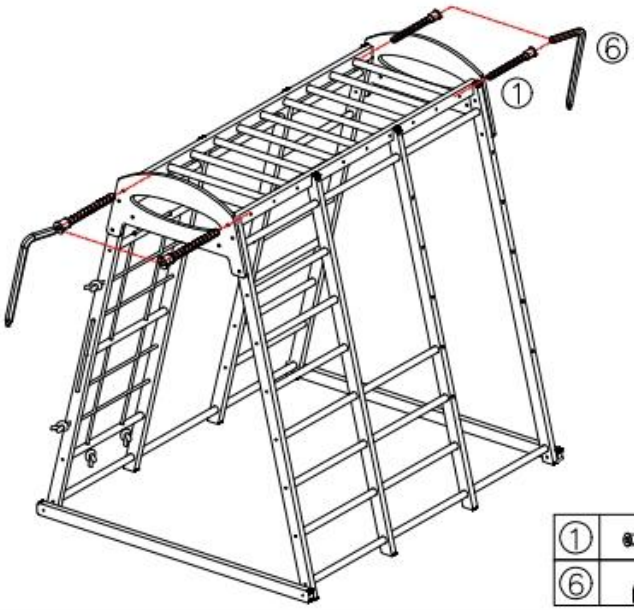

①		X4
⑥		X1

Step 16

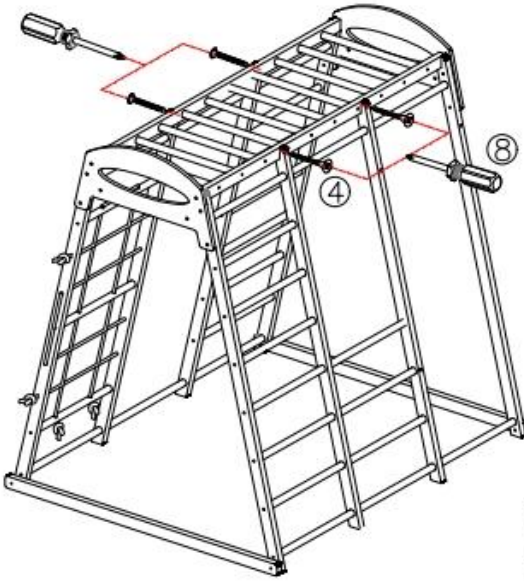

④		X4
⑧		X1

Step 17

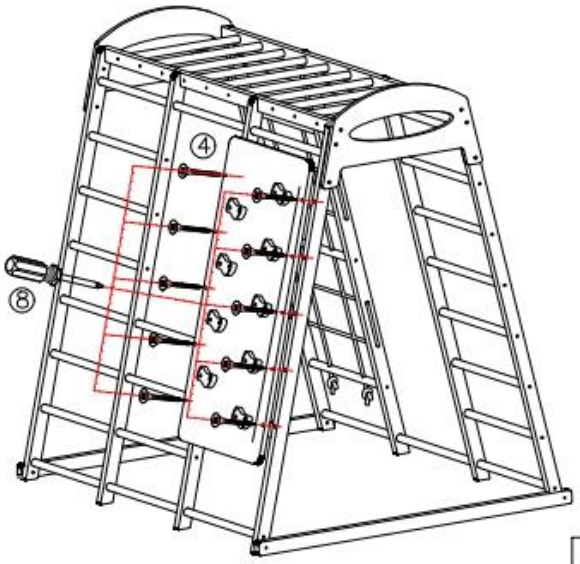

④		X10
⑧		X1

Step 18

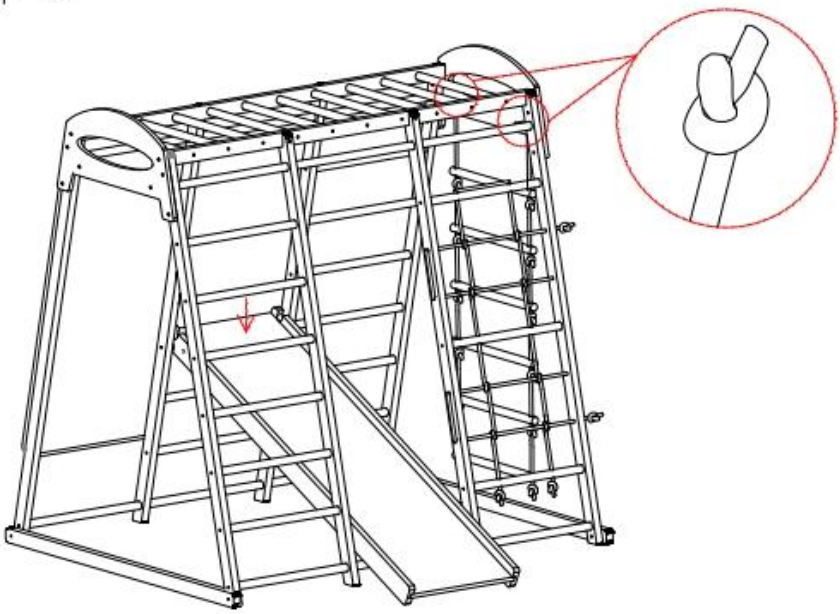

Step 19

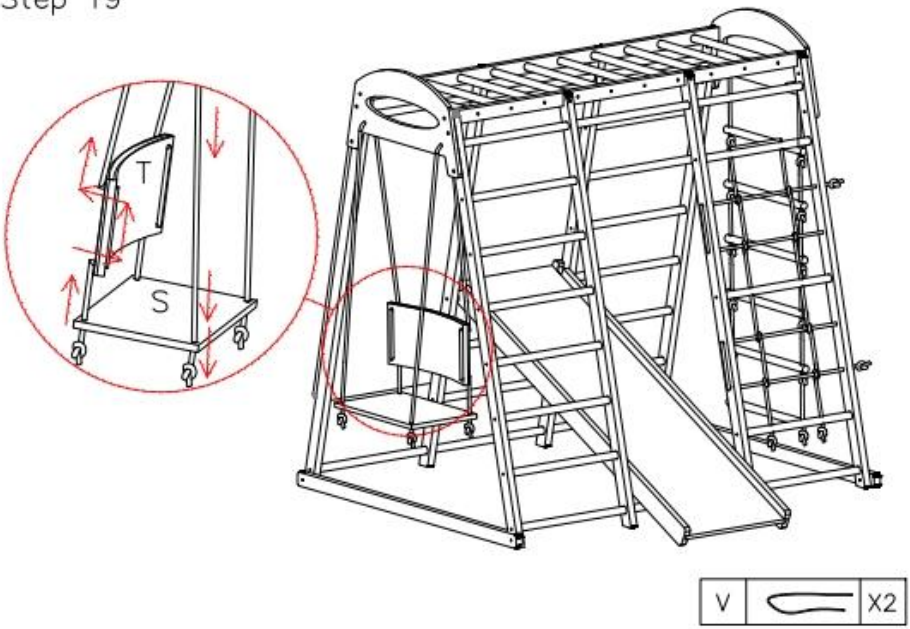

Step 20

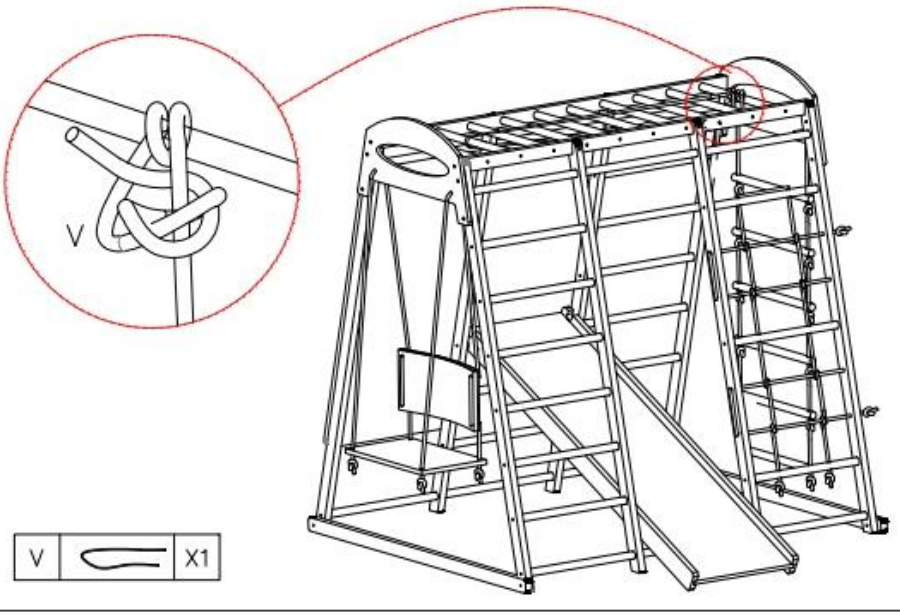

V. Instrucciones de funcionamiento

1. Antes de cada uso, los adultos deberán inspeccionar la estabilidad estructural, la planitud del terreno y los obstáculos circundantes, y confirmar la seguridad antes de permitir que los niños jueguen.
2. Guíe a los niños para que jueguen de forma ordenada. Se prohíben las conductas peligrosas como empujar, trepar, ponerse de cabeza y saltar desde alturas.
3. Utilice los columpios, toboganes, barras y demás módulos de acuerdo con las normas de juego establecidas. Los niños no deben desmontar ni mover los componentes por sí mismos.
4. Después de jugar, retire los escombros alrededor de la estructura e inspeccione el estado de los componentes. Guárdelo en el lugar designado si no lo va a usar durante un período prolongado.

VI. Solución de problemas

Fenómeno de falla	Posibles causas	Soluciones
Estructura inestable o articulaciones sueltas	1. Pernos sin apretar 2. Terreno irregular	1. Vuelva a apretar completamente todos los pernos de conexión. 2. Muévase a un terreno nivelado y realice los ajustes de nivelación.
Astillas en superficies de madera	1. Desgaste normal por el uso. 2. Pequeñas grietas por madera seca.	1. Lije hasta que quede liso con papel de lija de grano fino. 2. Deje de usar la pieza y reemplácela si se produce un agrietamiento severo.
Cuerdas sueltas para columpios/escaleras	1. Estirado después de su uso. 2. Nudos sueltos.	1. Reajuste la longitud de la cuerda y asegure los nudos. 2. Reemplace las cuerdas por unas nuevas si el desgaste es severo.
Desplazamiento o deslizamiento	1. Colocación desalineada 2. Carga	1. Ajuste la corredera a su posición fija centrada. 2. No

	excesiva en un solo lado	se pare sobre un lado ni la sacuda violentamente.
Presas de escalada sueltas o caídas	1. Tornillos de fijación flojos 2. Fuerza excesiva	1. Vuelva a apretar los tornillos de fijación. 2. No tire con fuerza ni pise las presas de escalada.

VII. Preguntas frecuentes y soluciones

1. Pregunta: ¿Se puede usar al aire libre?

Solución: No. La luz solar directa provoca grietas y deformaciones en la madera, la lluvia genera moho y el contacto con suelos duros al aire libre aumenta el riesgo de caídas. Este producto es solo para uso doméstico en interiores.

2. Pregunta: ¿Cuántos niños pueden jugar al mismo tiempo?

Solución: La capacidad de peso y la capacidad de jugadores varían según el modelo. Consulte los parámetros del modelo correspondiente. Los adultos deben supervisar en todo momento y evitar la carga concentrada en un solo lado.

3. Pregunta: ¿Es normal que las piezas de madera nuevas tengan un ligero olor?

Solución: Sí. El producto está fabricado con madera maciza y cuenta con un revestimiento ecológico. El olor desaparecerá tras 1 o 2 días de ventilación y cumple con las normas de seguridad para juguetes infantiles.

4. Pregunta: ¿Puede utilizarse con fines comerciales o en instituciones de formación?

Solución: No. Este producto está diseñado para uso doméstico y no cumple con los estándares para equipos de juegos infantiles comerciales. Se prohíbe su uso comercial y en espacios públicos.

5. Pregunta: ¿Se pueden reemplazar los accesorios dañados por separado?
Solución: Sí. Póngase en contacto con el servicio de atención al cliente de la marca, indicando el número de modelo y la información de la pieza dañada, para adquirir accesorios originales compatibles. No se recomienda el uso de accesorios no originales.

Fabricante: Cao County Shengxiang Home Products Co.,Ltd.
Dirección: Condado de Cao, ciudad de Heze, provincia de Shandong, China



VEVOR

Upgrade · The Home Creator Way

DREWNIANY PLAC ZABAW KRYTY

MODEL:SX20211006L /SX20211006M/ SX20211007

VEVOR | Upgrade
The Home Creator Way

MODEL: SX20211006L /SX20211006M/ SX20211007

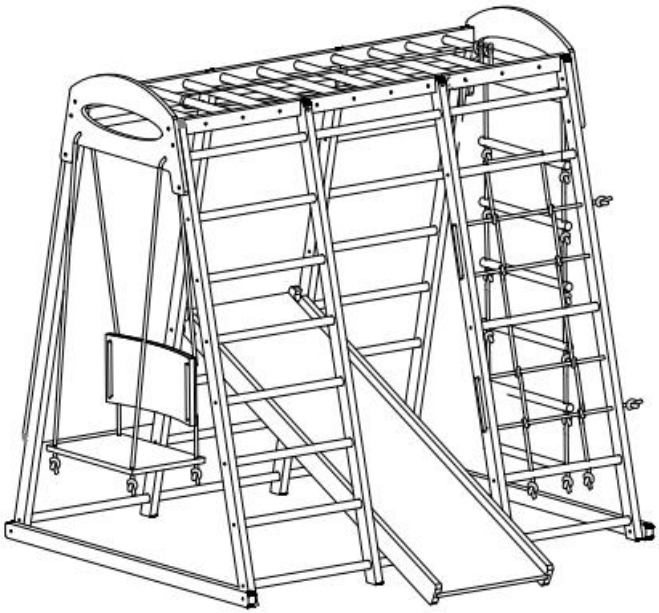

UWAGA: Rzeczywiste obiekty i zdjęcia mogą się nieznacznie różnić, zapoznaj się z informacjami podanymi w trakcie zakupu!

To jest oryginalna instrukcja obsługi. Przed użyciem prosimy o dokładne zapoznanie się z treścią instrukcji. Firma VEVOR zastrzega sobie prawo do jednoznacznej interpretacji niniejszej instrukcji obsługi. Wygląd produktu zależy od stanu, w jakim go otrzymali Państwo. Prosimy o wyrozumiałość, ale nie będziemy Państwa ponownie informować o aktualizacjach technologicznych lub oprogramowania naszego produktu.

I. Ostrzeżenia dotyczące bezpieczeństwa

1. Produkt musi być montowany przez osoby dorosłe. Dzieciom nie wolno wchodzić na teren montażu ani dotykać małych części i elementów złącznych.
2. Dzieci muszą być cały czas pod opieką osoby dorosłej podczas zabawy, aby zapobiec upadkom, zakleszczeniu, zaplątaniu i innym wypadkom.
3. Wyłącznie do użytku domowego. Użytkowanie komercyjne i użytkowanie na zewnątrz na świeżym powietrzu jest zabronione.
4. Nie przeciążać. Maksymalne obciążenie dla danego modelu: 136 kg (300 funtów) dla SX20211006L / SX20211006M; 113 kg (250 funtów) dla SX20211007 / SX20211009; 100 kg (220 funtów) dla SX20211008 / SX20211008W. Wspinanie się lub stawanie na konstrukcji przez osoby dorosłe jest zabronione.
5. Nie umieszczać bezpośrednio na twardych powierzchniach, takich jak beton czy płytki. Zapewnić wystarczającą ilość miejsca pod spodem.
6. Aby wyeliminować ryzyko uduszenia, przed zabawą należy zdjąć dzieciom kaski, szaliki i ubrania ze ściągaczami.

II. Środki ostrożności

(I) Notatki dotyczące montażu

1. Zaleca się montaż przez dwie osoby dorosłe. Podczas pracy należy nosić rękawice, aby uniknąć skaleczeń drzazgami i ostrymi krawędziami.
2. Przed montażem należy sprawdzić wszystkie części, porównując je z listą części i upewnić się, że nie mają pęknięć, odkształceń ani brakujących części.
3. Nie dokręcaj śrub na początkowym etapie montażu. Dokręcaj je stopniowo, po przekątnej, dopiero po wyrównaniu całej ramy i ustawieniu modułów.
4. Trzymaj dzieci z dala od siebie przez cały proces montażu. Nie dopuszczaj do użytkowania, dopóki montaż nie zostanie całkowicie zakończony i nie zostanie sprawdzona stabilność oraz brak odsłoniętych ostrych krawędzi.
5. Niedozwolona jest jakakolwiek nieautoryzowana modyfikacja konstrukcji lub montaż nieoryginalnych akcesoriów, gdyż może to spowodować

niestabilność konstrukcji.

(II) Wymagania środowiskowe

1. Umieścić na płaskiej i suchej powierzchni w pomieszczeniu. Zachować co najmniej 2 m odstępu od ścian, mebli, przewodów, przedmiotów wiszących i innych przeszkód.
2. Unikaj bezpośredniego światła słonecznego i wilgotnego środowiska, aby zapobiec pękaniu drewna, jego odkształceniom i rozwojowi pleśni.
3. Nie należy używać urządzenia, gdy drewno jest wilgotne lub podłoże jest mokre, aby zapobiec poślizgnięciom i upadkom.
4. Trzymać z dala od otwartego ognia i źródeł ciepła o wysokiej temperaturze, aby zapobiec odkształceniom i pęknięciom elementów drewnianych.

(III) Okres gwarancji i harmonogram konserwacji

1. Okres gwarancji: 1 rok gwarancji na główną drewnianą konstrukcję ramy; 3 miesiące gwarancji na akcesoria eksploatacyjne, w tym liny, siatki i plastikowe uchwyty wspinaczkowe (z wyłączeniem normalnego zużycia).
2. Harmonogram konserwacji:
- Przed każdym użyciem: Sprawdź, czy śruby są dobrze dokręcone, a elementy drewniane nie mają drzazg lub pęknięć; upewnij się, że połączenia lin i huśtawki są stabilne.
- Miesięcznie: Dokładnie dokręć wszystkie połączenia, zeszlifuj drobne drzazgi i sprawdź stan zużycia liny.
- Przed długotrwałym przechowywaniem: Wyczyść i osusz wszystkie elementy, nałóż środek zapobiegający rdzewieniu na części metalowe i przechowuj w chłodnym i suchym miejscu.

(IV) Prawidłowe wykonywanie operacji kluczowych

1. Liczba graczy grających jednocześnie i masa całkowita nie mogą przekraczać limitu danego modelu. Skupienie ciężaru po jednej stronie jest zabronione.
2. Dzieci muszą bawić się w sposób uporządkowany. Zabrania się pchania, popychania, wieszania głową w dół, zeskakiwania z konstrukcji oraz gwałtownego potrząsania.
3. Zjeżdżalnie, huśtawki, drabinki i inne urządzenia należy używać wyłącznie zgodnie z ich przeznaczeniem. Nieprawidłowe pozycje do

zabawy są zabronione.
4. Używaj wyłącznie oryginalnych akcesoriów fabrycznych. Nie mocuj do konstrukcji skakanek, linek, smyczy dla zwierząt ani innych niespecyficznych przedmiotów.

(V) Środki zapobiegające ryzyku wewnętrznemu

1. Ryzyko upadku: Wymagany jest stały nadzór osoby dorosłej. Niebezpieczne i trudne ruchy są zabronione. Należy zachować wystarczającą ilość miejsca pod spodem.
2. Ryzyko uduszenia: Przed zabawą należy zdjąć kaski, szaliki i odzież ściąganą sznurkiem. Nie należy wieszać na konstrukcji dodatkowych lin ani linek.
3. Ryzyko przytrzaśnięcia: Trzymaj palce z dala od szczelin między elementami podczas regulacji i demontażu konstrukcji. Dzieci nie mogą dotykać elementów regulacyjnych.
4. Ryzyko przewrócenia: należy montować na równym podłożu, dokręcać wszystkie śruby, unikać jednostronnego, skoncentrowanego obciążenia i gwałtownych wstrząsów.
5. Ryzyko zarysowań: Regularnie sprawdzaj powierzchnie drewniane. Niezwłocznie szlifuj drzazgi. Nie używaj pękniętych lub zdeformowanych elementów.

III. Przegląd produktu

(I) Przeznaczenie

To wielofunkcyjny, drewniany, kryty plac zabaw, integrujący wiele modułów zabawowych, takich jak ścianka wspinaczkowa, zjeżdżalnia, huśtawka, drążki, ścianka wspinaczkowa i drabinka linowa. Pozwala dzieciom ćwiczyć w domu, rozwijać kontrolę nad ciałem, koordynację i równowagę oraz rozwijać umiejętności eksploracyjne, idealny do zabawy w domu.

Model	SX20211006L	SX20211006 M	SX20211007
Wiek aplikacji	3-12 lat		
Maksymalna nośność	30 0 funtów (136 kg)		25 0 funtów (113 kg)

Rozmiar ramy (mm)	1470*1200*1 42 0mm	1200*1090*1 21 0mm	1470*1200*1 410 mm
7 w 1	Ściana wspinaczkowa , zjeżdżalnia, drążki do wspinania, drabinka linowa , drabinka drewniana,		
Tworzywo	Drewno		
Kolor	Naturalny		Tęcza

(II) Obowiązujące środowisko i użytkownicy

- Użytkownicy docelowi: Dzieci w wieku 3–12 lat. Produkt należy stosować pod stałym nadzorem osoby dorosłej.
- Zastosowanie: wnętrza domów, sale zabaw dla rodziców z dziećmi oraz inne płaskie i suche miejsca. Użytkowanie komercyjne i użytkowanie na świeżym powietrzu są zabronione.

(III) Instrukcje dotyczące przechowywania

1. W przypadku długotrwałego przechowywania należy wyczyścić i wytrzeć do sucha wszystkie elementy oraz wykonać podstawowe czynności konserwacyjne na częściach drewnianych.
2. Elementy ruchome należy rozmontować i przechowywać w chłodnym i suchym miejscu, z dala od silnego ściskania, bezpośredniego światła słonecznego i wilgotnego środowiska.
3. Przechowuj liny i siatki oddzielnie, aby uniknąć długotrwałego rozciągania się ładunku. Drobne akcesoria przechowuj oddzielnie, aby zapobiec ich zgubieniu.

IV. Instrukcja montażu

A  X1	B  X1	C  X1	D  X2
E  X1	F  X1	G  X1	H  X2
I  X2	J  X2	K  X4	L  X3

M  X9	N  X10	O  X3	P  X1
Q  X2	R 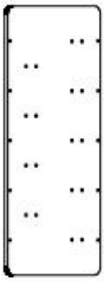 X1	S  X1	T  X1
U  X6	V  X7	W  X9	

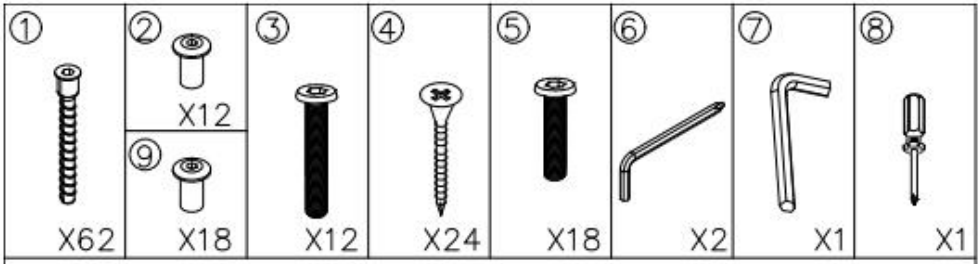

Step 01

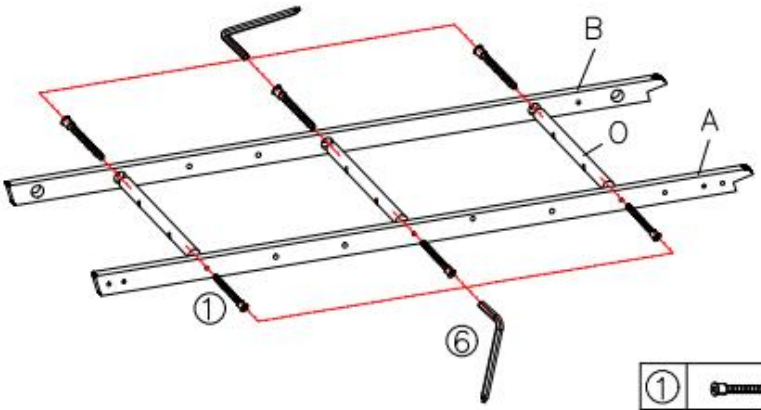

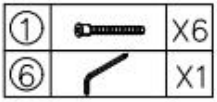

Step 02

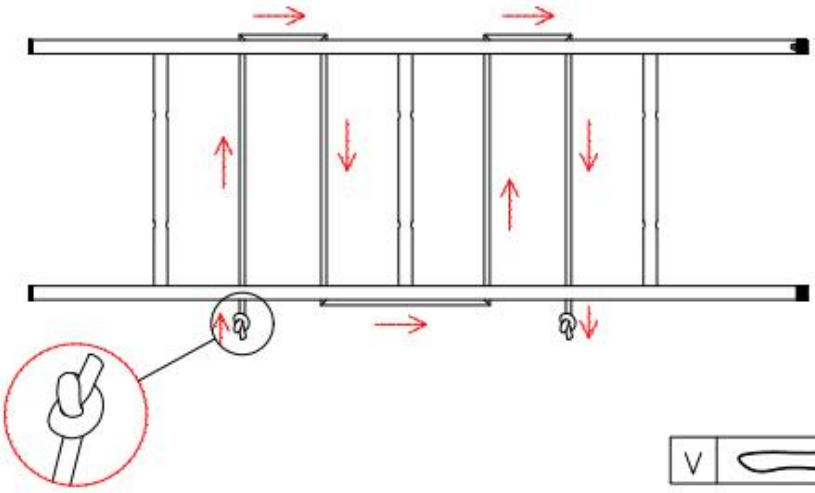

Step 03

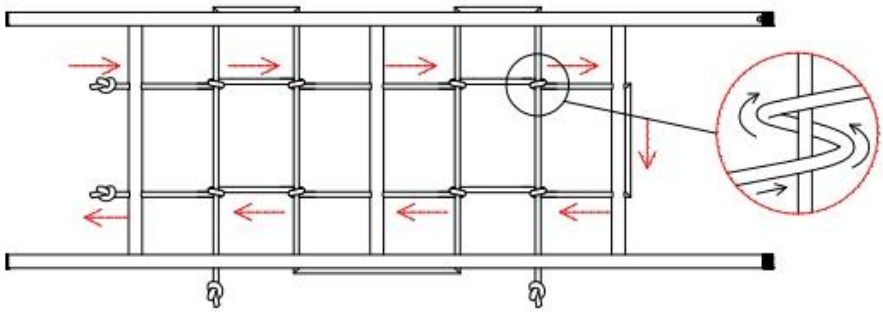

V		X1

Step 04

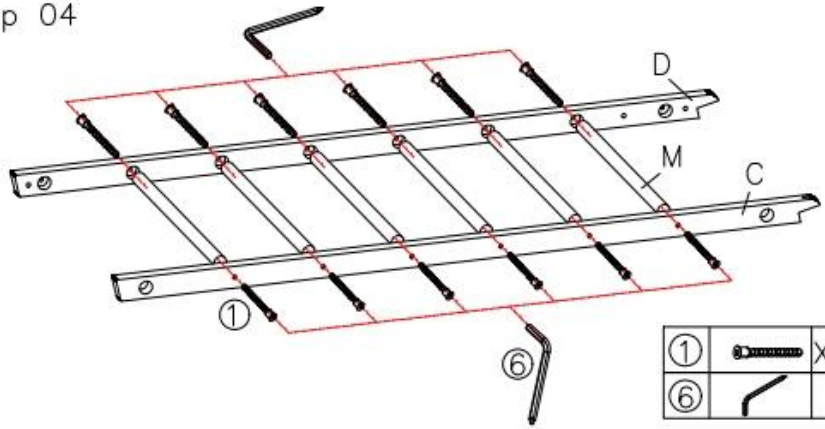

①		X12
⑥		X1

Step 05

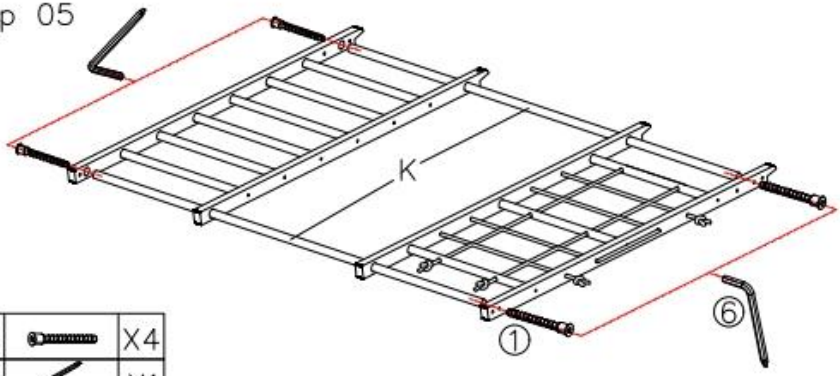

①		X4
⑥		X1

Step 06

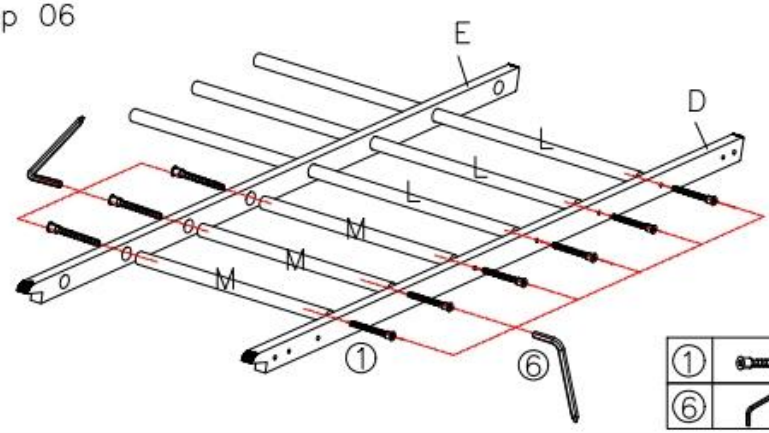

①		X9
⑥		X1

Step 07

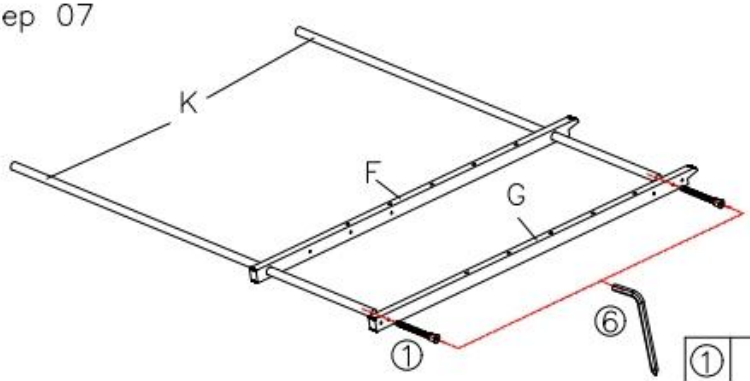

①		X2
⑥		X1

Step 08

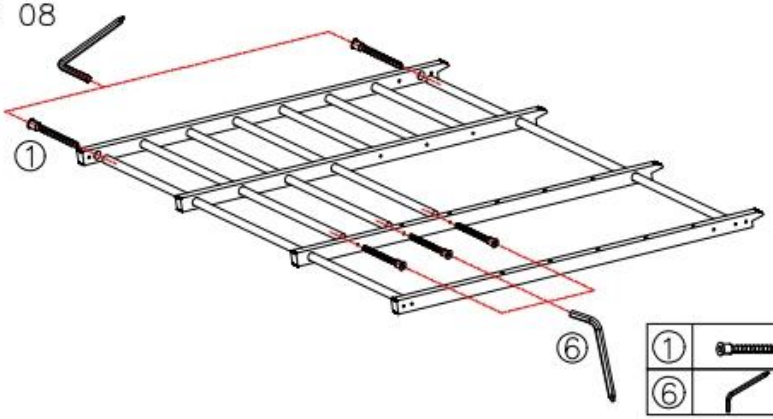

①		X5
⑥		X1

Step 09

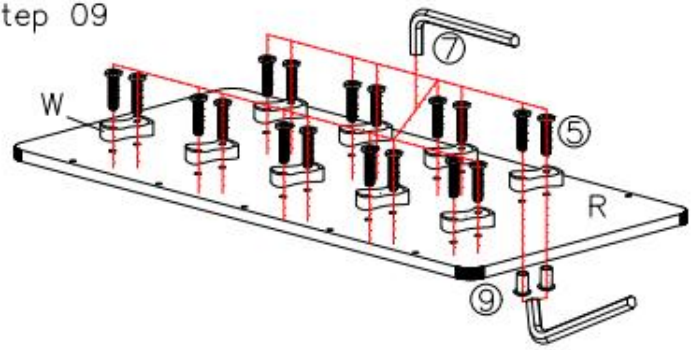

⑨		X18
⑤		X18
⑦		X1

Step 10

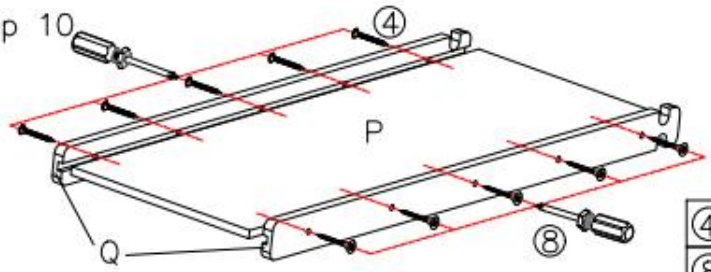

④		X10
⑧		X1

Step 11

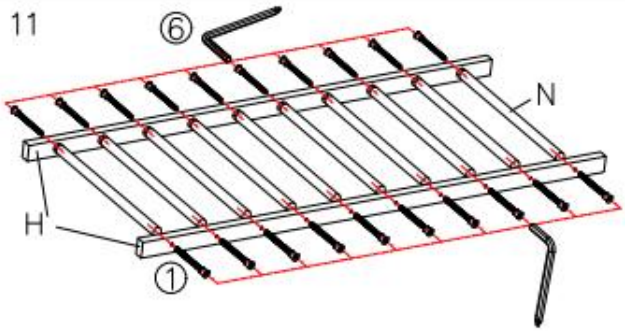

①		X20
⑥		X1

Step 12

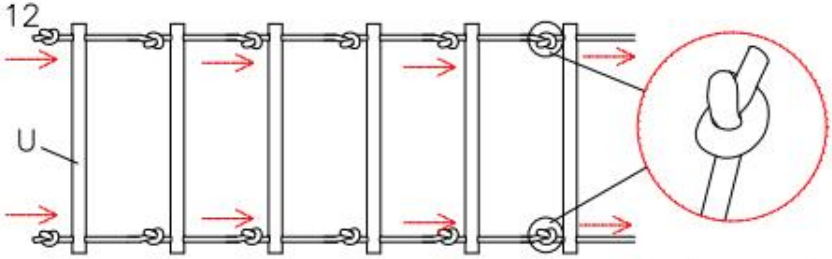

V		X2

Step 13

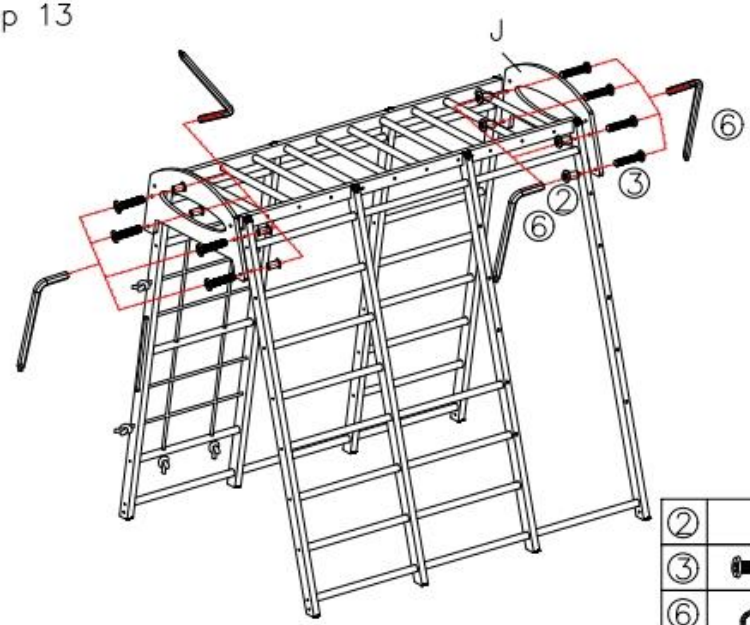

②		X8
③		X8
⑥		X2

Step 14

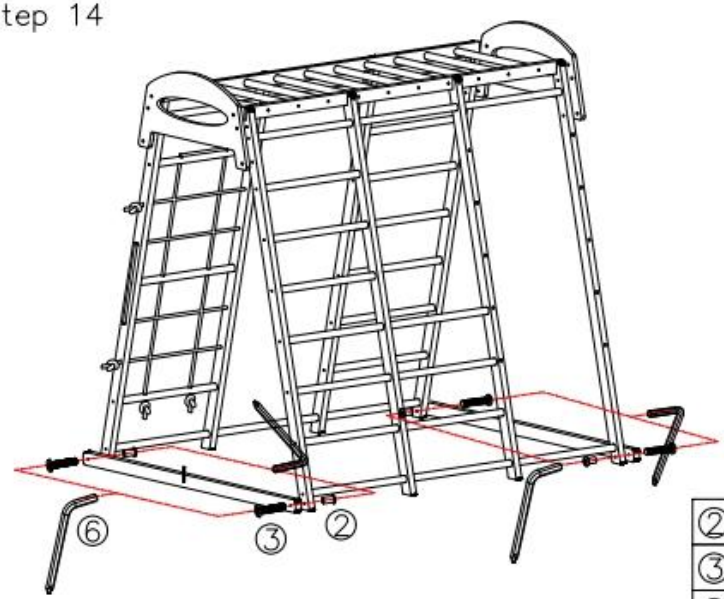

②		X4
③		X4
⑥		X2

Step 15

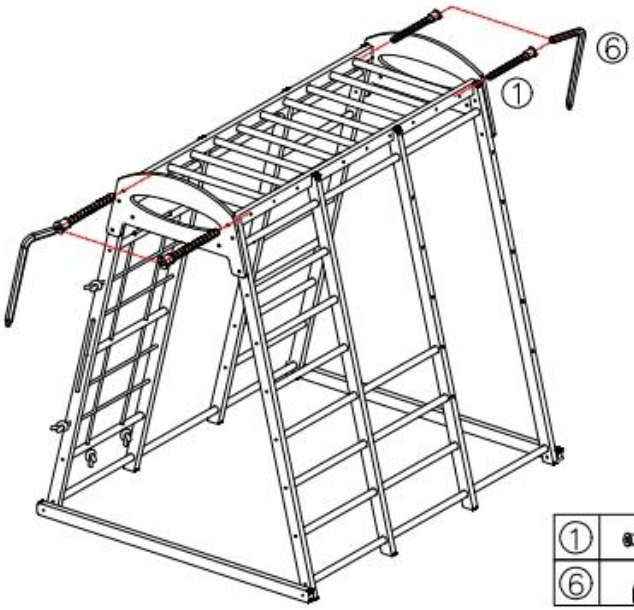

①		X4
⑥		X1

Step 16

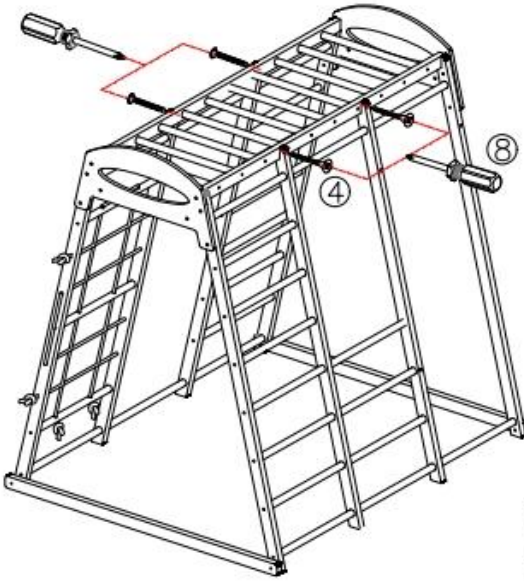

④		X4
⑧		X1

Step 17

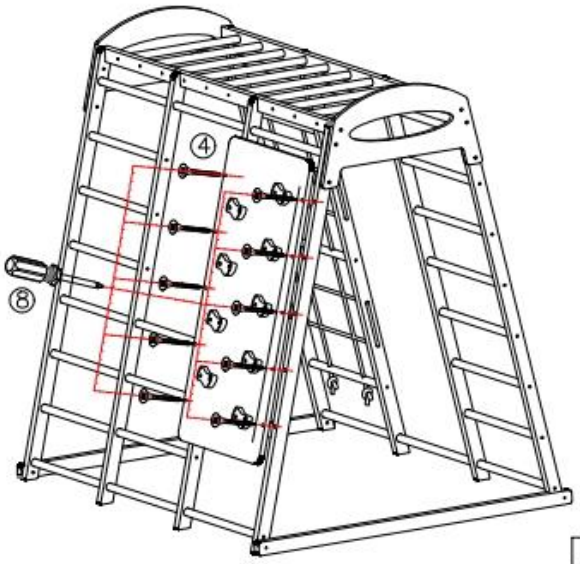

④		X10
⑧		X1

Step 18

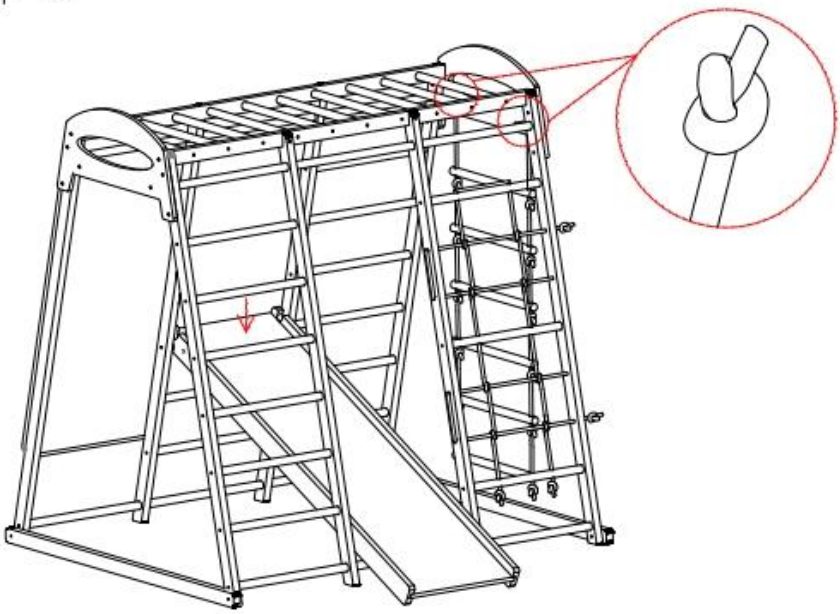

Step 19

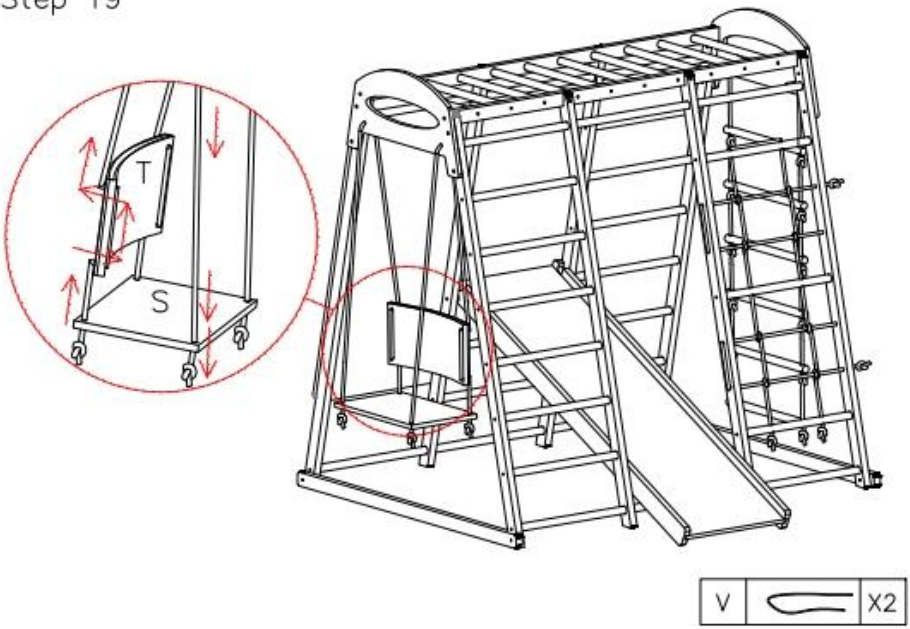

Step 20

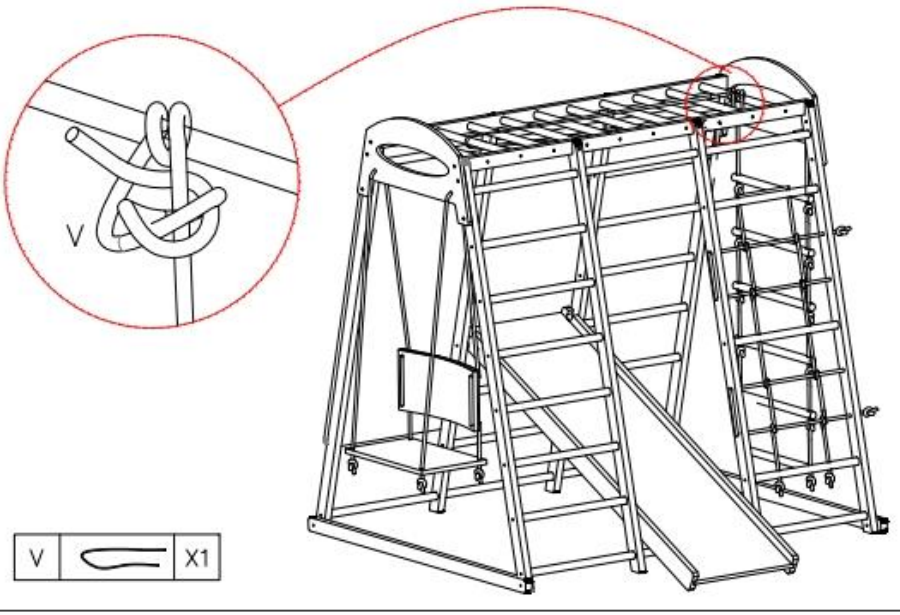

V. Instrukcja obsługi

1. Przed każdym użyciem dorośli powinni sprawdzić stabilność konstrukcji, równość podłoża i otaczające przeszkody, a także potwierdzić bezpieczeństwo, zanim pozwolą dzieciom na zabawę.
2. Kieruj zabawą dzieci w sposób uporządkowany. Niebezpieczne zachowania, takie jak pchanie, wspinanie się, stawanie na głowie i skakanie z wysokości, są zabronione.
3. Korzystaj z huśtawek, zjeżdżalni, drabinek i innych modułów zgodnie ze standardowymi metodami zabawy. Dzieci nie mogą samodzielnie demontować ani przenosić elementów.
4. Po zabawie usuń zanieczyszczenia wokół konstrukcji i sprawdź stan elementów. Przechowuj w wyznaczonym miejscu, jeśli nie będziesz używać urządzenia przez dłuższy czas.

VI. Rozwiązywanie problemów

Zjawisko błędu	Możliwe przyczyny	Rozwiązania
Chwiejna konstrukcja lub luźne połączenia	1. Śruby nie są dokręcone. 2. Nierówny teren.	1. Dokręć wszystkie śruby łączące. 2. Ustaw maszynę na równym podłożu i wykonaj regulację poziomu.
Drzazgi na powierzchniach drewnianych	1. Normalne ślady użytkowania. 2. Drobne pęknięcia od suchego drewna.	1. Wygładź drobnoziarnistym papierem ściernym. 2. W przypadku poważnych pęknięć zaprzestań użytkowania i wymień części.
Luźne liny huśtawki/drabinki linowej	1. Rozciągnięte po użyciu. 2. Rozerwane węzły.	1. Dostosuj długość liny i zabezpiecz węzły. 2. Wymień linę na nową, jeśli jest mocno zużyta.
Przesunięcie lub poślizg	1. Niewłaściwe ustawienie. 2. Nadmierne obciążenie jednostronne.	1. Ustaw slajd w jego centralnej, stałej pozycji. 2. Nie stój po jednej stronie ani nie potrząsaj nim gwałtownie.

Luźne lub opadłe uchwyty wspinaczkowe	1. Luźne śruby mocujące 2. Nadmierna siła	1. Dokręć śruby mocujące. 2. Nie ciągnij mocno ani nie stawaj na uchwytach wspinaczkowych.

VII. FAQ i rozwiązania

1. Pytanie: Czy można go używać na zewnątrz?
Rozwiązanie: Nie. Bezpośrednie światło słoneczne powoduje pękanie i deformację drewna, deszcz prowadzi do rozwoju pleśni, a twarde podłoże na zewnątrz zwiększa ryzyko upadku. Produkt jest przeznaczony wyłącznie do użytku domowego.
2. Pytanie: Ile dzieci może bawić się jednocześnie?
Rozwiązanie: Nośność i liczba graczy różnią się w zależności od modelu. Proszę zapoznać się z parametrami danego modelu. Dorośli powinni nadzorować cały czas i unikać skupionego, jednostronnego obciążenia.
3. Pytanie: Czy to normalne, że nowe drewniane części mają delikatny zapach?
Rozwiązanie: Tak. Produkt wykonany jest z litego drewna z powłoką przyjazną dla środowiska. Zapach ulotni się po 1–2 dniach wietrzenia i spełnia normy bezpieczeństwa zabawek dla dzieci.
4. Pytanie: Czy można go wykorzystywać komercyjnie lub w instytucjach szkoleniowych?
Rozwiązanie: Nie. Ten produkt jest przeznaczony do użytku domowego i nie spełnia norm dotyczących komercyjnych urządzeń do placów zabaw. Użytkowanie komercyjne i w miejscach publicznych jest zabronione.
5. Pytanie: Czy uszkodzone akcesoria można wymienić osobno?
Rozwiązanie: Tak. Aby zakupić oryginalne, kompatybilne akcesoria, prosimy o kontakt z serwisem posprzedażowym marki, podając numer modelu i informacje o uszkodzonej części. Nie zaleca się stosowania akcesoriów nieoryginalnych.

Producent: Cao County Shengxiang Home Products Co.,Ltd.
Adres: powiat Cao, miasto Heze, prowincja Shandong, Chiny



VEVOR

Upgrade · The Home Creator Way

HOUTEN BINNENSPEELTUIN

MODEL: SX20211006L / SX20211006M / SX20211007

VEVOR | Upgrade
The Home Creator Way

MODEL: SX20211006L /SX20211006M/ SX20211007

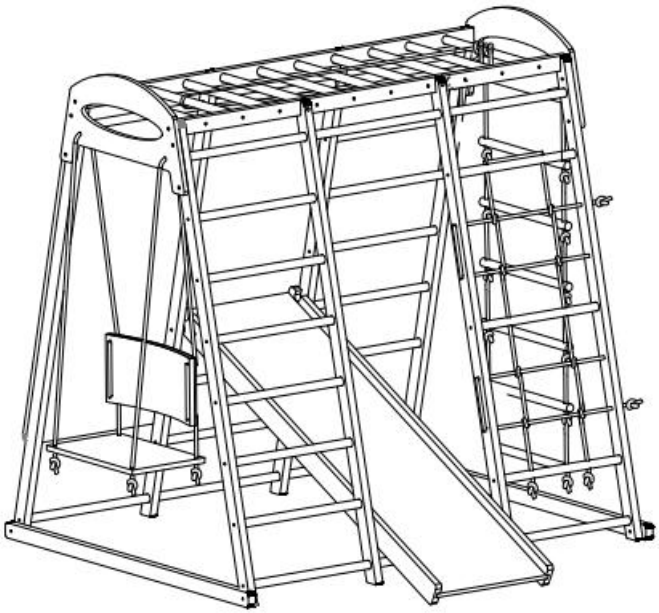

LET OP: De werkelijke producten en afbeeldingen kunnen enigszins afwijken. Raadpleeg uw aankoop voor meer informatie!

Dit is de originele handleiding. Lees alle instructies in de handleiding zorgvuldig door voordat u het product in gebruik neemt. VEVOR behoudt zich het recht voor om de gebruikershandleiding anders te interpreteren. Het uiterlijk van het product kan afwijken van het product dat u ontvangt. Wij zullen u niet opnieuw informeren over eventuele technologische of software-updates voor ons product.

I. Veiligheidswaarschuwingen

1. Dit product moet door volwassenen in elkaar worden gezet. Kinderen mogen de montageruimte niet betreden en geen kleine onderdelen of bevestigingsmaterialen aanraken.
2. Kinderen moeten tijdens het spelen te allen tijde onder toezicht staan van een volwassene om vallen, beknelling, verstrikking en andere ongelukken te voorkomen.
3. Uitsluitend voor huishoudelijk gebruik binnenshuis. Commercieel gebruik en gebruik in de open lucht buitenshuis zijn verboden.
4. Niet overbelasten. Maximaal draagvermogen per model: 136 kg (300 lbs) voor SX20211006L / SX20211006M; 113 kg (250 lbs) voor SX20211007 / SX20211009; 100 kg (220 lbs) voor SX20211008 / SX20211008W. Het is volwassenen verboden om op de constructie te klimmen of te staan.
5. Plaats het product niet direct op harde oppervlakken zoals beton of tegels. Zorg voor voldoende dempende ruimte eronder.
6. Verwijder helmen, sjaals en kleding met trekkoorden bij kinderen voordat ze gaan spelen om verstikkingsgevaar te voorkomen.

II. Veiligheidsmaatregelen

(I) Vergaderingsnotities

1. Montage door twee volwassenen wordt aanbevolen. Draag handschoenen tijdens het gebruik om snijwonden door houtsplinters en scherpe randen te voorkomen.
2. Controleer vóór de montage alle onderdelen aan de hand van de onderdelenlijst en zorg ervoor dat er geen scheuren, vervormingen of ontbrekende onderdelen zijn.
3. Draai de bouten niet vast tijdens de eerste montagefase. Draai ze pas geleidelijk en diagonaal vast nadat het frame is uitgelijnd en de modules op hun plaats zitten.
4. Houd kinderen uit de buurt tijdens het gehele montageproces. Laat het product niet in gebruik nemen voordat de montage volledig is voltooid en gecontroleerd is op stabiliteit en de afwezigheid van scherpe randen.
5. Ongeautoriseerde wijzigingen aan de constructie of de installatie van niet-originele accessoires zijn verboden, aangezien dit structurele

instabiliteit kan veroorzaken.

(II) Milieuvereisten

1. Plaats het apparaat op een vlakke en droge ondergrond binnenshuis. Houd minimaal 2 meter afstand tot muren, meubels, snoeren, hangende voorwerpen en andere obstakels.
2. Vermijd direct zonlicht en vochtige omgevingen om scheuren, vervorming en schimmelvorming in het hout te voorkomen.
3. Niet gebruiken wanneer het hout vochtig is of de ondergrond nat is om uitglijden en vallen te voorkomen.
4. Houd het product uit de buurt van open vuur en warmtebronnen met hoge temperaturen om vervorming en scheuren van de houten onderdelen te voorkomen.

(III) Garantieperiode en onderhoudsschema

1. Garantieperiode: 1 jaar garantie op de houten hoofdconstructie; 3 maanden garantie op verbruiksartikelen zoals touwen, netten en plastic klimgrepen (met uitzondering van normale slijtage).
2. Onderhoudsschema:
- Voor elk gebruik: Controleer of de bouten goed vastzitten en inspecteer de houten onderdelen op splinters of scheuren; controleer of de touwen en schommels goed vastzitten.
- Maandelijks: Draai alle verbindingen goed vast, schuur kleine splinters weg en controleer de slijtage van het touw.
- Voor langdurige opslag: Reinig en droog alle onderdelen, behandel de metalen onderdelen met een roestwerend middel en bewaar ze op een koele en droge plaats.

(IV) Correcte sleutelhandelingen

1. Het aantal gelijktijdige spelers en het totale gewicht mogen de limiet van het betreffende model niet overschrijden. Een te hoge gewichtsconcentratie aan één kant is verboden.
2. Kinderen dienen in de juiste volgorde te spelen. Duwen, trekken, ondersteboven hangen, van de speeltoestellen springen en heftig schudden zijn verboden.
3. Gebruik glijbanen, schommels, klimrekken en andere speeltoestellen alleen zoals bedoeld. Abnormale speelhoudingen zijn verboden.

4. Gebruik uitsluitend originele accessoires van de fabrikant. Bevestig geen springtouwen, koorden, hondenriemen of andere niet-voorgeschreven voorwerpen aan de constructie.

(V) Maatregelen ter voorkoming van inherente risico's

1. Valrisico: Toezicht van een volwassene is te allen tijde vereist. Gevaarlijke bewegingen met een hoge moeilijkheidsgraad zijn verboden. Zorg voor voldoende demping onder het object.
2. Verstikkingsgevaar: Verwijder helmen, sjaals en kleding met trekkoorden voordat u gaat spelen. Hang geen extra touwen of koorden aan de constructie.
3. Verstikkingsgevaar: Houd vingers uit de buurt van de verbindingen tijdens het afstellen en demonteren van de constructie. Kinderen mogen de afstelonderdelen niet aanraken.
4. Kantelrisico: Installeer op een vlakke ondergrond, draai alle bouten goed vast en vermijd eenzijdige, geconcentreerde belasting en heftig schudden.
5. Risico op krassen: Inspecteer houten oppervlakken regelmatig. Schuur splinters direct weg. Gebruik geen gebarsten of vervormde onderdelen.

III. Productoverzicht

(I) Beoogd gebruik

Dit is een multifunctionele houten binnenspeeltuin met diverse speelelementen zoals klimmen, glijden, schommelen, klimrekken, een klimwand en een touwladder. Kinderen kunnen er binnen bewegen, hun motorische vaardigheden, coördinatie en evenwicht verbeteren en hun ontdekkingsdrang stimuleren. De speeltuin is ideaal voor recreatief spelen binnenshuis.

Model	SX20211006L	SX20211006 M	SX20211007
Leeftijd van de aanvraag	3-12 jaar		
Maximale draagkracht	30 lbs (136 kg)		25 lbs (113 kg)
Framegrootte (mm)	1470*1200* 1420 mm	1200*1090*1 21 0mm	1470*1200* 1410 mm

7 in 1	Klimmuur , glijbaan, klimrek, touwladder , houten ladder, netladder en schommel	
Materiaal	Hout	
Kleur	Natuurlijk	Regenboog

(II) Toepasselijke omgeving en gebruikers

- Doelgroep: Kinderen van 3 tot 12 jaar. Gebruik dient te gebeuren onder constant toezicht van een volwassene.
- Toepassingsgebied: Binnen in huiselijke omgevingen, speelruimtes voor ouders en kinderen en andere vlakke en droge ruimtes. Commercieel gebruik en gebruik in de buitenlucht zijn verboden.

(III) Bewaarvoorschriften

1. Bij langdurige opslag dient u alle onderdelen schoon te maken en droog te vegen, en de houten onderdelen basisonderhoud te verrichten.
2. Afneembare onderdelen moeten worden gedemonteerd en op een koele, droge plaats worden bewaard, uit de buurt van zware belasting, direct zonlicht en vochtige omgevingen.
3. Bewaar touwen en netten apart om te voorkomen dat ze bij langdurige belasting uitrekken. Bewaar kleine accessoires apart om verlies te voorkomen.

IV. Montage-instructies

A  X1	B  X1	C  X1	D  X2
E  X1	F  X1	G  X1	H  X2
I  X2	J  X2	K  X4	L  X3

M  X9	N  X10	O  X3	P  X1
Q  X2	R 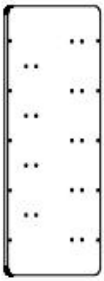 X1	S  X1	T  X1
U  X6	V  X7	W  X9	

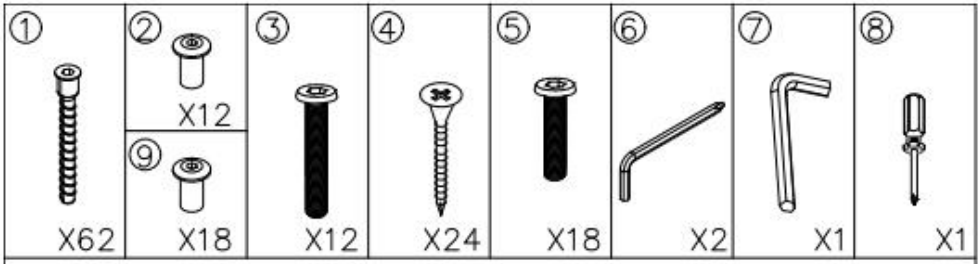

Step 01

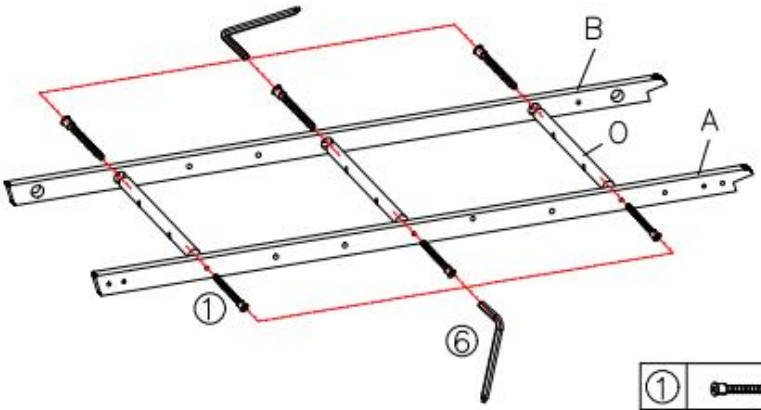

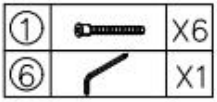

Step 02

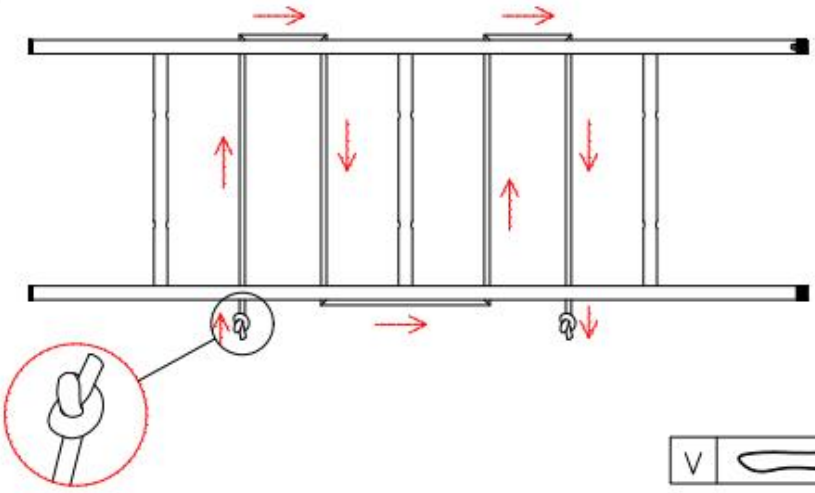

Step 03

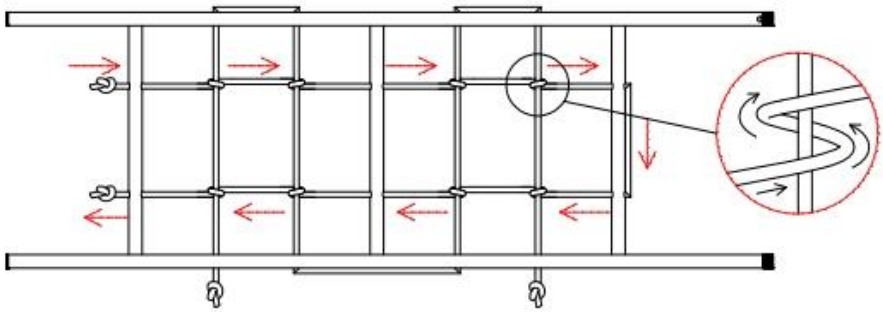

V		X1

Step 04

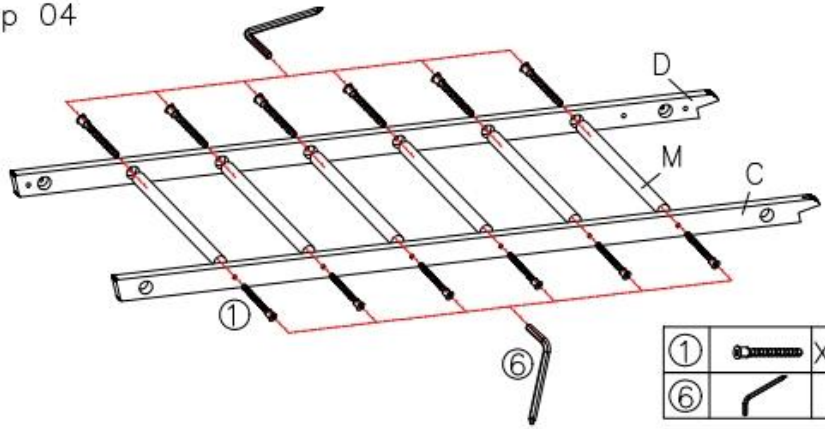

①		X12
⑥		X1

Step 05

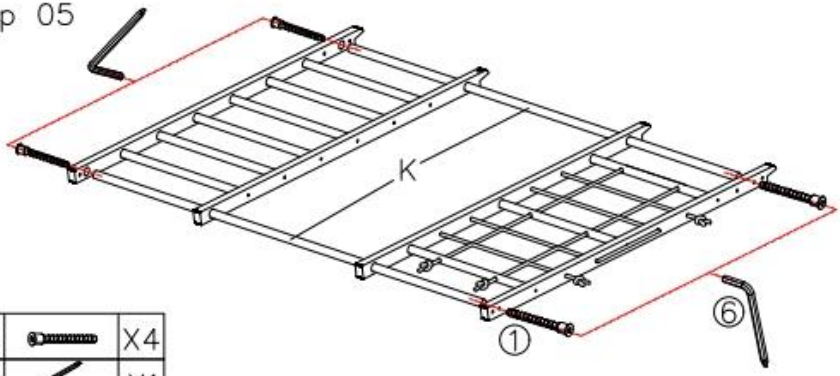

①		X4
⑥		X1

Step 06

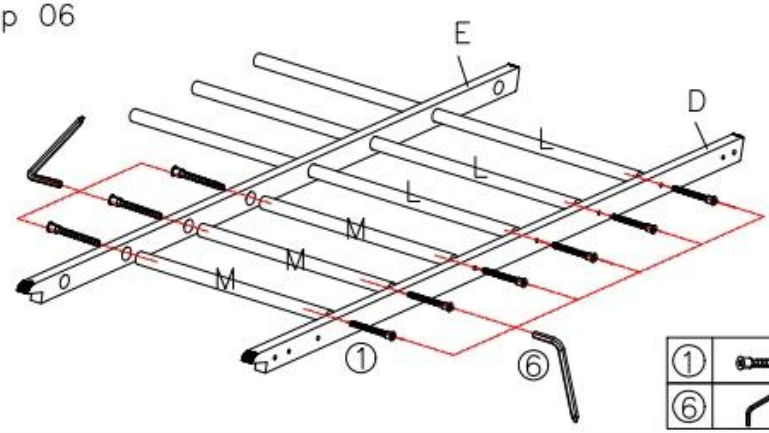

①		X9
⑥		X1

Step 07

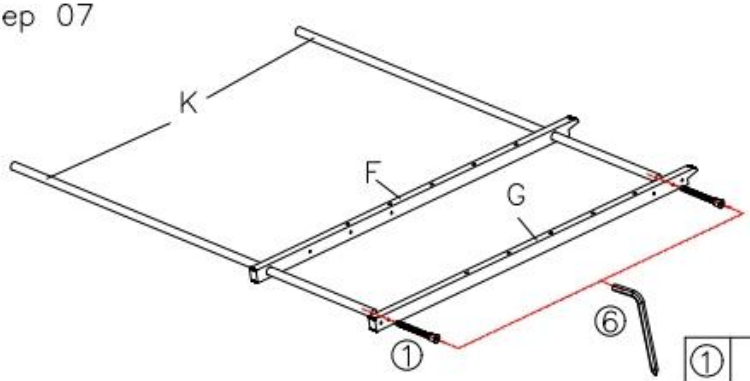

①		X2
⑥		X1

Step 08

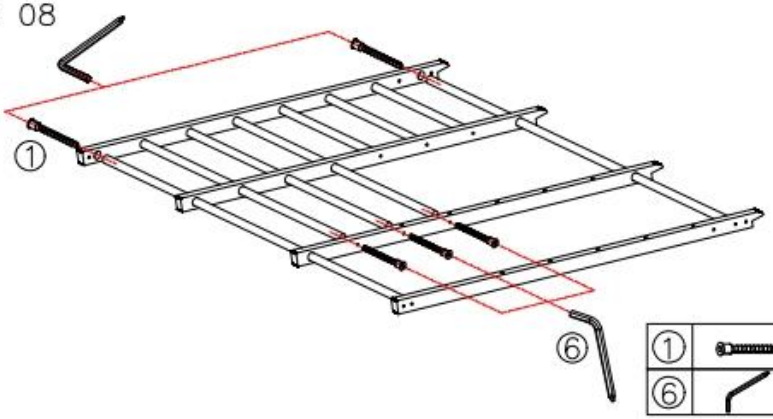

①		X5
⑥		X1

Step 09

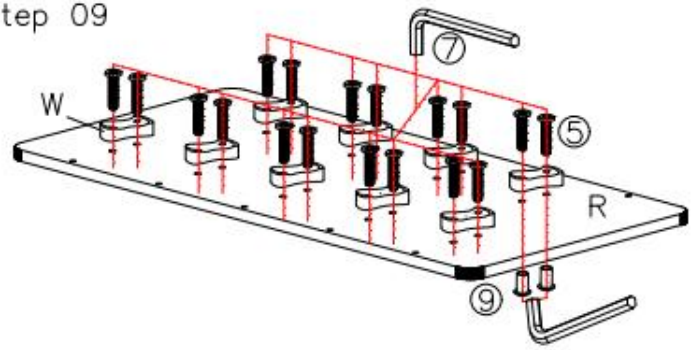

⑨		X18
⑤		X18
⑦		X1

Step 10

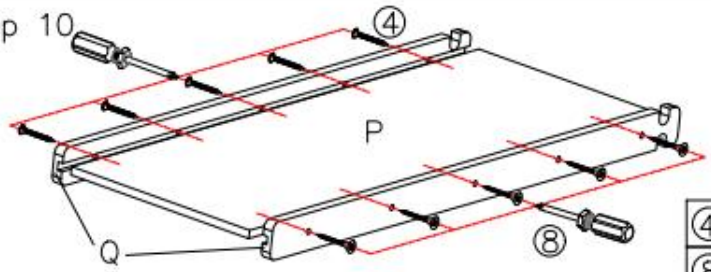

④		X10
⑧		X1

Step 11

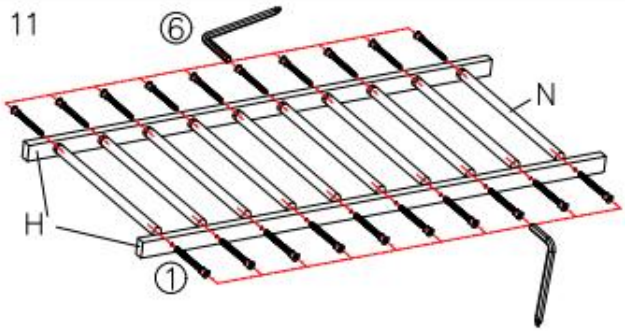

①		X20
⑥		X1

Step 12

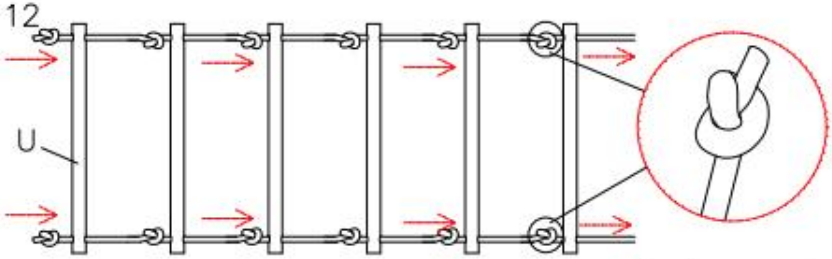

V		X2

Step 13

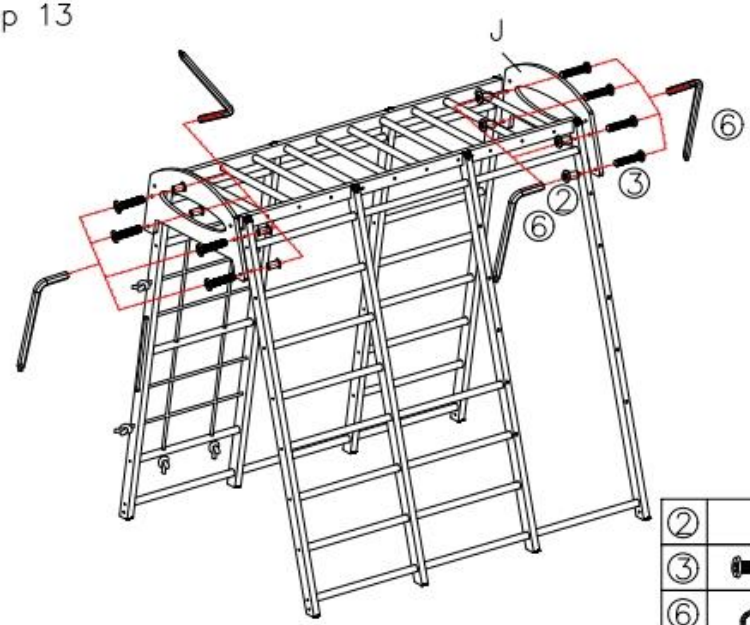

②		X8
③		X8
⑥		X2

Step 14

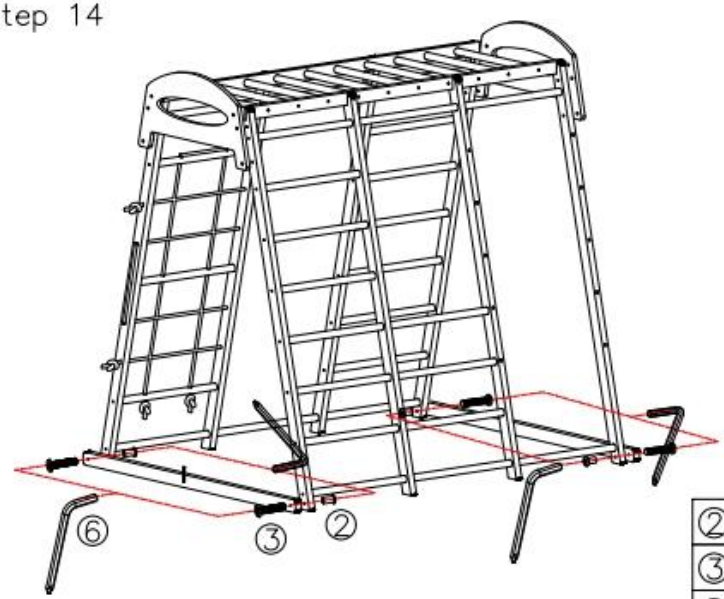

②		X4
③		X4
⑥		X2

Step 15

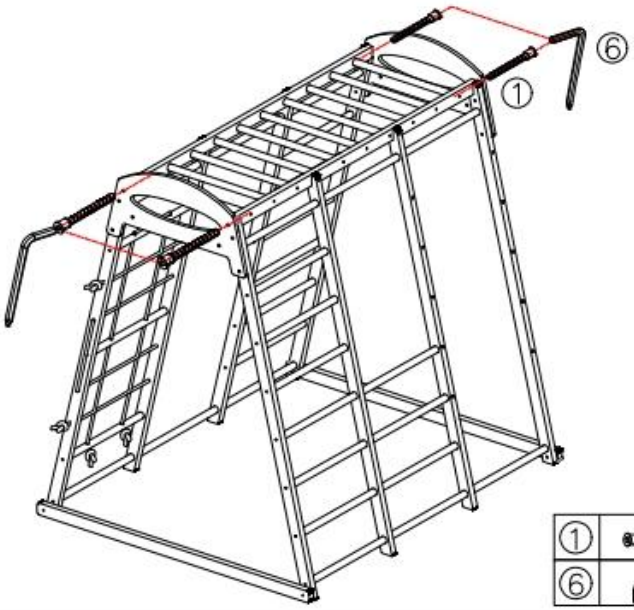

①		X4
⑥		X1

Step 16

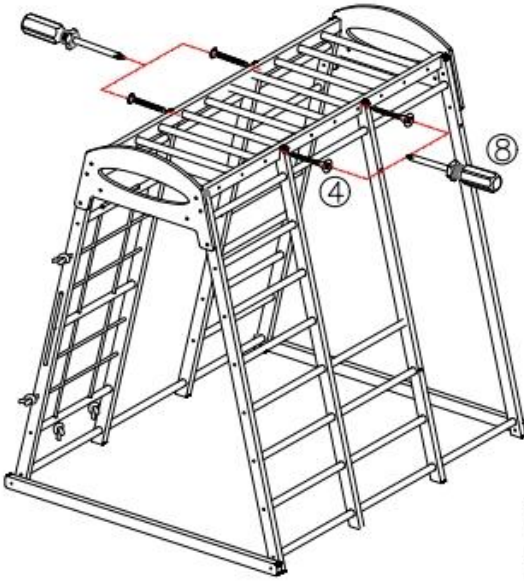

④		X4
⑧		X1

Step 17

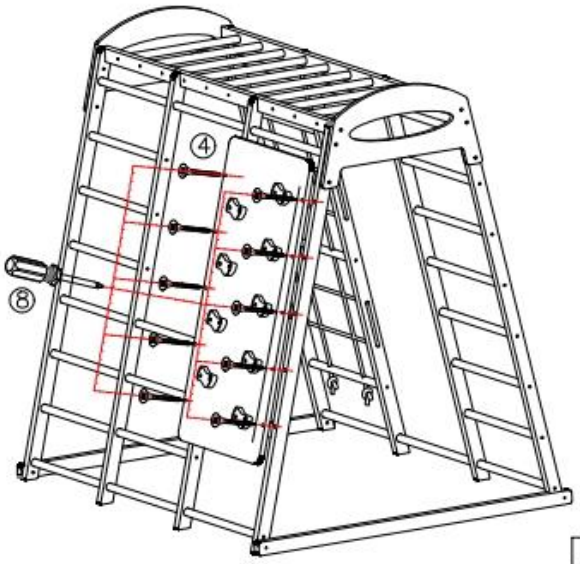

④		X10
⑧		X1

Step 18

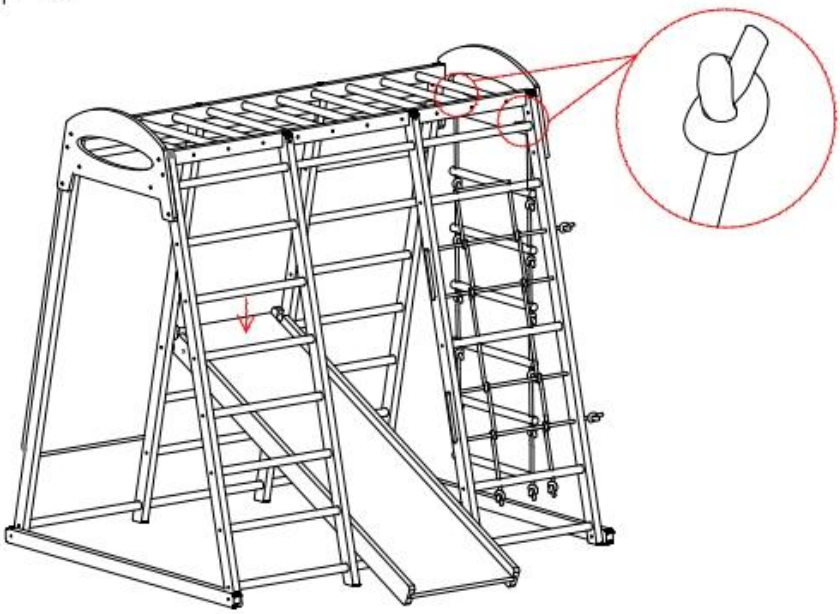

Step 19

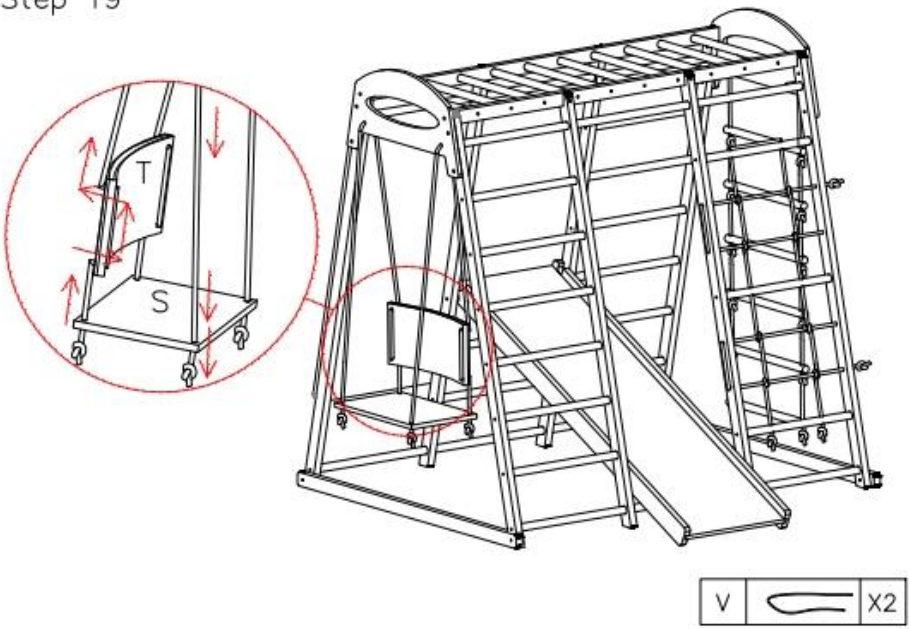

Step 20

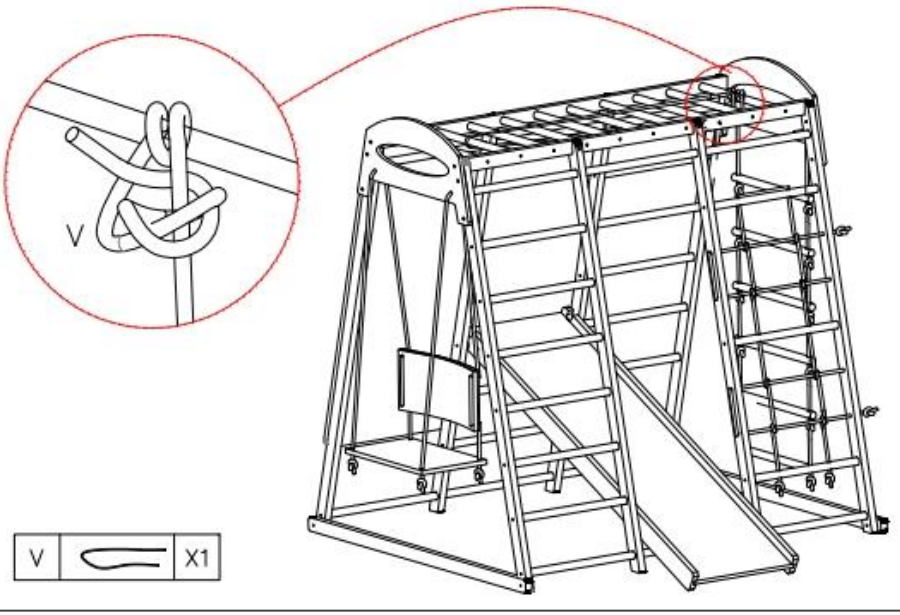

V. Gebruiksaanwijzing

1. Vóór elk gebruik dienen volwassenen de structurele stabiliteit, de vlakheid van de ondergrond en eventuele obstakels in de omgeving te controleren en de veiligheid te bevestigen alvorens kinderen te laten spelen.
2. Zorg ervoor dat kinderen ordelijk spelen. Gevaarlijk gedrag zoals duwen, klauteren, op hun hoofd staan en van grote hoogte springen is verboden.
3. Gebruik schommels, glijbanen, klimrekken en andere speeltoestellen volgens de gangbare speelmethoden. Kinderen mogen de onderdelen niet zelf demonteren of verplaatsen.
4. Na gebruik dient u het speelveld en de omgeving rondom de constructie te reinigen en de staat van de onderdelen te controleren. Berg het speelveld op de daarvoor bestemde plaats op als het langere tijd niet wordt gebruikt.

VI. Probleemoplossing

Foutfenomeen	Mogelijke oorzaken	Oplossingen
Wiebelige constructie of losse verbindingen	1. Bouten niet vastgedraaid2. Oneffen ondergrond	1. Draai alle verbindingsbouten volledig vast. 2. Plaats het apparaat op een vlakke ondergrond en stel het waterpas af.
Splinters op houten oppervlakken	1. Normale slijtage door gebruik. 2. Kleine scheurtjes in droog hout.	1. Schuur het oppervlak glad met fijn schuurpapier. 2. Stop het gebruik en vervang de onderdelen als er ernstige scheuren ontstaan.
Losse schommel / touwladder touwen	1. Uitgerekt na gebruik 2. Losgeraakte knopen	1. Pas de touwlengte aan en zet de knopen vast. 2. Vervang het touw door nieuw touw als de slijtage ernstig is.
Schuifbeweging of wegglijden	1. Onjuiste plaatsing 2. Overmatige eenzijdige	1. Zet de schuif in de gecentreerde vaste positie.

	belasting	2. Ga niet op één kant staan en schud niet heftig.
Losse of gevallen klimgrepen	1. Losse bevestigingsschroeven 2. Overmatige kracht	1. Draai de bevestigingsschroeven weer vast. 2. Trek niet hard aan de klimgrepen en ga er niet op staan.

VII. Veelgestelde vragen en oplossingen

1. Vraag: Kan het buiten gebruikt worden?
Oplossing: Nee. Direct zonlicht veroorzaakt scheuren en vervorming van het hout, blootstelling aan regen leidt tot schimmelvorming en een harde ondergrond buiten verhoogt het risico op vallen. Dit product is uitsluitend bedoeld voor huishoudelijk gebruik binnenshuis.
2. Vraag: Hoeveel kinderen kunnen er tegelijk spelen?
Oplossing: Het maximale draagvermogen en het aantal spelers variëren per model. Raadpleeg de specificaties van het betreffende model. Volwassenen dienen gedurende het hele gebruik toezicht te houden en te voorkomen dat de belasting zich aan één kant concentreert.
3. Vraag: Is het normaal dat nieuwe houten onderdelen een lichte geur hebben?
Oplossing: Ja. Het product is gemaakt van massief hout met een milieuvriendelijke coating. De geur verdwijnt na 1-2 dagen luchten en het voldoet aan de veiligheidsnormen voor kinderspeelgoed.
4. Vraag: Kan het commercieel of in opleidingsinstellingen worden gebruikt?
Oplossing: Nee. Dit product is ontworpen voor thuisgebruik en voldoet niet aan de normen voor speeltoestellen voor commercieel gebruik. Commercieel gebruik en gebruik op openbare plaatsen zijn verboden.
5. Vraag: Kunnen beschadigde accessoires afzonderlijk worden vervangen?
Oplossing: Ja. Neem contact op met de klantenservice van het merk en vermeld het modelnummer en de gegevens van het beschadigde

onderdeel om originele, compatibele accessoires te bestellen. Het gebruik van niet-originele accessoires wordt afgeraden.

Fabrikant: Cao County Shengxiang Home Products Co.,Ltd.
Adres: Cao County, Heze City, Shandong Province, China



VEVOR

Upgrade · The Home Creator Way

TRÄLEKPLATS INOMHUS

MODELL: SX20211006L /SX20211006M/ SX20211007

VEVOR | Upgrade
The Home Creator Way

MODELL: SX20211006L /SX20211006M/ SX20211007

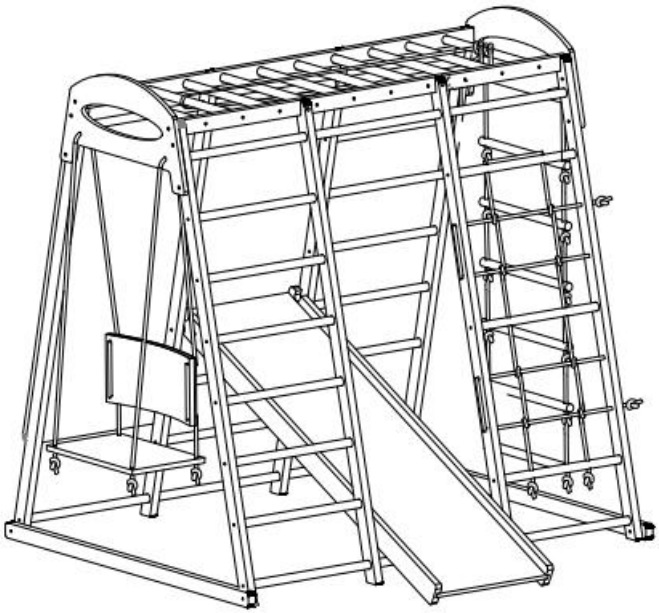

OBS: Verkliga föremål och bilder kan skilja sig något, vänligen se ditt köp!

Detta är originalinstruktionerna, vänligen läs alla instruktioner noggrant innan du använder produkten. VEVOR förbehåller sig en tydlig tolkning av vår användarmanual. Produktens utseende ska vara beroende av den produkt du mottagit. Vi ber om ursäkt för att vi inte kommer att informera dig igen om det finns några teknik- eller programuppdateringar för vår produkt.

I. Säkerhetsvarningar

1. Denna produkt måste monteras av vuxna. Barn får inte vistas i monteringsområdet eller vidröra smådelar och fästelement.
2. Barn måste övervakas av en vuxen hela tiden under lek för att skydda sig mot fall, klämning, intrassling och andra olyckor.
3. Endast för inomhusbruk i hemmet. Kommersiell användning och utomhusbruk utomhus är förbjudet.
4. Överbelasta inte. Maximal viktkapacitet per modell: 136 kg för SX20211006L / SX20211006M; 113 kg för SX20211007 / SX20211009; 100 kg för SX20211008 / SX20211008W. Vuxna får inte klättra eller stå på konstruktionen.
5. Placera inte direkt på hårda ytor som betong eller kakel. Se till att det finns tillräckligt med dämpningsutrymme under.
6. Ta av hjälmar, halsdukar och kläder med dragsnören från barn före lek för att undvika strypningsrisker.

II. Säkerhetsåtgärder

(I) Monteringsanteckningar

1. Montering rekommenderas av två vuxna. Använd handskar under användning för att undvika skärskador från träflisor och vassa kanter.
2. Inventera alla delar mot stycklistan före montering och kontrollera att inga sprickor, deformationer eller saknade delar förekommer.
3. Dra inte åt bultarna i det första monteringsskedet. Dra åt dem gradvis i en diagonal sekvens först efter att hela ramen är uppriktad och modulerna är placerade.
4. Håll barn borta under hela monteringsprocessen. Använd inte produkten förrän monteringen är helt klar och kontrollerad för stabilitet och inga vassa kanter.
5. Otillåten modifiering av konstruktionen eller installation av icke-originaltillbehör är förbjuden, eftersom detta kan orsaka strukturell instabilitet.

(II) Miljökrav

1. Placera på en plan och torr yta inomhus. Håll ett minsta avstånd på 2 m från väggar, möbler, sladdar, hängande föremål och andra hinder.
2. Undvik direkt solljus och fuktiga miljöer för att förhindra sprickbildning,

deformation och mögel i träet.
3. Använd inte när träet är fuktigt eller marken är våt för att förhindra halk- och fallrisker.
4. Håll borta från öppen låga och högtemperaturvärmekällor för att undvika deformation och sprickbildning i träkomponenter.

(III) Garantiperiod och underhållsschema

1. Garantiperiod: 1 års garanti på huvudkonstruktionen i trä; 3 månaders garanti på förbrukningsartiklar inklusive rep, nät och klättergrepp i plast (exklusive normalt slitage).
2. Underhållsschema:
- Före varje användning: Kontrollera bultarnas åtdragning och inspektera trädelarna för flisor eller sprickor; bekräfta att rep och gungor är säkra ihopkopplade.
- Månadsvis: Dra åt alla anslutningar ordentligt, slipa ner mindre flisor och kontrollera repets slitage.
- Före långtidsförvaring: Rengör och torka alla komponenter, applicera rostskyddsbehandling på metalldelarna och förvara svalt och torrt.

(IV) Korrekta tangentoperationer

1. Antalet samtidiga spelare och den totala vikten får inte överstiga gränsen för motsvarande modell. Koncentrerad vikt på en sida är förbjuden.
2. Barn ska leka i ordning. Det är förbjudet att knuffa, skjuta, hänga upp och ner, hoppa av konstruktionen och skaka våldsamt.
3. Använd rutschkanor, gungor, klätterställningar och andra moduler endast på det sätt som är avsett. Onormala lekställningar är förbjudna.
4. Använd endast originaltillbehör från fabriken. Fäst inte hopprep, snören, koppel för husdjur eller andra icke-specificerade föremål på konstruktionen.

(V) Åtgärder för att förebygga inneboende risker

1. Fallrisk: Vuxenövervakning krävs hela tiden. Farliga och svåra rörelser är förbjudna. Se till att det finns tillräckligt med utrymme för vaddering under.
2. Strypningsrisk: Ta av hjälmar, halsdukar och kläder med dragsnören före lek. Häng inte upp ytterligare rep eller snören på konstruktionen.

3. Klämrisk: Håll fingrarna borta från fogarna under justering och demontering av konstruktionen. Barn får inte röra vid justeringsdelarna.
4. Tipprisk: Installera på plan mark, dra åt alla bultar ordentligt och undvik ensidig koncentrerad belastning och våldsamma skakningar.
5. Risk för repor: Inspektera träytor regelbundet. Slipa bort flisor omedelbart. Använd inte spruckna eller deformerade komponenter.

III. Produktöversikt

(I) Avsedd användning

Detta är en multifunktionell inomhuslekplats i trä som integrerar flera lekmoduler som klättring, rutschkana, gunga, klätterställningar, bergsklättring och repstege. Den låter barn motionera inomhus, förbättra kroppskontroll, koordination och balans, samt främja utforskande förmåga, lämplig för inomhuslek hemma.

Modell	SX20211006L	SX20211006 M	SX20211007
Ålder för ansökan	3 – 12 år		
Max bärförmåga	136 kg		113 kg
Ramstorlek (mm)	1470*1200* 1420 mm	1200*1090* 1210 mm	1470*1200* 1410 mm
7 i 1	C- kvistvägg , Rutschkana, Klippor, Repstege , Trästege, Nätstege och gunga		
Material	Trä		
Färg	Naturlig		Regnbåge

(II) Tillämplig miljö och användare

- Målgrupp: Barn i åldern 3–12 år. Måste användas under ständig vuxenövervakning.
- Tillämplig miljö: Inomhusmiljöer i hemmet, föräldra-barn-aktivitetsrum och andra plana och torra miljöer. Kommersiell användning och utomhusbruk är förbjudet.

(III) Förvaringsinstruktioner

1. Vid långvarig förvaring utan utrustning, rengör och torka torrt alla komponenter och utför grundläggande underhåll på trädelar.
2. Löstagbara komponenter ska demonteras och förvaras på en sval, torr plats, borta från kraftig extrudering, direkt solljus och fuktiga miljöer.
3. Förvara rep och nät separat för att undvika långvarig lastutsträckning. Förvara små tillbehör separat för att förhindra förlust.

IV. Monteringsanvisningar

A  X1	B  X1	C  X1	D  X2
E  X1	F  X1	G  X1	H  X2
I  X2	J  X2	K  X4	L  X3

M  X9	N  X10	O  X3	P  X1
Q  X2	R 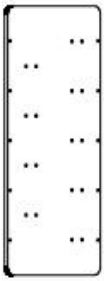 X1	S  X1	T  X1
U  X6	V  X7	W  X9	

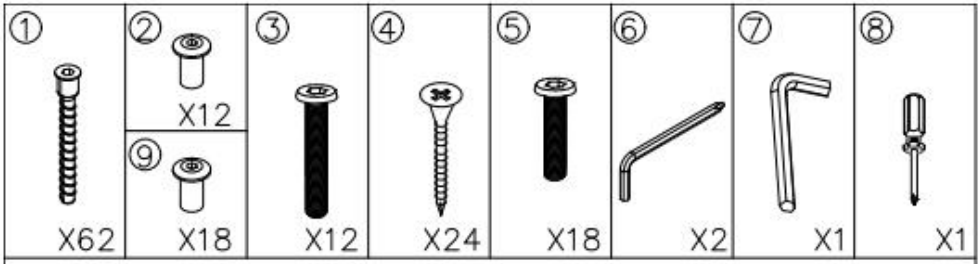

Step 01

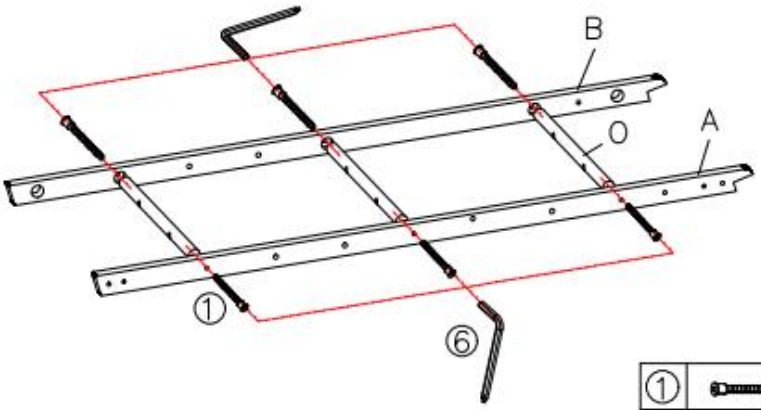

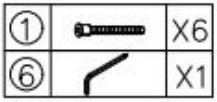

Step 02

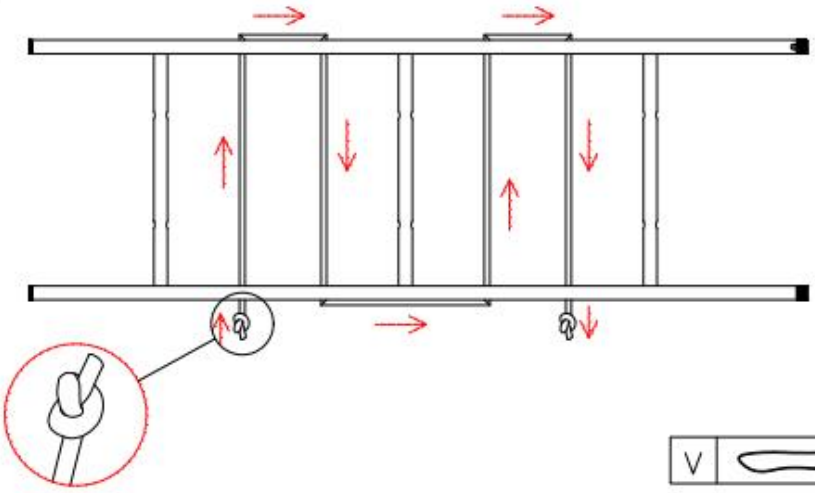

Step 03

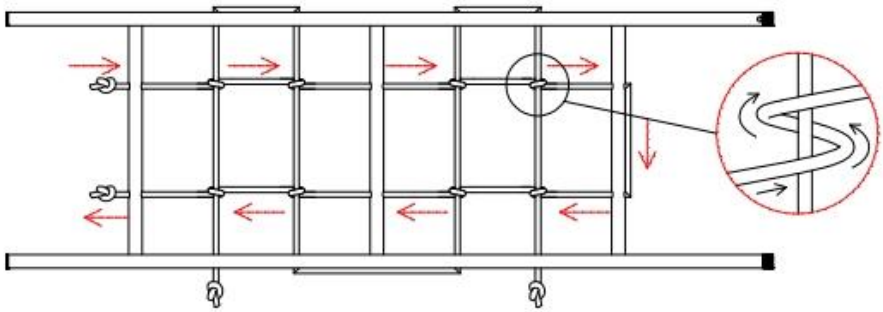

V		X1

Step 04

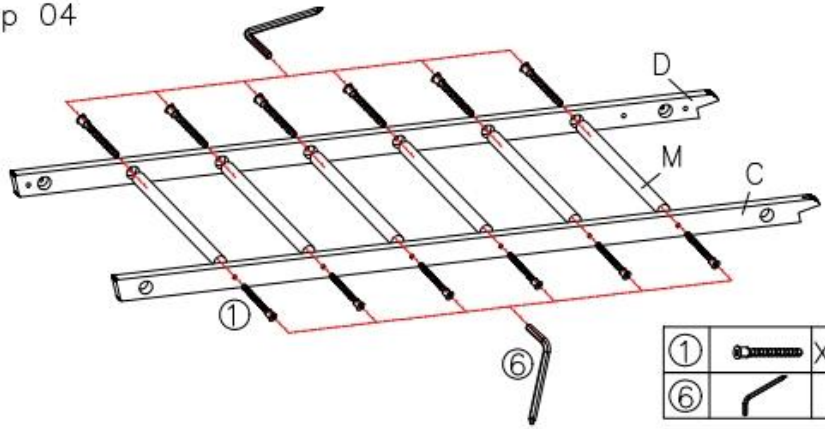

①		X12
⑥		X1

Step 05

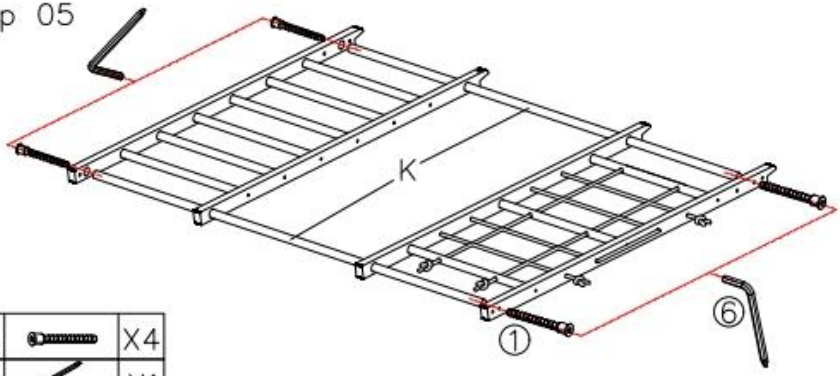

①		X4
⑥		X1

Step 06

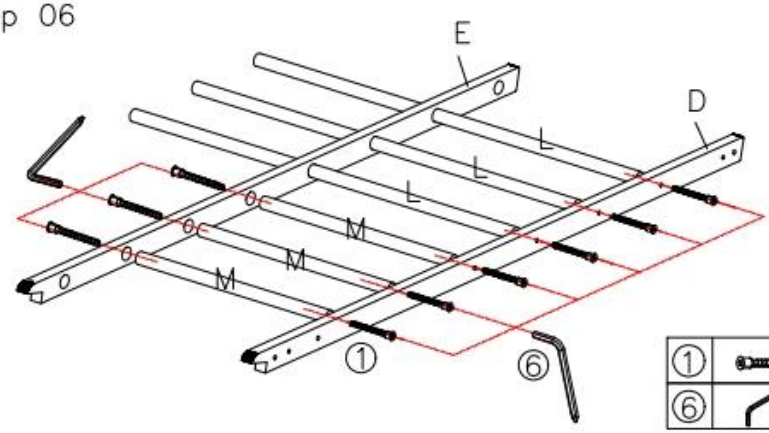

①		X9
⑥		X1

Step 07

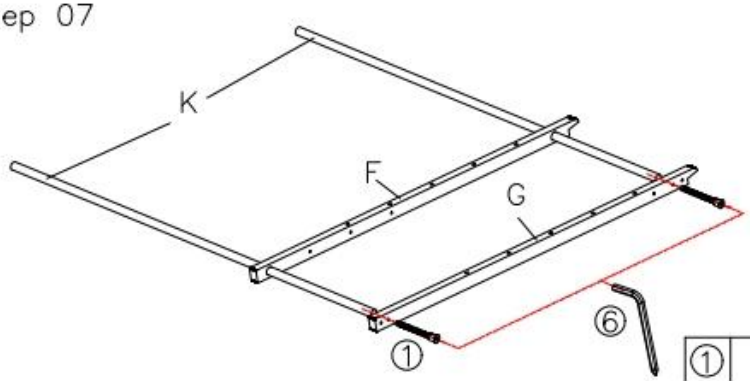

①		X2
⑥		X1

Step 08

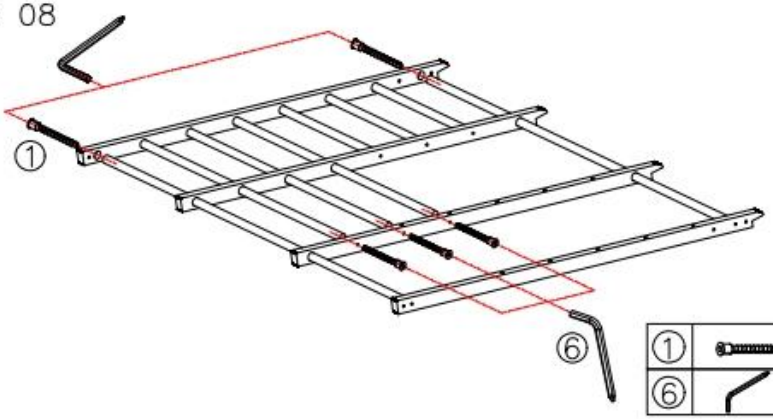

①		X5
⑥		X1

Step 09

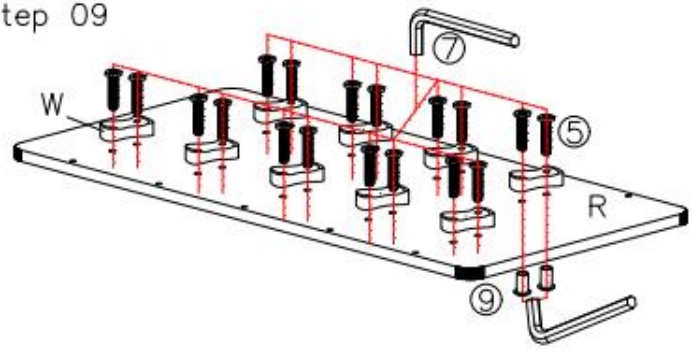

⑨		X18
⑤		X18
⑦		X1

Step 10

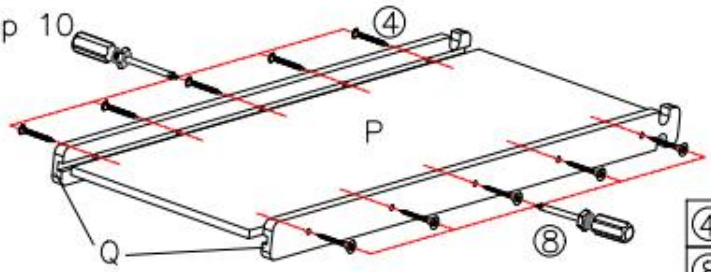

④		X10
⑧		X1

Step 11

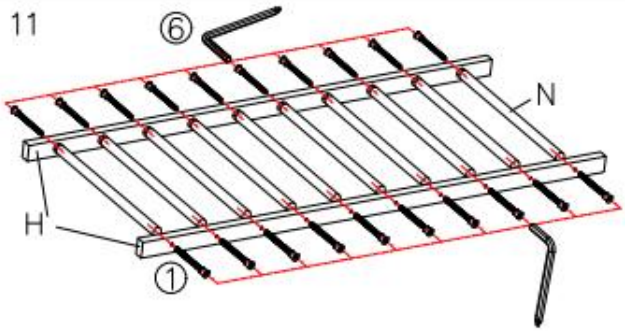

①		X20
⑥		X1

Step 12

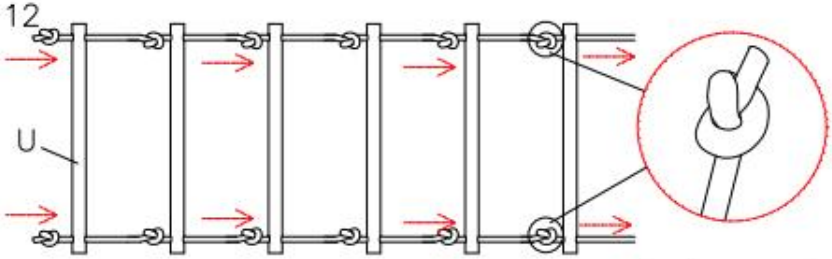

V		X2

Step 13

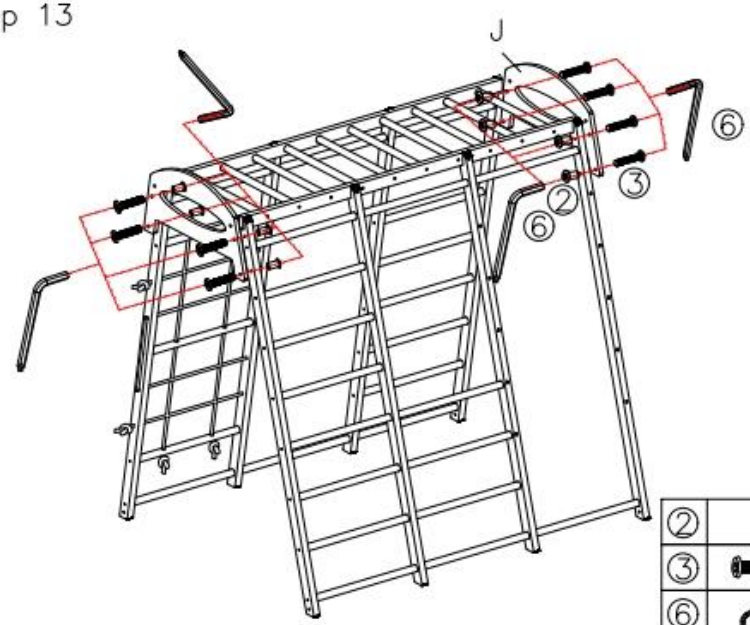

②		X8
③		X8
⑥		X2

Step 14

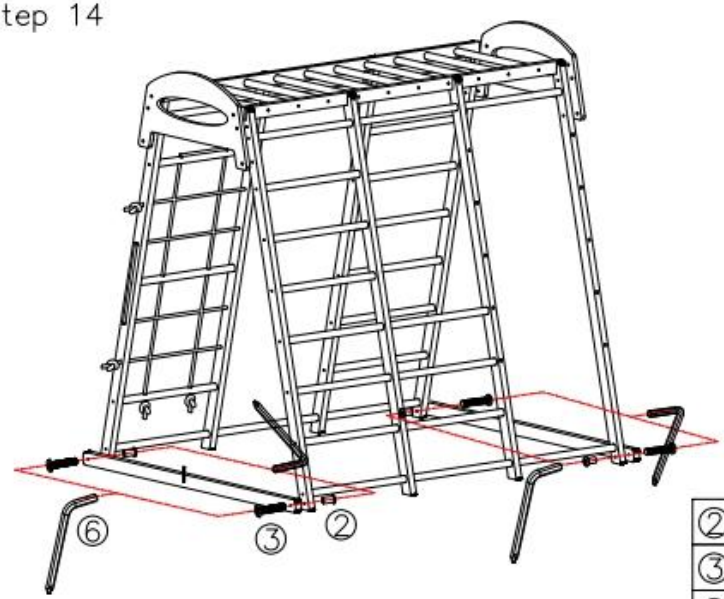

②		X4
③		X4
⑥		X2

Step 15

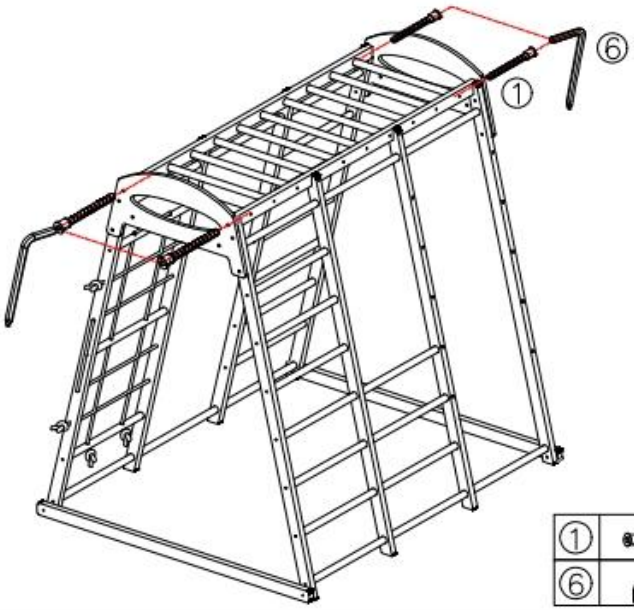

①		X4
⑥		X1

Step 16

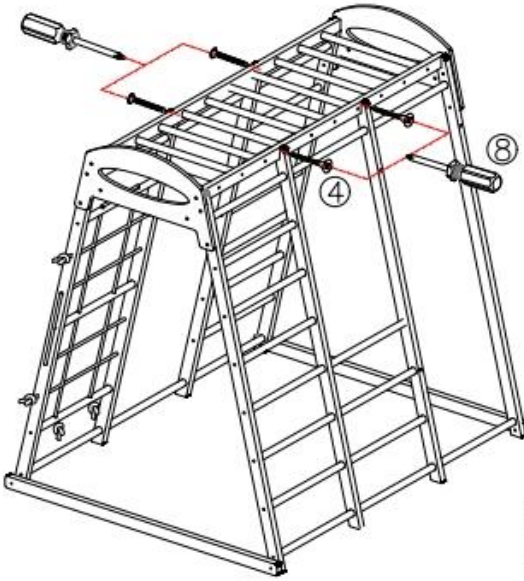

④		X4
⑧		X1

Step 17

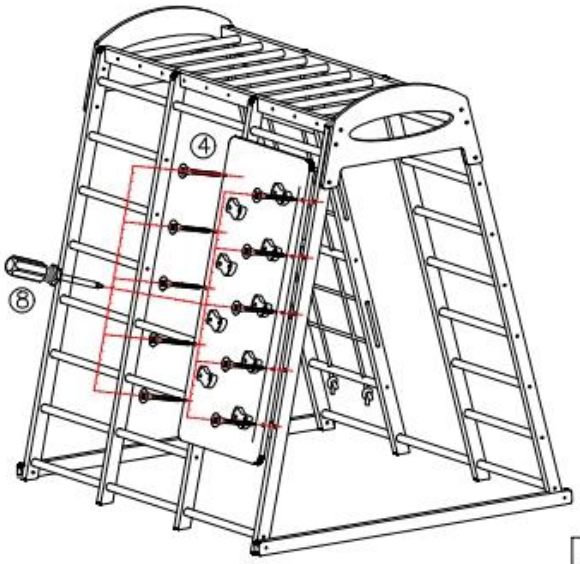

④		X10
⑧		X1

Step 18

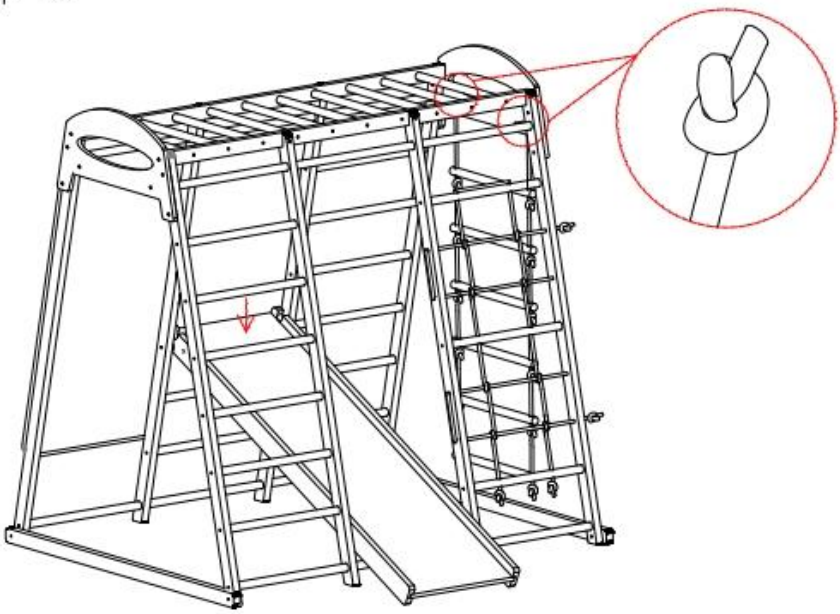

Step 19

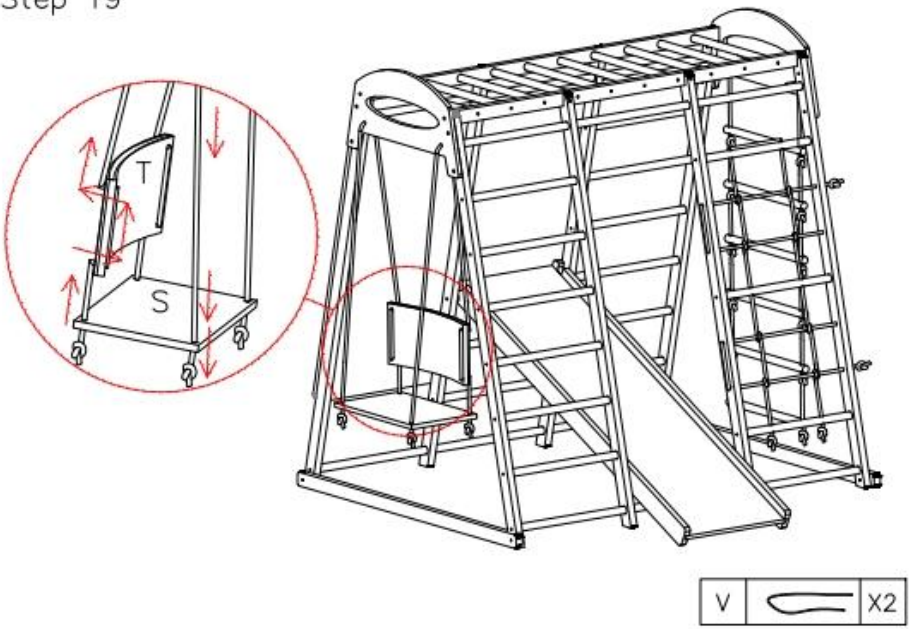

Step 20

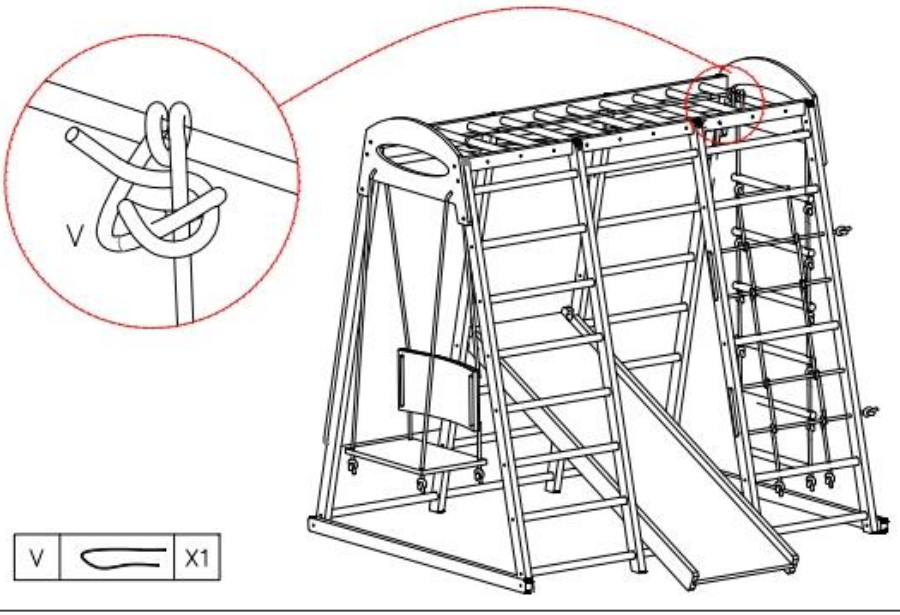

V. Bruksanvisning

1. Före varje användning ska vuxna inspektera strukturell stabilitet, markens planhet och omgivande hinder, och bekräfta säkerheten innan barn får leka.
2. Led barn att leka på ett ordnat sätt. Farliga beteenden som att knuffa, klättra, stå på huvudet och hoppa från höga höjder är förbjudna.
3. Använd gungor, rutschkanor, klätterställningar och andra moduler i enlighet med vanliga lekmetoder. Barn får inte ta isär eller flytta komponenter själva.
4. Efter lek, ta bort skräp runt konstruktionen och inspektera komponenternas skick. Förvara på avsedd plats om den inte används under en längre tid.

VI. Felsökning

Felfenomen	Möjliga orsaker	Lösningar
Vacklande struktur eller lösa leder	1. Bultarna är inte åtdragna. 2. Ojämn mark.	1. Dra åt alla anslutningsbultar helt igen. 2. Flytta till plan mark och justera nivån.
Splitter på träytor	1. Normalt slitage från användning 2. Mindre sprickbildning från torrt trä	1. Slipa jämnt med finkornigt sandpapper. 2. Sluta använda och byt ut delar om sprickorna är allvarliga.
Lösa rep för gunga/repstege	1. Utsträckt efter användning 2. Glidande knutar	1. Justera replängden och säkra knutarna. 2. Byt ut mot nya rep om slitaget är kraftigt.
Glidförskjutning eller glidning	1. Felaktig placering 2. Överdriven ensidig belastning	1. Justera sliden till dess centrerade, fasta läge. 2. Stå inte på ena sidan och skaka inte våldsamt.
Lösa eller nedfallna klättergrepp	1. Lösa fästskruvar2. För stor kraft	1. Dra åt fästskruvarna2. Dra inte hårt och trampa inte på klättergreppen.

VII. Vanliga frågor och lösningar

1. Fråga: Kan den användas utomhus?
Lösning: Nej. Direkt solljus orsakar sprickbildning och deformation i träet, regn leder till mögel och hård utomhusmark ökar risken för fall. Denna produkt är endast avsedd för inomhusbruk.
2. Fråga: Hur många barn kan leka samtidigt?
Lösning: Viktkapacitet och spelarkapacitet varierar beroende på modell. Se parametrarna för motsvarande modell. Vuxna ska övervakas hela tiden och undvika koncentrerad ensidig belastning.
3. Fråga: Är det normalt att nya trädelar har en svag lukt?
Lösning: Ja. Produkten är tillverkad av massivt trä med miljövänlig ytbehandling. Lukten försvinner efter 1–2 dagars ventilation och uppfyller säkerhetsstandarderna för barnleksaker.
4. Fråga: Kan den användas kommersiellt eller på utbildningsinstitutioner?
Lösning: Nej. Denna produkt är avsedd för hemmabruk och uppfyller inte standarderna för kommersiell lekplatsutrustning. Kommersiell användning och användning på offentliga platser är förbjuden.
5. Fråga: Kan skadade tillbehör bytas ut separat?
Lösning: Ja. Kontakta märkets kundtjänst med modellnumret och information om den skadade delen för att köpa kompatibla originaltillbehör. Icke-originaltillbehör rekommenderas inte.

Tillverkare: Cao County Shengxiang Home Products Co., Ltd.
Adress: Cao County, Heze City, Shandongprovinsen, Kina



VEVOR

Upgrade · The Home Creator Way

DŘEVĚNÉ VNITŘNÍ HŘIŠTĚ

MODEL: SX20211006L /SX20211006M/ SX20211007

VEVOR | Upgrade
The Home Creator Way

MODEL: SX20211006L /SX20211006M/ SX20211007

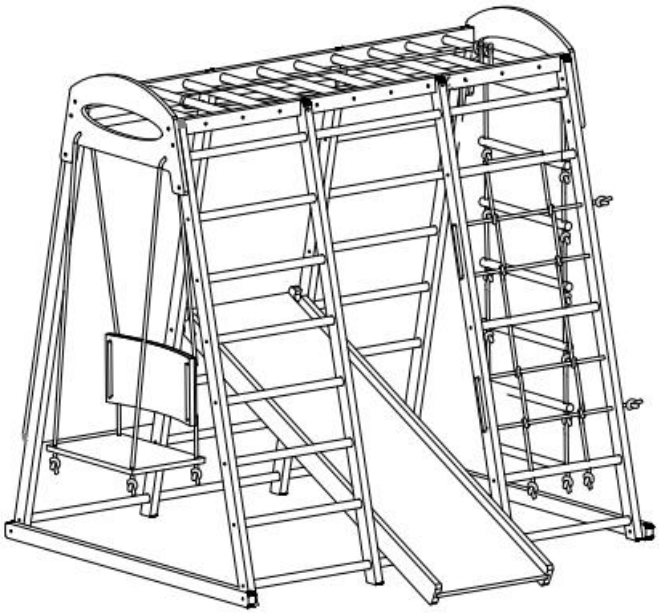

POZNÁMKA: Skutečné předměty se mohou mírně lišit od obrázků, řiďte se prosím podmínkami nákupu!

Toto je původní návod k použití, před použitím si prosím pečlivě přečtěte všechny pokyny v manuálu. Společnost VEVOR si vyhrazuje právo na jednoznačný výklad uživatelské příručky. Vzhled produktu se bude lišit v závislosti na produktu, který jste obdrželi. Prosíme, odpusťte nám, že vás nebudeme informovat o případných technologických nebo softwarových aktualizacích našeho produktu.

I. Bezpečnostní upozornění

1. Tento výrobek musí být sestaven dospělými. Děti nesmí vstupovat do montážního prostoru ani se dotýkat malých částí a spojovacích prvků.
2. Děti musí být během hry neustále pod dohledem dospělé osoby, aby se zabránilo pádu, zaseknutí, zamotání a jiným nehodám.
3. Pouze pro vnitřní domácí použití. Komerční použití a venkovní použití pod širým nebem jsou zakázány.
4. Nepřetěžujte. Maximální nosnost podle modelu: 136 kg pro SX20211006L / SX20211006M; 113 kg pro SX20211007 / SX20211009; 100 kg pro SX20211008 / SX20211008W. Dospělým je zakázáno šplhat nebo stát na konstrukci.
5. Nepokládejte přímo na tvrdé povrchy, jako je beton nebo dlaždice. Zajistěte dostatečný prostor pod podložkou.
6. Před hrou dětem sundejte helmy, šály a oblečení se stahovacími šňůrkami, abyste předešli nebezpečí uškrcení.

II. Bezpečnostní opatření

(I) Poznámky k montáži

1. Doporučuje se montáž dvěma dospělými osobami. Během provozu používejte rukavice, abyste se neporanili třískami a ostrými hranami.
2. Před montáží proveďte inventuru všech dílů podle seznamu dílů a ověřte, zda nejsou praskliny, deformace nebo že nechybí žádné díly.
3. V počáteční fázi montáže šrouby neutahujte. Utahujte je postupně v diagonálním pořadí až po vyrovnání celého rámu a umístění modulů.
4. Během celého procesu montáže držte děti v dostatečné vzdálenosti. Nedovolte použití, dokud není montáž zcela dokončena a zkontrolována stabilita a absence ostrých hran.
5. Neoprávněné úpravy konstrukce nebo instalace neoriginálního příslušenství jsou zakázány, protože by to mohlo způsobit strukturální nestabilitu.

(II) Požadavky na životní prostředí

1. Umístěte na rovný a suchý vnitřní povrch. Dodržujte minimální vzdálenost 2 m od stěn, nábytku, drátů, zavěšených předmětů a dalších

překážek.
2. Vyhněte se přímému slunečnímu záření a vlhkému prostředí, abyste zabránili praskání, deformaci a plísním dřeva.
3. Nepoužívejte, pokud je dřevo vlhké nebo je podlaha mokrá, abyste zabránili uklouznutí a pádům.
4. Chraňte před otevřeným ohněm a zdroji tepla s vysokou teplotou, abyste zabránili deformaci a praskání dřevěných součástí.

(III) Záruční doba a plán údržby

1. Záruční doba: 1 rok záruka na hlavní dřevěnou rámovou konstrukci; 3 měsíce záruka na spotřební materiál včetně lan, sítě a plastových lezeckých chytů (s výjimkou běžného opotřebení).
2. Harmonogram údržby:
- Před každým použitím: Zkontrolujte utažení šroubů a dřevěné části, zda nejsou třísky nebo praskliny; ověřte bezpečné spojení lan a houpaček.
- Měsíčně: Plně utáhněte všechny spoje, obruste drobné třísky a zkontrolujte stav opotřebení lana.
- Před dlouhodobým skladováním: Vyčistěte a osušte všechny součásti, naneste na kovové části antikorozní přípravek a skladujte na chladném a suchém místě.

(IV) Správné ovládání kláves

1. Počet současně hrajících hráčů a celková hmotnost nesmí překročit limit odpovídajícího modelu. Soustředěná hmotnost na jedné straně je zakázána.
2. Děti si musí hrát v pořádku. Strkání, strkání, visení hlavou dolů, skákání z konstrukce a prudké třesení je zakázáno.
3. Skluzavky, houpačky, prolézačky a další prvky používejte pouze k určenému účelu. Neobvyklé herní polohy jsou zakázány.
4. Používejte pouze originální příslušenství od výrobce. Na konstrukci nepřipevňujte švihadla, šňůry, vodítka pro domácí mazlíčky ani jiné nespecifikované předměty.

(V) Opatření k prevenci inherentních rizik

1. Riziko pádu: Dohled dospělé osoby je nutný po celou dobu. Nebezpečné a obtížné pohyby jsou zakázány. Udržujte pod sebou dostatečný prostor pro tlumení.

2. Nebezpečí uškrcení: Před hrou si sundejte helmy, šály a oblečení se stahovacími šňůrkami. Na konstrukci nezavěšujte další lana ani šňůry.
3. Nebezpečí skřípnutí: Během seřizování a demontáže konstrukce se nesmí prsty dostat do spár. Děti se nesmí dotýkat seřizovacích částí.
4. Nebezpečí převrácení: Instalujte na rovný povrch, plně utáhněte všechny šrouby a vyhněte se jednostrannému soustředěnému zatížení a prudkým otřesům.
5. Nebezpečí poškrábání: Pravidelně kontrolujte dřevěné povrchy. Třísky ihned obruste. Nepoužívejte prasklé nebo deformované součásti.

III. Přehled produktu

(I) Zamýšlené použití

Toto je multifunkční dřevěné vnitřní hřiště, které integruje několik herních modulů, jako je lezení, skluzavka, houpačka, hrazda, lezení po skalách a lanový žebřík. Umožňuje dětem cvičit uvnitř, zlepšovat ovládání těla, koordinaci a rovnováhu a rozvíjet schopnost objevování, je vhodné pro rekreační hru doma.

Model	SX20211006L	SX20211006 M	SX20211007
Věk podání žádosti	3 - 12 let		
Max . únosnost	30 liber (136 kg)		25 liber (113 kg)
Velikost rámu (mm)	1470*1200*1,42 0 mm	1200*1090* 1,210 mm	1470*1200*1 410 mm
7 v 1	Větevní stěna C , Skluzavka, Hrazdy pro opice, Lanový žebřík , Dřevěný žebřík, Síťový žebřík a		
Materiál	Dřevo		
Barva	Přírodní		Duha

(II) Použitelné prostředí a uživatelé

- Cílová skupina uživatelů: Děti ve věku 3–12 let. Musí být používáno pod stálým dohledem dospělé osoby.
- Použitelné prostředí: Vnitřní prostředí doma, místnosti pro aktivity rodičů

a dětí a další rovné a suché prostředí. Komerční použití a venkovní použití pod širým nebem je zakázáno.

(III) Pokyny pro skladování

1. V případě dlouhodobého nečinného skladování očistěte a osušte všechny součásti a proveďte základní údržbu dřevěných částí.
2. Odnímatelné součásti musí být rozebrány a skladovány na chladném a suchém místě, mimo dosah silného extrudování, přímého slunečního záření a vlhkého prostředí.
3. Lana a síť skladujte odděleně, abyste zabránili dlouhodobému natahování zátěží. Drobné příslušenství skladujte odděleně, abyste předešli ztrátě.

IV. Montážní návod

A  X1	B  X1	C  X1	D  X2
E  X1	F  X1	G  X1	H  X2
I  X2	J  X2	K  X4	L  X3

M  X9	N  X10	O  X3	P  X1
Q  X2	R 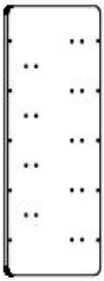 X1	S  X1	T  X1
U  X6	V  X7	W  X9	

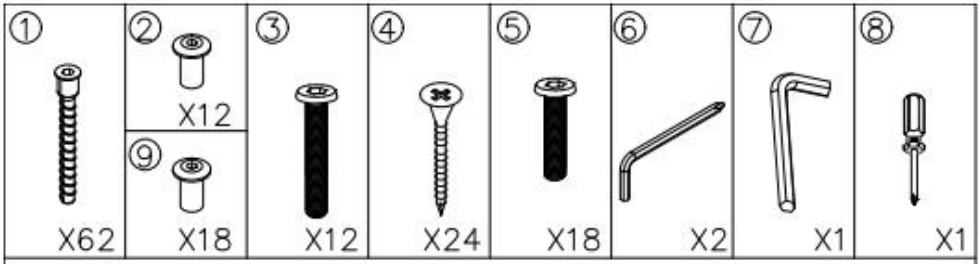

Step 01

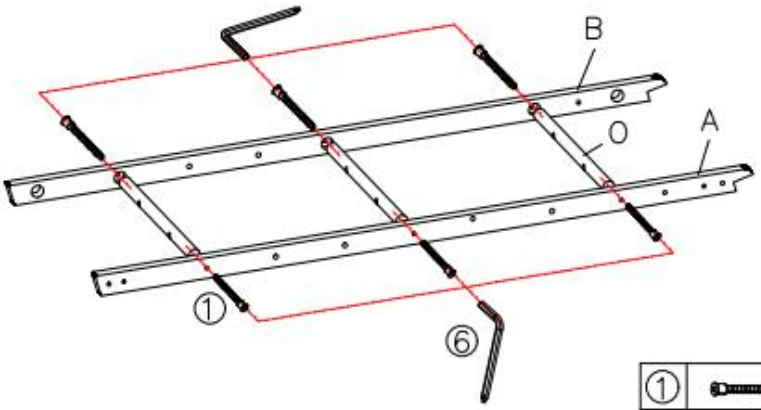

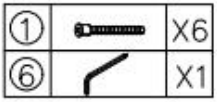

Step 02

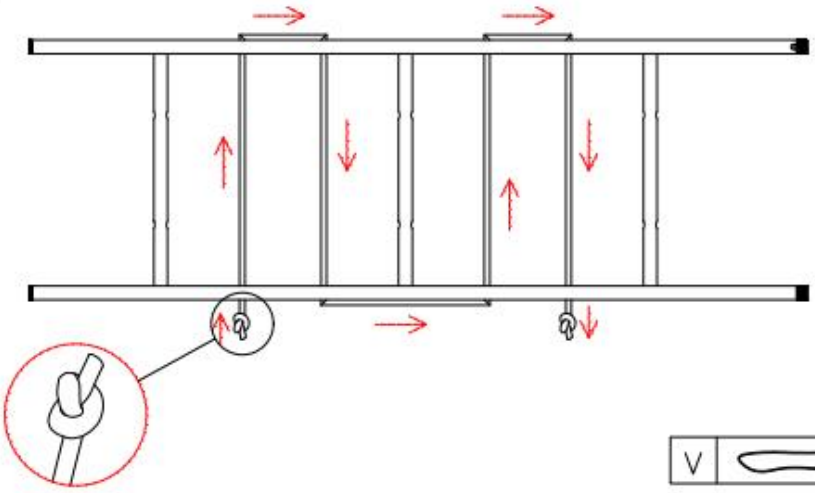

Step 03

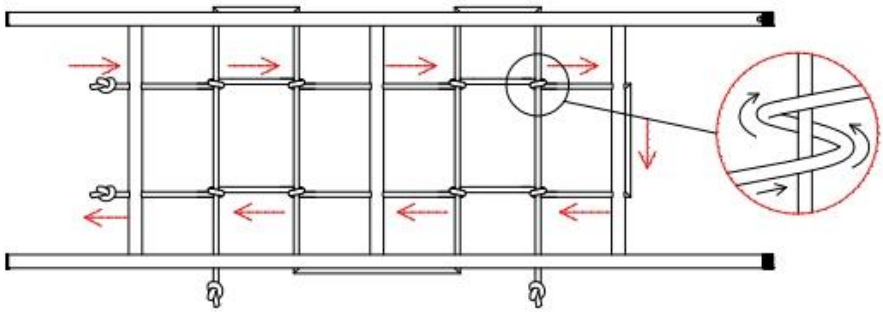

V		X1

Step 04

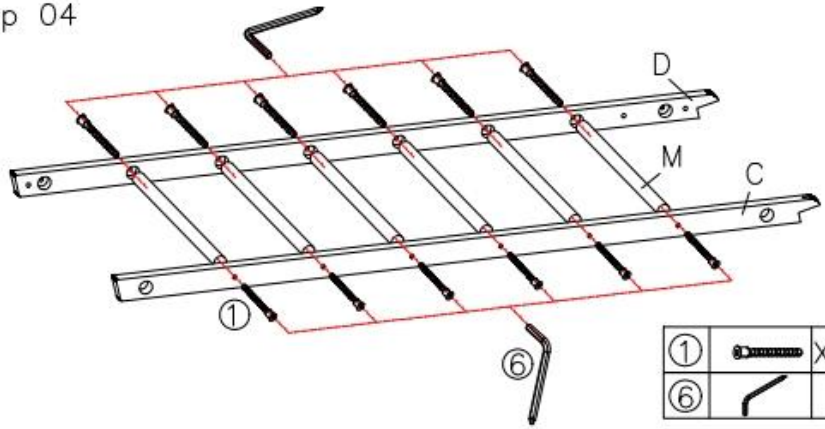

①		X12
⑥		X1

Step 05

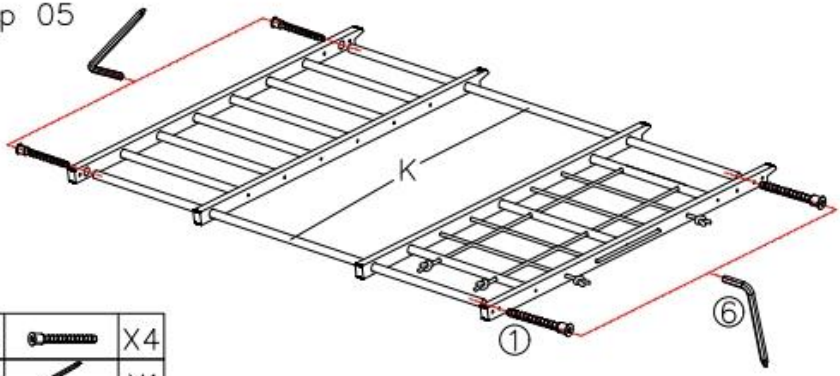

①		X4
⑥		X1

Step 06

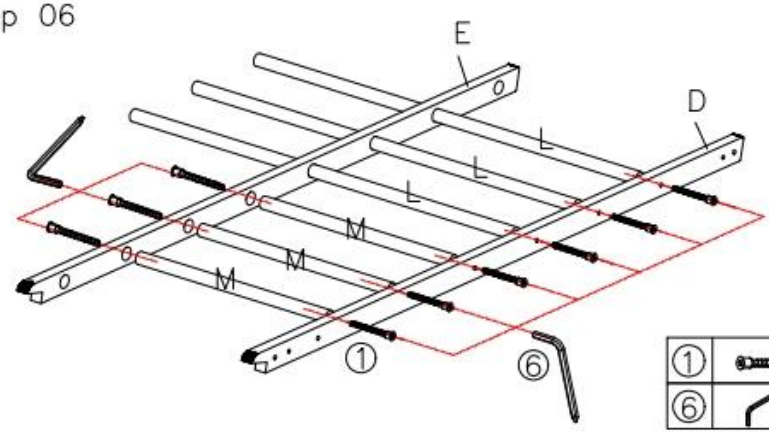

①		X9
⑥		X1

Step 07

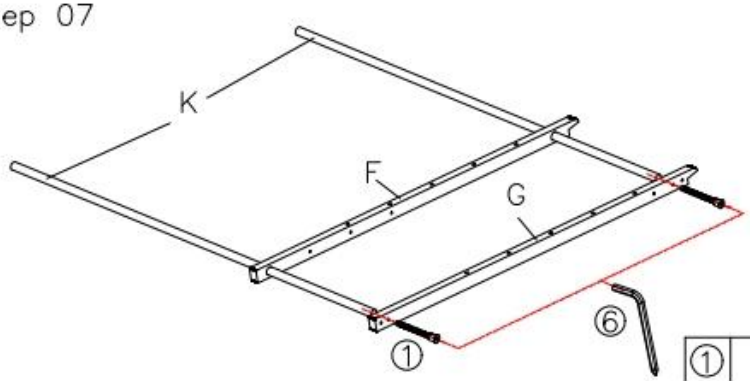

①		X2
⑥		X1

Step 08

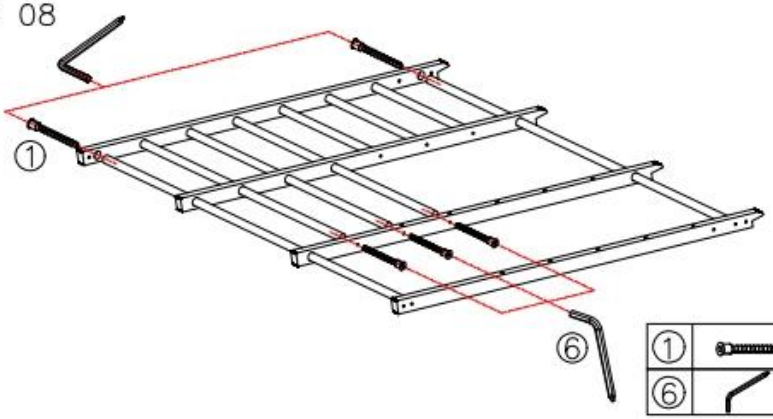

①		X5
⑥		X1

Step 09

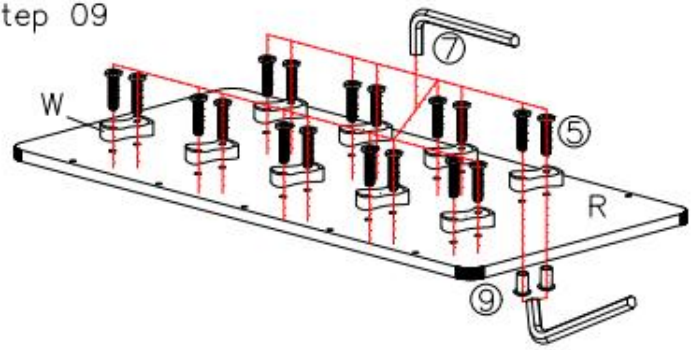

⑨		X18
⑤		X18
⑦		X1

Step 10

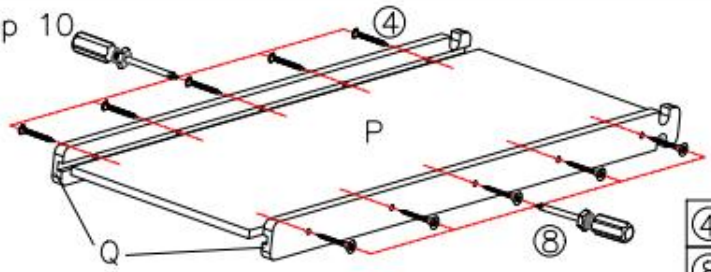

④		X10
⑧		X1

Step 11

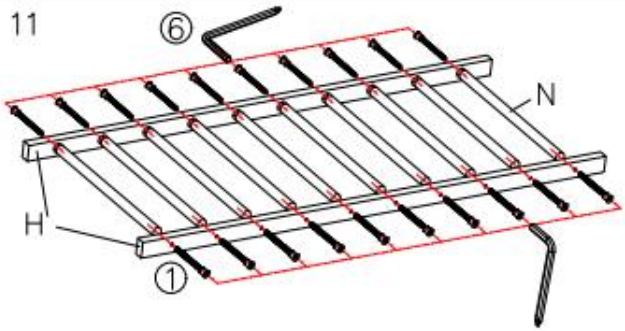

①		X20
⑥		X1

Step 12

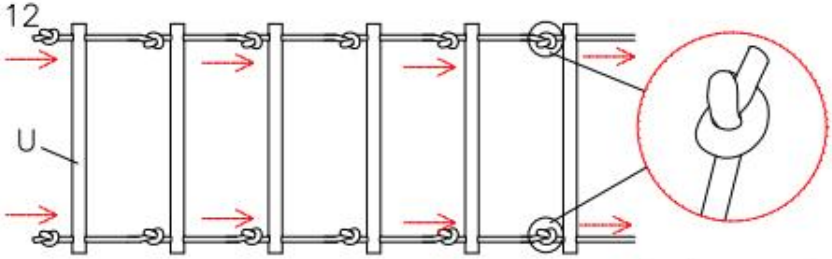

V		X2

Step 13

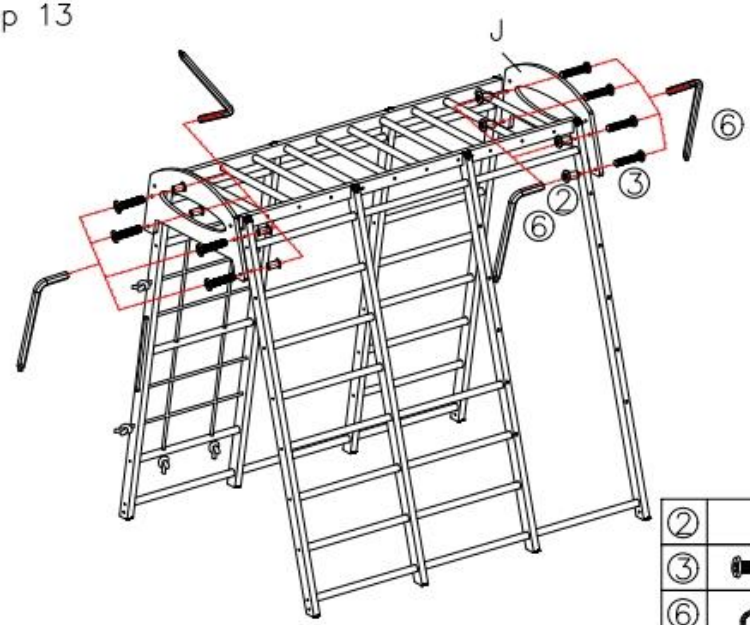

②		X8
③		X8
⑥		X2

Step 14

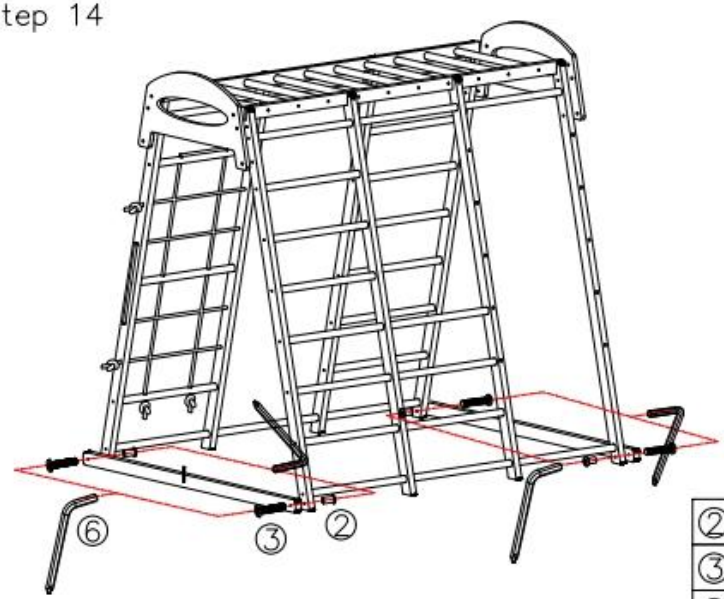

②		X4
③		X4
⑥		X2

Step 15

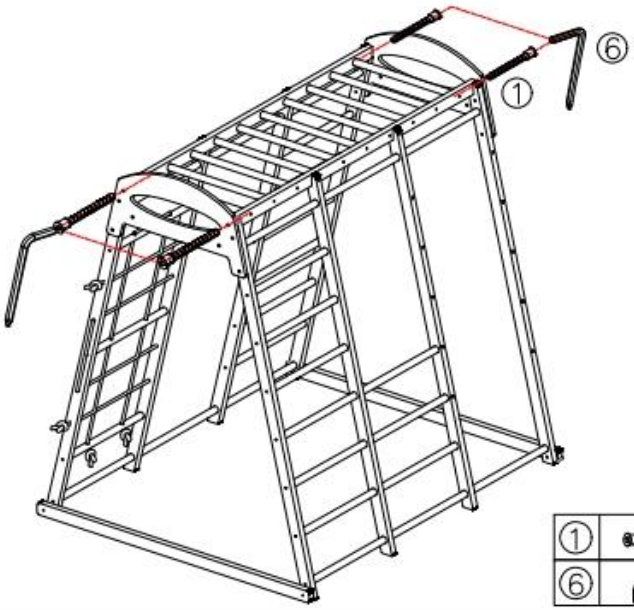

①		X4
⑥		X1

Step 16

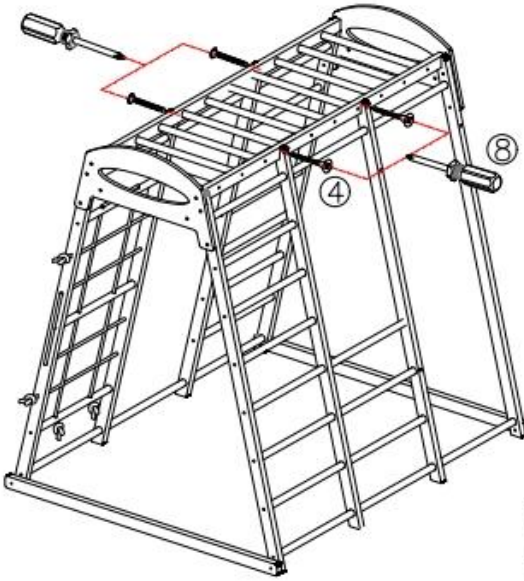

④		X4
⑧		X1

Step 17

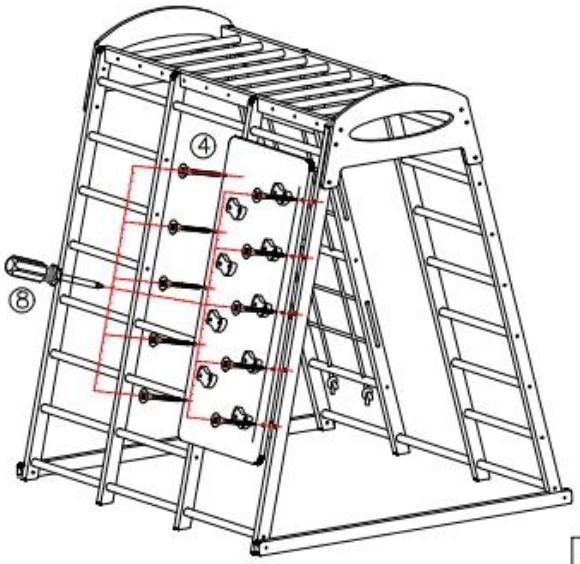

④		X10
⑧		X1

Step 18

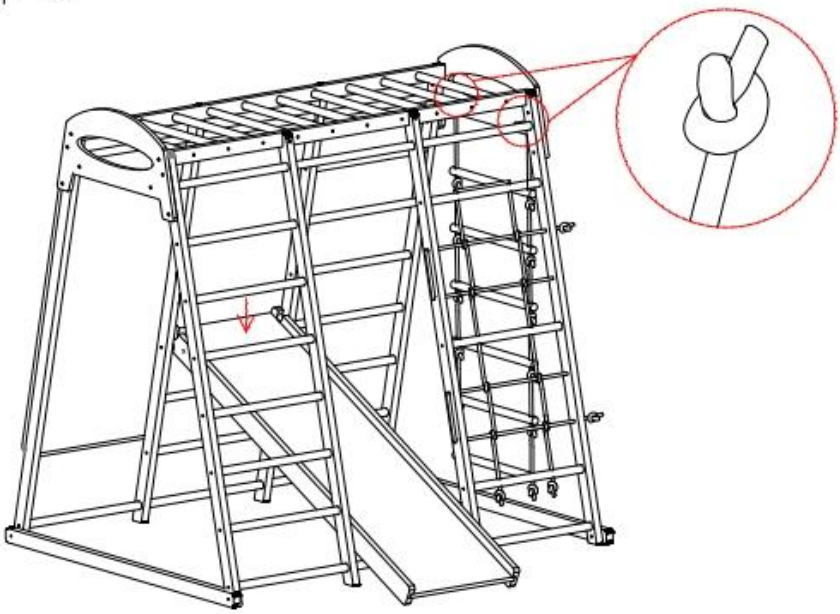

Step 19

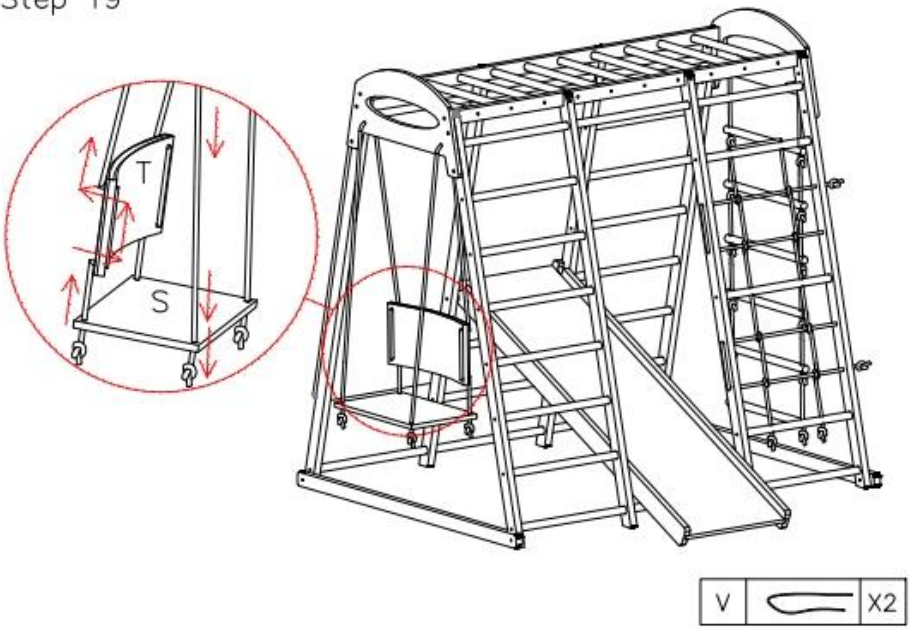

Step 20

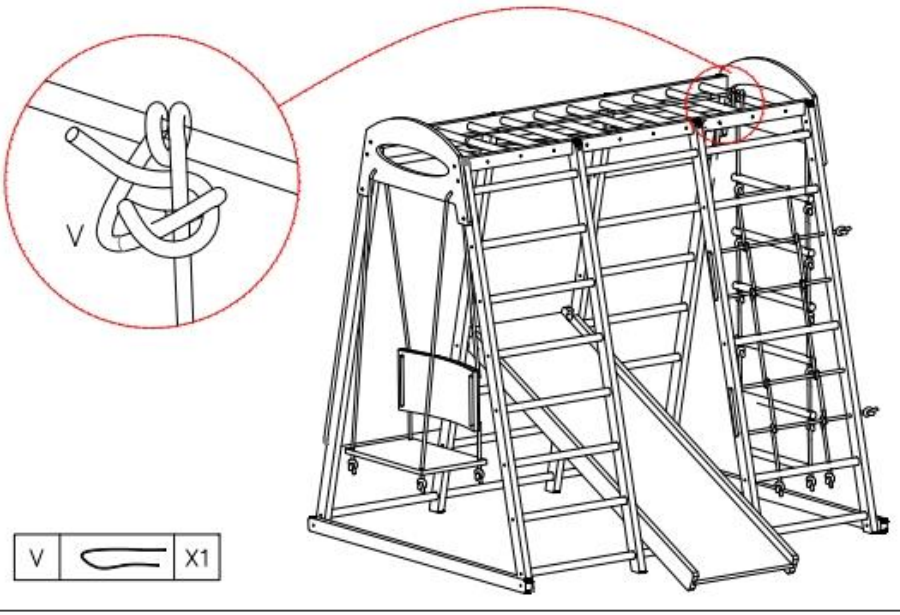

V. Návod k obsluze

1. Před každým použitím musí dospělí zkontrolovat strukturální stabilitu, rovinnost terénu a okolní překážky a předtím, než dovolí dětem hrát si, ověřit bezpečnost.
2. Veďte děti ke hře spořádaným způsobem. Nebezpečné chování, jako je strkání, lezení, stání na hlavě a skákání z výšky, je zakázáno.
3. Používejte houpačky, skluzavky, hrazdy a další prvky v souladu se standardními herními metodami. Děti nesmí samy rozebírat ani přemisťovat jednotlivé prvky.
4. Po dohrání odstraňte nečistoty kolem konstrukce a zkontrolujte stav jejích součástí. Pokud ji nebudete delší dobu používat, uložte ji na určené místo.

VI. Řešení problémů

Poruchový jev	Možné příčiny	Řešení
Vratká struktura nebo uvolněné spoje	1. Šrouby nejsou utažené. 2. Nerovný terén.	1. Znovu zcela utáhněte všechny spojovací šrouby. 2. Přejděte na rovnou plochu a proveďte úpravy vyrovnání.
Třísky na dřevěných površích	1. Běžné opotřebení používáním2. Drobné praskání od suchého dřeva	1. Obruste dohladka jemným brusným papírem. 2. Pokud jsou praskliny silně poškozené, přestaňte výrobek používat a vyměňte jeho součásti.
Volná lana houpačky / lanového žebříku	1. Natažené po použití 2. Uvolněné uzly	1. Upravte délku lana a zajistěte uzly. 2. V případě silného opotřebení vyměňte lana za nová.
Posunutí nebo prokluzování skluzu	1. Nesprávné umístění 2. Nadměrné jednostranné zatížení	1. Nastavte posuvník do jeho středové pevné polohy. 2. Nestůjte na jedné straně ani s ním prudce netřeste.
Uvolněné nebo spadlé lezecké	1. Uvolněné upevňovací šrouby 2.	1. Znovu utáhněte upevňovací šrouby. 2.

chyty	Nadměrná síla	Netahejte silně ani nešlapejte na lezecké chyty.

VII. Často kladené otázky a řešení

1. Otázka: Lze jej použít venku?

Řešení: Ne. Přímé sluneční světlo způsobí praskání a deformaci dřeva, vystavení dešti povede k plísním a tvrdý venkovní povrch zvyšuje riziko pádu. Tento výrobek je určen pouze pro použití v interiéru a domácnosti.

2. Otázka: Kolik dětí si může hrát najednou?

Řešení: Nosnost a kapacita hráče se liší podle modelu. Řiďte se prosím parametry odpovídajícího modelu. Dospělí by měli být pod dohledem po celou dobu a měli by se vyvarovat soustředěného zatížení na jednu stranu.

3. Otázka: Je normální, že nové dřevěné díly mírně zapáchají?

Řešení: Ano. Výrobek je vyroben z masivního dřeva s ekologickým nátě rem. Zápach se rozptýlí po 1–2 dnech větrání a splňuje bezpečnostní normy pro dětské hračky.

4. Otázka: Lze jej použít komerčně nebo ve vzdělávacích institucích?

Řešení: Ne. Tento produkt je určen pro domácí použití a nesplňuje normy pro komerční dětská hřiště. Komerční použití a použití na veřejných místech je zakázáno.

5. Otázka: Lze poškozené příslušenství vyměnit samostatně?

Řešení: Ano. Pro zakoupení originálního kompatibilního příslušenství kontaktujte prosím poprodejní servis značky s číslem modelu a informacemi o poškozeném dílu. Neoriginální příslušenství se nedoporučuje.

Výrobce: Cao County Shengxiang Home Products Co., Ltd.
Adresa: okres Cao, město Heze, provincie Shandong, Čína

