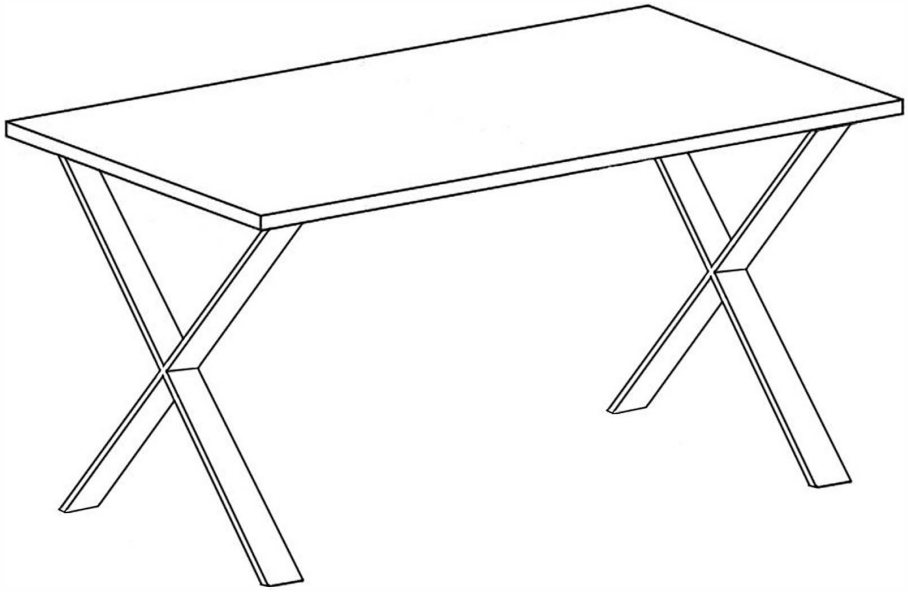

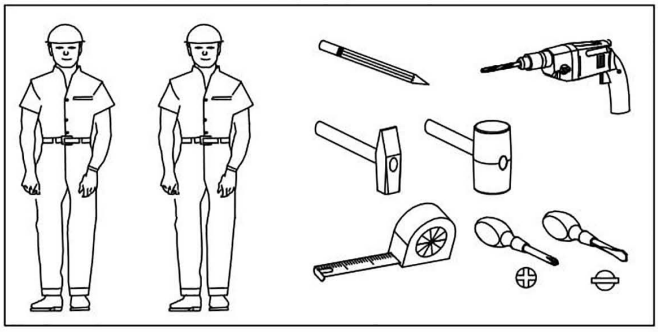

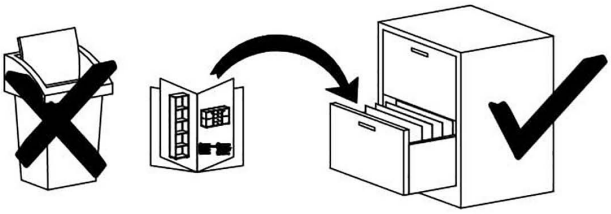

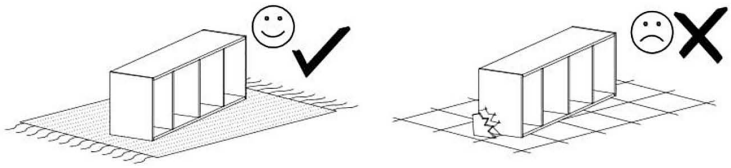

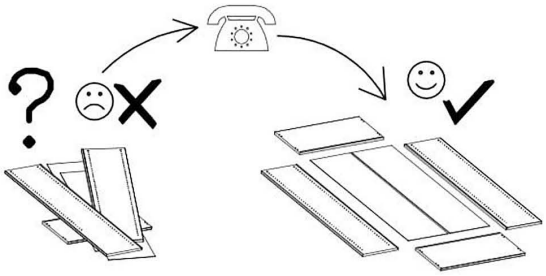

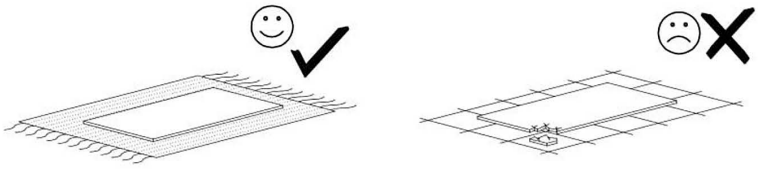

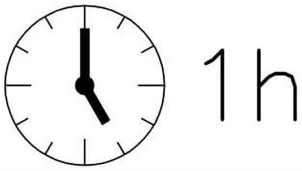
1h

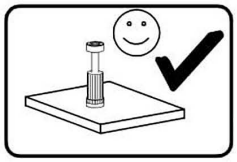

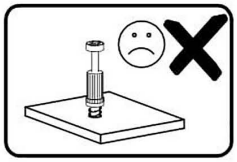

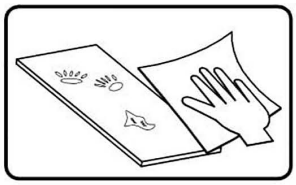

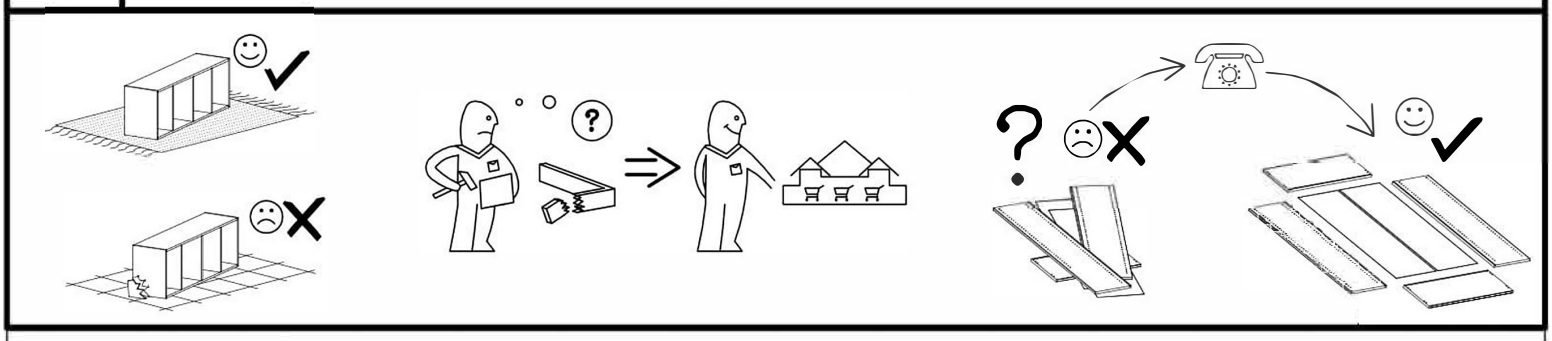

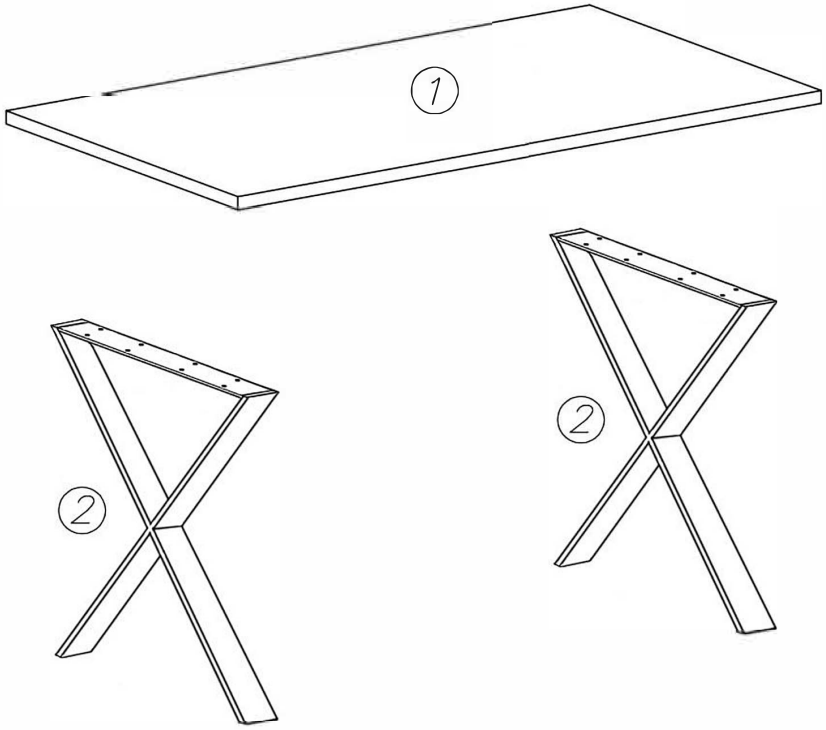

G23

5x25 x...(16)

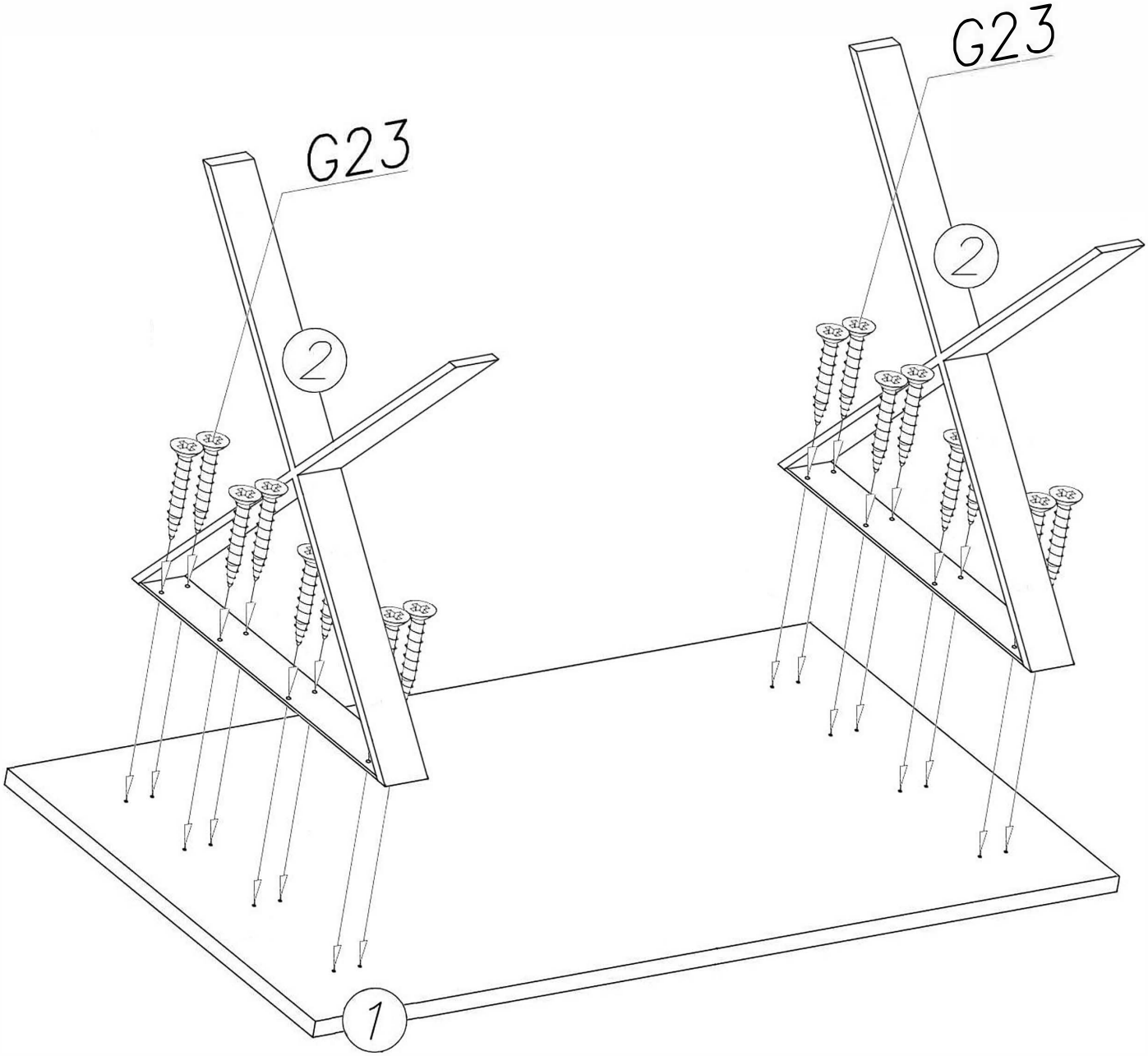
G23
G23
2
2
1

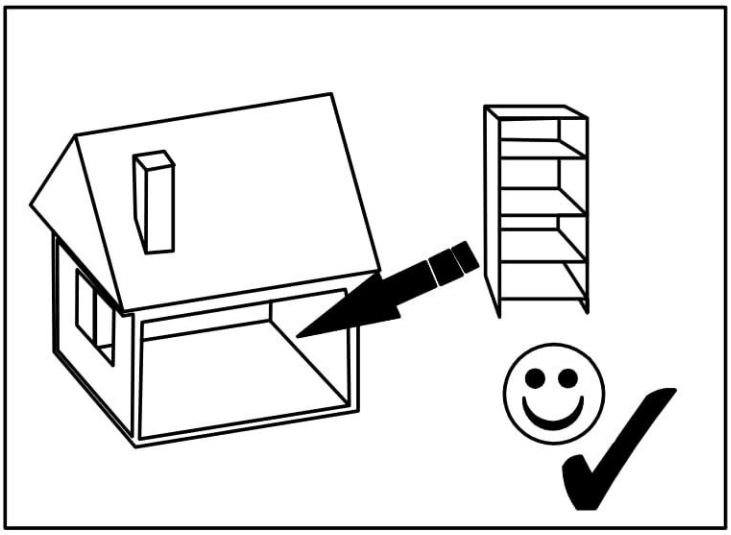

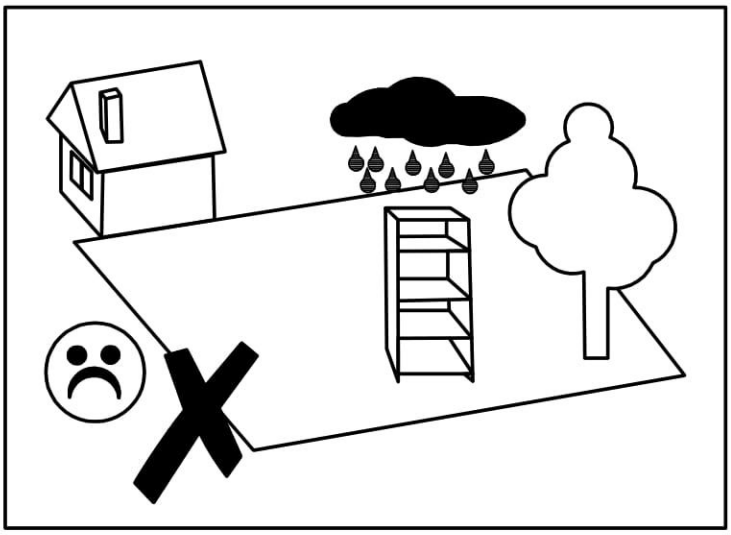

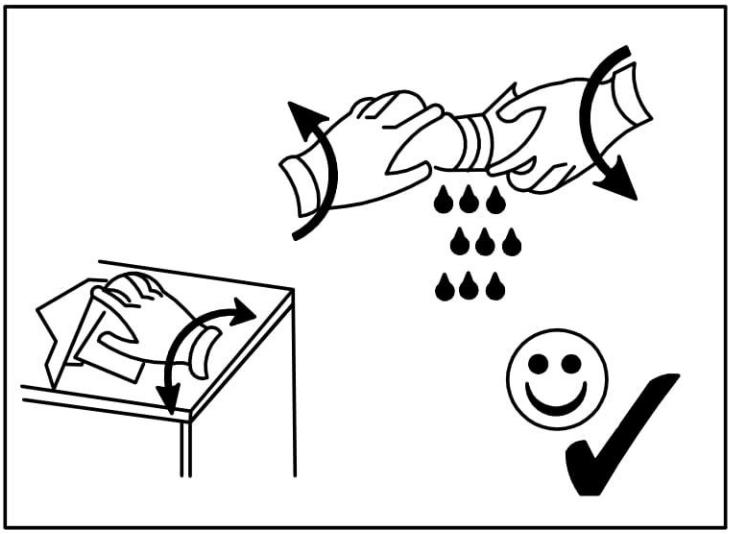

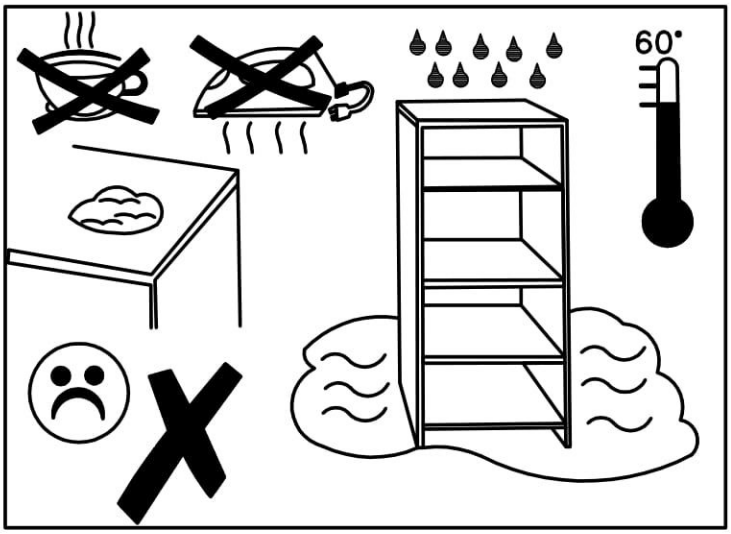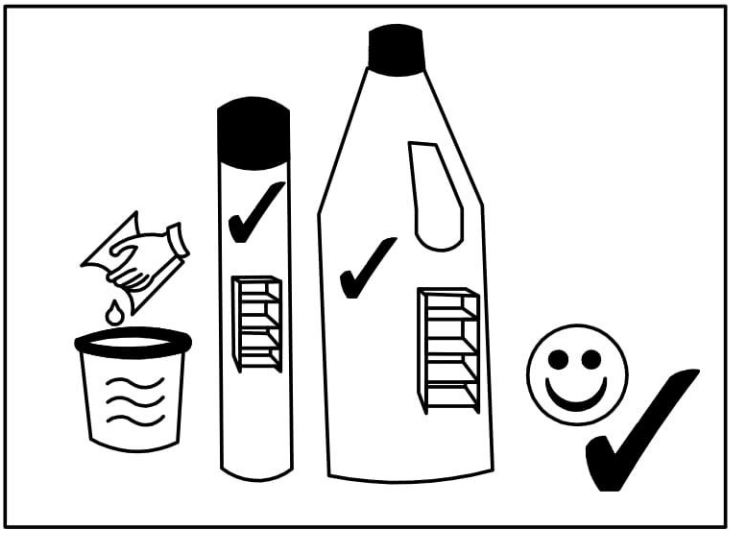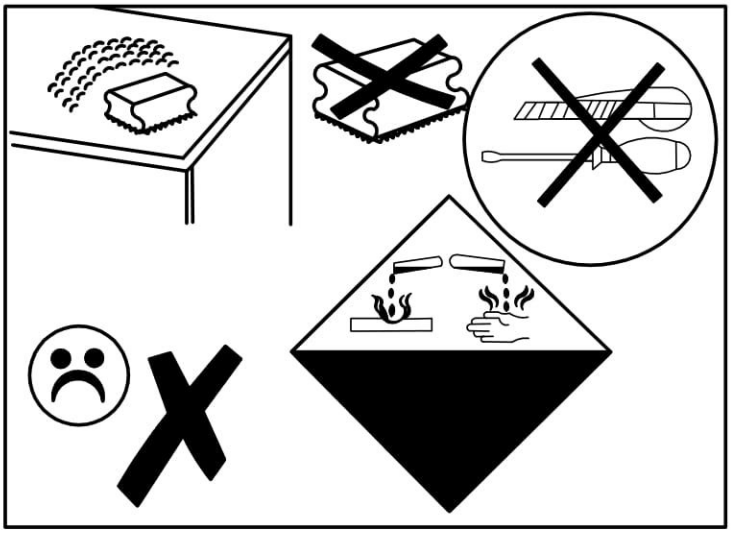
60°