DCW127

EN: ASSEMBLY & INSTRUCTION MANUAL
DE: MONTAGE- UND BEDIENUNGSANLEITUNG
IT: MANUALE DI MONTAGGIO E D'USO
FR: MANUEL DE MONTAGE ET D'UTILISATION
ES: MANUAL DE MONTAJE Y USO
JA: 組立・取扱説明書

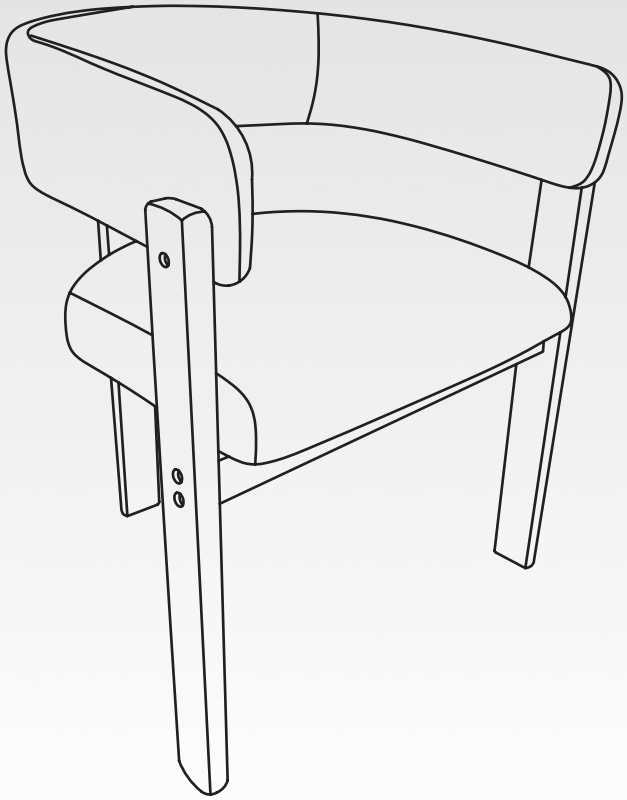

EN: ⚠ BEFORE YOU GET STARTED, A FEW POINTERS:

Please follow all steps carefully, use the parts specified in each assembly step, and avoid overtightening the screws. Do not fully tighten the screws until all parts are aligned and in place. Using the wrong screws or neglecting maintenance can cause damage. Lubricate moving parts and tighten the screws every 6 months.

DE: ⚠ BEVOR SIE BEGINNEN, EINIGE HINWEISE:

Bitte befolgen Sie alle Montageschritte sorgfältig und verwenden Sie die in jedem Schritt angegebenen Teile. Ziehen Sie die Schrauben nicht zu fest an. Ziehen Sie die Schrauben erst vollständig fest, wenn alle Teile korrekt ausgerichtet und eingesetzt sind. Die Verwendung falscher Schrauben oder eine unzureichende Wartung kann zu Schäden führen. Schmieren Sie die beweglichen Teile und ziehen Sie die Schrauben alle 6 Monate nach.

IT: ⚠ PRIMA DI INIZIARE, ALCUNI CONSIGLI:

Seguire attentamente tutte le fasi di montaggio e utilizzare i componenti specificati in ciascun passaggio. Non serrare eccessivamente le viti. Serrare completamente le viti solo dopo che tutti i componenti sono stati correttamente allineati e posizionati. L'uso di viti errate o la mancata manutenzione può causare danni. Lubrificare le parti mobili e serrare nuovamente le viti ogni 6 mesi.

FR: ⚠ AVANT DE COMMENCER, QUELQUES CONSIGNES :

Suivez attentivement toutes les étapes de montage et utilisez les pièces indiquées à chaque étape. Ne serrez pas excessivement les vis. Ne serrez complètement les vis qu'après avoir correctement aligné et positionné toutes les pièces. L'utilisation de vis inappropriées ou un manque d'entretien peut entraîner des dommages. Lubrifiez les pièces mobiles et resserrez les vis tous les 6 mois.

ES: ⚠ ANTES DE COMENZAR, ALGUNOS CONSEJOS:

Siga atentamente todos los pasos de montaje y utilice las piezas especificadas en cada paso. No apriete excesivamente los tornillos. No apriete completamente los tornillos hasta que todas las piezas estén correctamente alineadas y colocadas. El uso de tornillos incorrectos o la falta de mantenimiento puede causar daños. Lubrique las piezas móviles y vuelva a apretar los tornillos cada 6 meses.

JA: ⚠ 開始前に、いくつかの注意点：

すべての組み立て手順に注意深く従い、各手順で指定された部品を使用してください。ネジを締めすぎないでください。すべての部品の位置を正しく合わせて取り付けるまでは、ネジを完全に締め付けないでください。誤ったネジの使用やメンテナンス不足は、製品の損傷につながるおそれがあります。可動部には潤滑剤を塗布し、6か月ごとにネジを締め直してください。

EN: WEIGHT CAPACITY FOR PRODUCT: 300 LBS (≈136 KG)

DE: MAXIMALE BELASTBARKEIT DES PRODUKTS: 300 LBS (≈136 KG)

IT: CAPACITÀ DI CARICO DEL PRODOTTO: 300 LBS (≈136 KG)

FR: CAPACITÉ DE CHARGE DU PRODUIT : 300 LBS (≈136 KG)

ES: CAPACIDAD DE CARGA DEL PRODUCTO: 300 LBS (≈136 KG)

JA: 製品の重量制限：300 LBS（約 136 KG）

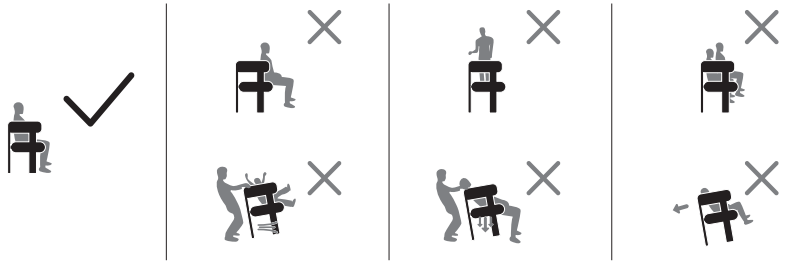

MISSING PARTS?/FEHLENDE TEILE?/PARTI MANCANTI?/PIÈCES MANQUANTES ?/¿FALTAN PIEZAS?/部品が足りませんか?

maloIservice1@hotmail.com

① 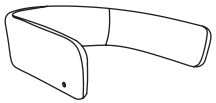

Backrest *1
Rückenlehne *1
Schienale *1
Dossier *1
Respaldo *1
背もたれ *1

② 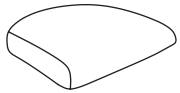

Seat Cushion *1
Sitzkissen *1
Cuscino del sedile *1
Coussin d'assise *1
Cojín del asiento *1
座面クッション *1

③ 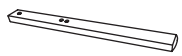

Chair Legs *4
Stuhlbeine *4
Gambe della sedia *4
Pieds de chaise *4
Patas de la silla *4
椅子の脚 *4

④ 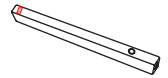

Short Brackets *2
Kurze Halterungen *2
Staffe corte *2
Supports courts *2
Soportes cortos *2
ショートブラケット *2

⑤ 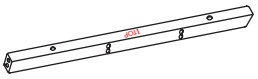

Long Bracket *1
Lange Halterung *1
Staffa lunga *1
Support long *1
Soporte largo *1
ロングブラケット *1

Ⓐ 

Wooden Dowels *2 (+1)
Holzdübel *2 (+1)
Tasselli di legno *2 (+1)
Chevilles en bois *2 (+1)
Tacos de madera *2 (+1)
木ダボ *2 (+1)

Ⓑ 

6x14mm Flat Washers *4 (+1)
6x14mm Unterlegscheiben *4 (+1)
Rondelle piatte 6x14mm *4 (+1)
Rondelles plates 6x14mm *4 (+1)
Arandelas planas 6x14mm *4 (+1)
6x14mm 平座金 *4 (+1)

Ⓒ 

M6x60mm Screws *6 (+1)
M6x60mm Schrauben *6 (+1)
Viti M6x60mm *6 (+1)
Vis M6x60mm *6 (+1)
Tornillos M6x60mm *6 (+1)
M6x60mm ネジ *6 (+1)

Ⓓ 

M6x40mm Screws *12 (+1)
M6x40mm Schrauben *12 (+1)
Viti M6x40mm *12 (+1)
Vis M6x40mm *12 (+1)
Tornillos M6x40mm *12 (+1)
M6x40mm ネジ *12 (+1)

Ⓔ 

Spring Washers *16 (+1)
Federringe *16 (+1)
rondelle elastiche *16 (+1)
rondelles élastiques *16 (+1)
arandelas elásticas *16 (+1)
ばね座金 *16 (+1)

Ⓕ 

6x12mm Flat Washers *14 (+1)
6x12mm Unterlegscheiben *14 (+1)
Rondelle piatte 6x12mm *14 (+1)
Rondelles plates 6x12mm *14 (+1)
Arandelas planas 6x12mm *14 (+1)
6x12mm 平座金 *14 (+1)

Ⓖ 

Foot Pads *4 (+1)
Fußpolster *4 (+1)
Cuscinetti per piedi *4 (+1)
Patins de pied *4 (+1)
Protectores de pie *4 (+1)
足パッド *4 (+1)

Ⓗ 

Allen Wrench *1
Inbusschlüssel *1
chiave a brugola *1
clé Allen *1
llave Allen *1
六角レンチ *1

Ⓘ 

Cover Caps *12 (+1)
Abdeckkappen *12 (+1)
Cappucci di copertura *12 (+1)
Capuchons de couverture *12 (+1)
Tapas de cubierta *12 (+1)
カバーキャップ *12 (+1)

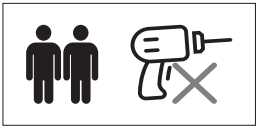

1

EN: Insert Wooden Dowels (A) into the holes of Long Bracket (5).
Note: The "TOP" mark is facing upwards.

DE: Stecken Sie die Holzdübel (A) in die Löcher der Langen Halterung (5).
Hinweis: Die Markierung "TOP" zeigt nach oben.

IT: Inserire i tasselli di legno (A) nei fori della staffa lunga (5).
Nota: Il segno "TOP" è rivolto verso l'alto.

FR: Insérez les chevilles en bois (A) dans les trous du support long (5).
Remarque : La marque "TOP" est orientée vers le haut.

ES: Inserte los tacos de madera (A) en los orificios del soporte largo (5).
Nota: La marca "TOP" está orientada hacia arriba.

JA: 木ダボ(A)をロングブラケット(5)の穴に挿入します。
注意:「TOP」マークが上を向いています。

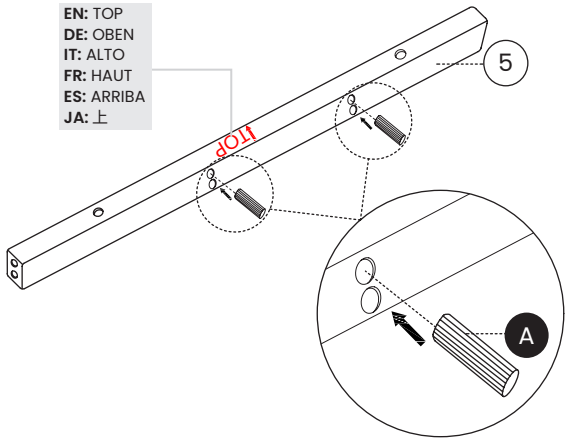

2

EN: Use an Allen Wrench (H) to tighten the Short Brackets (4) and Long Bracket (5) with Screws (C) and Flat Washers (F) to 60%.
Note: The "TOP" mark is facing upwards.

DE: Verwenden Sie einen Inbusschlüssel (H), um die Kurzen Halterungen (4) und die Lange Halterung (5) mit Schrauben (C) und Unterlegscheiben (F) auf 60 % festzuziehen.
Hinweis: Die Markierung "TOP" zeigt nach oben.

IT: Utilizzare una chiave a brugola (H) per serrare le staffe corte (4) e la staffa lunga (5) con viti (C) e rondelle piatte (F) al 60%.
Nota: Il segno "TOP" è rivolto verso l'alto.

FR: Utilisez une clé Allen (H) pour serrer les supports courts (4) et le support long (5) avec les vis (C) et les rondelles plates (F) à 60 %.
Remarque : La marque "TOP" est orientée vers le haut.

ES: Utilice una llave Allen (H) para apretar los soportes cortos (4) y el soporte largo (5) con tornillos (C) y arandelas planas (F) al 60%.
Nota: La marca "TOP" está orientada hacia arriba.

JA: 六角レンチ (H) を使用して、ショートブラケット (4) とロングブラケット (5) をネジ (C) と平座金 (F) で60%まで締め付けます。
注意:「TOP」マークが上を向いています。

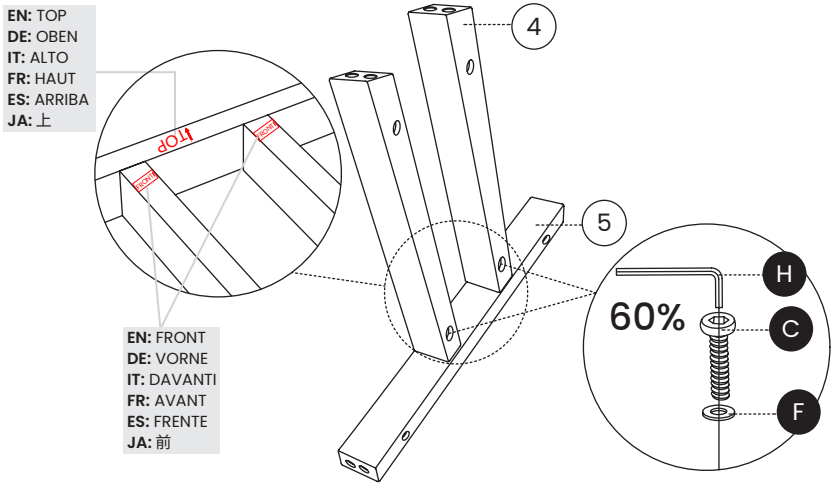

3

EN: Use an Allen Wrench (H) to tighten the Chair Legs (3) and Long Bracket (5) with Screws (D), Spring Washers (E) and Flat Washers (F) to 60%.

DE: Verwenden Sie einen Inbusschlüssel (H), um die Stuhlbeine (3) und die Lange Halterung (5) mit Schrauben (D), Federringen (E) und Unterlegscheiben (F) auf 60 % festzuziehen.

IT: Utilizzare una chiave a brugola (H) per serrare le gambe della sedia (3) e la staffa lunga (5) con viti (D), rondelle elastiche (E) e rondelle piatte (F) al 60%.

FR: Utilisez une clé Allen (H) pour serrer les pieds de chaise (3) et le support long (5) avec les vis (D), les rondelles élastiques (E) et les rondelles plates (F) à 60 %.

ES: Utilice una llave Allen (H) para apretar las patas de la silla (3) y el soporte largo (5) con tornillos (D), arandelas elásticas (E) y arandelas planas (F) al 60%.

JA: 六角レンチ(H)を使用して、椅子の脚(3)とロングブラケット(5)をネジ(D)、ばね座金(E)、平座金(F)で60%まで締め付けます。

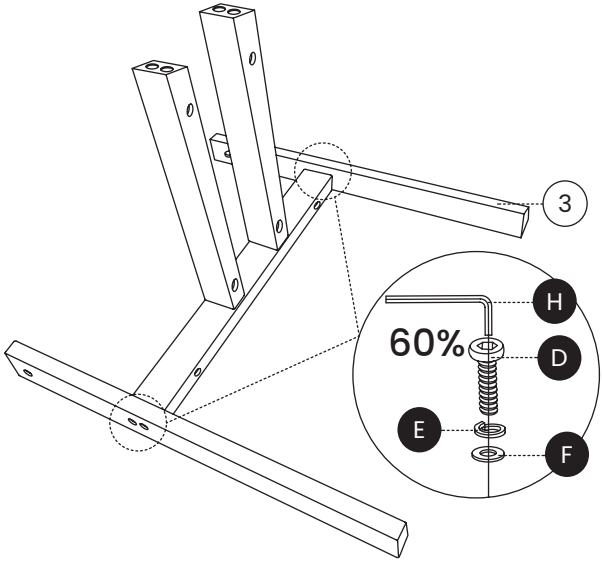

4

EN: Use an Allen Wrench (H) to tighten the Chair Legs (3) and Short Brackets (4) with Screws (D), Spring Washers (E) and Flat Washers (F) to 60%.

DE: Verwenden Sie einen Inbusschlüssel (H), um die Stuhlbeine (3) und die Kurzen Halterungen (4) mit Schrauben (D), Federringen (E) und Unterlegscheiben (F) auf 60 % festzuziehen.

IT: Utilizzare una chiave a brugola (H) per serrare le gambe della sedia (3) e le staffe corte (4) con viti (D), rondelle elastiche (E) e rondelle piatte (F) al 60%.

FR: Utilisez une clé Allen (H) pour serrer les pieds de chaise (3) et les supports courts (4) avec les vis (D), les rondelles élastiques (E) et les rondelles plates (F) à 60 %.

ES: Utilice una llave Allen (H) para apretar las patas de la silla (3) y los soportes cortos (4) con tornillos (D), arandelas elásticas (E) y arandelas planas (F) al 60%.

JA: 六角レンチ(H)を使用して、椅子の脚(3)とショートブラケット(4)を、ネジ(D)、ばね座金(E)、平座金(F)で60%まで締め付けます。

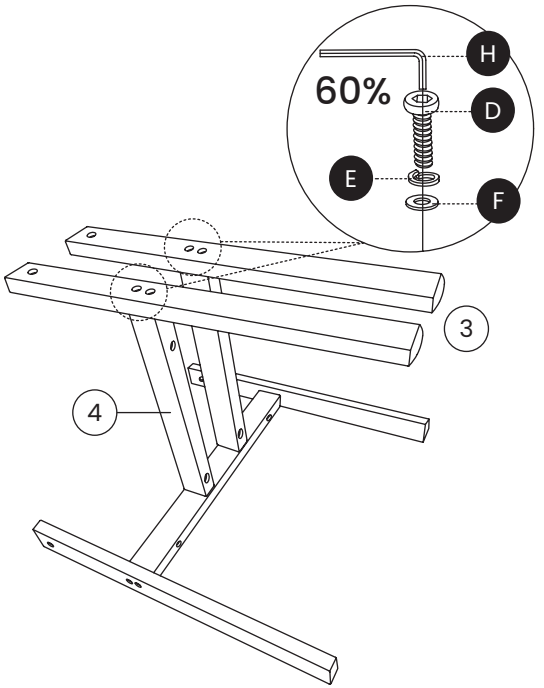

5

EN: Use an Allen Wrench (H) to tighten the Seat Cushion (2), Long Bracket (5) and Short Brackets (4) with Screws (C), Spring Washers (E) and Flat Washers (B) to 60%.

DE: Verwenden Sie einen Inbusschlüssel (H), um das Sitzkissen (2), die Lange Halterung (5) und die Kurzen Halterungen (4) mit Schrauben (C), Federringen (E) und Unterlegscheiben (B) auf 60 % festzuziehen.

IT: Utilizzare una chiave a brugola (H) per serrare il cuscino del sedile (2), la staffa lunga (5) e le staffe corte (4) con viti (C), rondelle elastiche (E) e rondelle piatte (B) al 60%.

FR: Utilisez une clé Allen (H) pour serrer le coussin d'assise (2), le support long (5) et les supports courts (4) avec les vis (C), les rondelles élastiques (E) et les rondelles plates (B) à 60 %.

ES: Utilice una llave Allen (H) para apretar el cojín del asiento (2), el soporte largo (5) y los soportes cortos (4) con tornillos (C), arandelas elásticas (E) y arandelas planas (B) al 60%.

JA: 六角レンチ(H)を使用して、座面クッション(2)、ロングブラケット(5)、ショートブラケット(4)をネジ(C)、ばね座金(E)、平座金(B)で60%まで締め付けます。

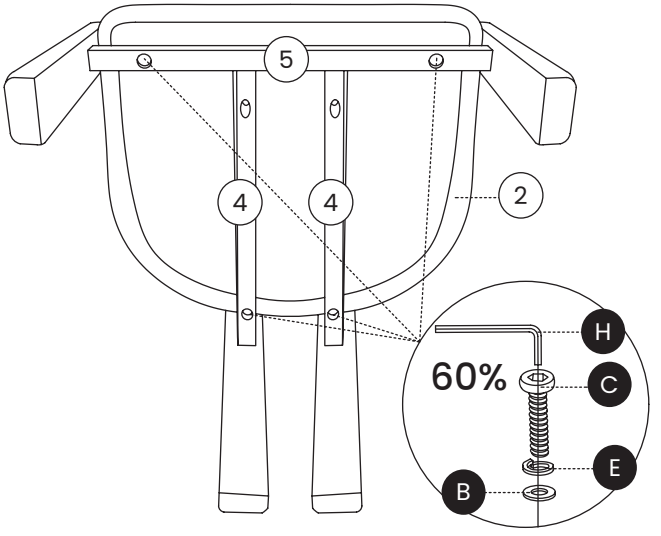

6

EN: Secure the Foot Pads (G) to the bottom of the Chair Legs (3).

DE: Befestigen Sie die Fußpolster (G) an der Unterseite der Stuhlbeine (3).

IT: Fissare i cuscinetti per piedi (G) alla parte inferiore delle gambe della sedia (3).

FR: Fixez les patins de pied (G) au bas des pieds de chaise (3).

ES: Fije los protectores de pie (G) a la parte inferior de las patas de la silla (3).

JA: 足パッド(G)を椅子の脚(3)の底部に固定します。

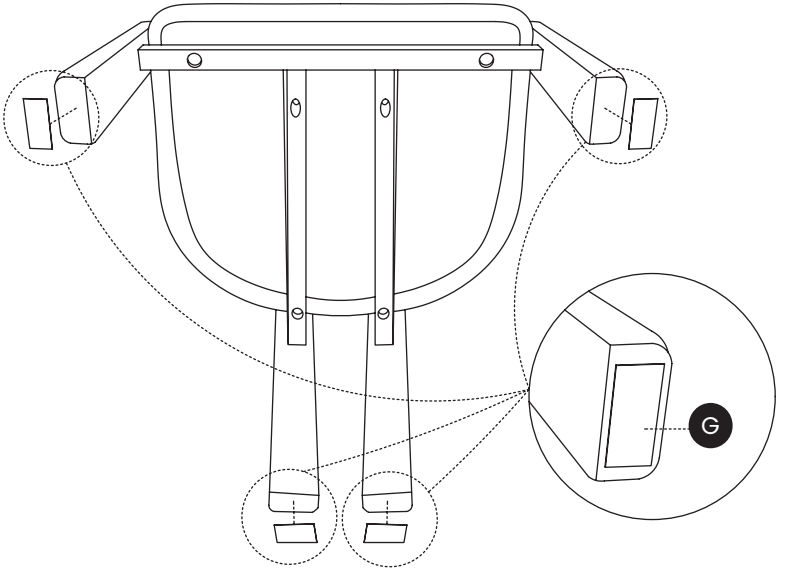

7

EN: Use an Allen Wrench (H) to tighten the Backrest (1) and Chair Legs (3) from the front side with Screws (D), Spring Washers (E) and Flat Washers (F) to 60%.

DE: Verwenden Sie einen Inbusschlüssel (H), um die Rückenlehne (1) und die Stuhlbeine (3) von der Vorderseite mit Schrauben (D), Federringen (E) und Unterlegscheiben (F) auf 60 % festzuziehen.

IT: Utilizzare una chiave a brugola (H) per serrare lo Schienale (1) e le Gambe della sedia (3) dal lato anteriore con Viti (D), rondelle elastiche (E) e Rondelle piatte (F) al 60%.

FR: Utilisez une clé Allen (H) pour serrer le Dossier (1) et les Pieds de chaise (3) depuis le côté avant avec des Vis (D), des rondelles élastiques (E) et des Rondelles plates (F) à 60 %.

ES: Use una llave Allen (H) para apretar el Respaldo (1) y las Patas de la silla (3) desde el lado frontal con Tornillos (D), arandelas elásticas (E) y Arandelas planas (F) al 60%.

JA: 六角レンチ(H)を使用して、背もたれ(1)と椅子の脚(3)を前面側からネジ(D)、ばね座金(E)、平座金(F)で60%まで締め付けます。

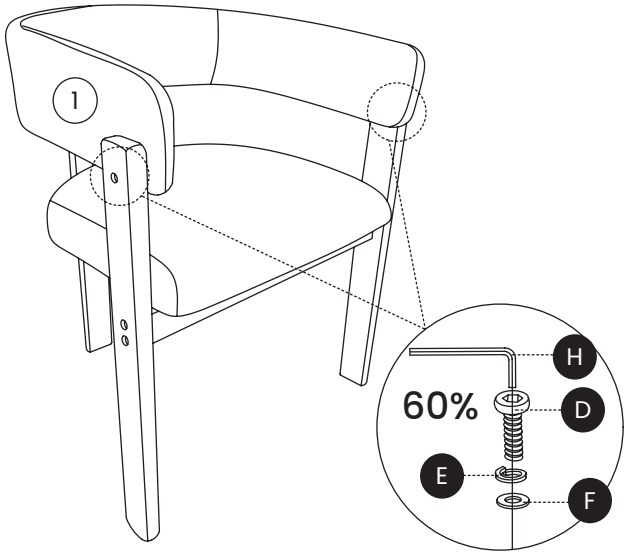

8

EN: Use an Allen Wrench (H) to tighten the Backrest (1) and Chair Legs (3) from the back side with Screws (D), Spring Washers (E) and Flat Washers (F) to 60%.

DE: Verwenden Sie einen Inbusschlüssel (H), um die Rückenlehne (1) und die Stuhlbeine (3) von der Rückseite mit Schrauben (D), Federringen (E) und Unterlegscheiben (F) auf 60% festzuziehen.

IT: Utilizzare una chiave a brugola (H) per serrare lo Schienale (1) e le Gambe della sedia (3) dal lato posteriore con Viti (D), rondelle elastiche (E) e Rondelle piatte (F) al 60%.

FR: Utilisez une clé Allen (H) pour serrer le Dossier (1) et les Pieds de chaise (3) depuis l'arrière avec des Vis (D), des rondelles élastiques (E) et des Rondelles plates (F) à 60%.

ES: Use una llave Allen (H) para apretar el Respaldo (1) y las Patas de la silla (3) desde la parte trasera con Tornillos (D), arandelas elásticas (E) y Arandelas planas (F) al 60%.

JA: 六角レンチ(H)を使用して、背もたれ(1)と椅子の脚(3)を後ろ側からネジ(D)、ばね座金(E)、平座金(F)で60%まで締め付けます。

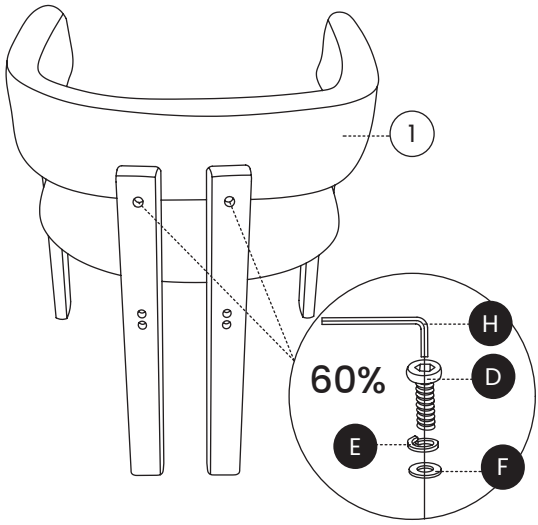

9

EN: Use an Allen Wrench (H) to tighten all screws from Step 2 to Step 8 to 100%.

DE: Verwenden Sie den Inbusschlüssel (H), um alle Schrauben von Schritt 2 bis Schritt 8 zu 100% festzuziehen.

IT: Utilizzare la chiave a brugola (H) per serrare tutte le viti dal passaggio 2 al passaggio 8 al 100%.

FR: Utilisez la clé Allen (H) pour serrer toutes les vis de l'étape 2 à l'étape 8 à 100%.

ES: Utilice la llave Allen (H) para apretar todos los tornillos del paso 2 al paso 8 al 100%.

JA: 六角レンチ(H)を使用して、ステップ2からステップ8までのすべてのネジを100%締め付けてください。

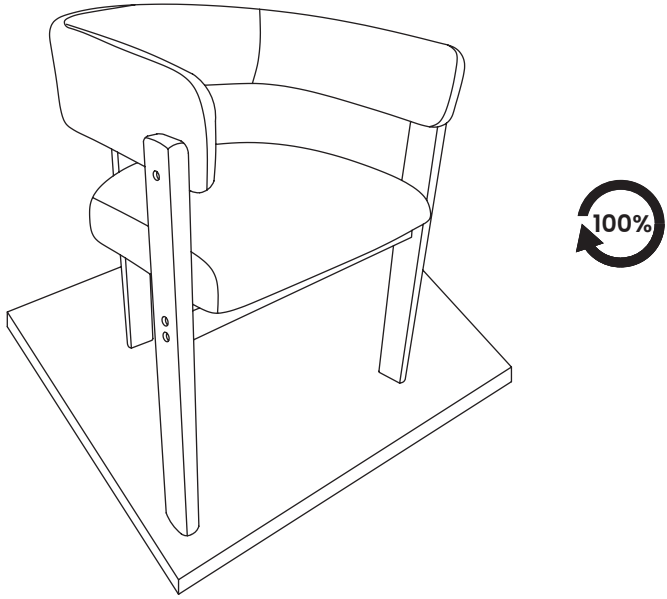

10

EN: Use Cover Caps (I) to conceal the exposed screw holes on the chair legs.

DE: Verwenden Sie die Abdeckkappen (I), um die freiliegenden Schraubenlöcher an den Stuhlbeinen zu verbergen.

IT: Utilizzare i cappucci di copertura (I) per nascondere i fori delle viti esposti sulle gambe della sedia.

FR: Utilisez les capuchons de couverture (I) pour dissimuler les trous de vis exposés sur les pieds de chaise.

ES: Utilice las tapas de cubierta (I) para ocultar los agujeros de los tornillos expuestos en las patas de la silla.

JA: カバーキャップ(I)を使用して、椅子の脚の露出したネジ穴を隠します。

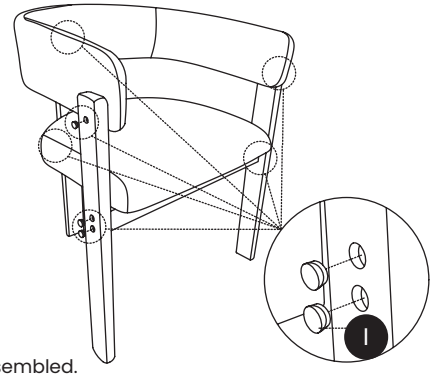

11

EN: Now, your chair is successfully assembled.

DE: Jetzt ist Ihr Stuhl erfolgreich montiert.

IT: Ora la sedia è stata montata correttamente.

FR: Votre chaise est maintenant entièrement montée.

ES: Ahora, su silla está completamente montada.

JA: これで、椅子の組み立ては完了です。

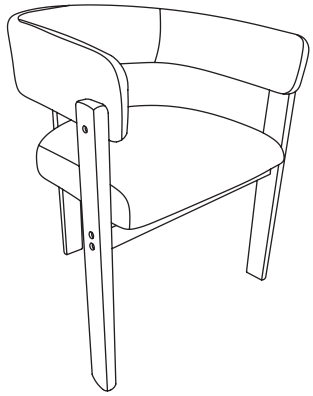

WARRANTY
We will repair or replace any defective product within one year of purchase, as long as you, the original purchaser, still own it. This is your only remedy under the warranty.

EXCLUSIONS
This warranty does not cover:
Normal wear and tear.
Misuse, abuse, or excessive use.
Unauthorized modifications or attachments.
Products not installed, used, or maintained properly.
Rental or unauthorized commercial use.

PRODUCT USAGE:
Normal use is equivalent to a 40-hour workweek. Exceeding this will proportionately reduce the warranty period.

RETURN POLICY
We offer a 30-day return policy. Contact us within 30 days for a return. Returns must be in original condition with packaging.

CONDITIONS
Returned products must be in original condition and packaging.
The buyer pays return shipping if changing their mind.
Faulty products will have return shipping covered by us.
Partial refunds may apply for returned items that are damaged or missing parts.

HOW RETURNS WORK
Attach your invoice and reason for return. We'll provide a return address and resolution after inspection. Approved returns will be refunded to the original payment method.

GARANTIE
Wir reparieren oder ersetzen jedes defekte Produkt innerhalb eines Jahres nach dem Kauf, sofern Sie der ursprüngliche Käufer sind und das Produkt weiterhin besitzen. Dies ist Ihr einziges Rechtsmittel im Rahmen dieser Garantie.

AUSSCHLÜSSE
Diese Garantie deckt Folgendes nicht ab:
Normale Abnutzung und Verschleiß.
Missbrauch, unsachgemäße Nutzung oder übermäßige Beanspruchung.
Nicht autorisierte Änderungen oder Anbauten.
Produkte, die nicht ordnungsgemäß installiert, verwendet oder gewartet wurden.
Vermietung oder nicht autorisierte gewerbliche Nutzung.

PRODUKTNUTZUNG:
Der normale Gebrauch entspricht einer 40-Stunden-Arbeitswoche. Eine Überschreitung kann die Garantiezeit entsprechend verkürzen.

RÜCKGABERICHTLINIE
Wir bieten ein 30-tägiges Rückgaberecht. Bitte kontaktieren Sie uns innerhalb von 30 Tagen für eine Rückgabe. Rücksendungen müssen sich im Originalzustand und in der Originalverpackung befinden.

BEDINGUNGEN
Zurückgesendete Produkte müssen sich im Originalzustand und in der Originalverpackung befinden.
Bei Rücksendungen aufgrund von Meinungsänderung trägt der Käufer die Rücksendekosten.
Bei defekten Produkten übernehmen wir die Rücksendekosten.
Teilrückerstattungen können bei beschädigten Artikeln oder fehlenden Teilen erfolgen.

ABLAUF DER RÜCKGABE
Legen Sie Ihre Rechnung und den Rücksendegrund bei. Nach Prüfung teilen wir Ihnen die Rücksendeadresse und die Lösung mit. Genehmigte Rücksendungen werden auf die ursprüngliche Zahlungsmethode erstattet.

GARANZIA
Ripareremo o sostituiremo qualsiasi prodotto difettoso entro un anno dalla data di acquisto, a condizione che l'acquirente originale sia ancora in possesso del prodotto. Questo è l'unico rimedio previsto dalla presente garanzia.

ESCLUSIONI
La presente garanzia non copre:
Normale usura.
Uso improprio, abuso o utilizzo eccessivo.
Modifiche o accessori non autorizzati.
Prodotti non installati, utilizzati o mantenuti correttamente.
Noleggio o uso commerciale non autorizzato.

USO DEL PRODOTTO:
L'uso normale equivale a una settimana lavorativa di 40 ore. Il superamento di tale limite può ridurre proporzionalmente il periodo di garanzia.

POLITICA DI RESO
Offriamo una politica di reso entro 30 giorni. Contattateci entro 30 giorni per avviare il reso. I prodotti restituiti devono essere in condizioni e imballaggio originali.

CONDIZIONI
I prodotti restituiti devono essere in condizioni e imballaggio originali.
In caso di ripensamento, le spese di spedizione per il reso sono a carico dell'acquirente.
Per i prodotti difettosi, le spese di spedizione per il reso saranno a nostro carico.
Potrebbero essere applicati rimborsi parziali per articoli restituiti danneggiati o con parti mancanti.

PROCEDURA DI RESO
Allegare la fattura e il motivo del reso. Dopo l'ispezione, forniremo l'indirizzo di reso e la risoluzione. I resi approvati saranno rimborsati sul metodo di pagamento originale.

GARANTIE
Nous réparerons ou remplacerons tout produit défectueux dans un délai d'un an à compter de la date d'achat, à condition que vous soyez l'acheteur initial et que vous possédiez toujours le produit. Il s'agit de votre seul recours au titre de cette garantie.

EXCLUSIONS
Cette garantie ne couvre pas :
L'usure normale.
Une mauvaise utilisation, un abus ou une utilisation excessive.
Des modifications ou accessoires non autorisés.
Les produits non installés, utilisés ou entretenus correctement.
La location ou une utilisation commerciale non autorisée.

UTILISATION DU PRODUIT:
Une utilisation normale correspond à une semaine de travail de 40 heures. Un dépassement peut réduire proportionnellement la période de garantie.

POLITIQUE DE RETOUR
Nous offrons une politique de retour de 30 jours. Veuillez nous contacter dans les 30 jours pour effectuer un retour. Les articles retournés doivent être dans leur état et emballage d'origine.

CONDITIONS
Les produits retournés doivent être dans leur état et emballage d'origine.
Les frais de retour sont à la charge de l'acheteur en cas de changement d'avis.
Pour les produits défectueux, les frais de retour seront pris en charge par nos soins.
Des remboursements partiels peuvent s'appliquer pour les articles retournés endommagés ou incomplets.

PROCESSUS DE RETOUR
Joignez votre facture et le motif du retour. Après inspection, nous fournirons l'adresse de retour et la solution. Les retours approuvés seront remboursés sur le mode de paiement initial.

GARANTÍA
Repararemos o sustituiremos cualquier producto defectuoso dentro de un año a partir de la fecha de compra, siempre que usted sea el comprador original y conserve el producto. Este es su único recurso bajo esta garantía.

EXCLUSIONES
Esta garantía no cubre:
Desgaste normal.
Uso indebido, abuso o uso excesivo.
Modificaciones o accesorios no autorizados.
Productos no instalados, utilizados o mantenidos correctamente.
Alquiler o uso comercial no autorizado.

USO DEL PRODUCTO:
El uso normal equivale a una semana laboral de 40 horas. Superar este límite puede reducir proporcionalmente el período de garantía.

POLÍTICA DE DEVOLUCIONES
Ofrecemos una política de devolución de 30 días. Contáctenos dentro de los 30 días para realizar una devolución. Los productos devueltos deben estar en su estado y embalaje originales.

CONDICIONES
Los productos devueltos deben estar en su estado y embalaje originales.
El comprador asume los gastos de envío de devolución en caso de cambio de opinión.
En caso de productos defectuosos, cubriremos los gastos de envío de la devolución.
Pueden aplicarse reembolsos parciales a artículos devueltos dañados o con piezas faltantes.

PROCESO DE DEVOLUCIÓN
Adjunte su factura y el motivo de la devolución. Tras la inspección, le proporcionaremos la dirección de devolución y la solución correspondiente. Las devoluciones aprobadas se reembolsarán al método de pago original.

保証
ご購入日から1年以内に不具合が確認された場合、購入者ご本人が引き続き製品を所有していることを条件として、修理または交換を行います。本保証に基づく救済はこれに限定されます。

保証対象外
本保証は以下の場合には適用されません。
通常の摩耗や劣化
誤使用、乱用、または過度な使用
無断で行われた改造や付属品の追加
正しく設置、使用、または保守されていない製品
レンタルまたは無許可の商業利用

製品の使用条件:
通常使用とは、週40時間の使用を基準とします。これを超える使用は、保証期間を相応に短縮する場合があります。

返品ポリシー
30日間の返品対応を行っています。返品をご希望の場合は、30日以内にご連絡ください。返品品は、元の状態および梱包である必要があります。

条件
返品される製品は、元の状態および梱包である必要があります。
お客様のご都合による返品の場合、返送料はお客様負担となります。
不良品の場合、返送料は当社が負担します。
破損や部品不足がある場合、返金額が一部減額されることがあります。

返品の流れ
請求書（購入証明）と返品理由を同封してください。検品後、返送先住所および対応内容をご案内します。承認された返品は、元のお支払い方法へ返金されます。

vimeo | ASSEMBLY VIDEO

+1(888) 868-6849 (ENGLISH ONLY)
malolservice1@hotmail.com