VEVOR

Upgrade · The Home Creator Way

HEAT PRESS MACHINE

MODEL:SJY-H15152M

VEVOR | Upgrade
The Home Creator Way

MODEL:SJY-H15152M

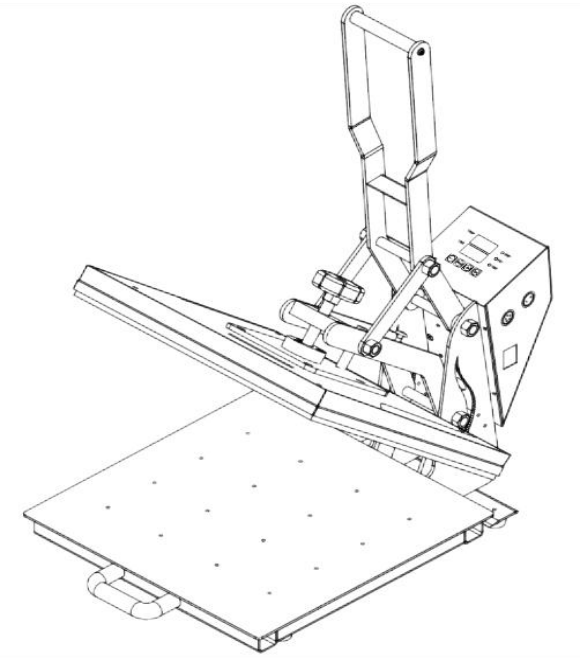

This is the original instruction, please read all manual instructions carefully before operating. VEVOR reserves a clear interpretation of our user manual. The appearance of the product shall be subject to the product you received. Please forgive us that we won't inform you again if there are any technology or software updates on our product.

Symbol	Symbol Description
	**Warning:** To reduce the risk of injury, the user must read the instructions manual carefully.
	This symbol, placed before a safety comment, indicates a kind of precaution, warning, or danger. Ignoring this warning may lead to an accident. To reduce the risk of injury, fire, or electrocution, please always follow the recommendation shown below.
	**CORRECT DISPOSAL:** This product is subject to the provision of European Directive 2012/ 19/EC. The symbol showing a wheelie bin crossed through indicates that the product requires separate refuse collection in the European Union. This applies to the product and all accessories marked with this symbol. Products marked as such may not be discarded with normal domestic waste, but must be taken to a collection point for recycling electrical and electronic devices.

WARNING

1.Warnings must be followed carefully to avoid body injury, improper use may result in electric shock , fire, personal injury and other damage:
1)Keep unplug when moving the machine.
2)Keep unplug when installing accessories.
3)Place on a flat and stable platform and operate under ventilated conditions.
4)Wear special protective equipment when operating the machine
5)Do not use this machine in a hazardous-location.
6)Do not use when the machine is not working properly.
7)Do not disassemble and repair this machine.
8)Do not use an unsuitable AC Outlet.
9)Do not touch the heating plate when the machine is heating .

10)Do not use in a humid environment or contact with water. Do not infiltrate liquid in the machine to prevent fire or electric shock caused by short circuit.
11)Do not use the power supply that does not meet the rated voltage. The power supply that does not meet the specified voltage may cause fire or electric shock.
12)Ensure that the machine is grounded so as not to cause harm to body.
13)Do not touch the rotating rod or bearing part with your fingers during use in case of injuries.
14)If the machine is not in use for a long time, please unplug the power cord from the socket.
15) Do not use the machine during thunderstorms or lighting to avoid damage to the machine.
16)Place the machine smoothly on the flame-retardant table and keep away from flammable and explosive items.
17)Please stop using it if the machine smokes, emits a peculiar smell, or becomes noisy and in other abnormal conditions.
18)This appliance can be used by children aged from 8 years and above and persons with reduced physical, sensory or mental capabilities or lack of experience and knowledge
if they have been given supervision or instruction concerning use of the appliance in a safe way and understand the hazards involved. Children shall not play with the appliance. Cleaning and user maintenance shall not be made by children without supervision
19) Type X attachment: If the supply cord is damaged, it must be replaced by a special cord or assembly available from the manufacturer or its service agent.
20) In order to avoid a hazard due to inadvertent resetting of the thermal cutout, this appliance must not be supplied through an external switching device, such as a timer, or connected to a circuit that is regularly switched on and off by the utility.

INTRODUCTION

A heat press machine is using temperature and pressure with a certain amount of time to

transfer designs onto items. The transfer is permanently embedded into the product. Thank you for choosing Heat Press Machine. Please read this user manual carefully and keep it for future reference. If you need any assistance, please email us with your Amazon order number and details.

FCC INFORMATION

CAUTION: Changes or modifications not expressly approved by the party responsible for compliance could void the user's authority to operate the equipment!

This device complies with Part 15 of the FCC Rules. Operation is subject to the following two conditions:

1) This product may cause harmful interference.

2)This product must accept any interference received, including interference that may cause undesired operation.

WARNING: Changes or modifications to this product not expressly approved by the party responsible for compliance could void the user's authority to operate the product.

Note: This product has been tested and found to comply with the limits for a Class B digital device pursuant to Part 15 of the FCC Rules. These limits are designed to provide reasonable protection against harmful interference in a residential installation.

This product generates, uses and can radiate radio frequency energy, and if not installed and used in accordance with the instructions, may cause harmful interference to radio communications. However, there is no guarantee that interference will not occur in a particular installation. If this product does cause harmful interference to radio or television reception,which can be determined by turning the product off and on, the user is encouraged to try to correct the interference by one or more of the following measures.

· Reorient or relocate the receiving antenna.

· Increase the distance between the product and receiver.

· Connect the product to an outlet on a circuit different from that to which the receiver is connected.

· Consult the dealer or an experienced radio/TV technician for assistance.

SPECIFICATION

Model	SJY-H15152M	
Heat Plate Size	15x15 inch (38×38 cm)	
Temperature Range	32-480℉/0-250℃	
Timer Range	0-999 Seconds	
Voltage	120V～ 60Hz	220-240V～ 50Hz
Power	1400W	1350W

PRODUCT STRUCTURE

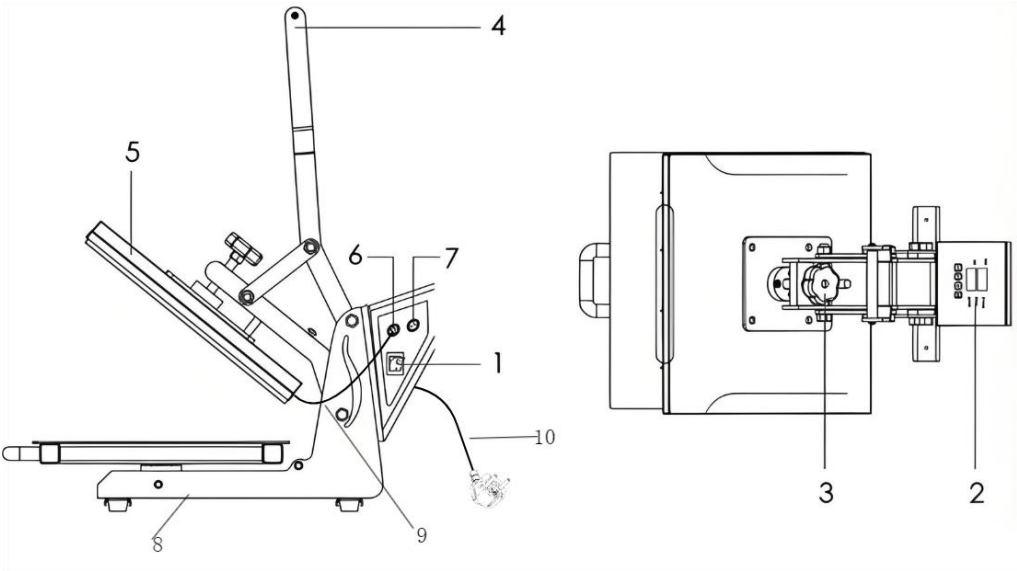

1. Power Switch	6. Heat Plate Interface
2. Digital Controller	7. Timer Interface
3. Pressure Knob	8. Bottom Borad
4. Handle	9. Signal Cable
5. Heat Platen	10. Power cord

SPECIFIC SETTINGS

Place the mat on the press bed.

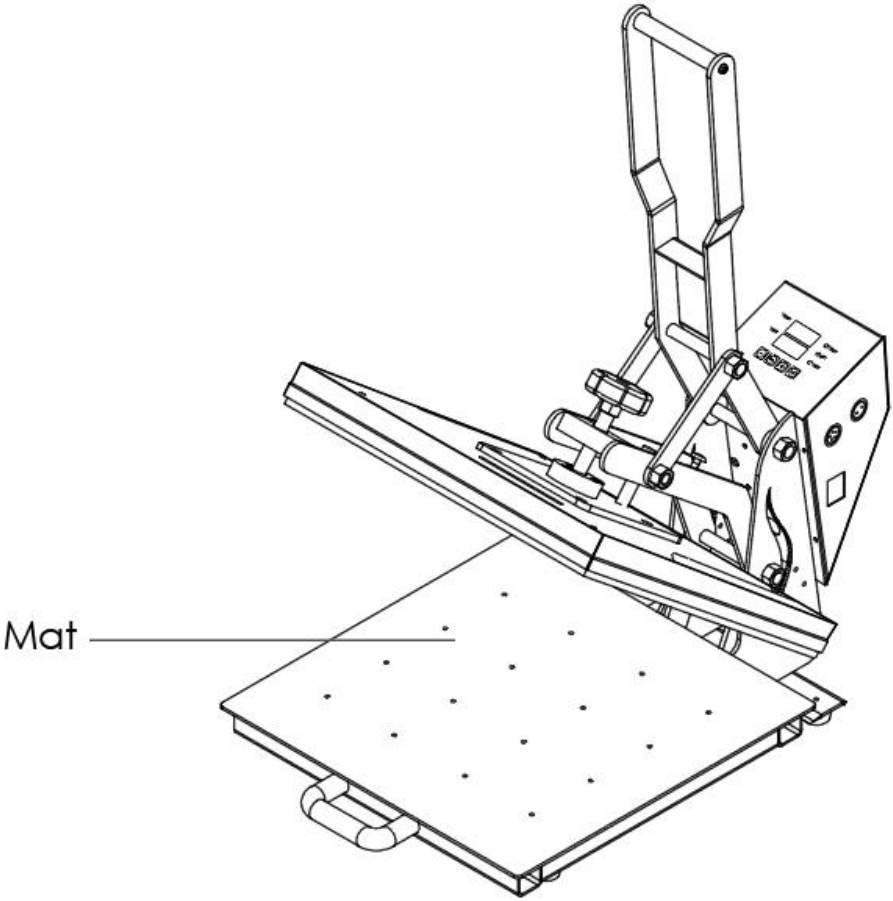

INSTALL THE CONTROLLER

1 Install four screws



2 Plug in the cable



3 FINISH

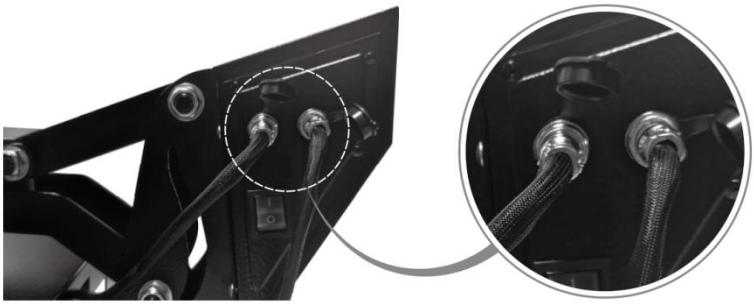

SETTINGS

If you're going to use the machine, please keep the handle lifted up and mat on the press bed first and follow the steps below:

Step 1: Adjust pressure

Turn the pressure adjustment knob to get the desired pressure.

Pressure increase: clockwise rotation

Pressure decrease: counterclockwise rotation

It's better if you try a few times at first use.



Step 2: Set temperature

1. Press the **MODE** button once, and then the digital controller will display **SH**.
2. Press the arrow button + or - to adjust to your desired temperature.

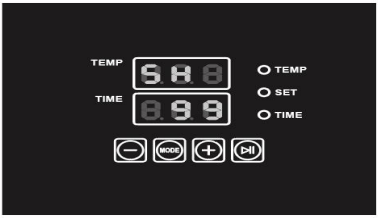

Step 3: Set time (after temperature setting)

1. Press the **MODE** button once again. The digital controller will display **ST** .
2. Press the arrow button + or - to adjust to your desired time (in seconds).
3. Press the **MODE** button once again to set °C or °F
4. Press the **MODE** button last to confirm your setting and the machine will start to heat. (Next time, for the same transfer materials, you don't need to set again,because the machine will memorize your setting.)

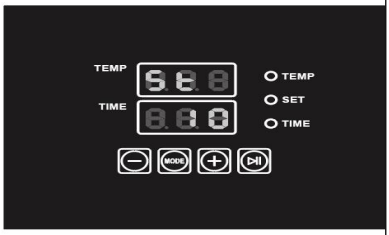

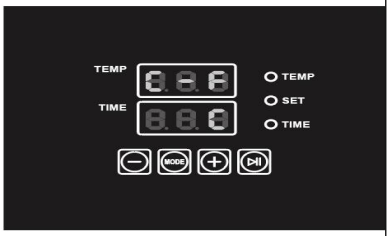

Step 4: Start to transfer

1. Put your items on the high temperature foam mat before the machine reaches the desired temperature. (for T-shirts, please check tips)
2. Position your pre-printed picture where you want it, pictures facing down.
3. Push down the handle and wait for the machine to beep.
4. Lift up the handle (heat platen) and take out transfer items. Transfer done.

TIPS

1. If it's for a T-shirt, please flat it by preheating it for 3-5 seconds to remove wrinkles and moisture, ironing clothes likewise.

2. It's better if you put a white cloth upon the transfer paper to avoid unnecessary marks when setting too high temperature.

TRANSFER PARAMETER (For reference)

		
T-shirt (Non-cotton)	T-shirt (PU flex film)	Aluminum plate
392°F (200°C) 60s	338°F (170°C) 25s	338°F (170°C) 100s
		
Pillow	Mouse pad	Cloth bag
392°F (200°C) 60s	365°F (185°C) 50s	356°F (180°C) 60s

HOW TO USE HEAT PRESS MACHINE

1. Different items require different temperatures and time settings because the material and/or thickness is different.

2. This machine is not suitable for children to use or for food processing. 3. Please turn off the machine and keep it unplugged when not in use.

4. The heat platen will automatically cool down to the room temperature if the heat press stays non-use for more than 30 minutes.

5. For better maintenance of heat press, the maximum setting temperature is 410°F

(210°C).

6. If you want to make a T-shirt double-sided transferred, you'd better insert a sheet of cardboard in between the shirt, adjust the height to less pressure, and then press.

7. It is normal that the heat platen may sway a bit back and forth. Only in this way, can the heat platen be together with the press bed and make the transfer even.

TROUBLESHOOTING

1. Machine doesn't work.

1) Check whether the plug connects well or is broken.

2) Check the fuse whether it has been burnt out.

3) Check the power switch or digital controller whether it is broken.

2. Indicator light is on but the screen is black, showing nothing.

Check cable 5 of railway transformer to see whether it is loosely connected. The transformer may have a fault if the cable is well connected.

3. Screen works well but the temperature is not heating up.

1) Check if the indicator light of solid-state relay is on.

a. If not, please check whether the relay or digital controller is broken. If they are broken, you'd better change them.

b. If yes, it's the heat platen that has a fault.

2) The heat platen still cannot heat up.

a. Please make sure the solid-state relay is fine. And first check the power cable of the heat platen, whether it is connected well.

b. Then check whether the heat platen has a fault. If so, you'd better change a new heat platen.

4. The temperature is out of control:

e.g. Temperature set as 356°F (180°C), but the actual temperature is above 392°F (200°C).

1) It means the solid-state relay is broken, out of control. You'd better change a new one.

2) Or the digital controller has a fault and it keeps conveying electric to relay. In this case, you'd better change a new controller.

5. Transfer pictures are of pale or faded color.

1) The pressure or temperature is not high enough / pressing time is too short. 2) Please adjust the pressure or temperature / increase transfer time.

6. Transfer pictures' color is too dark, deep or blurred.

1) The pressure or temperature is too high / pressing time is too long. 2) Please adjust the pressure or temperature or reduce transfer time.

7. The transfer color is different / partial transfer effect is not good enough. 1) Pressing time is too short / transfer paper is not good enough.

2) Please increase transfer time / use high quality transfer paper.

8. The transfer paper sticks to the transfer items after transfer.

1) The temperature is too high / printing ink is not good enough.

2) Please adjust the temperature / use high quality printing ink.



VEVOR

Upgrade · The Home Creator Way

MACHINE À PRESSER À CHAUD

MODÈLE : SJY-H15152M

VEVOR | Upgrade
The Home Creator Way

MODÈLE : SJY-H15152M

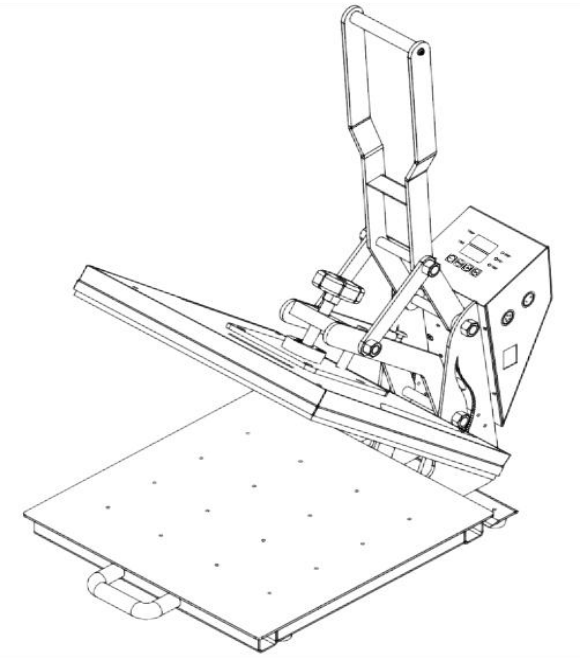

Voici le mode d'emploi original. Veuillez lire attentivement toutes les instructions du manuel avant utilisation. VEVOR se réserve le droit d'interpréter ce manuel à sa guise. L'apparence du produit que vous recevrez peut différer. Nous vous prions de nous excuser si nous ne vous informons pas des mises à jour techniques ou logicielles concernant notre produit.

Symbole	Description du symbole
	**Avertissement :** Afin de réduire les risques de blessure, l'utilisateur doit lire attentivement le manuel d'instructions.
	Ce symbole, placé avant un commentaire de sécurité, indique une précaution, un avertissement ou un danger. Ignorer cet avertissement peut entraîner un accident. Pour réduire les risques de blessure, d'incendie ou d'électrocution, veuillez toujours suivre les recommandations ci-dessous.
	**ÉLIMINATION CORRECTE :** Ce produit est soumis aux dispositions de la directive européenne 2012/19/CE. Le symbole représentant une poubelle barrée indique que le produit nécessite une collecte sélective des déchets dans l'Union européenne. Ceci s'applique au produit et à tous les accessoires portant ce symbole. Les produits ainsi marqués peuvent ne pas être Ils ne doivent pas être jetés avec les ordures ménagères ordinaires, mais doivent être déposés dans un point de collecte pour le recyclage des appareils électriques et électroniques.

AVERTISSEMENT

1. Avertissements doit être suivi soigneusement à éviter corps blessure , inconduite utiliser peut résultat dans électrocution, incendie, blessures corporelles et autres dommages :

1) Gardez débrancher lorsque déplacer le machine.

2) Gardez débrancher lorsque installation accessoires.

3) Placer sur à let écurie plate-forme et fonctionner sous-ventilé conditions.

4) Portez des vêtements spéciaux équipement de protection lorsque exploitation le machine

5)Faites-le ne pas utiliser ceci machine dans un emplacement dangereux.

6) Faites pas utiliser quand le machine est pas fonctionnement correctement .
7) Faites pas démonter et réparation ce machine .
8) Faites pas utiliser un inapproprié AC Sortie .
9)Faites-le ne pas toucher le chauffage assiette quand le La machine chauffe .
10)Faites-le ne pas utiliser dans un environnement humide environnement ou contact avec l'eau. Faire pas infiltrer liquide dans le machine à prévenir les incendies ou choc électrique causé par court-circuit.
11) Faites pas utiliser le pouvoir fournir que fait pas rencontrer le noté tension . La pouvoir fournir cela ne répond pas à la tension spécifiée peut provoquer un incendie ou électrique choc.
12) Assurez-vous que le machine est fondé donc comme pas à cause nuire à corps .
13)Faites-le ne pas toucher le rotation tige ou roulement séparer vos doigts pendant utiliser dans cas de blessures .
14) Si le machine est pas dans utiliser pour un long temps , s'il te plaît débrancher le pouvoir corde depuis le prise .
15) Faire ne pas utiliser le machine pendant les orages ou éclairage à éviter dommages le machine .
16) Placez le machine en douceur sur la table ignifugée et tenez-vous à l'écart de inflammable et explosif articles.
17) Veuillez arrêt en utilisant il si le machine fume , émet un particulier odeur , ou devient bruyant et dans autres anomalies conditions.
18) Cet appareil peut être utilisé par les enfants âgé depuis 8 ans et au-dessus de et personnes avec réduction physique, sensoriel ou mental capacités ou manque d'expérience et connaissance s'ils ont reçu une surveillance ou des instructions concernant l'utilisation de l'appareil dans un endroit sûr Comprendre les risques liés à l'utilisation de l'appareil est essentiel. Les enfants ne doivent pas jouer avec cet appareil. Le nettoyage et l'entretien ne doivent pas être effectués par des enfants sans surveillance.
19) Fixation de type X : si le cordon d'alimentation est endommagé, il

doit être remplacé par un cordon spécial. ou un assemblage disponible auprès du fabricant ou de son agent de service.
20) Afin d'éviter tout risque lié à une réinitialisation accidentelle du coupe-circuit thermique, ce L'appareil ne doit pas être alimenté par un dispositif de commutation externe, tel qu'une minuterie, ou raccordé à un circuit régulièrement mis sous tension et hors tension par le fournisseur d'électricité.

INTRODUCTION

UN chaleur presse machine est en utilisant température et pression avec un certain montant de temps à transfert dessins sur articles. Le transfert est en permanence intégré dans le produit. Merci. pour choisir Chaleur Presse Machine . S'il te plaît lire ce utilisateur manuel soigneusement et garder il pour avenir référence. Si tu besoin n'importe lequel assistance, s'il te plaît Envoyez-nous un e-mail avec votre numéro de commande Amazon et détails.

INFORMATIONS FCC

PRUDENCE: Les changements ou modifications non expressément approuvés par la partie responsable de la conformité pourraient annuler le droit de l'utilisateur à utiliser l'équipement !
Cet appareil est conforme à la partie 15 des règles de la FCC. Son fonctionnement est soumis aux deux conditions suivantes :
1) Ce produit peut provoquer des interférences nuisibles.
2) Ce produit doit accepter toute interférence reçue, y compris les interférences pouvant entraîner un fonctionnement indésirable.
AVERTISSEMENT: Les changements ou modifications apportés à ce produit sans l'approbation expresse de la partie concernée Le non-respect des règles pourrait entraîner la révocation du droit de l'utilisateur à utiliser le produit.
Note: Ce produit a été testé et déclaré conforme aux limites applicables aux appareils numériques de classe B, conformément à la partie 15 des règles de la FCC . Ces limites sont conçues pour offrir une protection raisonnable contre les interférences nuisibles dans une installation résidentielle.
Ce produit génère, utilise et peut émettre de l'énergie radiofréquence. S'il

n'est pas installé et utilisé conformément aux instructions, il peut causer des interférences nuisibles aux communications radio. Toutefois, il n'existe aucune garantie que des interférences ne se produiront pas dans une installation particulière. Si ce produit cause des interférences nuisibles à la réception radio ou télévisée (ce qui peut être déterminé en l'éteignant et en le rallumant), l'utilisateur est invité à essayer de corriger ces interférences en appliquant une ou plusieurs des mesures suivantes.

• Réorienter ou déplacer l'antenne de réception.

• Augmenter la distance entre le produit et le destinataire.

• Branchez le produit sur une prise de courant d'un circuit différent de celui auquel le récepteur est branché.

• Consultez votre revendeur ou un technicien radio/TV expérimenté pour obtenir de l'aide.

SPÉCIFICATION

Modèle	SJY-H15152M	
Dimensions de la plaque chauffante	15x15 pouces (38×38 cm)	
Plage de température	32-480℉/0-250℃	
Plage de minuterie	0-999 secondes	
Tension	120 V ~ 60 Hz	220-240 V ~ 50 Hz
Pouvoir	1400W	1 3 50W

STRUCTURE DU PRODUIT

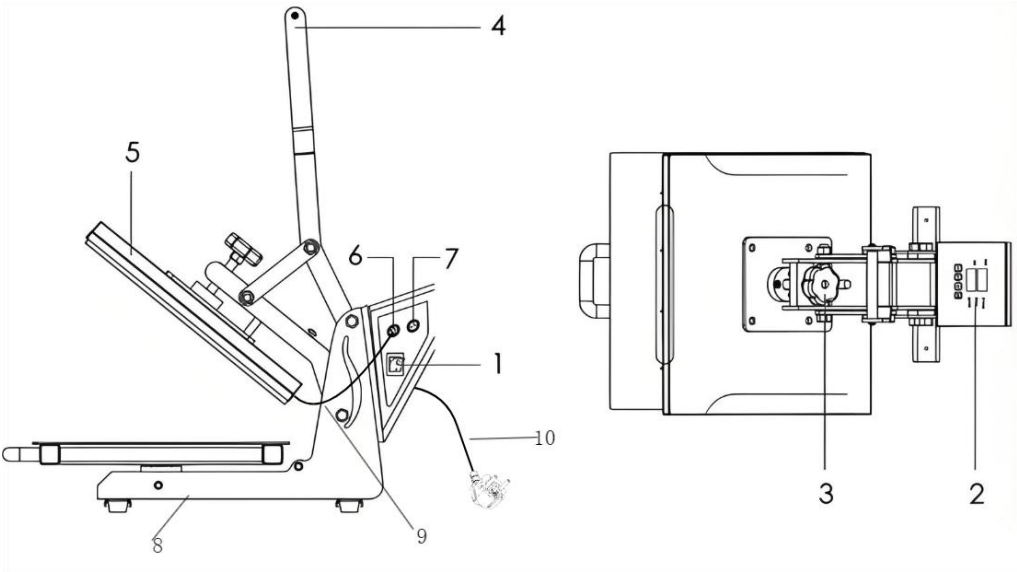

1. Interrupteur d'alimentation	6. Chaleur Plaque Interface
2. Contrôleur numérique	7. Minuteur Interface
3. Pression Bouton	8. Bord inférieur
4. Poignée	9. Câble de signal
5. Chaleur Platine	10. Cordon d' alimentation

PARAMÈTRES SPÉCIFIQUES

Placez le tapis sur le presse lit.

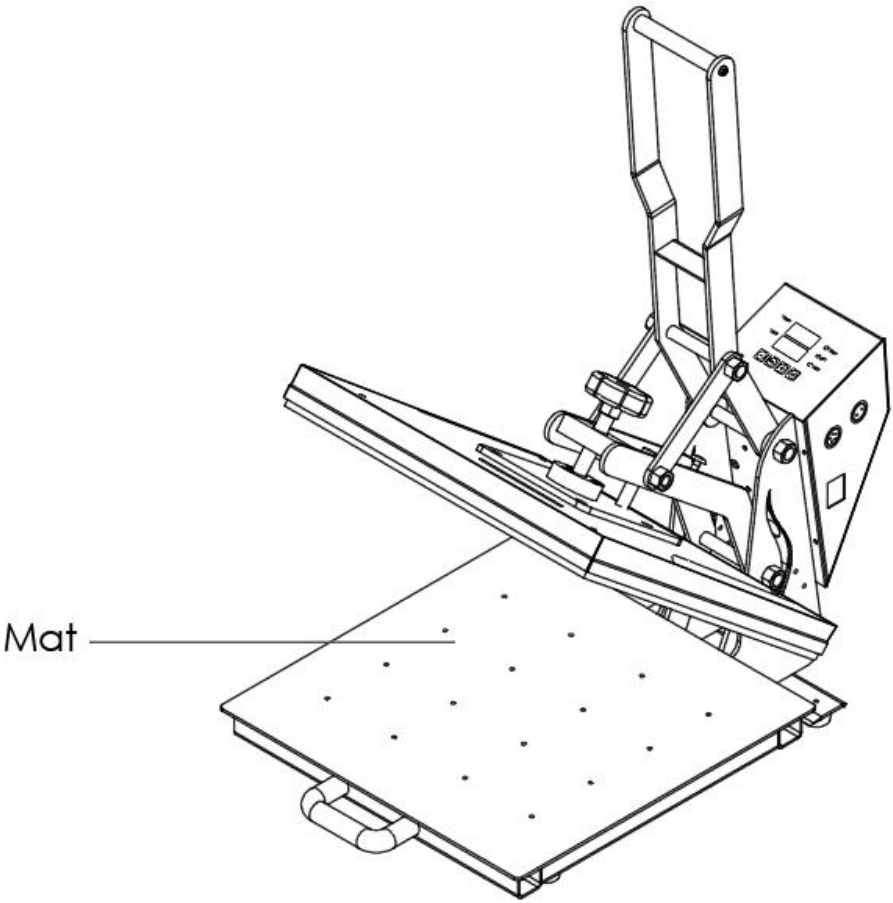

INSTALLER LA MANETTE

1 Install four screws



2 Plug in the cable



3 FINISH

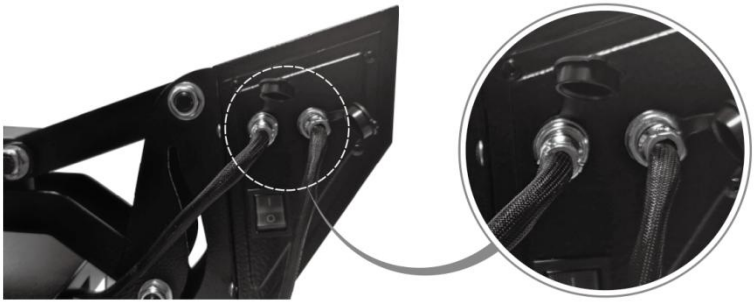

PARAMÈTRES

Si vous comptez utiliser la machine, veuillez garder le poignée soulevé en haut et tapis sur le presse Le lit d'abord et ensuite le mesures ci-dessous:

Étape 1 : Ajuster la pression

Tournez le bouton de réglage de la pression pour obtenir la pression souhaitée.

Augmentation de la pression : rotation dans le sens horaire

Diminution de la pression : rotation dans le sens antihoraire

Il est préférable d'essayer plusieurs fois lors de la première utilisation.



Étape 2 : Régler la température

1. Appuyez une fois sur le bouton **MODE** , puis le contrôleur numérique affichera **SH** .
2. Appuyez sur le bouton fléché + ou - pour régler la température souhaitée.

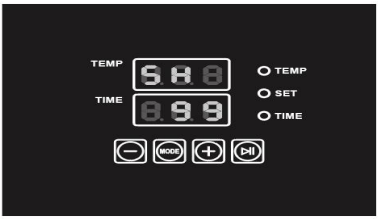

Étape 3 : Régler l'heure (après le réglage de la température)

1. Appuyez à nouveau sur le bouton **MODE** . Le contrôleur numérique affichera **ST** .
2. Appuyez sur le bouton fléché + ou - pour régler la durée souhaitée (en secondes).
3. Appuyez de nouveau sur le bouton **MODE pour sélectionner °C ou °F.**
4. Appuyez une dernière fois sur le bouton **MODE** pour confirmer votre réglage ; la machine commencera alors à chauffer. (La prochaine fois, pour les mêmes matériaux de transfert, vous n'aurez plus besoin de refaire ce réglage, car la machine le mémorisera.)

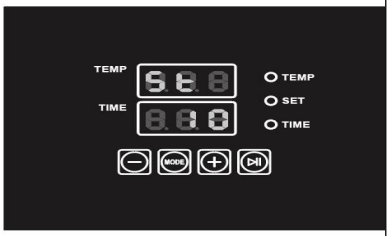

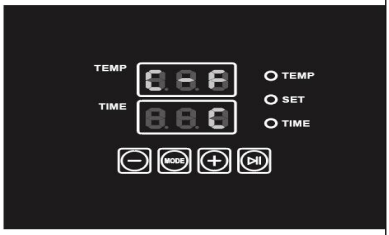

Étape 4 : Commencez le transfert

1. Placez vos articles sur le tapis en mousse haute température avant que la machine

n'atteigne la température souhaitée. (Pour les t-shirts, veuillez consulter les conseils.)

2. Positionnez votre image pré-imprimée à l'endroit souhaité, face imprimée vers le bas.

3. Appuyez sur la poignée et attendez que la machine émette un bip.

4. Soulevez la poignée (plateau chauffant) et retirez les éléments à transférer. Transfert terminé.

CONSEILS

1. Si c'est pour un T-shirt, s'il te plaît plat il par préchauffage il pendant 3 à 5 secondes à éliminer les rides et humidité, repassage des vêtements de même.

2. C'est mieux si toi mettre un blanc tissu sur le transfert papier à éviter inutile marques lors du réglage trop température élevée.

TRANSFERT PARAMÈTRE (À titre de référence)

		
T-shirt (Non en coton)	T-shirt (PU flexible) film)	Aluminium plaque
392°F (200°C) années 60	338°F (170°C) 25s	338°F (170°C) des centaines
		
Oreiller	Souris tampon	Tissu sac
392°F (200°C) années 60	365°F (185°C) 50s	356°F (180°C) années 60

COMMENT FAIRE UTILISER CHALEUR MACHINE DE PRESSE

1. Chaque article nécessite une température et une durée de fonctionnement différentes. parce que le matériel et/ou l'épaisseur est différent.

2. Ceci la machine est ne convient pas aux enfants utiliser ou pour nourriture traitement . 3. Veuillez éteindre le machine et garde-le débranché lorsque pas dans utiliser.

4. La plaque chauffante refroidira automatiquement. jusqu'à le chambre température si le chaleur presse reste non-utilisation pour plus plus de 30 minutes.

5 . Pour mieux entretien de chaleur presse , le réglage maximal température est de 410°F (210°C).

6 . Si vous voulez faire un T-shirt transfert recto verso, tu mieux insérer un feuille de carton dans entre le chemise, ajuster le hauteur à moins pression, et alors presse.

7 . Il est normale que le chaleur plat en peut se balancer un peu dos et quatrièmement. Seulement dans Par ici, peut le chaleur platine être ensemble avec le presse lit et faire le transfert même.

DÉPANNAGE

1. La machine ne travail.

1) Vérifiez si la prise est bien connectée ou si elle est cassée.

2) Vérifiez si le fusible est grillé.

3) Vérifiez si l'interrupteur d'alimentation ou le contrôleur numérique est défectueux.

2. Le voyant est allumé mais l'écran est noir et n'affiche rien.

Vérifiez le câble 5 du transformateur ferroviaire pour vous assurer qu'il est bien connecté. Si le câble est correctement connecté, le transformateur peut présenter un défaut.

3. L'écran fonctionne bien mais la température ne monte pas.

1) Vérifiez si le voyant du relais statique est allumé.

a. Sinon, veuillez vérifier si le relais ou le contrôleur numérique est défectueux. Si c'est le cas, il est préférable de les remplacer.

b. Si oui, c'est la plaque chauffante qui est défectueuse.

2) La plaque chauffante ne chauffe toujours pas.

a. Veuillez vous assurer du bon fonctionnement du relais statique. Vérifiez

également le câble d'alimentation de la plaque chauffante et assurez-vous qu'il est correctement connecté.
b. Vérifiez ensuite si le plateau chauffant est défectueux. Si c'est le cas, il est préférable de le remplacer.

4. La température est hors de contrôle :
Par exemple, la température est réglée à 356 °F (180 °C), mais la température réelle est supérieure à 392 °F.
(200°C).
1) Cela signifie que le relais statique est défectueux, hors de contrôle. Il vaut mieux le remplacer. un.
2) Il se peut aussi que le contrôleur numérique soit défectueux et continue d'alimenter le relais. Dans ce cas, il est préférable de le remplacer.
5. Les images transférées sont de couleur pâle ou délavée.
1) La pression ou la température est insuffisante / le temps de pressage est trop court. 2) Veuillez ajuster la pression ou la température / augmenter le temps de transfert.

6. Transférer les images La couleur est trop foncée, trop intense ou trop floue.
1) La pression ou la température est trop élevée / le temps de pressage est trop long. 2) Veuillez ajuster la pression ou la température ou réduire le temps de transfert.

7. La couleur du transfert est différente / le transfert partiel est insuffisant. 1) Le temps de pression est trop court / le papier transfert est de mauvaise qualité.
2) Veuillez augmenter le temps de transfert / utiliser du papier transfert de haute qualité.

8. Le papier transfert adhère aux éléments à transférer après le transfert.
1) La température est trop élevée / l'encre d'impression n'est pas de qualité suffisante.
2) Veuillez ajuster la température / utiliser une encre d'impression de haute qualité.



VEVOR

Upgrade · The Home Creator Way

HEIßPRESSMASCHINE

MODELL: SJY-H15152M

VEVOR | Upgrade
The Home Creator Way

MODELL: SJY-H15152M

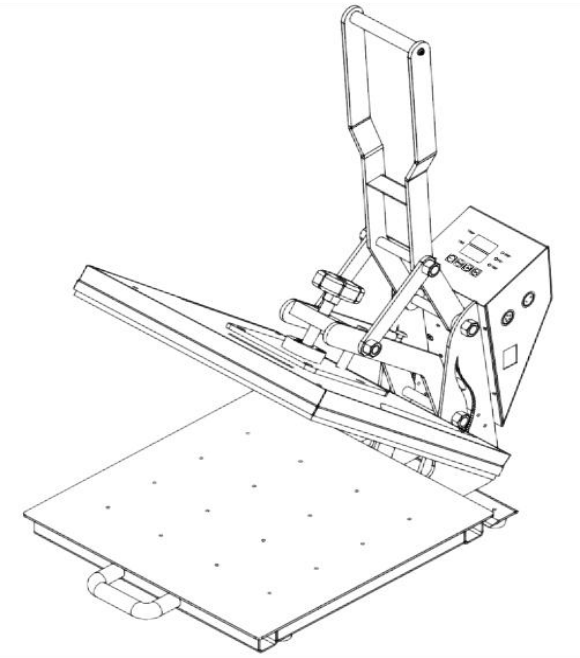

Dies ist die Originalanleitung. Bitte lesen Sie die gesamte Bedienungsanleitung vor der Inbetriebnahme sorgfältig durch. VEVOR behält sich die Auslegung der Bedienungsanleitung vor. Das Aussehen des Produkts kann von dem gelieferten Produkt abweichen. Wir bitten um Verständnis, dass wir Sie nicht erneut über etwaige Technologie- oder Software-Updates informieren werden .

Symbol	Symbolbeschreibung
	**Warnung:** Um das Verletzungsrisiko zu verringern, muss der Benutzer die Bedienungsanleitung sorgfältig lesen.
	Dieses Symbol, das vor einem Sicherheitshinweis steht, kennzeichnet eine Vorsichtsmaßnahme, Warnung oder Gefahr. Das Ignorieren dieser Warnung kann zu einem Unfall führen. Um das Risiko von Verletzungen, Bränden oder Stromschlägen zu verringern, befolgen Sie bitte stets die unten stehenden Empfehlungen.
	**KORREKTE ENTSORGUNG:** Dieses Produkt unterliegt den Bestimmungen der europäischen Richtlinie 2012/19/EG. Das Symbol einer durchgestrichenen Mülltonne weist darauf hin, dass das Produkt in der Europäischen Union einer getrennten Abfallentsorgung unterliegt. Dies gilt für das Produkt und sämtliches mit diesem Symbol gekennzeichnetes Zubehör. Produkte, die als solche gekennzeichnet sind, unterliegen möglicherweise nicht den EU-Richtlinien. Sie werden mit dem normalen Hausmüll entsorgt, müssen aber zu einer Sammelstelle für das Recycling von Elektro- und Elektronikgeräten gebracht werden.

WARNUNG

1. Warnhinweise muss Sei folgte sorgfältig Zu vermeiden Körper Verletzung , unsachgemäß verwenden Mai Ergebnis In Stromschlag, Brand, Personenschäden und sonstige Schäden:

1) Halten Stecker ziehen, wenn bewegen Maschine.

2) Halten Stecker ziehen, wenn Installation Zubehör.

3) Platzieren auf af lat und stabil Plattform Und arbeiten unterbelüftet Bedingungen.

4) Tragen Sie spezielle Schutzausrüstung , wenn Betrieb Die Maschine

5) Tun Verwenden Sie dies nicht Maschine In A Gefahrenbereich.

6) Tun nicht verwenden Wann Die Maschine Ist nicht Arbeiten richtig .
7) Tun nicht zerlegen Und reparieren Das Maschine .
8) Tun nicht verwenden ein ungeeignet Klimaanlage Outlet .
9) Tun nicht berühren Heizung Teller, wenn Die Die Maschine erhitzt sich .
10) Tun nicht verwenden in einer feuchten Umwelt oder Kontakt mit Wasser. Tun nicht inf i ltrate flüssig In Die Maschine zu Feuer verhindern oder Stromschlag verursacht durch Kurzschluss.
11) Tun nicht verwenden Die Leistung liefern Das tut nicht treffen Die bewertet Spannung . Die Leistung liefern das tut Die vorgegebene Spannung wird nicht erfüllt. kann einen Brand verursachen oder elektrisch Schock.
12) Sicherstellen Das Die Maschine Ist geerdet Also als nicht Zu Ursache Schaden Zu Körper .
13) Tun nicht berühren rotierende Stange oder Lager Trenne dich mit deinen Fingern während verwenden In Fall von Verletzungen .
14) Wenn Die Maschine Ist nicht In verwenden für A lang Zeit , Bitte Stecker ziehen Die Leistung Kabel aus Die Steckdose .
15) Tun nicht verwenden Maschine bei Gewittern oder Beleuchtung Zu vermeiden Schäden an Die Maschine .
16) Platzieren Sie die Die Maschine gleitet reibungslos auf dem flammhemmenden Tisch Und von sich fernhalten flammenförmig und explosive Artikel.
17) Bitte stoppen Verwendung Es Wenn Die Maschine raucht emittiert A eigenartig Geruch , oder wird laut Und In andere abnormale Bedingungen.
18) Dieses Gerät dürfen Sei gebraucht von Kindern im Alter aus 8 Jahre Und über Und Personen mit reduziert physisch sensorisch oder mental Fähigkeiten oder Mangel Erfahrung Und Wissen
wenn sie hinsichtlich der Verwendung des Geräts in einem sicheren Umfeld beaufsichtigt oder unterwiesen wurden Kinder müssen die damit verbundenen Gefahren verstehen und anwenden können. Kinder dürfen nicht mit dem Gerät spielen. Reinigung und Wartung dürfen von Kindern nur unter Aufsicht durchgeführt werden.

19) Anschluss Typ X: Wenn das Netzkabel beschädigt ist, muss es durch ein Spezialkabel ersetzt werden. oder Montage durch den Hersteller oder dessen Servicepartner.
20) Um eine Gefährdung durch unbeabsichtigtes Zurücksetzen des thermischen Schutzschalters zu vermeiden, Das Gerät darf nicht über ein externes Schaltgerät, wie z. B. eine Zeitschaltuhr, mit Strom versorgt werden. angeschlossen an einen Stromkreis, der vom Energieversorger regelmäßig ein- und ausgeschaltet wird.

EINFÜHRUNG

A Hitze drücken Maschine Ist Verwendung Temperatur Und Druck mit A bestimmt Menge von Zeit Zu überweisen Designs auf Artikel. Der überweisen Ist permanent eingebettet hinein Die Vielen Dank für das Produkt. für Auswahl Hitze Drücken Maschine . Bitte lesen Das Benutzer Handbuch sorgfältig Und halten Es für Zukunft Referenz. Wenn du brauchen beliebig Hilfe, Bitte Senden Sie uns eine E-Mail mit Ihrer Amazon-Bestellnummer und Details.

FCC - INFORMATIONEN

VORSICHT: Änderungen oder Modifikationen, die nicht ausdrücklich von der für die Einhaltung der Vorschriften verantwortlichen Partei genehmigt wurden, können zum Erlöschen der Berechtigung des Benutzers zum Betrieb des Geräts führen!
Dieses Gerät entspricht Teil 15 der FCC-Bestimmungen. Der Betrieb unterliegt den folgenden zwei Bedingungen:
1) Dieses Produkt kann schädliche Störungen verursachen.
2) Dieses Produkt muss alle empfangenen Störungen akzeptieren, einschließlich solcher, die einen unerwünschten Betrieb verursachen können.
WARNUNG: Änderungen oder Modifikationen an diesem Produkt, die nicht ausdrücklich von der Partei genehmigt wurden Die Verantwortung für die Einhaltung der Vorschriften könnte zum Verlust der Berechtigung des Benutzers zum Betrieb des Produkts führen.
Notiz: Dieses Produkt wurde geprüft und entspricht den Grenzwerten für digitale Geräte der Klasse B gemäß Teil 15 der FCC-Bestimmungen . Diese Grenzwerte sollen einen angemessenen Schutz vor schädlichen Störungen in

Wohngebieten gewährleisten.
Dieses Produkt erzeugt, verwendet und kann Hochfrequenzenergie abstrahlen. Bei nicht vorschriftsmäßiger Installation und Verwendung kann es Störungen des Funkverkehrs verursachen. Es kann jedoch nicht ausgeschlossen werden, dass in bestimmten Fällen Störungen auftreten. Sollte dieses Produkt Störungen beim Radio- oder Fernsehempfang verursachen (was durch Ein- und Ausschalten des Produkts festgestellt werden kann), wird dem Benutzer empfohlen, die Störung durch eine oder mehrere der folgenden Maßnahmen zu beheben.

• Die Empfangsantenne neu ausrichten oder an einem anderen Ort aufstellen.
• Vergrößern Sie den Abstand zwischen Produkt und Empfänger.
• Schließen Sie das Produkt an eine Steckdose an, die zu einem anderen Stromkreis gehört als der, an dem der Empfänger angeschlossen ist.
• Wenden Sie sich an Ihren Händler oder einen erfahrenen Radio-/Fernsehtechniker, um Unterstützung zu erhalten.

SPEZIFIKATION

Modell	SJY-H15152M	
Größe der Heizplatte	15x15 Zoll (38×38 cm)	
Temperaturbereich	32-480℉/0-250℃	
Zeitschaltuhrbereich	0-999 Sekunden	
Stromspannung	120 V ～ 60 Hz	220–240 V ～ 50 Hz
Leistung	1400 W	1 3 50W

PRODUKTSTRUKTUR

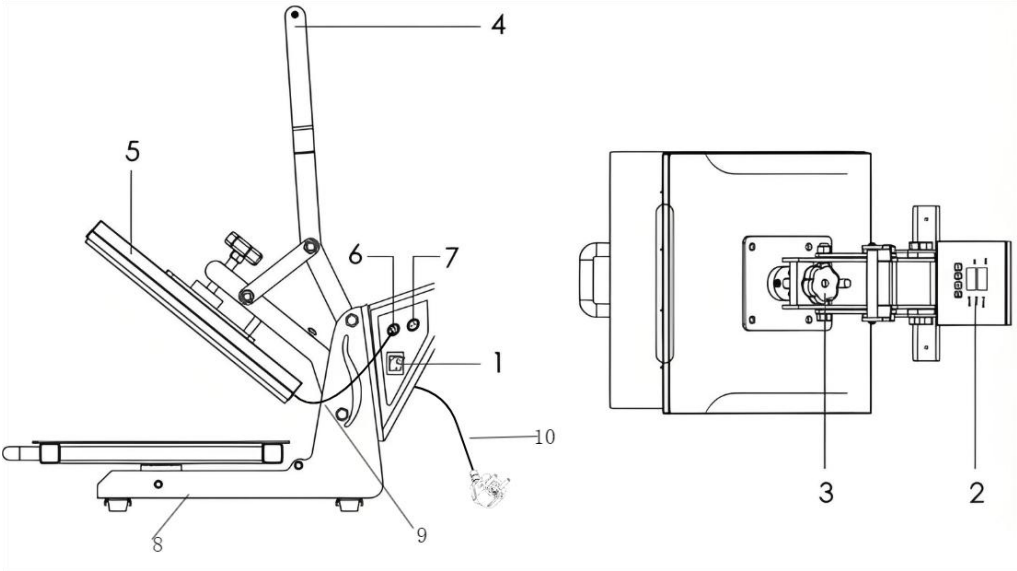

1. Netzschalter	6. Hitze Platte Schnittstelle
2. Digitalregler	7. Timer Schnittstelle
3. Druck Knopf	8. Untere Platine
4. Griff	9. Signalkabel
5. Hitze Platten	10. Netzkabel

SPEZIFISCHE EINSTELLUNGEN

Platziere die Matte auf Die drücken Bett .

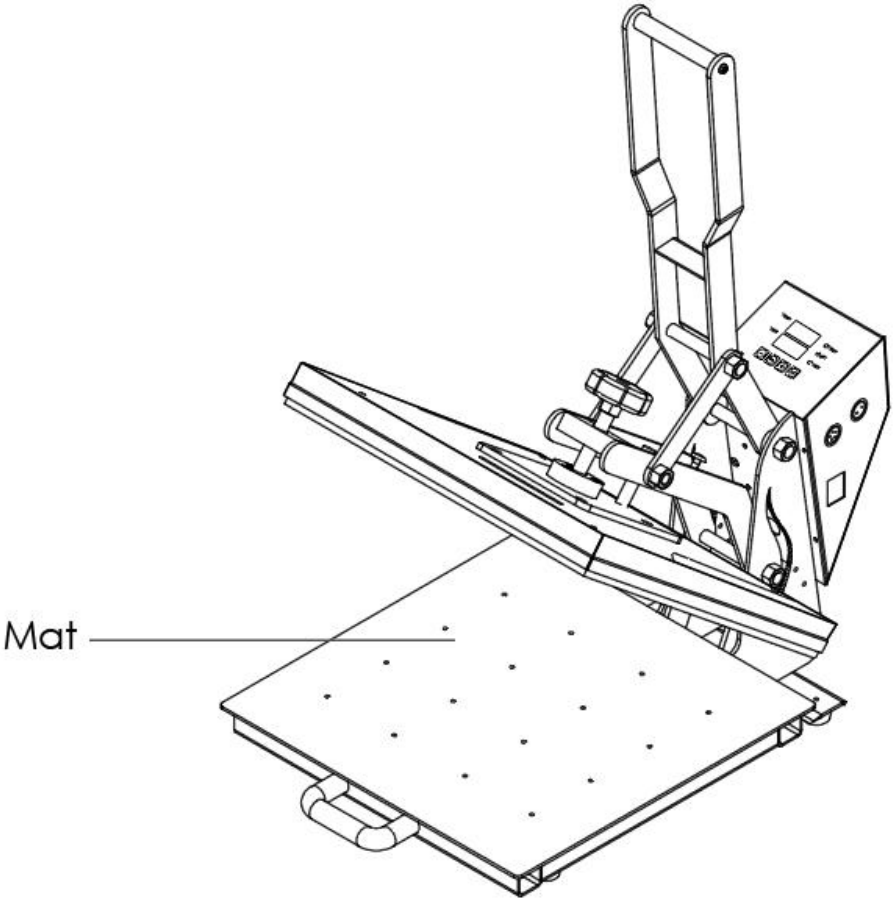

INSTALLIEREN SIE DEN CONTROLLER

1 Install four screws



2 Plug in the cable



3 FINISH

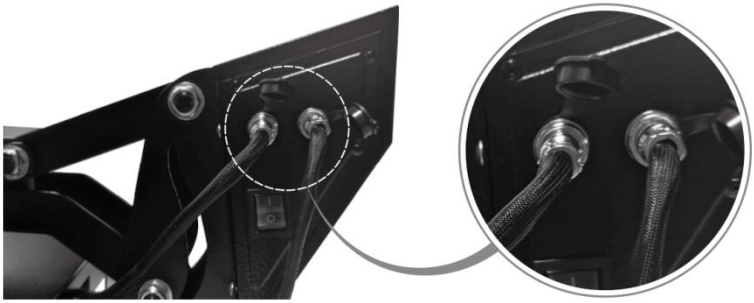

EINSTELLUNGEN

Wenn Sie die Maschine benutzen möchten, bitte behalte die handhaben angehoben hoch Und Matte auf drücken zuerst ins Bett und dann weiter Die Schritte unten:

Schritt 1: Druck einstellen

Durch Drehen des Druckeinstellknopfes kann der gewünschte Druck eingestellt werden.

Druckanstieg: Drehung im Uhrzeigersinn

Druckabfall: Drehung gegen den Uhrzeigersinn

Es ist besser, wenn Sie es beim ersten Mal ein paar Mal versuchen.



Schritt 2 : Temperatur einstellen

1. Drücken Sie einmal die **MODE-** Taste, dann wird auf dem digitalen Controller **SH angezeigt** .
2. Drücken Sie die Pfeiltaste + oder -, um die gewünschte Temperatur einzustellen.

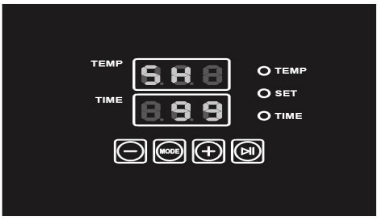

Schritt 3 : Zeit einstellen (nach der Temperatureinstellung)

1. Drücken Sie die **MODE-** Taste erneut. Auf dem digitalen Controller wird **ST angezeigt** .
2. Drücken Sie die Pfeiltaste + oder -, um die gewünschte Zeit (in Sekunden) einzustellen.
3. Drücken Sie die **MODE-** Taste erneut, um °C oder °F einzustellen.
4. Drücken Sie zuletzt die **MODE-** Taste, um Ihre Einstellung zu bestätigen. Das Gerät beginnt nun zu heizen. (Beim nächsten Mal müssen Sie für die gleichen Transfermaterialien keine erneuten Einstellungen vornehmen, da das Gerät Ihre Einstellungen speichert.)

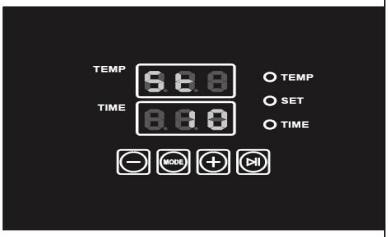

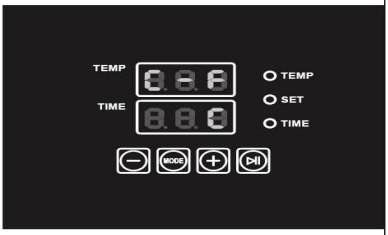

Schritt 4 : Starten Sie die Übertragung

1. Legen Sie Ihre Textilien auf die Hochtemperatur-Schaumstoffmatte, bevor die Maschine die gewünschte Temperatur erreicht hat. (Hinweise zu T-Shirts finden Sie in den entsprechenden Tipps.)

2. Positionieren Sie Ihr vorgedrucktes Bild an der gewünschten Stelle, wobei die Bildseite nach unten zeigen sollte.
3. Drücken Sie den Griff nach unten und warten Sie, bis die Maschine piept.
4. Heben Sie den Griff (Heizplatte) an und entnehmen Sie die Transferwaren. Transfer abgeschlossen.

TIPPS

1. Wenn es ist für ein T-Shirt Bitte Wohnung Es von Vorheizen Es für 3-5 Sekunden Zu Falten entfernen Und Feuchtigkeit, Bügeln von Kleidung ebenfalls.
2. Es ist besser Wenn Du setzen ein Weiß Tuch auf Die überweisen Papier Zu vermeiden unnötig Markierungen beim Einstellen zu hohe Temperatur.

ÜBERWEISEN PARAMETER (Zur Information)

		
T-Shirt (Nicht aus Baumwolle)	T-Shirt (PU flex Film)	Aluminium Platte
392°F (200°C) 60er Jahre	338°F (170°C) 25s	338°F (170°C) Hunderte
		
Kissen	Maus Unterlage	Tuch Tasche
392°F (200°C) 60er Jahre	365°F (185°C) 50s	356°F (180°C) 60er Jahre

ANLEITUNG VERWENDEN HITZE Pressmaschine

1. Verschiedene Gegenstände erfordern unterschiedliche Temperatur- und Zeiteinstellungen. weil Material und/oder Dicke ist anders.

2. Dies Die Maschine ist nicht geeignet für Kinder verwenden oder für Essen Verarbeitung .

3. Bitte schalten Sie das Gerät aus. Maschine und Behalte es ausgesteckt, als nicht in verwenden.

4. Die Heizplatte kühlt sich automatisch ab. bis zu Die Zimmer Temperatur Wenn Die Hitze Presse bleibt Nichtverwendung für mehr als 30 Minuten.

5 . Für besser Wartung von Hitze Presse Die Maximale Einstellung Temperatur ist 410°F (210°C).

6 . Wenn Sie wollen machen ein T-Shirt doppelseitig übertragen, du würdest besser einfügen A Blatt von Karton In zwischen Die Hemd, anpassen Die Höhe Zu weniger Druck, Und Dann drücken.

7 . Es Ist Normal Das Die Hitze plat en Mai schwanken A bisschen zurück Und vorwärts. Nur In Hier entlang, kann die Hitze Walze sei zusammen mit dem drücken Bett und machen überweisen sogar.

FEHLERBEHEBUNG

1. Die Maschine nicht arbeiten.

1) Prüfen Sie, ob der Stecker richtig sitzt oder defekt ist.

2) Prüfen Sie, ob die Sicherung durchgebrannt ist.

3) Prüfen Sie, ob der Netzschalter oder der digitale Controller defekt ist.

2. Die Kontrollleuchte leuchtet, aber der Bildschirm ist schwarz und zeigt nichts an. Prüfen Sie Kabel 5 des Bahntransformators auf festen Sitz. Ein Defekt des Transformators könnte auftreten, wenn das Kabel fest angeschlossen ist.

3. Der Bildschirm funktioniert einwandfrei, aber die Temperatur steigt nicht an.

1) Prüfen Sie, ob die Kontrollleuchte des Halbleiterrelais leuchtet.

a. Falls nicht, überprüfen Sie bitte, ob das Relais oder der digitale Controller defekt ist. Sollten diese defekt sein, tauschen Sie sie bitte aus.

b. Wenn ja, dann ist die Heizplatte defekt.

2) Die Heizplatte heizt sich immer noch nicht auf.

a. Bitte stellen Sie sicher, dass das Halbleiterrelais in Ordnung ist. Überprüfen Sie außerdem zuerst das Stromkabel der Heizplatte auf korrekten Anschluss.
b. Überprüfen Sie anschließend, ob die Heizplatte defekt ist. Falls ja, sollten Sie sie durch eine neue ersetzen.

4. Die Temperatur ist außer Kontrolle:
Beispiel: Die Temperatur ist auf 356 °F (180 °C) eingestellt, die tatsächliche Temperatur liegt aber über 392 °F.
(200°C).
1) Das bedeutet, dass das Halbleiterrelais defekt und außer Kontrolle geraten ist. Sie sollten es besser durch ein neues ersetzen. eins.
2) Oder der digitale Regler ist defekt und versorgt das Relais weiterhin mit Strom. In diesem Fall sollten Sie den Regler austauschen.
5. Die übertragenen Bilder weisen blasse oder verblasste Farben auf.
1) Der Druck oder die Temperatur ist nicht hoch genug / die Presszeit ist zu kurz. 2) Bitte passen Sie den Druck oder die Temperatur an / verlängern Sie die Transferzeit.

6. Bilder übertragen Die Farbe ist zu dunkel, zu kräftig oder zu verschwommen.
1) Der Druck oder die Temperatur ist zu hoch / die Presszeit zu lang. 2) Bitte passen Sie den Druck oder die Temperatur an oder verkürzen Sie die Transferzeit.

7. Die Transferfarbe weicht ab / der Transfer ist nicht ausreichend. 1) Die Presszeit ist zu kurz / das Transferpapier ist nicht von ausreichender Qualität.
2) Bitte verlängern Sie die Transferzeit / verwenden Sie hochwertiges Transferpapier.

8. Das Transferpapier klebt nach dem Transfer an den Transfergegenständen.
1) Die Temperatur ist zu hoch / die Druckfarbe ist nicht gut genug.
2) Bitte passen Sie die Temperatur an / verwenden Sie hochwertige Druckfarbe.



VEVOR

Upgrade · The Home Creator Way

PRESSA A CALDO

MODELLO: SJY-H15152M

VEVOR | Upgrade
The Home Creator Way

MODELLO: SJY-H15152M

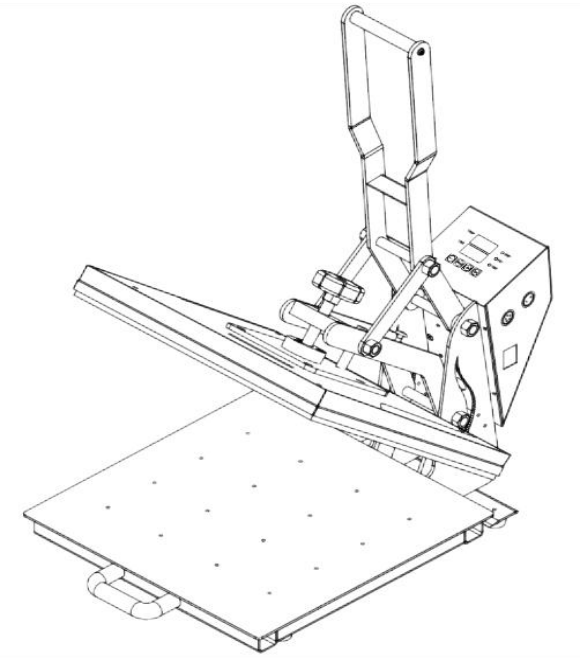

Queste sono le istruzioni originali, si prega di leggere attentamente tutte le istruzioni del manuale prima dell'uso. VEVOR si riserva il diritto di interpretare a proprio piacimento il presente manuale d'uso. L'aspetto del prodotto potrebbe differire leggermente da quello del prodotto ricevuto. Ci scusiamo se non vi informeremo tempestivamente di eventuali aggiornamenti tecnologici o software del nostro prodotto.

Simbolo	Descrizione simbolica
	**Attenzione:** per ridurre il rischio di lesioni, l'utente deve leggere attentamente il manuale di istruzioni.
	Questo simbolo, posto prima di un'avvertenza di sicurezza, indica un tipo di precauzione, un avvertimento o un pericolo. Ignorare questo avvertimento può causare un incidente. Per ridurre il rischio di lesioni, incendi o folgorazione, si prega di seguire sempre le raccomandazioni riportate di seguito.
	**SMALTIMENTO CORRETTO:** Questo prodotto è soggetto alle disposizioni della Direttiva europea 2012/19/CE. Il simbolo che mostra un bidone della spazzatura barrato indica che il prodotto richiede la raccolta differenziata dei rifiuti nell'Unione europea. Ciò si applica al prodotto e a tutti gli accessori contrassegnati con questo simbolo. I prodotti contrassegnati in questo modo non possono essere Possono essere smaltiti con i normali rifiuti domestici, ma devono essere portati presso un punto di raccolta per il riciclaggio dei dispositivi elettrici ed elettronici.

AVVERTIMENTO

1. Avvertenze dovere Essere seguito accuratamente A Evitare corpo lesione , improprio utilizzo Maggio risultato In scosse elettriche, incendi, lesioni personali e altri danni:

1) Mantieni scollegare quando spostando il macchina.

2) Mantenere scollegare quando installazione accessori.

3) Posizionare su af la e stabile piattaforma E operare sottoventilato condizioni.

4) Indossa qualcosa di speciale dispositivi di protezione quando operativo IL macchina

5)Fare non usare questo macchina In UN luogo pericoloso.

6) Fare non utilizzo Quando IL macchina È non lavorando correttamente .

7) Fare non smontare E riparazione Questo macchina .
8) Fare non utilizzo UN inadatto AC Outlet .
9)Fare non toccare il riscaldamento piatto quando IL la macchina si sta riscaldando .
10)Fare non utilizzare in un clima umido ambiente o contatto con l'acqua. Fare non infiammare liquido In IL scuola a prevenire gli incendi o scossa elettrica causata per cortocircuito.
11) Fare non utilizzo IL energia fornitura Quello fa non Incontrare IL valutato tensione . Il energia fornitura che lo fa non soddisfa la tensione specificata può provocare incendi O elettrico shock.
12) Assicurarsi Quello IL macchina È a terra COSÌ COME non A causa danno A corpo .
13)Fare non toccare il rotante asta o appoggio separare con le odita durante utilizzo In caso Di lesioni .
14) Se IL macchina È non In utilizzo per UN lungo tempo , Per favore scollegare IL energia corda da IL PRESA .
15) Fare non utilizzare il macchina durante i temporali o illuminazione A Evitare danni a IL macchina .
16) Posizionare il la macchina scorre agevolmente sul tavolo ignifugo E tenersi lontano da infiammabile e esplosivo elementi.
17) Per favore fermare utilizzando Esso Se IL macchina sigarette , emette UN peculiar odore , O diventa rumoroso E In altre anomalie condizioni.
18)Questo apparecchio Potere Essere usato dai bambini invecchiato da 8 anni E Sopra E persone con ridotto fisico, sensoriale o mentale capacità o mancanza di esperienza E conoscenza
se hanno ricevuto supervisione o istruzioni sull'uso dell'apparecchio in un luogo sicuro Leggere attentamente le istruzioni e comprendere i rischi connessi all'uso. I bambini non devono giocare con l'apparecchio. La pulizia e la manutenzione ordinaria non devono essere effettuate dai bambini senza supervisione.
19) Attacco di tipo X: se il cavo di alimentazione è danneggiato, deve essere sostituito con un cavo speciale o il montaggio è disponibile presso il produttore o il suo agente di assistenza.

20) Al fine di evitare un pericolo dovuto al ripristino involontario del dispositivo di interruzione termica, questo L'apparecchio non deve essere alimentato tramite un dispositivo di commutazione esterno, come un timer, o collegato a un circuito che viene regolarmente acceso e spento dalla compagnia elettrica.

INTRODUZIONE

UN Calore premere macchina È utilizzando temperatura E pressione con UN certo quantità Di tempo A trasferire disegni su elementi. IL fermento trans È permanentemente incorporato in IL prodotto. Grazie per scegliendo Calore Premere Macchina . Per favore Leggere Questo utente manuale accuratamente E Mantenere Esso per futuro riferimento. Se tu Bisogno Qualunque assistenza, Per favore inviaci un'e-mail con il tuo numero d'ordine Amazon e dettagli.

INFORMAZIONI FCC

ATTENZIONE: Qualsiasi modifica o alterazione non espressamente approvata dalla parte responsabile della conformità potrebbe invalidare l'autorizzazione dell'utente a utilizzare l'apparecchiatura!

Questo dispositivo è conforme alla Parte 15 delle norme FCC. Il funzionamento è soggetto alle seguenti due condizioni:

1) Questo prodotto può causare interferenze dannose.

2) Questo prodotto deve accettare qualsiasi interferenza ricevuta, comprese le interferenze che potrebbero causare un funzionamento indesiderato.

AVVERTIMENTO: Modifiche o alterazioni a questo prodotto non espressamente approvate dalla parte La responsabilità della conformità potrebbe invalidare l'autorizzazione dell'utente a utilizzare il prodotto.

Nota: Questo prodotto è stato testato ed è risultato conforme ai limiti per un dispositivo digitale di Classe B ai sensi della Parte 15 delle norme FCC . Questi limiti sono progettati per fornire una protezione ragionevole contro le interferenze dannose in un'installazione residenziale.

Questo prodotto genera, utilizza e può irradiare energia a radiofrequenza e, se non installato e utilizzato in conformità con le istruzioni, può causare interferenze dannose alle comunicazioni radio. Tuttavia, non vi è alcuna garanzia che non si verifichino interferenze in una particolare installazione.

Se questo prodotto causa interferenze dannose alla ricezione radio o televisiva, cosa che può essere determinata spegnendo e riaccendendo il prodotto, si consiglia all'utente di provare a correggere l'interferenza adottando una o più delle seguenti misure.

· Riorientare o riposizionare l'antenna ricevente.

· Aumentare la distanza tra il prodotto e il ricevitore.

· Collegare il prodotto a una presa di corrente su un circuito diverso da quello a cui è collegato il ricevitore.

· Per assistenza, consultare il rivenditore o un tecnico radio/TV esperto.

SPECIFICA

Modello	SJY-H15152M	
Dimensioni della piastra riscaldante	15x15 pollici (38×38 cm)	
Intervallo di temperatura	32-480℉/0-250℃	
Intervallo del timer	0-999 secondi	
Voltaggio	120V～ 60Hz	220-240 V～ 50 Hz
Energia	1400W	1 3 50W

STRUTTURA DEL PRODOTTO

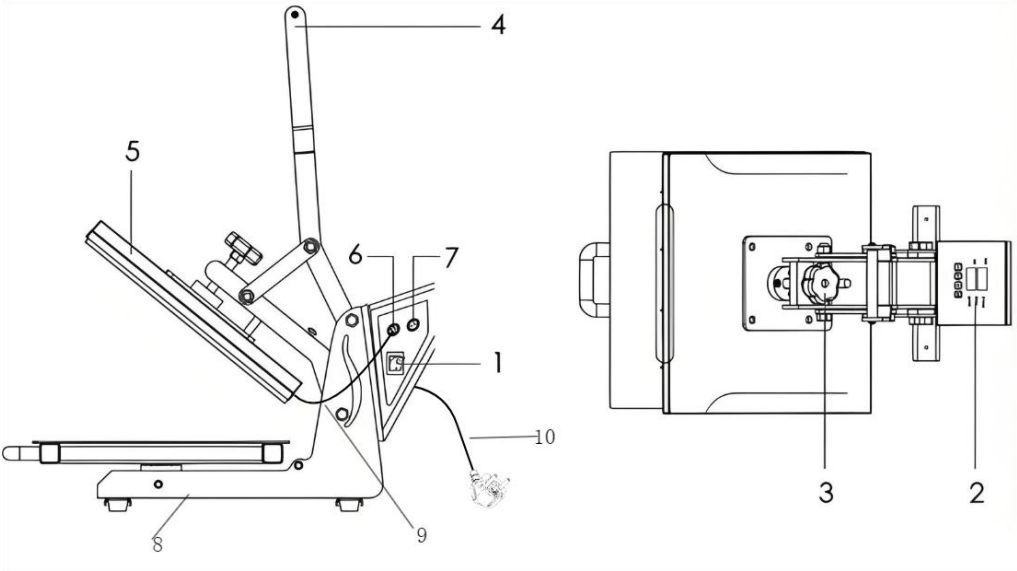

1. Interruttore di alimentazione	6. Calore Piatto Interfaccia
2. Controllore digitale	7. Timer Interfaccia
3. Pressione Manopola	8. Tavola inferiore
4. Maniglia	9. Cavo di segnale
5. Calore Piastra	10. Cavo di alimentazione

IMPOSTAZIONI SPECIFICHE

Unire il tappetino su IL premere letto .

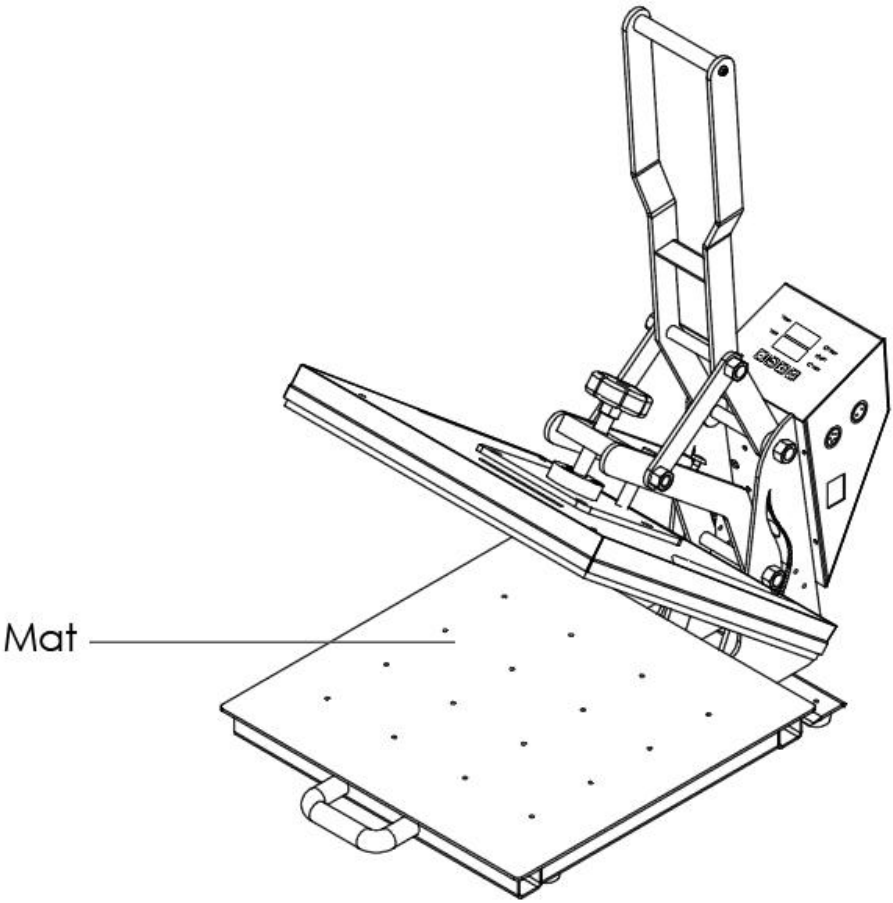

INSTALLARE IL CONTROLLER

1 Install four screws



2 Plug in the cable



3 FINISH

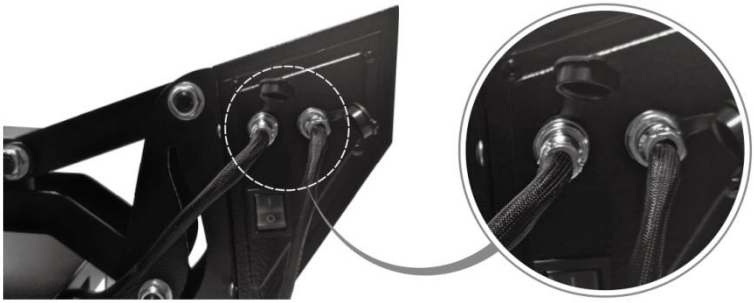

IMPOSTAZIONI

Se intendi utilizzare la macchina, per favore mantenere il maniglia sollevato su E stuoia sulla premere letto prima e poi seguire IL passi sotto:

Passaggio 1: Regolare la pressione

Ruotare la manopola di regolazione della pressione per ottenere la pressione desiderata.

Aumento della pressione: rotazione in senso orario

Diminuzione della pressione: rotazione in senso antiorario

È meglio se provi un paio di volte al primo utilizzo.



Passaggio 2 : Impostare la temperatura

1. Premere una volta il pulsante **MODE** , quindi il controller digitale visualizzerà **SH** .
2. Premere il pulsante freccia + o - per regolare la temperatura desiderata.

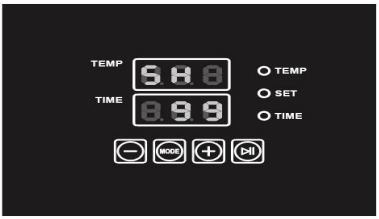

Passaggio 3 : Impostare il tempo (dopo aver impostato la temperatura)

1. Premere nuovamente il pulsante **MODE** . Il controller digitale visualizzerà **ST** .
2. Premi il pulsante freccia + o - per regolare il tempo desiderato (in secondi).
3. Premere nuovamente il pulsante **MODE per impostare °C o °F**
4. Premere infine il pulsante **MODE** per confermare l'impostazione e la macchina inizierà a riscaldarsi. (La prossima volta, per gli stessi materiali di trasferimento, non sarà necessario reimpostare l'impostazione, perché la macchina la memorizzerà.)

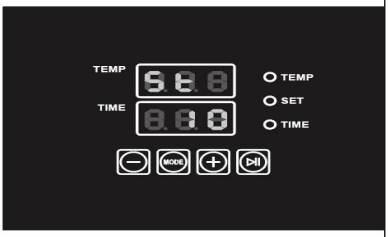

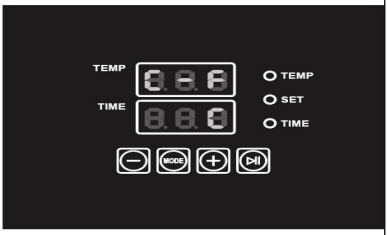

Passaggio 4 : Avviare il trasferimento

1. Posiziona gli indumenti sul tappetino in schiuma resistente alle alte temperature prima che la macchina raggiunga la temperatura desiderata. (Per le magliette, consulta le istruzioni).
2. Posiziona l'immagine prestampata nel punto desiderato, con il lato stampato rivolto verso il basso.

3. Abbassare la maniglia e attendere che la macchina emetta un segnale acustico.

4. Sollevare la maniglia (piastra riscaldante) ed estrarre gli oggetti da trasferire. Trasferimento completato.

SUGGERIMENTI

1. Se suo per una maglietta, Per favore Piatto Esso di preriscaldamento Esso per 3-5 secondi A rimuovere le rughe E umidità, stirare i vestiti allo stesso modo.

2. Suo Meglio Se Voi Mettere un bianco stoffa su IL trasferire carta A Evitare senza obbligo segni quando si imposta troppo alta temperatura.

TRASFERIRE PARAMETRO (Per riferimento)

		
maglietta (Non in cotone)	maglietta (flessibile PU) film)	Alluminio piatto
392°F (200°C) anni '60	338°F (170°C) 25s	338°F (170°C) centinaia
		
Cuscino	Topo cuscino	Stoffa borsa
392°F (200°C) anni '60	365°F (185°C) 50 secondi	356°F (180°C) anni '60

COME FARE UTILIZZO CALORE PRESSA

1. Diversi alimenti richiedono temperature e tempi di cottura differenti. perché il materiale e/o lo spessore è diverso.

2. Questo la macchina è non adatto ai bambini utilizzo O per cibo elaborazione . 3. Per favore spegni il macchina e mantienilo scollegato quando non in utilizzo.
4. La piastra riscaldante si raffredderà automaticamente giù a IL camera temperatura Se IL Calore la stampa rimane non utilizzo per più più di 30 minuti.
5 . Per Meglio manutenzione Di Calore premere , IL impostazione massima temperatura è 410°F (210 °C).
6 . Se lo desidera Fare una maglietta trasferito fronte-retro, tu vorresti Meglio inserire UN foglio Di cartone In fra IL camicia, regolare IL altezza A meno pressione, E Poi premere.
7 . Esso È normale Quello IL Calore piatto en Maggio oscillazione UN morso Indietro E via. Soltanto In Da questa parte, può il Calore piastra stare insieme con il premere letto e fare il trasferire Anche.

RISOLUZIONE DEI PROBLEMI

1. La macchina non lo fa lavoro.
1) Verificare se la spina è inserita correttamente o se è rotta.
2) Controllare se il fusibile si è bruciato.
3) Verificare se l'interruttore di alimentazione o il controller digitale sono guasti.

2. La spia è accesa ma lo schermo è nero e non mostra nulla.
Controllare il cavo 5 del trasformatore ferroviario per verificare se è collegato in modo lasco. Il trasformatore potrebbe presentare un guasto anche se il cavo è ben collegato.

3. Lo schermo funziona bene, ma la temperatura non aumenta.
1) Verificare se la spia del relè a stato solido è accesa.
a. In caso contrario, verificare se il relè o il controller digitale sono guasti. Se sono guasti, è consigliabile sostituirli.
b. In caso affermativo, il problema risiede nella piastra riscaldante.
2) La piastra riscaldante non riesce ancora a riscaldarsi.
a. Assicurati che il relè a stato solido funzioni correttamente. Inoltre, verifica innanzitutto che il cavo di alimentazione della piastra riscaldante sia ben collegato.
b. Quindi verifica se la piastra riscaldante presenta un guasto. In tal caso, è consigliabile sostituirla con una nuova.

4. La temperatura è fuori controllo:
Ad esempio, la temperatura è impostata a 356 °F (180 °C), ma la temperatura effettiva è superiore a 392 °F.
(200 °C).
1) Significa che il relè a stato solido è rotto, fuori controllo. Faresti meglio a cambiarlo con uno nuovo uno.
2) Oppure il controller digitale è guasto e continua a inviare corrente al relè. In questo caso, è meglio sostituirlo con un nuovo controller.
5. Le immagini trasferibili hanno colori tenui o sbiaditi.
1) La pressione o la temperatura non sono sufficientemente elevate / il tempo di pressatura è troppo breve. 2) Regolare la pressione o la temperatura / aumentare il tempo di trasferimento.

6. Trasferisci le immagini Il colore è troppo scuro, intenso o sfocato.
1) La pressione o la temperatura sono troppo elevate / il tempo di pressatura è troppo lungo. 2) Regolare la pressione o la temperatura oppure ridurre il tempo di trasferimento.

7. Il colore del trasferimento è diverso / l'effetto di trasferimento parziale non è sufficientemente buono. 1) Il tempo di pressione è troppo breve / la carta di trasferimento non è sufficientemente buona.
2) Si prega di aumentare il tempo di trasferimento / utilizzare carta transfer di alta qualità.

8. La carta transfer aderisce agli elementi da trasferire dopo il trasferimento.
1) La temperatura è troppo alta / l'inchiostro di stampa non è di qualità sufficiente.
2) Regolare la temperatura / utilizzare inchiostro di stampa di alta qualità.



VEVOR

Upgrade · The Home Creator Way

MÁQUINA DE PRENSADO TÉRMICO

MODELO: SJY-H15152M

VEVOR | Upgrade
The Home Creator Way

MODELO: SJY-H15152M

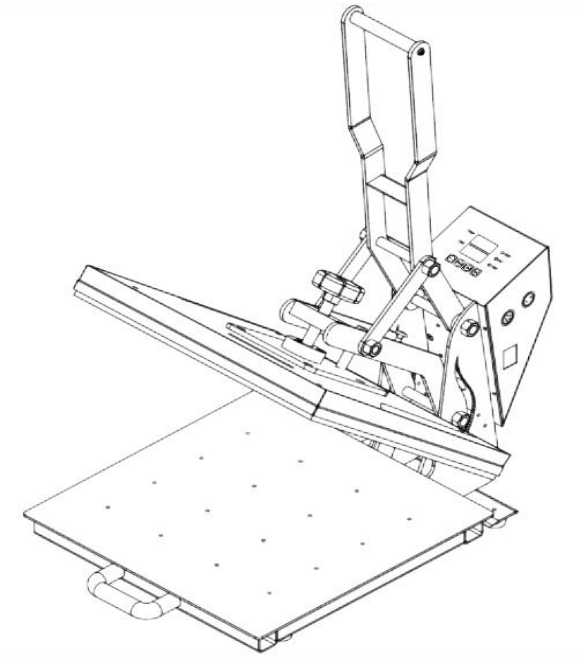

Estas son las instrucciones originales. Lea atentamente todo el manual antes de usar el producto. VEVOR se reserva el derecho de interpretar el manual de usuario. El aspecto del producto puede variar con respecto al que reciba. Le pedimos disculpas si no le informamos nuevamente sobre actualizaciones de tecnología o software.

Símbolo	Descripción del símbolo
	**Advertencia:** Para reducir el riesgo de lesiones, el usuario debe leer atentamente el manual de instrucciones.
	Este símbolo, colocado antes de una advertencia de seguridad, indica precaución, alerta o peligro. Ignorar esta advertencia puede provocar un accidente. Para reducir el riesgo de lesiones, incendios o electrocuciones, siga siempre las recomendaciones que se muestran a continuación.
	**ELIMINACIÓN CORRECTA:** Este producto está sujeto a lo dispuesto en la Directiva europea 2012/19/CE. El símbolo que muestra un contenedor de basura tachado indica que el producto requiere una recogida selectiva de residuos en la Unión Europea. Esto se aplica al producto y a todos los accesorios marcados con este símbolo. Los productos marcados como tales pueden no ser Se desechan con la basura doméstica normal, pero deben llevarse a un punto de recogida para el reciclaje de aparatos eléctricos y electrónicos.

ADVERTENCIA

1. Advertencias debe ser seguido con cuidado a evitar cuerpo lesión , inapropiado usar puede resultado en descargas eléctricas, incendios, lesiones personales y otros daños:

1) Mantener desenchufar cuando moviendo el máquina.

2) Mantener desenchufar cuando instalando ng accesorios.

3) Colocar en af len y estable plataforma y funcionar bajo ventilación condiciones.

4) Usar ropa especial equipo de protección cuando operante el máquina

5) Hacer no usar esto máquina en a lugar peligroso.

6) Hacer no usar cuando el máquina es no laboral adecuadamente .

7) Hacer no desmontar y reparar este máquina .
8) Hacer no usar un inadecuado C.A. Salida .
9) Hacer no tocar el calefacción plato cuando el La máquina se está calentando .
10) Hacer no usar en un ambiente húmedo entorno o contacto con el agua. Hacer no infiltración líquido en el máquina a prevenir incendios o descarga eléctrica causada por cortocircuito.
11) Hacer no usar el fuerza suministrar eso hace no encontrarse el calificado voltaje . El fuerza suministrar eso sí no cumple con el voltaje especificado puede provocar un incendio o eléctrico choque.
12) Asegúrese eso el máquina es conectado a tierra entonces como no a causa dañar a cuerpo .
13) Hacer no tocar el rotando vara o por parte con otus dedos durante usar en caso de lesiones .
14) Si el máquina es no en usar para a largo tiempo , por favor desenchufar el fuerza cable de el enchufe .
15) Hacer no usar el máquina durante tormentas eléctricas o iluminación a evitar daños a el máquina .
16) Coloca el La máquina funciona sin problemas sobre la mesa ignífuga . y mantenerse alejado de flamígero y explosivo elementos.
17) Por favor detener usando él si el máquina cigarrillos , emite a peculiar oler , o se convierte ruidoso y en otras anormalidades condiciones.
18) Este aparato poder ser usado por niños viejo de 8 años y arriba y personas con reducido físico, sensorial o mental capacidades o falta de experiencia y conocimiento
si se les ha brindado supervisión o instrucción sobre el uso del aparato de manera segura. Conozca el funcionamiento y comprenda los riesgos que implica. Los niños no deben jugar con el aparato. La limpieza y el mantenimiento por parte del usuario no deben ser realizados por niños sin supervisión.
19) Conexión tipo X: Si el cable de alimentación está dañado, debe reemplazarse por un cable especial. o bien, el montaje está disponible a través del fabricante o su agente de servicio.

20) Para evitar un peligro debido al restablecimiento inadvertido del interruptor térmico, este El aparato no debe alimentarse a través de un dispositivo de conmutación externo, como un temporizador o conectado a un circuito que la compañía eléctrica enciende y apaga regularmente.

INTRODUCCIÓN

A calor prensa máquina es usando temperatura y presión con a cierto cantidad de tiempo a transferir diseños sobre elementos. El transferir es permanentemente incorporado en el producto. Gracias para elegir Calor Prensa Máquina . Por favor leer este usuario manual con cuidado y mantener él para futuro referencia. Si usted necesidad cualquier asistencia, por favor envíenos un correo electrónico con su número de pedido de Amazon y detalles.

FCC EN INFORMACIÓN

PRECAUCIÓN: Los cambios o modificaciones no aprobados expresamente por la parte responsable del cumplimiento podrían anular la autorización del usuario para operar el equipo.

Este dispositivo cumple con la Parte 15 de las Normas de la FCC. Su funcionamiento está sujeto a las dos condiciones siguientes:

1) Este producto puede causar interferencias perjudiciales.

2) Este producto debe aceptar cualquier interferencia recibida, incluyendo la que pueda causar un funcionamiento no deseado.

ADVERTENCIA: Cambios o modificaciones a este producto no aprobados expresamente por la parte La responsabilidad del cumplimiento podría anular la autorización del usuario para operar el producto.

Nota: Este producto ha sido probado y cumple con los límites para un dispositivo digital de Clase B, según la Parte 15 de las Normas de la FCC . Estos límites están diseñados para brindar una protección razonable contra interferencias perjudiciales en una instalación residencial.

Este producto genera, utiliza y puede irradiar energía de radiofrecuencia, y si no se instala y utiliza de acuerdo con las instrucciones, puede causar interferencias perjudiciales en las radiocomunicaciones. Sin embargo, no se garantiza que no se produzcan interferencias en una instalación en particular. Si este producto causa interferencias perjudiciales en la recepción de radio o televisión, lo cual se puede determinar encendiendo y apagando el producto,

se recomienda al usuario que intente corregir la interferencia mediante una o más de las siguientes medidas.

• Reoriente o reubique la antena receptora.

• Aumentar la distancia entre el producto y el receptor.

• Conecte el producto a una toma de corriente de un circuito diferente al que está conectado el receptor.

• Consulte al distribuidor o a un técnico de radio/televisión experimentado para obtener ayuda.

ESPECIFICACIÓN

Modelo	SJY-H15152M	
Tamaño de la placa calefactora	15x15 pulgadas (38×38 cm)	
Rango de temperatura	32-480℉/0-250℃	
Rango del temporizador	0-999 segundos	
Voltaje	120V～ 60Hz	220-240V～ 50Hz
Fuerza	1400 W	1 3 50W

ESTRUCTURA DEL PRODUCTO

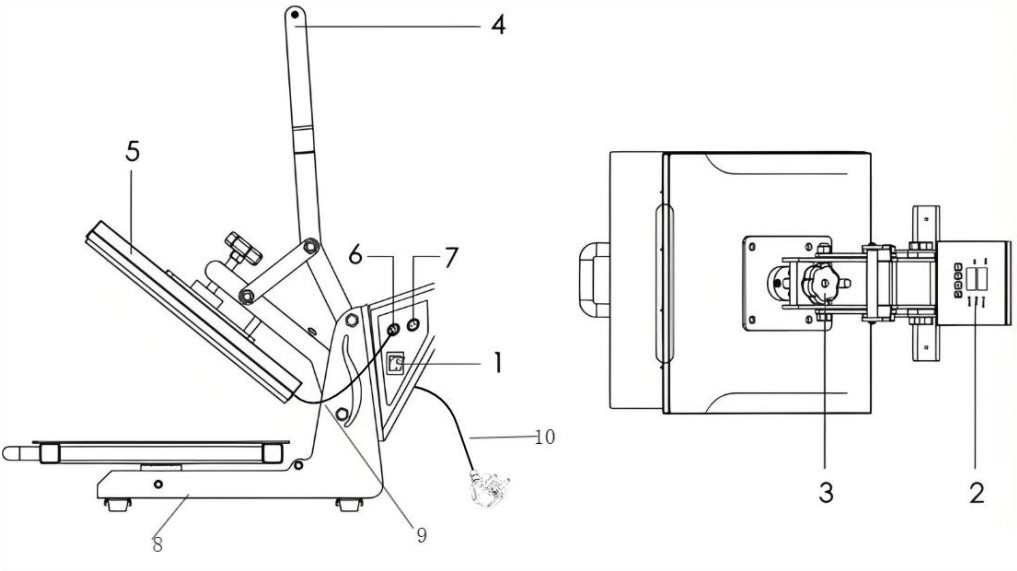

1. Interruptor de encendido	6. Calor Lámina Interfaz
2. Controlador digital	7. Temporizador Interfaz
3. Presión Perilla	8. Borde inferior
4. Manija	9. Cable de señal
5. Calor Platina	10. Cable de alimentación

AJUSTES ESPECÍFICOS

Coloca el alfombra en el prensa cama .

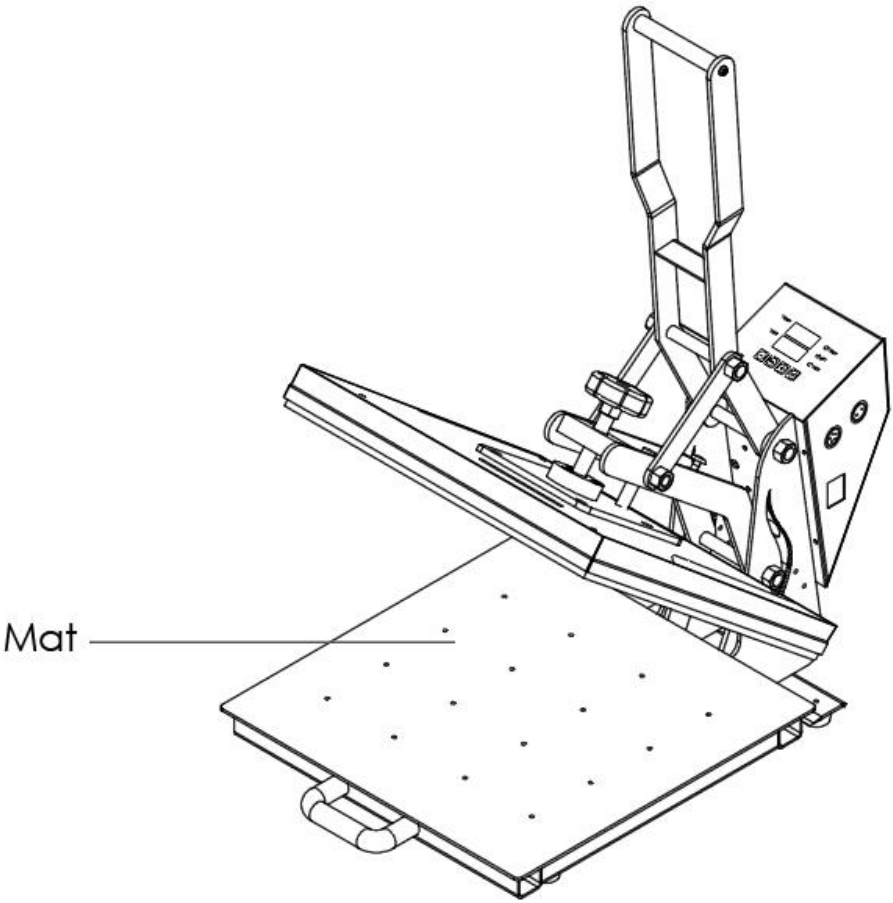

INSTALE EL CONTROLADOR

1 Install four screws



2 Plug in the cable



3 FINISH

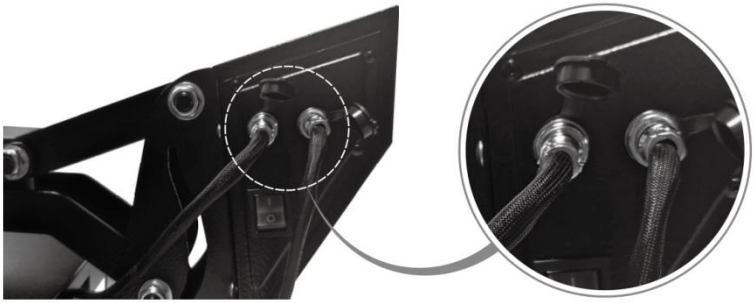

AJUSTES

Si va a utilizar la máquina, por favor mantener el manejar levantado arriba y estera en el prensa Primero la cama y luego sigue el pasos abajo:

Paso 1: Ajustar la presión

Gire el mando de ajuste de presión para obtener la presión deseada.

Aumento de presión: rotación en sentido horario

Disminución de la presión: rotación en sentido antihorario

Es mejor que lo intentes varias veces la primera vez que lo uses.



Paso 2 : Ajustar la temperatura

1. Pulse el botón **MODE** una vez y, a continuación, el controlador digital mostrará **SH** .
2. Pulse el botón de flecha + o - para ajustar la temperatura deseada.

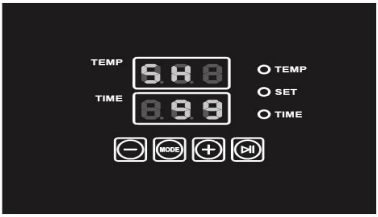

Paso 3 : Ajustar el tiempo (después de ajustar la temperatura)

1. Pulse el botón **MODE** una vez más. El controlador digital mostrará **ST** .
2. Pulse el botón de flecha + o - para ajustar el tiempo deseado (en segundos).
3. Pulse el botón **MODE** una vez más para configurar °C o °F.
4. Pulse el botón **MODE** al final para confirmar la configuración y la máquina comenzará a calentar. (La próxima vez, para los mismos materiales de transferencia, no tendrá que volver a configurarlo, ya que la máquina memorizará su configuración).

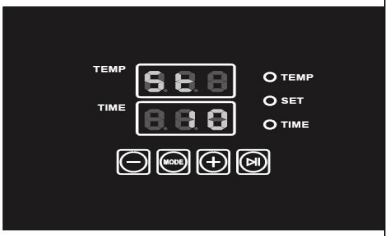

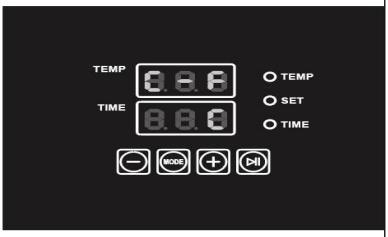

Paso 4 : Comience a transferir

1. Coloque sus prendas sobre la alfombrilla de espuma resistente a altas temperaturas antes de que la máquina alcance la temperatura deseada. (Para camisetas, consulte las instrucciones).

2. Coloca la imagen preimpresa donde quieras, con la imagen hacia abajo.

3. Presione la palanca hacia abajo y espere a que la máquina emita un pitido.

4. Levante la manija (placa calefactora) y retire los objetos que desea transferir. Transferencia realizada.

CONSEJOS

1. Si es para una camiseta, por favor departamento él por precalentamiento él durante 3-5 segundos a eliminar arrugas y humedad, planchado de ropa asimismo.

2. Es mejor si tú poner un blanco paño al el transferir papel a evitar innecesario marcas al configurar demasiado temperatura alta.

TRANSFERIR PARÁMETRO (Para referencia)

		
Camiseta (No es algodón)	Camiseta (flexibilidad de PU) película)	Aluminio lámina
392°F (200°C) años 60	338°F (170°C) 25s	338°F (170°C) cientos
		
Almohada	Ratón almohadilla	Paño bolsa
392°F (200°C) años 60	365°F (185°C) 50s	356°F (180°C) años 60

CÓMO USAR CALOR MÁQUINA DE PRENSA

1. Los distintos artículos requieren diferentes temperaturas y ajustes de tiempo. porque el material y/o el espesor es diferente.

2. Este la máquina es no apto para niños usar o para alimento procesamiento . 3. Por favor, apague el máquina y consérvalo desenchufado cuando no en usar.

4. La placa calefactora se enfriará automáticamente. hasta el habitación temperatura si el calor La prensa se queda no uso para más más de 30 minutos.

5 . Para mejor mantenimiento de calor prensa , el ajuste máximo temperatura es 410°F (210°C).

6 . Si quieres hacer una camiseta Transferencia a doble cara, tú lo harías mejor insertar a hoja de cartulina en entre el camisa, ajustar el altura a menos presión, y entonces prensa.

7 . Él es normal eso el calor plato en puede influencia a poco atrás y adelante. Solo en Por aquí, ¿puede el? calor platina estar juntos con el prensa cama y hacer el transferir incluso.

SOLUCIÓN DE PROBLEMAS

1. La máquina no lo hace trabajar.

1) Compruebe si el enchufe hace buen contacto o si está roto.

2) Comprueba si el fusible está fundido.

3) Compruebe si el interruptor de encendido o el controlador digital están rotos.

2. La luz indicadora está encendida, pero la pantalla está en negro y no muestra nada.

Compruebe si el cable 5 del transformador ferroviario está mal conectado. Si el cable está bien conectado, el transformador podría tener una avería.

3. La pantalla funciona bien, pero la temperatura no sube.

1) Compruebe si la luz indicadora del relé de estado sólido está encendida.

a. Si no es así, compruebe si el relé o el controlador digital están averiados. Si lo están, conviene cambiarlos.

b. Si es así, la placa calefactora es la que tiene un fallo.

2) La placa calefactora aún no se calienta.

a. Por favor, asegúrese de que el relé de estado sólido esté en buen estado. Y primero verifique que el cable de alimentación de la placa calefactora esté bien

conectado.
b. A continuación, compruebe si la placa calefactora está defectuosa. En caso afirmativo, será mejor sustituirla por una nueva.

4. La temperatura está fuera de control:
Por ejemplo, la temperatura se establece en 356 °F (180 °C), pero la temperatura real es superior a 392 °F.
(200°C).
1) Significa que el relé de estado sólido está roto, fuera de control. Será mejor que lo cambies por uno nuevo. uno.
2) O bien el controlador digital tiene una falla y continúa enviando corriente eléctrica al relé. En este caso, lo mejor es cambiar el controlador por uno nuevo.
5. Las imágenes transferidas tienen colores pálidos o descoloridos.
1) La presión o la temperatura no son lo suficientemente altas / el tiempo de prensado es demasiado corto. 2) Ajuste la presión o la temperatura / aumente el tiempo de transferencia.

6. Transferir imágenes. El color es demasiado oscuro, intenso o borroso.
1) La presión o la temperatura son demasiado altas / el tiempo de prensado es demasiado largo. 2) Ajuste la presión o la temperatura o reduzca el tiempo de transferencia.

7. El color de la transferencia es diferente / el efecto de transferencia parcial no es lo suficientemente bueno. 1) El tiempo de prensado es demasiado corto / el papel de transferencia no es lo suficientemente bueno.
2) Por favor, aumente el tiempo de transferencia / utilice papel de transferencia de alta calidad.

8. El papel de transferencia se adhiere a los artículos después de la transferencia.
1) La temperatura es demasiado alta / la tinta de impresión no es lo suficientemente buena.
2) Por favor, ajuste la temperatura / utilice tinta de impresión de alta calidad.



VEVOR

Upgrade · The Home Creator Way

MASZYNA DO PRASY TERMICZNEJ

MODEL: SJY-H15152M

VEVOR | Upgrade
The Home Creator Way

MODEL: SJY-H15152M

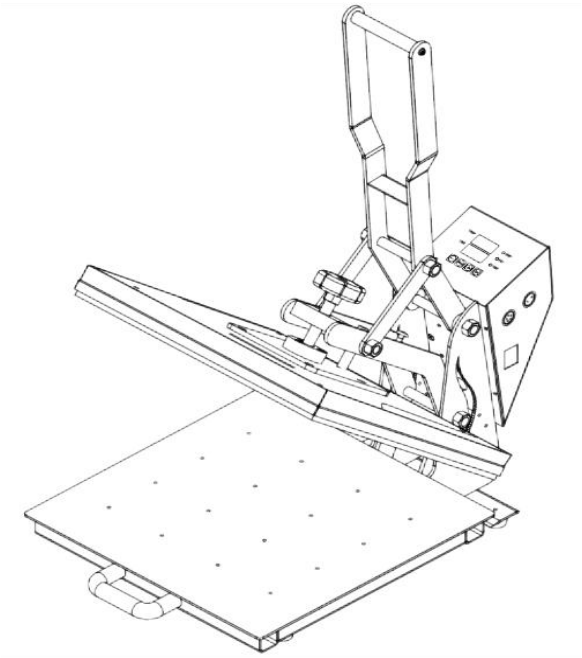

To jest oryginalna instrukcja obsługi. Przed użyciem prosimy o dokładne zapoznanie się z treścią instrukcji. Firma VEVOR zastrzega sobie prawo do jednoznacznej interpretacji niniejszej instrukcji obsługi. Wygląd produktu zależy od stanu, w jakim go otrzymali Państwo. Prosimy o wyrozumiałość, ale nie będziemy Państwa ponownie informować o aktualizacjach technologicznych lub oprogramowania naszego produktu.

Symbol	Opis symbolu
	**Ostrzeżenie:** Aby zminimalizować ryzyko obrażeń, użytkownik powinien uważnie przeczytać instrukcję obsługi.
	Ten symbol, umieszczony przed uwagą dotyczącą bezpieczeństwa, wskazuje na rodzaj środka ostrożności, ostrzeżenia lub zagrożenia. Zignorowanie tego ostrzeżenia może doprowadzić do wypadku. Aby zmniejszyć ryzyko obrażeń ciała, pożaru lub porażenia prądem, należy zawsze przestrzegać poniższych zaleceń.
	**PRAWIDŁOWA UTYLIZACJA:** Niniejszy produkt podlega przepisom Dyrektywy Europejskiej 2012/19/WE. Symbol przedstawiający przekreślony kosz na śmieci na kółkach oznacza, że produkt wymaga selektywnej zbiórki odpadów w Unii Europejskiej. Dotyczy to produktu i wszystkich akcesoriów oznaczonych tym symbolem. Produkty oznaczone tym symbolem mogą nie być objęte dyrektywą. nie można ich wyrzucać wraz z normalnymi odpadami domowymi, lecz należy je oddać do punktu zbiórki urządzeń elektrycznych i elektronicznych przeznaczonych do recyklingu.

OSTRZEŻENIE

1. Ostrzeżenia musieć Być śledzony ostrożnie Do unikać ciało uraz , niewłaściwy używać móc wynik W porażenie prądem, pożar, obrażenia ciała i inne szkody:

1) Zachowaj odłącz, kiedy przenoszenie maszyna.

2) Zachowaj odłącz, kiedy instalowanie akcesoria.

3) Umieść na z li stabilny platforma I działać niedostatecznie wentylowany warunki.

4) Noś specjalne ubrania sprzęt ochronny, gdy operacyjny ten maszyna

5)Rób nie używaj tego maszyna W A niebezpieczna lokalizacja.
6) Zrób nie używać Kiedy ten maszyna Jest nie pracujący odpowiednio .
7) Zrób nie demontować I naprawa Ten maszyna .
8) Zrób nie używać jakiś nieodpowiedni AC Wylot .
9)Rób nie dotykać ogrzewanie talerz kiedy ten maszyna się nagrzewa .
10)Rób nie używać w wilgotnym miejscu środowisko lub kontakt z wodą. Do nie inf i ltrate płyn W ten maszyna do zapobiegać pożarom lub porażenie prądem elektrycznym spowodowane przez zwarcie.
11) Zrób nie używać ten moc dostarczać To robi nie poznać ten oceniony napięcie . moc dostarczać to robi nie spełnia określonego napięcia może spowodować pożar Lub elektryczny zaszokować.
12) Zapewnij To ten maszyna Jest uziemiony Więc Jak nie Do przyczyna szkoda Do ciało .
13)Zrób nie dotykać ro tating pręt lub łożysko rozstań się z opalcami podczas używać W sprawa z urazy .
14) Jeśli ten maszyna Jest nie W używać Do A długi czas , Proszę wyjąć wtyczkę ten moc sznur z ten gniazdo .
15) Do nie używać maszyna podczas burzy lub oświetlenie Do unikać uszkodzenie ten maszyna .
16) Umieść maszyna płynnie na stole trudnopalnym I trzymać się z daleka od płomienny i materiał wybuchowy rzeczy.
17) Proszę zatrzymywać się używając To Jeśli ten maszyna pali , emituje A osobliwy zapach , Lub staje się hałaśliwy I W inne nieprawidłowe warunki.
18)To urządzenie Móc Być używany przez dzieci w wieku z 8 lat I powyżej I osoby ze zmniejszoną fizyczny, sensoryczne lub psychiczne możliwości lub brak doświadczenia I wiedza
jeśli zapewniono im nadzór lub instruktaż dotyczący bezpiecznego korzystania z urządzenia Należy dokładnie zapoznać się z urządzeniem i zrozumieć związane z nim zagrożenia. Dzieci nie powinny bawić się urządzeniem. Czyszczenie i konserwacja urządzenia przez użytkownika nie powinny być wykonywane przez dzieci bez nadzoru.
19) Przystawka typu X: Jeżeli przewód zasilający jest uszkodzony, należy go wymienić na przewód specjalny lub montaż dostępny u

producenta lub jego przedstawiciela serwisowego.
20) Aby uniknąć zagrożenia w wyniku przypadkowego zresetowania wyłącznika termicznego, urządzenie nie może być zasilane za pomocą zewnętrznego urządzenia przełączającego, takiego jak timer lub podłączony do obwodu, który jest regularnie włączany i wyłączany przez dostawcę energii.

WSTĘP

A ciepło naciskać maszyna Jest używając temperatura I ciśnienie z A niektórzy kwota z czas Do przenosić projekty na rzeczy. Ten przenosić Jest na stałe osadzony do ten produkt. Dziękuję Do wybieranie Ciepło Naciskać Maszyna . Proszę Czytać Ten użytkownik podręcznik ostrożnie I trzymać To Do przyszły odniesienie. Jeśli ty potrzebować każdy pomoc, Proszę wyślij nam e-mail, podając numer swojego zamówienia z Amazon i bliższe dane.

FCC W FORMACJI

OSTROŻNOŚĆ: Zmiany lub modyfikacje dokonane bez wyraźnej zgody strony odpowiedzialnej za zgodność mogą spowodować unieważnienie prawa użytkownika do korzystania ze sprzętu!
To urządzenie jest zgodne z częścią 15 przepisów FCC. Jego eksploatacja podlega dwóm następującym warunkom:
1) Ten produkt może powodować szkodliwe zakłócenia.
2) Produkt ten musi być odporny na wszelkie zakłócenia, w tym zakłócenia mogące powodować niepożądane działanie.
OSTRZEŻENIE: Zmiany lub modyfikacje tego produktu, które nie zostały wyraźnie zatwierdzone przez stronę nieodpowiedzialność za zgodność może spowodować unieważnienie prawa użytkownika do korzystania z produktu.
Notatka: Ten produkt został przetestowany i uznany za zgodny z ograniczeniami dla urządzeń cyfrowych klasy B, zgodnie z częścią 15 przepisów FCC . Ograniczenia te mają na celu zapewnienie odpowiedniej ochrony przed szkodliwymi zakłóceniami w instalacjach domowych.
Ten produkt generuje, wykorzystuje i może emitować energię o częstotliwości radiowej i jeśli nie zostanie zainstalowany i używany zgodnie z instrukcją, może powodować szkodliwe zakłócenia w komunikacji radiowej. Nie ma

jednak gwarancji, że zakłócenia nie wystąpią w danej instalacji. Jeśli ten produkt powoduje szkodliwe zakłócenia w odbiorze sygnału radiowego lub telewizyjnego, co można sprawdzić, wyłączając i włączając urządzenie, zaleca się, aby użytkownik spróbował skorygować zakłócenia, stosując jeden lub kilka z poniższych środków.

· Zmiana orientacji lub położenia anteny odbiorczej.

· Zwiększ odległość między produktem i odbiornikiem.

· Podłączyć produkt do gniazdka w innym obwodzie niż ten, do którego podłączony jest odbiornik.

· Aby uzyskać pomoc, skontaktuj się ze sprzedawcą lub doświadczonym technikiem radiowo-telewizyjnym.

SPECYFIKACJA

Model	SJY-H15152M	
Rozmiar płyty grzewczej	15x15 cali (38×38 cm)	
Zakres temperatur	32-480℉/0-250℃	
Zakres timera	0-999 sekund	
Woltaż	120 V～ 60 Hz	220-240 V～ 50 Hz
Moc	1400 W	1 3 50W

STRUKTURA PRODUKTU

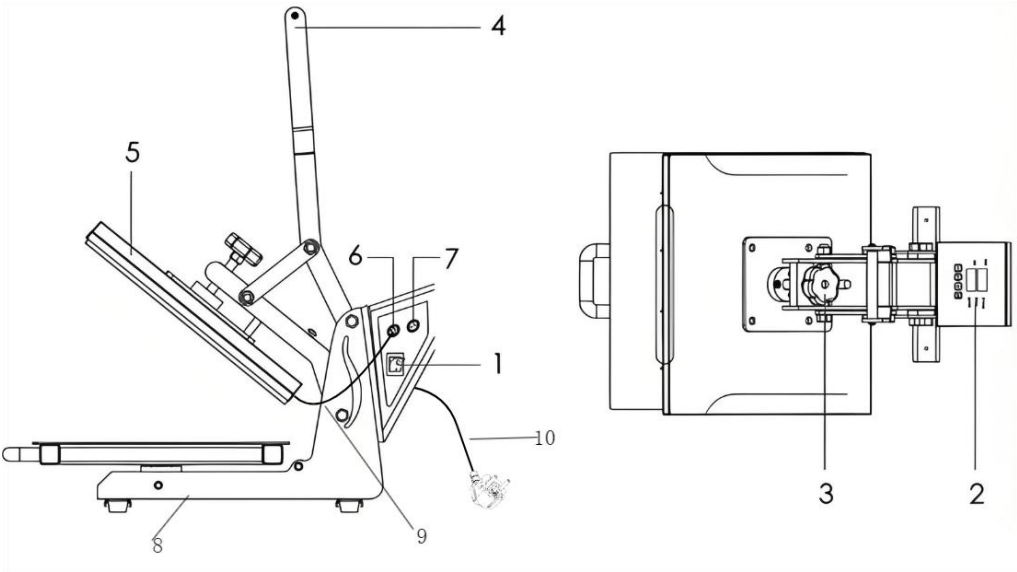

1. Przełącznik zasilania	6. Ciepło Płyta Interfejs
2. Kontroler cyfrowy	7. Timer Interfejs
3. Ciśnienie Pokrętło	8. Płyta dolna
4. Uchwyt	9. Kabel sygnałowy
5. Ciepło Płyta dociskowa	10. Przewód zasilający

USTAWIENIA SZCZEGÓŁOWE

Umieść mata na ten naciskać łóżko .

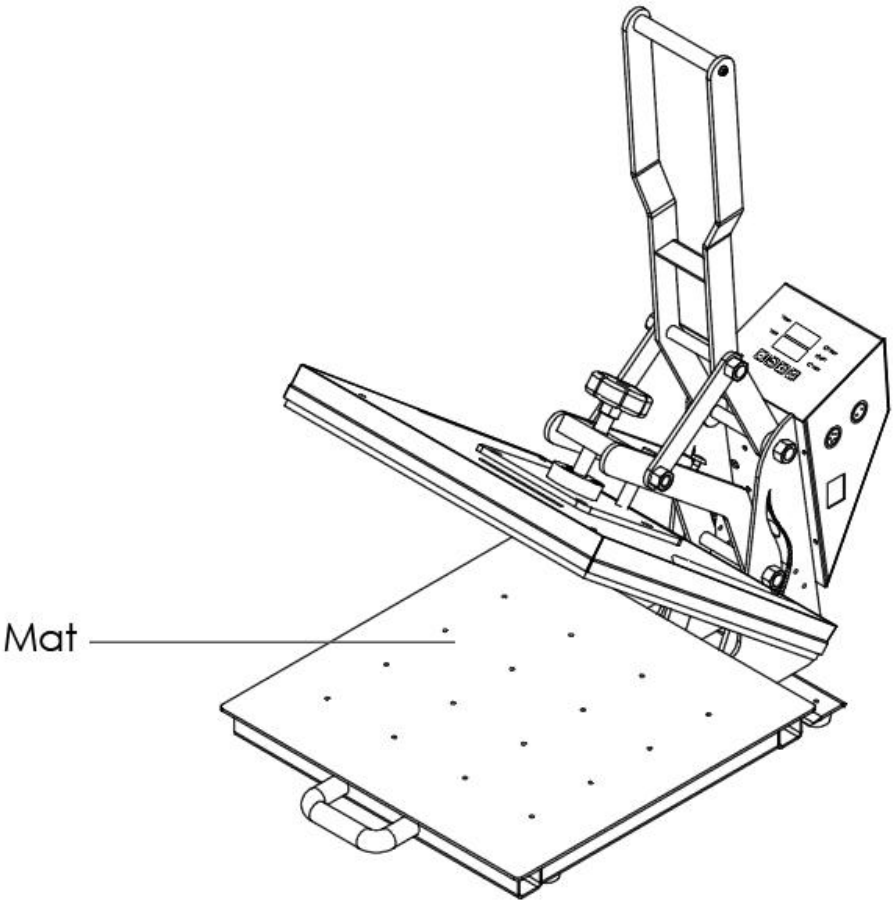

ZAINSTALUJ KONTROLER

1 Install four screws



2 Plug in the cable



3 FINISH

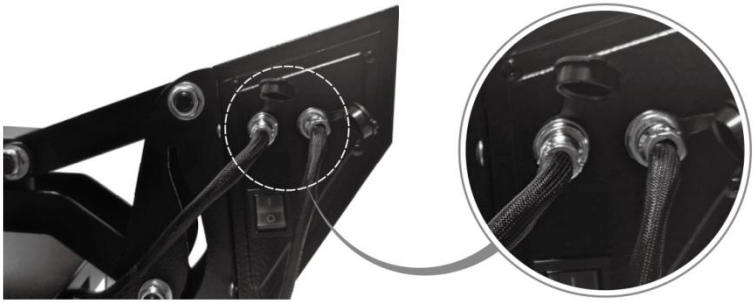

USTAWIENIA

Jeśli zamierzasz używać maszyny, proszę zachować uchwyt wzniesiony w górę I mata na naciskać najpierw łóżko i potem ten kroki poniżej:

Krok 1: Dostosuj ciśnienie

Obróć pokrętło regulacji ciśnienia, aby uzyskać żądane ciśnienie.

Wzrost ciśnienia: obrót zgodnie z ruchem wskazówek zegara

Spadek ciśnienia: obrót w kierunku przeciwnym do ruchu wskazówek zegara

Lepiej będzie jeśli wypróbujesz to kilka razy przy pierwszym użyciu.



Krok 2 : Ustaw temperaturę

1. Naciśnij przycisk **MODE** jeden raz, a następnie na wyświetlaczu sterownika cyfrowego pojawi się **SH** .
2. Naciśnij przycisk strzałki + lub -, aby ustawić żądaną temperaturę.

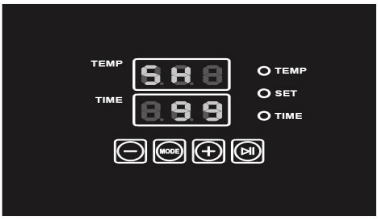

Krok 3 : Ustaw czas (po ustawieniu temperatury)

1. Naciśnij ponownie przycisk **MODE . Na wyświetlaczu sterownika cyfrowego pojawi się ST** .
2. Naciśnij przycisk strzałki + lub -, aby ustawić żądany czas (w sekundach).
3. Naciśnij przycisk **MODE** jeszcze raz, aby ustawić °C lub °F.
4. Naciśnij przycisk **MODE** jako ostatni, aby potwierdzić ustawienie, a urządzenie rozpocznie nagrzewanie. (Następnym razem, dla tych samych materiałów transferowych, nie będzie trzeba ustawiać ponownie, ponieważ urządzenie zapamięta ustawienie).

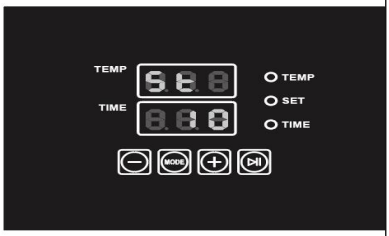

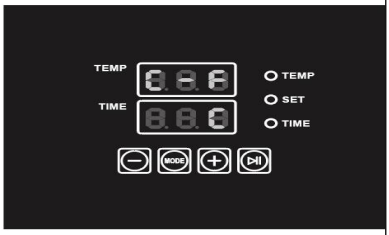

Krok 4 : Rozpocznij transfer

1. Połóż ubrania na macie piankowej odpornej na wysoką temperaturę, zanim pralka osiągnie

żądaną temperaturę. (W przypadku koszulek zapoznaj się z poradami)

2. Umieść wydrukowany wcześniej obrazek w wybranym miejscu, stroną do dołu.

3. Naciśnij uchwyt i poczekaj, aż urządzenie wyda sygnał dźwiękowy.

4. Podnieś uchwyt (płytę grzewczą) i wyjmij elementy transferu. Transfer gotowy.

PORADY

1. Jeśli jego Do koszulka, Proszę płaski To przez podgrzewanie wstępne To przez 3-5 sekund Do usunąć zmarszczki I wilgoć, prasowanie ubrań podobnie.

2. Jego lepsza Jeśli Ty umieścić biały płótno od ten przenosić papier Do unikać niepotrzebny znaki przy ustawianiu zbyt wysoka temperatura.

PRZENOSIĆ PARAMETR (dla porównania)

		
Koszulka (Bez bawełny)	Koszulka (elastyczny poliuretan film)	Aluminium płyta
392°F (200°C) Lata 60.	338°F (170°C) 25 s	338°F (170°C) 100s
		
Poduszka	Mysz podkładka	Płótno torba
392°F (200°C) Lata 60.	365°F (185°C) 50s	356°F (180°C) Lata 60.

JAK UŻYWAĆ CIEPŁO PRASA

1. Różne przedmioty wymagają różnych temperatur i ustawień czasu ponieważ tworzywo i/lub grubość jest różny.

2. To maszyna jest nieodpowiednie dla dzieci używać Lub Do żywność proces ing. 3. Proszę wyłączyć maszyna i zachowaj to odłączony, kiedy nie w używać.

4. Płyta grzewcza automatycznie się ochłodzi aż do ten pokój temperatura Jeśli ten ciepło prasa pozostaje nieużywany przez więcej niż 30 protokół.

5 . Dla lepsza konserwacja z ciepło naciskać , ten maksymalne ustawienie temperatura wynosi 410°F (210°C).

6 . Jeśli chcesz robić koszulka transfer dwustronny, ty byś lepsza wstawić A arkusz z karton W między ten koszula, regulować ten wysokość Do mniej ciśnienie, I Następnie naciskać.

7 . To Jest normalna To ten ciepło plat en móc kołysać A fragment z powrotem I naprzód. Tylko W tędy, Czy mogę ciepło płyta dociskowa być razem z h naciskać łóżko i zrobić przenosić nawet.

ROZWIĄZYWANIE PROBLEMÓW

1. Maszyna nie praca.

1) Sprawdź, czy wtyczka jest dobrze podłączona, czy też nie.

2) Sprawdź, czy bezpiecznik nie jest przepalony.

3) Sprawdź, czy wyłącznik zasilania lub sterownik cyfrowy nie są uszkodzone.

2. Kontrolka świeci się, ale ekran jest czarny i nic nie wyświetla.

Sprawdź kabel 5 transformatora kolejowego, aby upewnić się, że jest luźno podłączony. Transformator może być uszkodzony, jeśli kabel jest dobrze podłączony.

3. Ekran działa dobrze, ale temperatura nie rośnie.

1) Sprawdź, czy świeci się kontrolka przekaźnika półprzewodnikowego.

a. Jeśli nie, sprawdź, czy przekaźnik lub sterownik cyfrowy nie są uszkodzone. Jeśli są uszkodzone, lepiej je wymienić.

b. Jeśli tak, to uszkodzona jest płyta grzewcza.

2) Płyta grzewcza nadal nie może się nagrzać.

a. Upewnij się, że przekaźnik półprzewodnikowy jest sprawny. Najpierw sprawdź

kabel zasilający płytę grzewczą, czy jest dobrze podłączony.
b. Następnie sprawdź, czy płyta grzewcza nie jest uszkodzona. Jeśli tak, lepiej wymienić płytę grzewczą na nową.

4. Temperatura jest poza kontrolą:
np. Temperatura ustawiona na 356°F (180°C), ale rzeczywista temperatura jest wyższa niż 392°F
(200°C).
1) Oznacza to, że przekaźnik półprzewodnikowy jest zepsuty i nie można go kontrolować. Lepiej wymienić na nowy. jeden.
2) Albo sterownik cyfrowy ma awarię i nadal przekazuje prąd do przekaźnika. W takim przypadku lepiej wymienić sterownik.
5. Kolory przesyłanych zdjęć są blade lub wyblakłe.
1) Ciśnienie lub temperatura nie są wystarczająco wysokie / czas prasowania jest zbyt krótki. 2) Należy dostosować ciśnienie lub temperaturę / zwiększyć czas transferu.

6. Przenieś zdjęcia kolor jest zbyt ciemny, głęboki lub rozmazany.
1) Ciśnienie lub temperatura są zbyt wysokie / czas prasowania jest zbyt długi. 2) Należy dostosować ciśnienie lub temperaturę lub skrócić czas transferu.

7. Kolor transferu jest inny / częściowy efekt transferu nie jest wystarczająco dobry.
1) Czas prasowania jest zbyt krótki / papier transferowy nie jest wystarczająco dobry.
2) Wydłuż czas transferu / użyj papieru transferowego wysokiej jakości.

8. Po przeniesieniu papier transferowy przykleja się do transferowanych przedmiotów.
1) Temperatura jest zbyt wysoka / jakość tuszu jest niewystarczająca.
2) Dostosuj temperaturę / użyj wysokiej jakości tuszu drukarskiego.



VEVOR

Upgrade · The Home Creator Way

HITTEPERSMACHINE

MODEL: SJY-H15152M

VEVOR | Upgrade
The Home Creator Way

MODEL: SJY-H15152M

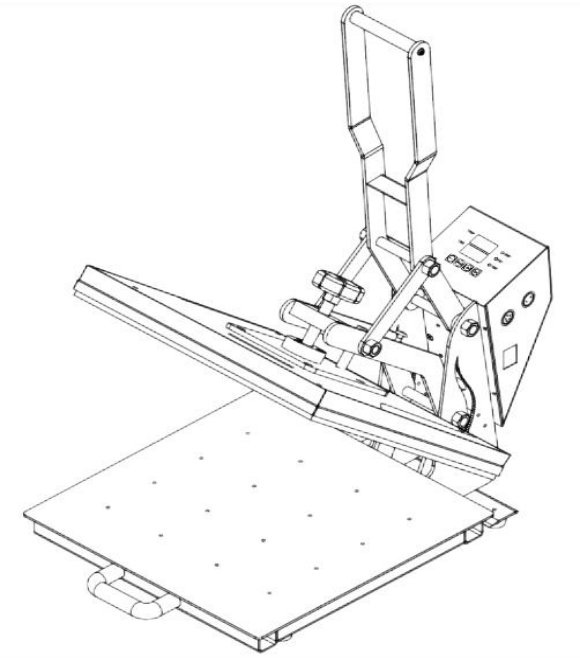

Dit is de originele handleiding. Lees alle instructies in de handleiding zorgvuldig door voordat u het product in gebruik neemt. VEVOR behoudt zich het recht voor om de gebruikershandleiding anders te interpreteren. Het uiterlijk van het product kan afwijken van het product dat u ontvangt. Wij zullen u niet opnieuw informeren over eventuele technologische of software-updates voor ons product.

Symbool	Symboolbeschrijving
	**Waarschuwing:** Om het risico op letsel te verminderen, dient de gebruiker de gebruiksaanwijzing zorgvuldig te lezen.
	Dit symbool, geplaatst vóór een veiligheidsopmerking, duidt op een voorzorgsmaatregel, waarschuwing of gevaar. Het negeren van deze waarschuwing kan tot een ongeval leiden. Om het risico op letsel, brand of elektrocutie te verminderen, dient u altijd de onderstaande aanbeveling op te volgen.
	**CORRECTE VERWIJDERING:** Dit product valt onder de bepalingen van de Europese Richtlijn 2012/19/EC. Het symbool met een doorgestreepte afvalcontainer geeft aan dat dit product in de Europese Unie apart moet worden ingezameld. Dit geldt voor het product en alle accessoires die met dit symbool zijn gemarkeerd. Producten die als zodanig zijn gemarkeerd, mogen mogelijk niet worden ingezameld. Elektrische en elektronische apparaten mogen niet bij het gewone huisvuil worden weggegooid, maar moeten wel naar een inzamelpunt voor recycling worden gebracht.

WAARSCHUWING

1. Waarschuwingen moeten zijn gevolgd zorgvuldig naar voorkomen lichaam letsel , onjuist gebruik kunnen resultaat in elektrische schok, brand, persoonlijk letsel en andere schade:

1) Bewaren koppel de stekker los wanneer het verplaatsen van de machine.

2) Bewaren koppel de stekker los wanneer installeren accessoires.

3) Plaatsen op af lop en stabiel platform En werken onvoldoende geventileerd voorwaarden.

4) Draag speciale beschermende uitrusting wanneer werkend de machine

5)Do niet gebruiken machine in A gevaarlijke locatie.
6) Doe niet gebruik wanneer de machine is niet werken op de juiste manier .
7) Doe niet demonteren En reparatie dit machine .
8) Doe niet gebruik een ongeschikt AC Outlet .
9)Do niet aanraken verwarming bord wanneer de De machine verwarmt .
10)Do niet gebruiken in een vochtige omgeving omgeving of contact met water. Doen niet infiltraat vloeistof in de machine naar brand voorkomen of elektrische schok veroorzaakt door kortsluiting.
11) Doe niet gebruik de stroom levering Dat doet niet ontmoeten de beoordeeld spanning . De stroom levering dat doet voldoet niet aan de gespecificeerde spanning kan brand veroorzaken of elektrisch schok.
12) Zorg ervoor Dat de machine is geaard Dus als niet naar oorzaak leed naar lichaam .
13)Do niet aanraken roterend hengel of lager scheid met je vingers tijdens gebruik in geval van verwondingen .
14) Indien de machine is niet in gebruik voor A lang tijd , Alsjeblieft stekker eruit halen de stroom koord van de stopcontact .
15) Doen gebruik de niet machine tijdens onweersbuien of verlichting naar voorkomen schade aan de machine .
16) Plaats de machine soepel op de vlamvertragende tafel En blijf uit de buurt van brandbaar en explosief artikelen.
17) Alstublieft stop gebruik Het als de machine rookt , zendt uit A ongewoon geur , of wordt luidruchtig En in andere abnormale voorwaarden.
18) Dit apparaat kan zijn gebruikt door kinderen oud van 8 jaar En boven En personen met gereduceerd fysiek, zintuiglijk of mentaal mogelijkheden of gebrek ervaring En kennis
als ze onder toezicht staan of instructies hebben gekregen over het veilig gebruik van het apparaat. Gebruiksaanwijzing en inzicht in de gevaren. Kinderen mogen niet met het apparaat spelen. Reiniging en onderhoud door de gebruiker mogen niet door kinderen zonder toezicht worden uitgevoerd.

19) Type X-aansluiting: Als het netsnoer beschadigd is, moet het worden vervangen door een speciaal snoer. of montage die verkrijgbaar is bij de fabrikant of diens servicevertegenwoordiger.
20) Om gevaar door onbedoelde reset van de thermische beveiliging te voorkomen, dient dit Het apparaat mag niet worden gevoed via een externe schakelaar, zoals een timer, of aangesloten op een circuit dat regelmatig door het energiebedrijf aan en uit wordt geschakeld.

INVOERING

A warmte pers machine is gebruik temperatuur En druk met A zeker hoeveelheid van tijd naar overdracht ontwerpen op artikelen. De overdracht is permanent ingebed naar binnen de product. Dank u wel. voor kiezen Warmte Pers Machine . Alsjeblieft lezen dit gebruiker handmatig voorzichtig En houden Het voor toekomst referentie. Als u behoefte elk bijstand, Alsjeblieft Stuur ons een e-mail met uw Amazon-bestelnummer en details.

FCC - INFORMATIE

VOORZICHTIGHEID: Wijzigingen of aanpassingen die niet uitdrukkelijk zijn goedgekeurd door de partij die verantwoordelijk is voor de naleving, kunnen de bevoegdheid van de gebruiker om de apparatuur te bedienen ongeldig maken!

Dit apparaat voldoet aan Deel 15 van de FCC-regels. De werking is onderworpen aan de volgende twee voorwaarden:

1) Dit product kan schadelijke interferentie veroorzaken.

2) Dit product moet alle ontvangen storingen accepteren, inclusief storingen die een ongewenste werking kunnen veroorzaken.

WAARSCHUWING: Wijzigingen of aanpassingen aan dit product die niet uitdrukkelijk door de betreffende partij zijn goedgekeurd. De persoon die verantwoordelijk is voor de naleving van de regels kan de bevoegdheid van de gebruiker om het product te bedienen ongeldig verklaren.

Opmerking: Dit product is getest en voldoet aan de limieten voor een digitaal apparaat van klasse B volgens deel 15 van de FCC-regels . Deze limieten zijn ontworpen om redelijke bescherming te bieden tegen schadelijke interferentie in een residentiële installatie.

Dit product genereert, gebruikt en kan radiofrequentie-energie uitstralen.

Indien het niet volgens de instructies wordt geïnstalleerd en gebruikt, kan het schadelijke interferentie veroorzaken voor radiocommunicatie. Er is echter geen garantie dat er in een specifieke installatie geen interferentie zal optreden. Als dit product schadelijke interferentie veroorzaakt voor radio- of televisieontvangst, wat kan worden vastgesteld door het product uit en weer aan te zetten, wordt de gebruiker aangeraden te proberen de interferentie te verhelpen door een of meer van de volgende maatregelen.

• Richt de ontvangstantenne opnieuw uit of verplaats deze.
• Vergroot de afstand tussen het product en de ontvanger.
• Sluit het product aan op een stopcontact in een ander circuit dan dat waarop de ontvanger is aangesloten.
• Raadpleeg de dealer of een ervaren radio-/tv-technicus voor hulp.

SPECIFICATIE

Model	SJY-H15152M	
Afmetingen van de warmteplaat	15x15 inch (38×38 cm)	
Temperatuurbereik	32-480℉/0-250℃	
Timerbereik	0-999 seconden	
Spanning	120V～ 60Hz	220-240V～ 50Hz
Stroom	1400W	1 3 50W

PRODUCTSTRUCTUUR

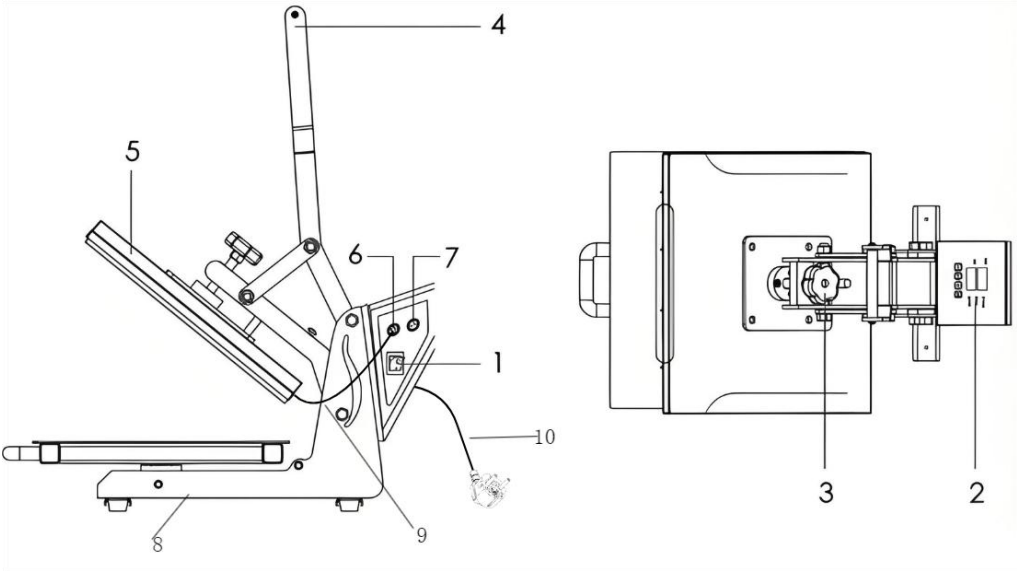

1. Aan/uit-schakelaar	6. Warmte Bord Interface
2. Digitale controller	7. Timer Interface
3. Druk Knop	8. Onderbord
4. Handvat	9. Signaalkabel
5. Warmte Plaat	10. Stroomkabel

SPECIFIEKE INSTELLINGEN

Plaats de mat op de pers bed .

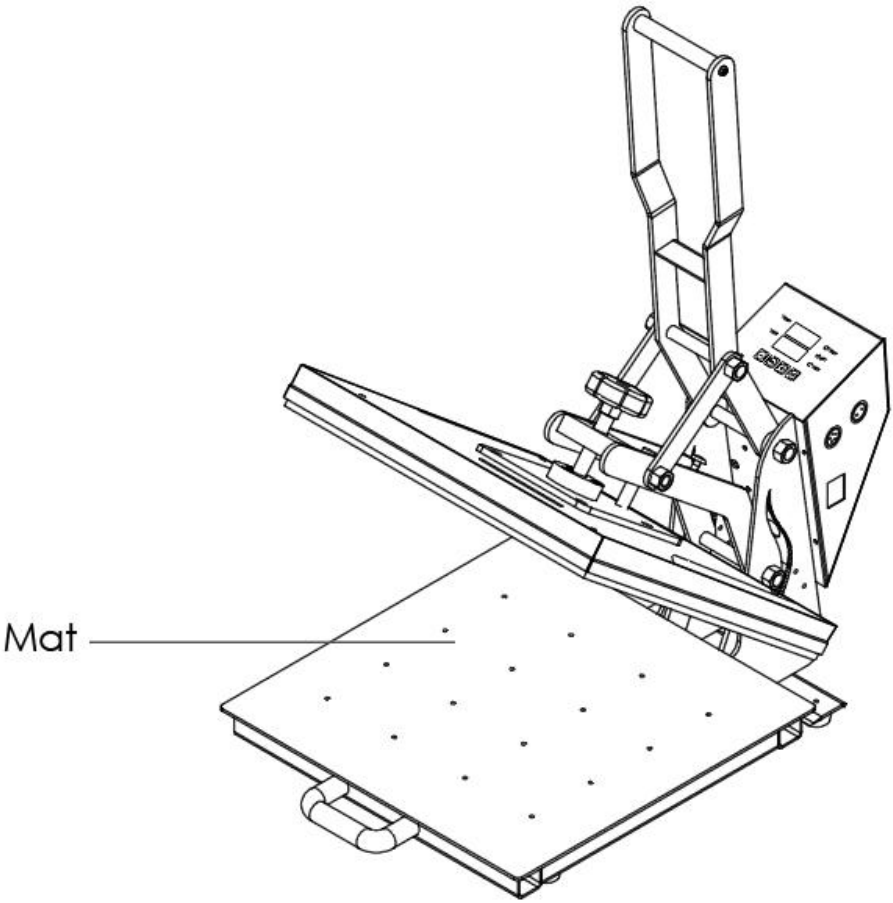

INSTALLEER DE CONTROLLER

1 Install four screws



2 Plug in the cable



3 FINISH

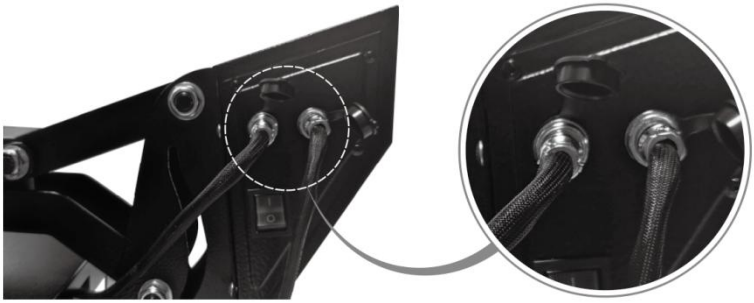

INSTELLINGEN

Als u de machine wilt gebruiken, gelieve behoud de hendel opgetild omhoog En mat op de pers bed eerst en volg ow de stappen onderstaand:

Stap 1: De druk aanpassen

Draai aan de drukregelknop om de gewenste druk in te stellen.

Drukverhoging: rotatie met de klok mee

Drukvermindering: rotatie tegen de klok in

Het is beter om het de eerste keer een paar keer uit te proberen.



Stap 2 : Temperatuur instellen

1. Druk één keer op de **MODE-** knop, waarna **SH op het digitale display verschijnt** .
2. Druk op de pijltoets + of - om de gewenste temperatuur in te stellen.

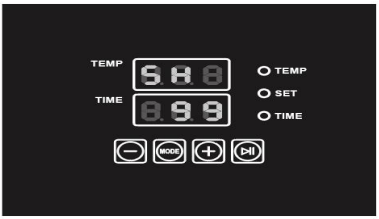

Stap 3 : Stel de tijd in (na het instellen van de temperatuur)

1. Druk nogmaals op de **MODE-** knop. Op de digitale controller verschijnt **ST** .
2. Druk op de pijltoets + of - om de gewenste tijd (in seconden) in te stellen.

nogmaals op de **MODE- knop om °C of °F in te stellen.**

4. Druk tot slot op de **MODE-** knop om uw instelling te bevestigen. Het apparaat begint dan met verwarmen. (Voor dezelfde transfermaterialen hoeft u de instelling de volgende keer niet opnieuw in te stellen, omdat het apparaat uw instelling onthoudt.)

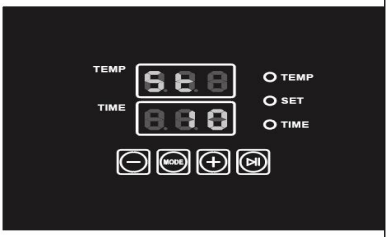

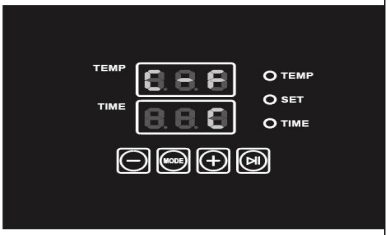

Stap 4 : Begin met overboeken

1. Leg uw artikelen op de hittebestendige schuimmat voordat de machine de gewenste temperatuur bereikt. (Voor T-shirts, raadpleeg de tips.)
2. Plaats de voorgedrukte foto op de gewenste plek, met de afbeelding naar beneden.
3. Duw de hendel naar beneden en wacht tot het apparaat piept.

4. Til de handgreep (verwarmingsplaat) omhoog en haal de over te brengen items eruit. Overdracht voltooid.

TIPS

1. Als zijn voor een T-shirt, Alsjeblieft vlak Het door voorverwarmen Het gedurende 3-5 seconden naar rimpels verwijderen En vocht, kleding strijken insgelijks.

2. Zijn beter als Jij neerzetten een witte lap bij de overdracht papier naar voorkomen onnodig markeringen bij het instellen hoge temperatuur.

OVERDRACHT PARAMETER (Ter referentie)

		
T-shirt (Niet van katoen)	T-shirt (PU flex film)	Aluminium bord
392°F (200°C) jaren 60	338°F (170°C) 25s	338°F (170°C) honderden
		
Kussen	Muis pad	Lap tas
392°F (200°C) jaren 60	365°F (185°C) 50s	356°F (180°C) jaren 60

HOE GEBRUIK WARMTE PERSMACHINE

1. Verschillende producten vereisen verschillende temperaturen en tijdsinstellingen. omdat de

materiaal en/of dikte is verschillend.

2. Dit machine is niet geschikt voor kinderen gebruik of voor voedsel verwerking . 3. Schakel het uit. machine en bewaar het losgekoppeld wanneer niet in gebruik.

4. De verwarmingsplaat koelt automatisch af. naar beneden de kamer temperatuur als de warmte pers blijft niet-gebruik voor meer dan 30 notulen.

5 . Voor beter onderhoud van warmte druk , de maximale instelling temperatuur is 410°F (210°C).

6 . Als je wilt maken een T-shirt dubbelzijdig overgebracht, je zou beter invoegen A laken van karton in tussen de shirt, aanpassen de hoogte naar minder druk, En Dan pers.

7 . Het is normaal Dat de warmte plaat en kunnen zwaaien A beetje rug En verder. Alleen in op deze manier, kan de warmte plaat samen zijn met de pers bed en maak de overdracht zelfs.

PROBLEEMOPLOSSING

1. De machine doet dat niet werk.

1) Controleer of de stekker goed aansluit of dat deze beschadigd is.

2) Controleer of de zekering is doorgebrand.

3) Controleer of de aan/uit-schakelaar of de digitale controller defect is.

2. Het indicatielampje brandt, maar het scherm blijft zwart en geeft niets weer.

Controleer kabel 5 van de spoorwegtransformator om te zien of deze los zit. De transformator kan defect zijn, zelfs als de kabel goed is aangesloten.

3. Het scherm werkt goed, maar de temperatuur loopt niet op.

1) Controleer of het indicatielampje van het solid-state relais brandt.

a. Zo niet, controleer dan of het relais of de digitale controller defect is. Als deze defect zijn, kunt u ze beter vervangen.

b. Zo ja, dan is de verwarmingsplaat defect.

2) De verwarmingsplaat wordt nog steeds niet warm.

a. Controleer eerst of het solid-state relais in orde is. En controleer of de voedingskabel van de verwarmingsplaat goed is aangesloten.

b. Controleer vervolgens of de verwarmingsplaat defect is. Zo ja, dan kunt u deze het beste vervangen door een nieuwe.

4. De temperatuur is niet onder controle te houden:
Bijvoorbeeld: de temperatuur is ingesteld op 356°F (180°C), maar de werkelijke temperatuur is hoger dan 392°F.
(200°C).
1) Dit betekent dat het solid-state relais defect is en niet meer werkt. Je kunt het beste een nieuw relais plaatsen. een.
2) Of de digitale controller is defect en blijft stroom naar het relais sturen. In dat geval kunt u de controller beter vervangen.
5. De transferafbeeldingen hebben een bleke of vervaagde kleur.
1) De druk of temperatuur is niet hoog genoeg / de perstijd is te kort. 2) Pas de druk of temperatuur aan / verleng de perstijd.

6. Foto's overzetten De kleur is te donker, te diep of te vaag.
1) De druk of temperatuur is te hoog / de perstijd is te lang. 2) Pas de druk of temperatuur aan of verkort de perstijd.

7. De transferkleur is anders / het transferresultaat is gedeeltelijk onvoldoende. 1) De perstijd is te kort / het transferpapier is niet goed genoeg.
2) Verleng de transfertijd / gebruik transferpapier van hogere kwaliteit.

8. Het transferpapier hecht zich na het overbrengen aan de over te brengen voorwerpen.
1) De temperatuur is te hoog / de printinkt is niet goed genoeg.
2) Pas de temperatuur aan / gebruik hoogwaardige printinkt.



VEVOR

Upgrade · The Home Creator Way

VÄRMEPRESSMASKIN

MODELL: SJY-H15152M

VEVOR | Upgrade
The Home Creator Way

MODELL: SJY-H15152M

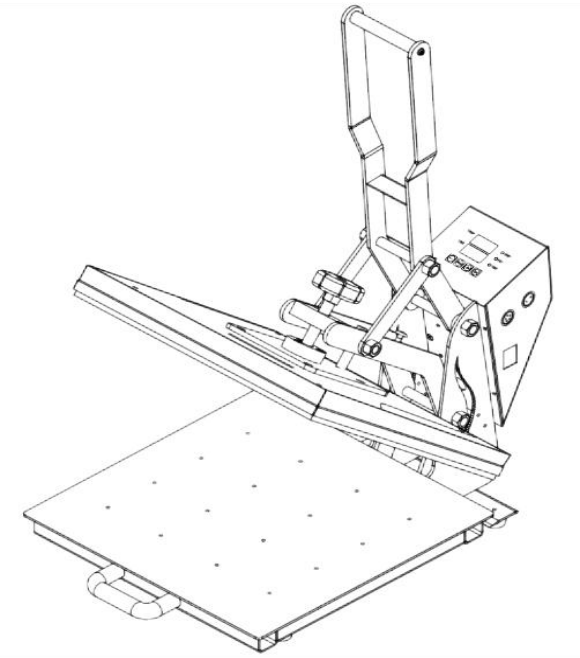

Detta är originalinstruktionerna, vänligen läs alla instruktioner noggrant innan du använder produkten. VEVOR förbehåller sig en tydlig tolkning av vår användarmanual. Produktens utseende ska vara beroende av den produkt du mottagit. Vi ber om ursäkt för att vi inte kommer att informera dig igen om det finns några teknik- eller programuppdateringar för vår produkt.

Symbol	Symbolbeskrivning
	**Varning:** För att minska risken för skador måste användaren läsa instruktionsmanualen noggrant.
	Denna symbol, som placeras före en säkerhetsanmärkning, indikerar en typ av försiktighetsåtgärd, varning eller fara. Att ignorera denna varning kan leda till en olycka. För att minska risken för skada, brand eller elchock, följ alltid rekommendationerna nedan.
	**KORREKT AVFALLSHANTERING:** Denna produkt omfattas av bestämmelserna i EU-direktiv 2012/19/EG. Symbolen som visar en överstruken soptunna indikerar att produkten kräver separat sophämtning inom Europeiska unionen. Detta gäller produkten och alla tillbehör som är märkta med denna symbol. Produkter som är märkta som sådana kanske inte är kasseras med vanligt hushållsavfall, utan måste lämnas till en insamlingsplats för återvinning av elektriska och elektroniska apparater.

VARNING

1. Varningar måste vara följde försiktigt till undvika kropp skada , felaktig använda maj resultat i elektriska stötar, brand, personskador och andra skador:

1) Håll koppla ur när flyttar maskin.

2) Håll koppla ur när installation tillbehör.

3) Placera på av ıvid och stabil plattform och fungera underventilerad förhållanden.

4) Använd specialkläder skyddsutrustning när i drift de maskin

5) Gör inte använda detta maskin i en farlig plats.

6) Gör inte använda när de maskin är inte arbetssätt ordentligt .

7) Gör inte ta isär och reparera detta maskin .

8) Gör inte använda en olämplig AC Utlopp .

9) Gör inte röra vid uppvärmning tallrik när de maskinen värms upp .
10) Gör inte använda i ett fuktigt miljö eller kontakt med vatten. Do inte infiltrera flytande i de maskin till förhindra brand eller orsakad elektrisk stöt genom kortslutning.
11) Gör inte använda de driva förse att gör inte möta de betygsatt spänning . Den driva förse det gör uppfyller inte den angivna spänningen kan orsaka brand eller elektrisk chock.
12) Säkerställ att de maskin är grundad så som inte till orsaka skada till kropp .
13) Gör inte röra vid roterande stång eller lager dela med ofingrarna under använda i fall av skador .
14) Om de maskin är inte i använda för en lång tid , behaga dra ur de driva sladd från de uttag .
15) Do inte använda maskin under åskväder eller belysning till undvika skada på de maskin .
16) Placera maskinen smidigt på det flamskyddsmedelsbordet och hålla sig borta från f l am mabel och explosiv föremål.
17) Vänligen stopp använder det om de maskin röker , avger en egendomlig lukt , eller blir bullrig och i andra onormala förhållanden.
18) Denna apparat burk vara begagnad av barn åldrig från 8 år och ovan och personer med reducerad fysisk, sensorisk eller mental förmågor eller brist av erfarenhet och kn owledge
om de har fått tillsyn eller instruktioner om hur apparaten används på ett säkert sätt sätt och förstå de risker som är förknippade med apparaten. Barn får inte leka med apparaten. Rengöring och underhåll får inte utföras av barn utan tillsyn.
19) Typ X-anslutning: Om nätsladden är skadad måste den bytas ut mot en specialsladd. eller montering tillgänglig från tillverkaren eller dess servicerepresentant.
20) För att undvika fara på grund av oavsiktlig återställning av termosäkringen, detta Apparaten får inte matas med ström via en extern strömbrytare, såsom en timer eller ansluten till en krets som regelbundet slås på och av av elbolaget.

INTRODUKTION

En värme trycka maskin är använder temperatur och tryck med en viss belopp av tid till överföra designer till föremål. De överföring är permanent inbäddad till de produkt. Tack för välja Värme Trycka Maskin . Behaga läsa detta användare manuell försiktigt och hålla det för framtid hänvisning. Om du behov några bistånd, behaga mejla oss med ditt Amazon-ordernummer och detaljer.

FCC - INFORMATION

FÖRSIKTIGHET: Ändringar eller modifieringar som inte uttryckligen godkänts av den part som ansvarar för efterlevnaden kan upphäva användarens rätt att använda utrustningen!

Denna enhet uppfyller del 15 i FCC-reglerna. Användning är underkastad följande två villkor:

1) Denna produkt kan orsaka skadliga störningar.

2) Denna produkt måste acceptera alla mottagna störningar, inklusive störningar som kan orsaka oönskad drift.

VARNING: Ändringar eller modifieringar av denna produkt som inte uttryckligen godkänts av parten ansvarig för efterlevnad kan upphäva användarens rätt att använda produkten.

Notera: Denna produkt har testats och befunnits uppfylla gränserna för en digital enhet av klass B i enlighet med del 15 i FCC-reglerna . Dessa gränser är utformade för att ge rimligt skydd mot skadlig störning i en bostadsinstallation.

Denna produkt genererar, använder och kan utstråla radiofrekvensenergi, och om den inte installeras och används i enlighet med instruktionerna kan den orsaka skadliga störningar på radiokommunikation. Det finns dock ingen garanti för att störningar inte kommer att uppstå i en viss installation. Om denna produkt orsakar skadliga störningar på radio- eller tv-mottagning, vilket kan fastställas genom att stänga av och slå på produkten, uppmanas användaren att försöka korrigera störningen med en eller flera av följande åtgärder.

· Rikta om eller flytta mottagarantennen.

· Öka avståndet mellan produkten och mottagaren.

· Anslut produkten till ett uttag på en annan krets än den som mottagaren är

ansluten till.

· Kontakta återförsäljaren eller en erfaren radio-/TV-tekniker för hjälp.

SPECIFIKATION

Modell	SJY-H15152M	
Storlek på värmeplattan	15x15 tum (38×38 cm)	
Temperaturintervall	32–480℉/0–250℃	
Timerintervall	0–999 sekunder	
Spänning	120V～ 60Hz	220–240 V ～ 50 Hz
Driva	1400W	1 3 50W

PRODUKTSTRUKTUR

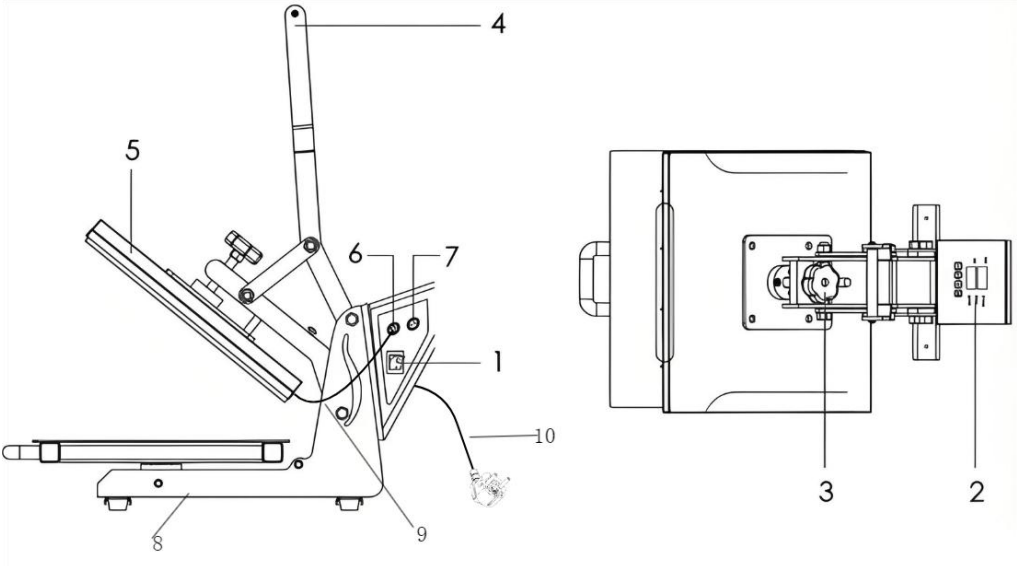

1. Strömbrytare	6. Värme Tallrik Gränssnitt
2. Digital styrenhet	7. Timer Gränssnitt

3. Tryck Knopp	8. Bottenplatta
4. Handtag	9. Signalkabel
5. Värme Platta	10. Nätsladd

SPECIFIKA INSTÄLLNINGAR

Placera matta på de trycka b -utg.

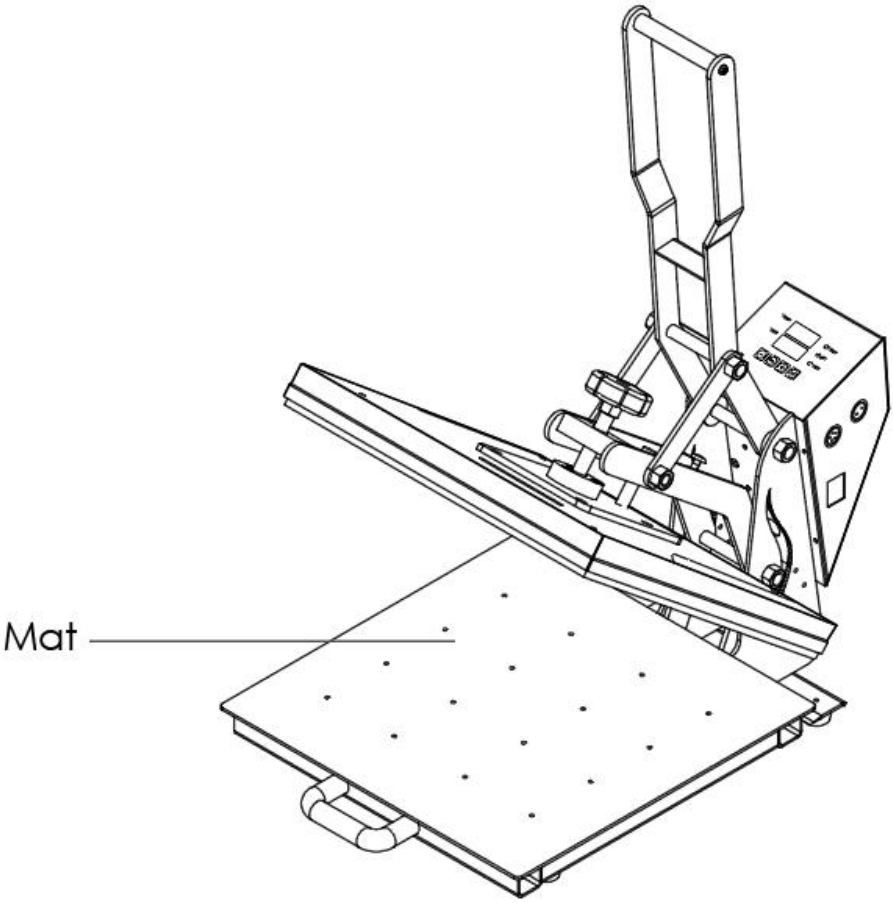

INSTALLERA KONTROLLEN

1 Install four screws



2 Plug in the cable



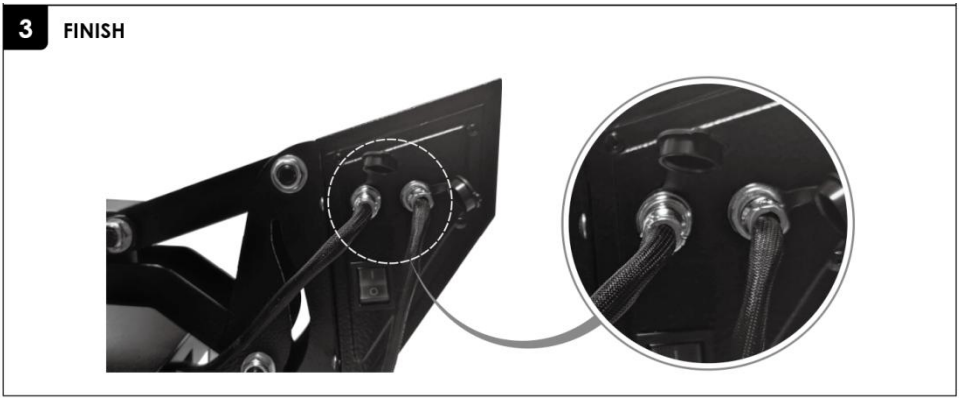

INSTÄLLNINGAR

Om du ska använda maskinen, vänligen behålla hantera lyft upp och matta på trycka sängen först och följ de steg nedan:

Steg 1: Justera trycket Vrid tryckjusteringsratten för att få önskat tryck. Tryckökning: medurs rotation Tryckminskning: moturs rotation **Det är bättre om du provar några gånger vid första användningen.**	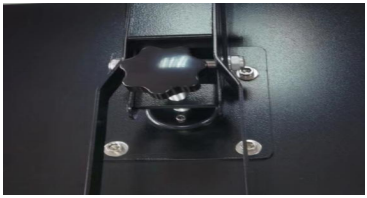
Steg 2 : Ställ in temperaturen 1. Tryck på **MODE-** knappen en gång, så visar den digitala styrenheten **SH** . 2. Tryck på pilknappen + eller - för att justera till önskad temperatur.	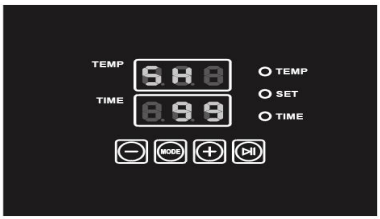

Steg 3 : Ställ in tiden (efter temperaturinställning)

1. Tryck på **MODE-** knappen en gång till. Den digitala styrenheten visar **ST** .
2. Tryck på pilknappen + eller - för att justera till önskad tid (i sekunder).
3. Tryck på **MODE-** knappen en gång till för att ställa in °C eller °F
4. Tryck sist på **MODE-** knappen för att bekräfta din inställning så börjar maskinen värma. (Nästa gång, för samma överföringsmaterial, behöver du inte ställa in igen, eftersom maskinen kommer att memorera din inställning.)

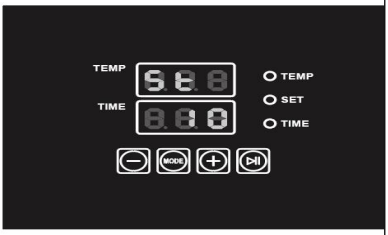

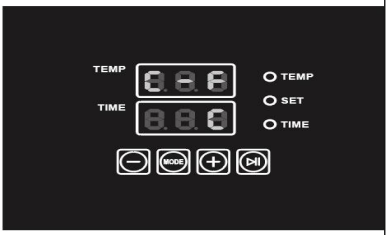

Steg 4 : Börja överföra

1. Lägg dina plagg på högtemperaturskummattan innan maskinen når önskad temperatur. (för T-shirts, vänligen se tipsen)
2. Placera din förtryckta bild där du vill ha den, med bilderna nedåt.
3. Tryck ner handtaget och vänta tills maskinen piper.
4. Lyft upp handtaget (värmeplattan) och ta ut överföringsmaterialen. Överföringen är klar.

TIPS

1. Om dess för en t-shirt, behaga platt det av förvärmning det i 3–5 sekunder till ta bort rynkor och fukt, strykning av kläder likaledes.
2. Dess bättre om du sätta en vit trasa på de överföra papper till undvika onödig märken vid inställning för hög temperatur.

ÖVERFÖRA PARAMETER (För referens)







T-shirt (Icke-bomull)	T-shirt (PU-flex filma)	Aluminium tallrik
190°C (200°C) 60-talet	170°C (170°C) 25 sekunder	170°C (170°C) 100-talet
		
Kudde	Mus vaddera	Trasa väska
190°C (200°C) 60-talet	170°C (185°C) 50s	175°C (180°C) 60-talet

HUR MAN ANVÄNDA VÄRME PRESSMASKIN

1. Olika föremål kräver olika temperaturer och tidsinställningar eftersom material och/eller tjockleken är olik.

2. Detta maskinen är inte lämplig för barn att använda eller för mat bearbetning 3 . Vänligen stäng av maskin och behåll det urkopplad när inte i använda.

4. Värmeplattan kyls automatiskt ner ner till de rum temperatur om de värme presshållare icke-användning för mer än 30 minuter.

5 . För bättre underhåll av värme tryck , de maximal inställning temperatur är 410°F (210°C).

6 . Om du vill göra en t-shirt dubbelsidigt överförd, du skulle bättre infoga en hon och av kartong i mellan de skjorta, justera de höjd till mindre tryck, och då trycka.

7 . Det är normal att de värme plattan maj vingla en bit tillbaka och vidare. Endast i hitåt, kan den värme plattan vara tillsammans med h trycka säng och göra överföra även.

FELSÖKNING

1. Maskinen gör det inte arbete.

1) Kontrollera om kontakten sitter ordentligt eller är trasig.

2) Kontrollera om säkringen har gått sönder.

3) Kontrollera om strömbrytaren eller den digitala styrenheten är trasig.

2. Indikatorlampan lyser men skärmen är svart och visar ingenting.

Kontrollera kabel 5 på järnvägstransformatorn för att se om den är löst ansluten. Transformatorn kan vara felaktig om kabeln är ordentligt ansluten.

3. Skärmen fungerar bra men temperaturen värms inte upp.
1) Kontrollera om indikatorlampan på halvledarreläet lyser.
a. Om inte, kontrollera om reläet eller den digitala styrenheten är trasiga. Om de är trasiga är det bäst att byta ut dem.
b. Om ja, är det värmeplattan som är felaktig.
2) Värmeplattan kan fortfarande inte värmas upp.
a. Se till att halvledarreläet är felfritt. Kontrollera först värmeplattans strömkabel och se till att den är ordentligt ansluten.
b. Kontrollera sedan om värmeplattan är defekt. Om så är fallet är det bäst att byta ut den mot en ny.

4. Temperaturen är utom kontroll:
t.ex. temperaturen är inställd på 180 °C, men den faktiska temperaturen är över 392 °F
(200°C).
1) Det betyder att halvledarreläet är trasigt och utom kontroll. Du bör byta till ett nytt. en.
2) Eller så är det fel på den digitala styrenheten och den fortsätter att leda ström till reläet. I det här fallet är det bäst att byta till en ny styrenhet.
5. Överföringsbilderna har blek eller blek färg.
1) Trycket eller temperaturen är inte tillräckligt hög / presstiden är för kort. 2) Justera trycket eller temperaturen / öka överföringstiden.

6. Överför bilder färgen är för mörk, djup eller suddig.
1) Trycket eller temperaturen är för hög / presstiden är för lång. 2) Justera trycket eller temperaturen eller minska överföringstiden.

7. Transferfärgen är annorlunda / den delvisa överföringseffekten är inte tillräckligt bra. 1) Presstiden är för kort / transferpappret är inte tillräckligt bra.
2) Öka överföringstiden / använd transferpapper av hög kvalitet.

8. Transferpappret fäster på överföringsföremålen efter överföringen.
1) Temperaturen är för hög / tryckfärgen är inte tillräckligt bra.

2) Justera temperaturen / använd tryckfärg av hög kvalitet.



VEVOR

Upgrade · The Home Creator Way

TEPELNÝ LIS

MODEL: SJY-H15152M

VEVOR | Upgrade
The Home Creator Way

MODEL: SJY-H15152M

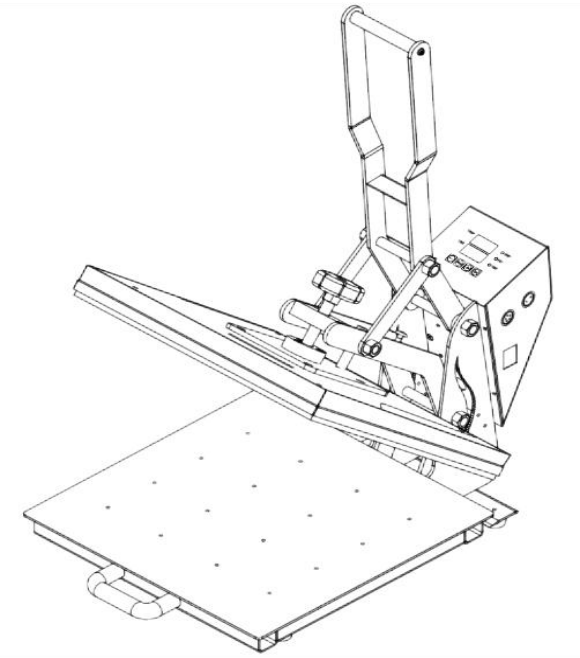

Toto je původní návod k použití, před použitím si prosím pečlivě přečtěte všechny pokyny v manuálu. Společnost VEVOR si vyhrazuje právo na jednoznačný výklad uživatelské příručky. Vzhled produktu se bude lišit v závislosti na produktu, který jste obdrželi. Prosíme, odpusťte nám, že vás nebudeme informovat o případných technologických nebo softwarových aktualizacích našeho produktu.

Symbol	Popis symbolu
	**Varování:** Aby se snížilo riziko zranění, musí si uživatel pečlivě přečíst návod k obsluze.
	Tento symbol, umístěný před bezpečnostním komentářem, označuje určitý druh bezpečnostního upozornění, varování nebo nebezpečí. Ignorování tohoto varování může vést k nehodě. Abyste snížili riziko zranění, požáru nebo úrazu elektrickým proudem, vždy dodržujte níže uvedená doporučení.
	**SPRÁVNÁ LIKVIDACE:** Tento výrobek podléhá ustanovením evropské směrnice 2012/19/ES. Symbol přeškrtnuté popelnice na kolečkách označuje, že výrobek vyžaduje v Evropské unii oddělený sběr odpadu. Toto platí pro výrobek a veškeré příslušenství označené tímto symbolem. Výrobky takto označené nemusí být zlikvidujte s běžným domovním odpadem, ale musí být odvezen na sběrné místo pro recyklaci elektrických a elektronických zařízení.

VAROVÁNÍ

1. Varování mošt být následoval opatrně na vyhnout se tělo zranění , nesprávné použití květen výsledek v úraz elektrickým proudem, požár, zranění osob a další škody:

1) Udržujte odpojte, když pohybující se stroj.

2) Udržujte odpojte, když instalace příslušenství.

3) Nasaďte si krajku af lna a stabilní platforma a provozovat nedostatečně větrané podmínky.

4) Noste speciální oblečení ochranné prostředky, když provozní ten stroj

5) Udělej toto nepoužívejte stroj v A nebezpečné místo.

6) Udělej ne použití když ten stroj je ne pracovní správně .

7) Udělej ne rozebrat a opravit tento stroj .

8) Udělej ne použití a nevhodný Klimatizace Vývod .

9) Udělej nedotýkat se topení talíř, když ten stroj se zahřívá .
10) Udělej nepoužívejte ve vlhkém prostředí nebo kontaktu s vodou. Dělat ne inf i filtrovat kapalný v ten stroj k zabránit požáru nebo způsobený úraz elektrickým proudem zkratem.
11) Dělej ne použití ten moc zásobování že dělá ne setkat se ten hodnocené napětí . moc zásobování to dělá nesplňuje specifikované napětí může způsobit požár nebo elektrický šokovat.
12) Zajistěte že ten stroj je uzemněný tak jako ne na příčina poškodit na tělo .
13) Udělej nedotýkat se rotace tyč nebo ložisko rozdělte se oprsty během použití v věc z zranění .
14) Pokud ten stroj je ne v použití pro A dlouho čas , Prosím odpojit ten moc šňůra z ten zásuvka .
15) Dělat nepoužívejte stroj během bouřky nebo osvětlení na vyhnout se poškození ten stroj .
16) Umístěte stroj hladce na nehořlavém stole a držet se dál od jsem schopný a explozivní položky.
17) Prosím, dovolte mi zastávka pomocí to -li ten stroj kouří , vyzařuje A zvláštní vůně , nebo stává se hlučný a v jiné abnormální podmínky.
18) Tento spotřebič může být použitý dětmi starý z 8 let a výše a osoby se sníženým fyzikální, smyslové nebo mentální schopnosti nebo nedostatek zkušeností a kn owledge
pokud byly pod dohledem nebo dostaly pokyny týkající se používání spotřebiče bezpečným způsobem způsobem a pochopte související rizika. Děti si s přístrojem nesmějí hrát. Čištění a údržbu nesmí provádět děti bez dozoru.
19) Připojení typu X: Pokud je napájecí kabel poškozen, musí být vyměněn za speciální kabel. nebo montáž dostupná od výrobce nebo jeho servisního zástupce.
20) Aby se předešlo nebezpečí v důsledku neúmyslného resetování tepelné pojistky, Spotřebič nesmí být napájen externím spínacím zařízením, jako je například časovač, nebo připojen k obvodu, který je pravidelně zapínán a vypínán dodavatelem energií.

ZAVEDENÍ

A teplo tisk stroj je pomocí teplota a tlak s A určitý částka z čas na převod návrhy na položky. Ten/Ta/To převod je trvale vložený do ten produkt. Děkujeme pro výběr Teplo Tisk Stroj . Prosím číst tento uživatel manuál opatrně a udržet to pro budoucnost odkaz. Pokud vy potřeba žádný pomoc, Prosím sdělte nám e-mailem číslo vaší objednávky z Amazonu a detaily.

INFORMACE FCC

POZOR: Změny nebo úpravy, které nejsou výslovně schváleny stranou odpovědnou za shodu s předpisy, mohou zrušit oprávnění uživatele k provozování zařízení!

Toto zařízení splňuje část 15 pravidel FCC. Provoz podléhá následujícím dvěma podmínkám:

1) Tento produkt může způsobovat škodlivé rušení.

2) Tento produkt musí akceptovat jakékoli přijaté rušení, včetně rušení, které může způsobit nežádoucí provoz.

VAROVÁNÍ: Změny nebo úpravy tohoto produktu, které nebyly výslovně schváleny smluvní stranou Osoba odpovědná za dodržování předpisů by mohla zrušit oprávnění uživatele k provozování produktu.

Poznámka: Tento produkt byl testován a shledán v souladu s limity pro digitální zařízení třídy B podle části 15 pravidel FCC . Tyto limity jsou navrženy tak, aby poskytovaly přiměřenou ochranu před škodlivým rušením v obytných instalacích.

Tento produkt generuje, využívá a může vyzařovat rádiofrekvenční energii a pokud není instalován a používán v souladu s pokyny, může způsobovat škodlivé rušení rádiové komunikace. Neexistuje však žádná záruka, že k rušení v konkrétní instalaci nedojde. Pokud tento produkt způsobuje škodlivé rušení rádiového nebo televizního příjmu, což lze zjistit vypnutím a zapnutím produktu, doporučuje se uživateli, aby se pokusil rušení odstranit jedním nebo více z následujících opatření.

· Změňte orientaci nebo přemístěte přijímací anténu.

· Zvětšete vzdálenost mezi produktem a přijímačem.

· Připojte výrobek k zásuvce na jiném okruhu, než ke kterému je připojen přijímač.

· Požádejte o pomoc prodejce nebo zkušeného technika pro rádia/televize.

SPECIFIKACE

Model	SJY-H15152M	
Velikost topné desky	15x15 palců (38×38 cm)	
Teplotní rozsah	32–480 ℉ / 0–250 ℃	
Rozsah časovače	0–999 sekund	
Napětí	120 V ~ 60 Hz	220–240 V～ 50 Hz
Moc	1400 W	1 3 50 W

STRUKTURA PRODUKTU

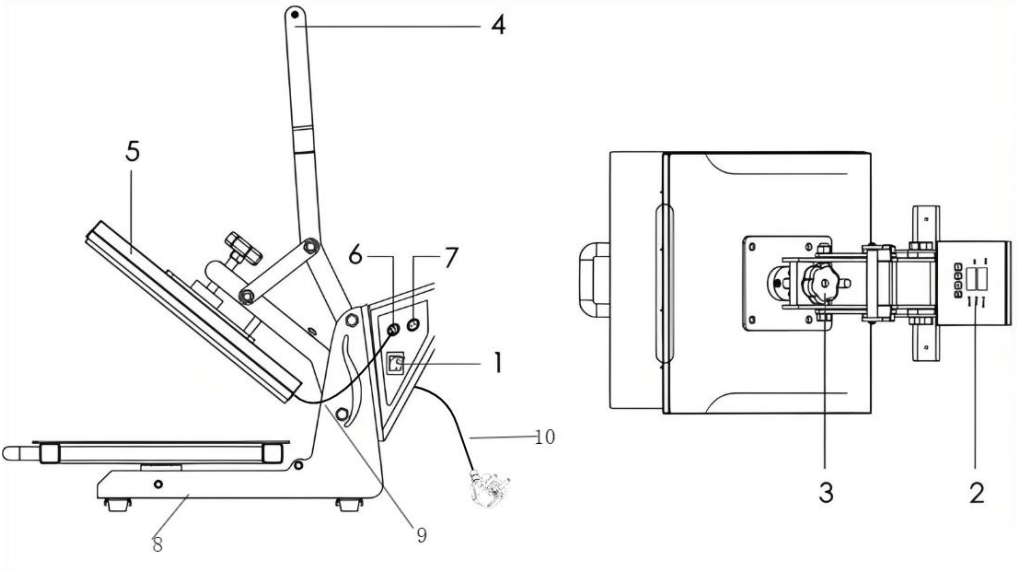

1. Vypínač	6. Teplo Talíř Rozhraní
2. Digitální regulátor	7. Časovač Rozhraní
3. Tlak Knoflík	8. Spodní deska
4. Rukojeť	9. Signální kabel

5. Teplo Deska	10. Napájecí kabel

SPECIFICKÁ NASTAVENÍ

Umístěte podložka na ten tisk b ed.

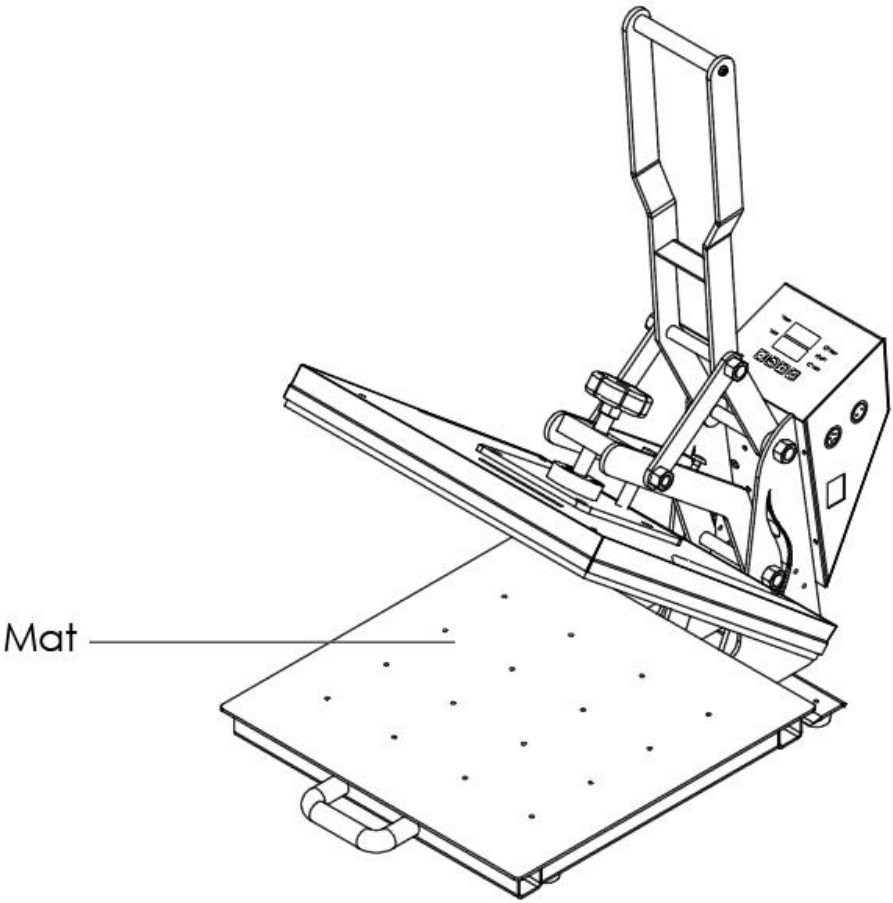

INSTALACE OVLADAČE

1 Install four screws



2 Plug in the cable



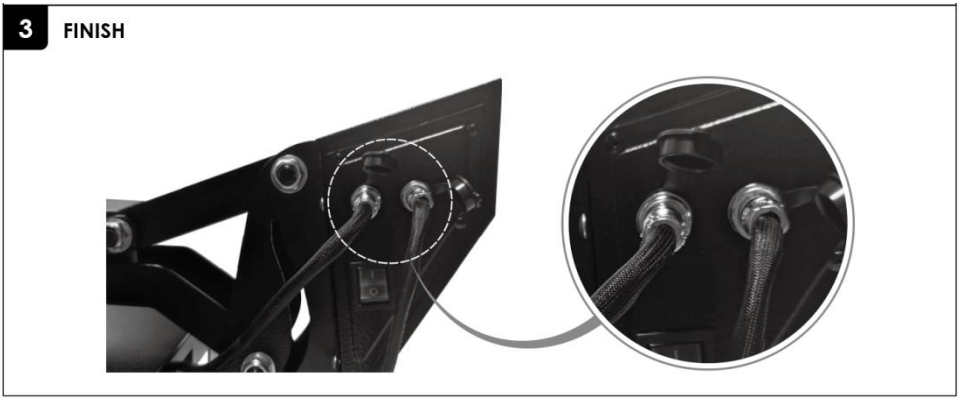

NASTAVENÍ

Pokud budete stroj používat, prosím udržet zacházet s zvednutý nahoru a rohož na tisk nejdřív postel a pak následovat ten kroky níže:

Krok 1: Nastavení tlaku Otáčením knoflíku pro nastavení tlaku dosáhnete požadovaného tlaku. Zvýšení tlaku: otáčení ve směru hodinových ručiček Snížení tlaku: otáčení proti směru hodinových ručiček **Je lepší, když to při prvním použití několikrát zkusíte.**	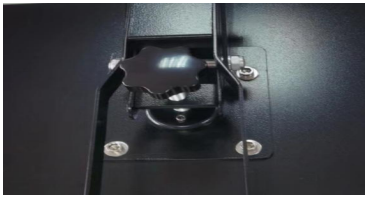
Krok 2 : Nastavení teploty 1. Stiskněte jednou tlačítko **MODE** a na digitálním ovladači se zobrazí **SH** . 2. Stiskněte tlačítko se šipkou + nebo - pro nastavení požadované teploty.	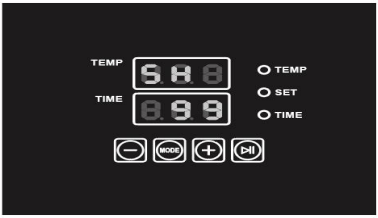

Krok 3 : Nastavení času (po nastavení teploty)

1. Znovu stiskněte tlačítko **MODE** . Digitální ovladač zobrazí **ST** .
2. Stiskněte tlačítko se šipkou + nebo - pro nastavení požadovaného času (v sekundách).
3. Stiskněte tlačítko **MODE** znovu pro nastavení °C nebo °F
4. Stiskněte tlačítko **MODE** pro potvrzení nastavení a stroj se začne ohřívat. (Příště, pro stejné přenosové materiály, nemusíte nastavovat znovu, protože si stroj nastavení zapamatuje.)

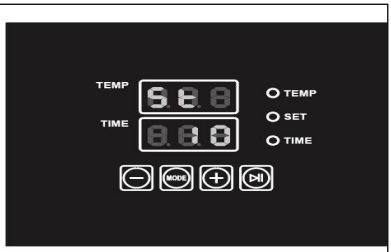

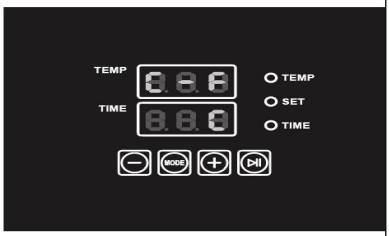

Krok 4 : Začněte s přenosem

1. Vložte prádlo na vysokoteplotní pěnovou podložku dříve, než pračka dosáhne požadované teploty. (U triček si prosím přečtěte tipy)
2. Umístěte předtištěný obrázek tam, kde ho chcete, obrázky lícem dolů.
3. Stlačte rukojeť dolů a počkejte, až stroj pípne.
4. Zvedněte rukojeť (topnou desku) a vyjměte přenášené předměty. Přenos je hotový.

TIPY

1. Li jeho pro tričko, Prosím byt to podle předehřívání to po dobu 3–5 sekund na odstranit vrásky a vlhkost, žehlení oblečení rovněž.
2. Jeho lepší -li Vy dát bílý tkanina na ten převod papír na vyhnout se zbytečné značky při nastavení vysoká teplota.

PŘEVOD PARAMETR (pro referenci)







tričko (Bez bavlny)	tričko (PU flexibilita film)	Hliník talíř
392°F (200 °C) 60. léta	338 °F (170 °C) 25 s	338 °F (170 °C) 100 s
		
Polštář	Myš podložka	Tkanina taška
392°F (200 °C) 60. léta	365 °F (185 °C) 50 s	356 °F (180 °C) 60. léta

JAK NA TO POUŽITÍ TEPLO LISOVÝ STROJ

1. Různé položky vyžadují různou teplotu a nastavení času protože materiál a/nebo tloušťka je různé.

2. Toto stroj je není vhodné pro děti použití nebo pro jídlo zpracování . 3. Prosím, vypněte stroj a nech si to odpojen, když ne v použití.

4. Topná deska se automaticky ochladí až k ten pokoj teplota -li ten teplo lisovací podpěry nepoužívání po dobu delší než 30 zápis.

5 . Pro lepší údržba z teplo tisk , ten maximální nastavení teplota je 410 °F (210 °C).

6 . Pokud chcete udělat tričko oboustranně přenesené, ty bys lepší vložit A ona et z lepenka v mezi ten košile, upravit ten výška na méně tlak, a slepice tisk.

7 . To je normální že ten teplo plato květen houpat A bit zadní a vpřed. Pouze v tudy, může teplo deska být spolu s h tisk postel a udělat převod dokonce.

ŘEŠENÍ POTÍŽÍ

1. Stroj ne práce.

1) Zkontrolujte, zda je zástrčka dobře zapojena nebo zda je poškozená.

2) Zkontrolujte pojistku, zda není spálená.

3) Zkontrolujte, zda není poškozený vypínač nebo digitální ovladač.

2. Kontrolka svítí, ale obrazovka je černá a nic se na ní nezobrazuje.

Zkontrolujte kabel 5 železničního transformátoru, zda není volně připojen. Pokud je kabel správně připojen, může být transformátor vadný.

3. Obrazovka funguje dobře, ale teplota se nezvyšuje.
1) Zkontrolujte, zda svítí kontrolka polovodičového relé.
a. Pokud ne, zkontrolujte, zda není porouchané relé nebo digitální ovladač. Pokud ano, je lepší je vyměnit.
b. Pokud ano, je vadná topná deska.
2) Topná deska se stále nemůže zahřát.
a. Ujistěte se, že je polovodičové relé v pořádku. Nejprve zkontrolujte, zda je napájecí kabel topné desky dobře připojen.
b. Poté zkontrolujte, zda není topná deska vadná. Pokud ano, je lepší ji vyměnit za novou.

4. Teplota je mimo kontrolu:
např. teplota nastavená na 180 °C (356 °F), ale skutečná teplota je vyšší než 392 °F
(200 °C).
1) Znamená to, že polovodičové relé je rozbité, mimo kontrolu. Raději byste ho měli vyměnit za nové. jeden.
2) Nebo má digitální regulátor poruchu a stále vede elektrický proud do relé. V tomto případě je lepší vyměnit regulátor za nový.
5. Přenesené obrázky mají bledé nebo vybledlé barvy.
1) Tlak nebo teplota nejsou dostatečně vysoké / doba lisování je příliš krátká. 2) Upravte tlak nebo teplotu / prodlužte dobu přenosu.

6. Přenos obrázků barva je příliš tmavá, sytá nebo rozmazaná.
1) Tlak nebo teplota je příliš vysoká / doba lisování je příliš dlouhá. 2) Upravte tlak nebo teplotu, nebo zkraťte dobu přenosu.

7. Barva transferu je odlišná / částečný přenos není dostatečně dobrý. 1) Doba lisování je příliš krátká / přenosový papír není dostatečně kvalitní.
2) Prodlužte prosím dobu přenosu / použijte vysoce kvalitní přenosový papír.

8. Transferový papír se po přenosu přilepí k transferovaným předmětům.
1) Teplota je příliš vysoká / tisková barva není dostatečně kvalitní.
2) Upravte prosím teplotu / použijte vysoce kvalitní tiskovou barvu.

