ASSEMBLY VIDEO

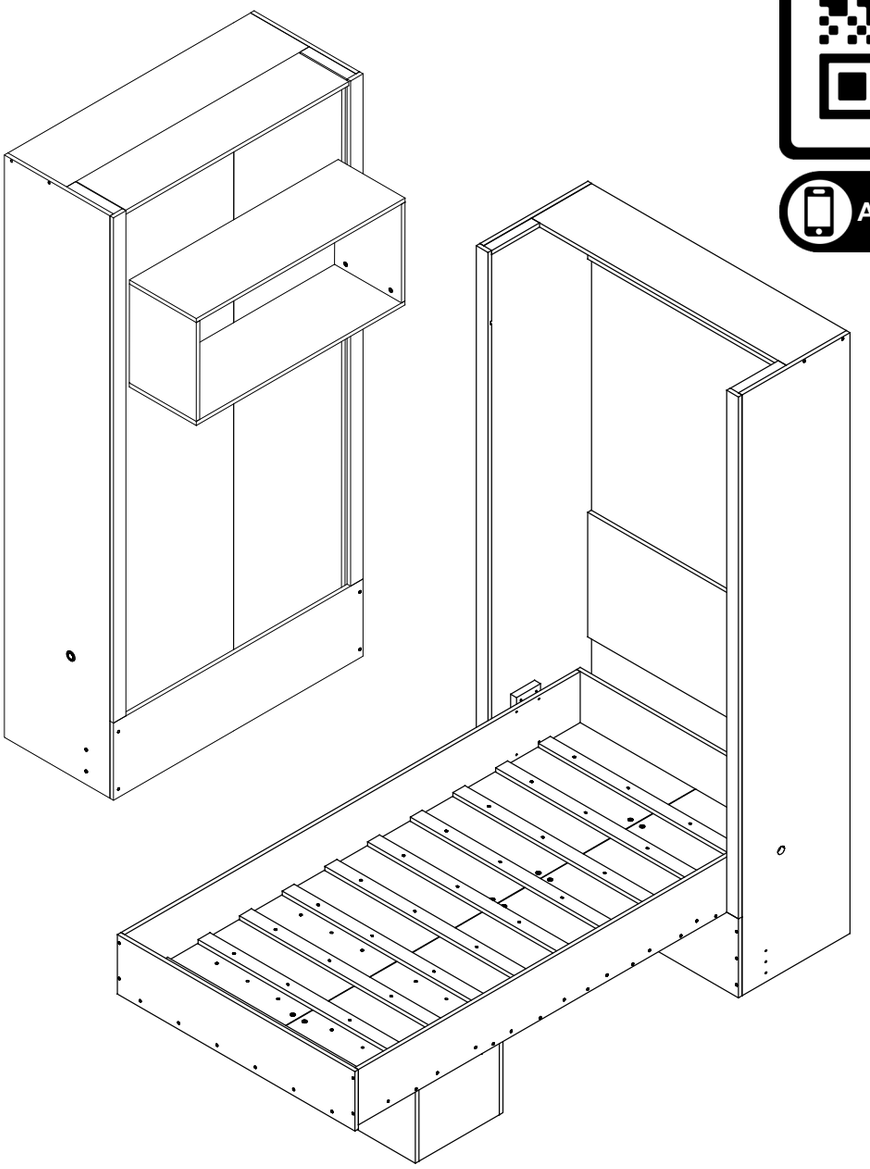

ASSEMBLY INSTRUCTIONS
INSTRUCCIONES DE MONTAJE

LILA MURPHY BED - TWIN SIZE

LOT-24AMUEBLATE-1

Thank you for your purchase!
Missing pieces, need help with assembly or have broken parts?
Please reach out to our customer service team directly via email or phone between 9:00am - 5:30pm Monday through Friday (EST)
Email - patioservices@gmail.com
Phone - 248-652-1404

Summary
Resumen

IMPORTANT - READ FIRST ---------- 3
Importante - Leer primero

Avoid accidents ---------- 4
Evitar accidentes

Before starting ---------- 5
Antes de comenzar

Dimensions ---------- 6
Dimensiones

Hardware included in box ---------- 7
Accesorios incluidos en la caja

Identifying parts ---------- 9
Identificación de las piezas

Furniture assembly ---------- 10
Montaje del mueble

Wall mounting ---------- 18
Montaje en la pared

Troubleshooting ---------- 28
Solución de problemas

Customer service ---------- 31
Servicio al cliente

Introduction
Introducción

Read this manual and follow the steps in order for a correct and safe installation.
Not doing so can result in damage to parts and injury to users.

Lea este manual y siga los pasos para que el producto sea correctamente instalado.
No realizar el montaje como se indica puede resultar en rotura de piezas y daño a los usuarios.

IMPORTANT. Read first.
IMPORTANTE. Leer primero.

WARNING FOR SMALL CHILDREN: This product contains small components, please ensure that they are kept away from small children.

Children under the age of 6, small infants and babies must not sleep on this bed for safety reasons. To prevent injury and damage to this unit, jumping on this product is PROHIBITED.

This product is designed for home use and not intended for commercial use.

We highly recommend having a professional assemble your product. Please follow each step in the correct order for a successfull product assembly.

Unit can tipover causing severe injury or death, if it is not anchored correctly. Unit must be anchored into wooden studs in case of Drywall. In case of Concrete, wall anchors must be used. Do not allow children to climb on unit.

All instructed parts and hardware need to be installed for correct functioning of the product. Failing to do so can result in material/product damage and risk of injury.

This product includes a gas piston mechanism. This is set for the weight of the bed including the mattress. Please make sure to place mattress inside for a correct functioning ONLY AFTER the assembly is completely finished.

ATENCIÓN NIÑOS PEQUEÑOS: Este producto contiene componentes pequeños, por favor, asegúrese de mantenerlos fuera del alcance de los niños.

Los niños menores de 6 años, los lactantes pequeños y los bebés no deben dormir en esta cama por razones de seguridad.Para evitar lesiones y daños a esta unidad, SE PROHÍBE saltarsobre ella.

Este producto está diseñado para uso doméstico y no para uso comercial.

Recomendamos encarecidamente que su producto sea montado por un profesional.
Por favor seguir cada paso en el orden correcto para obtener una instalación exitosa.

El mueble puede volcarse causando lesiones graves o la muerte si no se ancla correctamente a la pared. En caso de Drywall, la unidad debe estar anclada directamente a los montantes de madera.
En caso de pared de concreto, deben usarse los tacos de anclaje provistos.
No permita que los niños se suban a la unidad.

Todas las partes y herrajes indicados deben ser instalados para asegurar un correcto funcionamiento del producto. No hacerlo puede resultar en daños al material/producto y en riesgo de lesión.

Este producto incluye un mecanismo con pistón a gas. Dicho mecanismo considera el peso del producto incluyendo el peso del colchón. Por favor colocar el colchón dentro para un correcto funcionamiento SOLO cuando el montaje este COMPLETADO.

Avoid accidents.
Prevenir accidentes.

You are requested to carefully observe and follow assembly instructions in the correct order. Operating the up and down function without first securing the bed to a wall and installing a mattress could lead to risk of injury.

- Open your item in the area you plan to keep it to avoid excessive heavy lifting. Never push, pull, or drag your furniture.

- Unpacking and assembly must be done by two people.

- Do NOT use harsh chemicals or abrasive cleaners on this item.

- Do NOT allow for children to climb or use this product.

- Bed frame MUST BE ANCHORED to the wall before installing gas piston mechanism for a safe and successfull installation. If you have drywall, screws must go directly into wall studs.

- Do NOT climb or lean on the furniture. Use a ladder for assembly of heigher parts.

- Respect weight limit shown for this product.

- Do NOT place mattress inside or step on the bed until bed assembly is completed.

- Gas pistons are set for the weight of this product + the weight of the mattress to function properly. Safely guide bed closed if there is no mattress inside to avoid pistons snapping when closing.

Se debe observar y seguir las instrucciones de montaje en el orden correcto.
Abrir y cerrar la cama sin fijarla antes a la pared o sin colocar el colchón dentro puede ocasionar riesgo de lesión.

- Abra su producto en el área donde piensa instalarlo para evitar tener que cargar pesos y manipular las piezas de forma excesiva. Nunca empuje, tire o arrastre su mueble.

- Desembalar y montar es una tarea para 2 dos personas.

- NO usar químicos abrasivos para realizar la limpieza de este mueble.

- NO permita a los niños que suban o usen este producto.

- El marco de la cama debe estar ANCLADO a la pared antes de instalar el mecanismo del piston a gas, para una instalación segura y exitosa. Si usted tiene Drywall, los tornillos deben ir directo en los montantes.

- NO subir o apoyarse en el mueble. Use una escalera para la instalación de piezas superiores.

- Respete el limite de peso indicado para este producto.

- NO coloque el colchón dentro ni se suba a la cama hasta que el montaje este completo.

- La fuerza de los pistones a gas considera el peso del producto junto con el peso del colchon para funcionar correctamente. Guiar la cama con cuidado al cerrar si no hay colchón dentro, para así evitar un cierre fuerte

Before starting
Antes de comenzar

Prepare the room before starting the assembly, leaving it completely clean and the assembly area free and clear of objects.

Antes de comenzar el montaje prepare el ambiente, dejándolo completamente limpio y con buen espacio disponible para comenzar el trabajo.

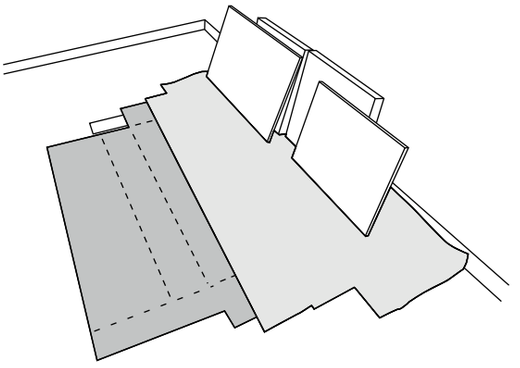

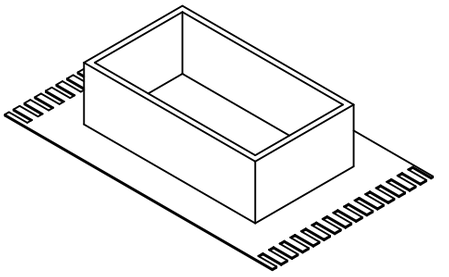

Use the cardboard from the packaging to separate and support the parts once they have been taken out of the box.

Utilice el cartón del embalaje para separar y apoyar las piezas una vez retiradas de las cajas.

Cover the assembly area with a blanket or carpet to avoid damaging the parts during the assembly process.

Cubrir la zona de montaje con una manta o alfombra para evitar daños en las piezas durante el proceso de montaje.

All the furniture parts have been marked with a number. Before you start assembling, please identify the numbered parts according to the assembly instructions. Make sure all parts have been recieved and are in good condition. Numbered stickers can be easily removed once assembly is completed.

Please examine all packaging BEFORE discarding. Parts can easily be misplaced and left inside the packaging materials. If any part is missing or damaged, kindly contact us at: patioservices@gmail.com

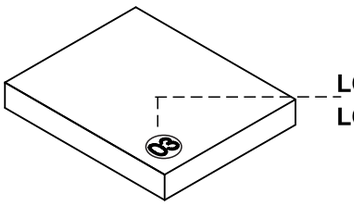

LOCATE PARTS FOLLOWING NUMBERED STICKERS.
LOCALICE LAS PARTES SIGUIENDO LOS ADHESIVOS NUMERADOS.

Todos las piezas del mueble fueron marcadas con un número. Antes de empezar el montaje, identifique las piezas numeradas en relación con las instrucciones de montaje. Asegurese que todas las partes han sido recibidas y que se encuentran en buen estado. Los adhesivos pueden ser facilmente removidos una vez el montaje sea finalizado.

Por favor examine todo el material de embalaje antes de descartarlo. Pueden quedar piezas olvidadas dentro del mismo. Si tiene partes faltantes o dañadas, por favor entre en contacto con nosotros: **patioservices@gmail.com**

Dimensions and tools
Dimensiones y herramientas

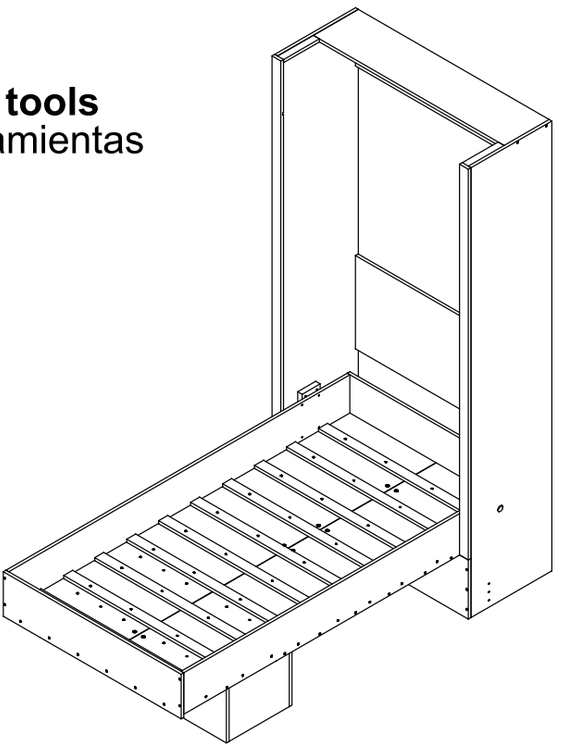

Dimensions:
W: 43.03 H: 85.43 D: 79.33 inches
Dimensiones:
L:1093 A: 2170 P: 2015 mm

A = 180 KG - 396.83 LB B = 10 KG - 22.04 LB

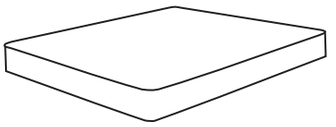

Bed Mattress/Tamaño Cama
= 960mm X 1900mm
= 6-14 inches thick, 38 X 75 inches, no futons

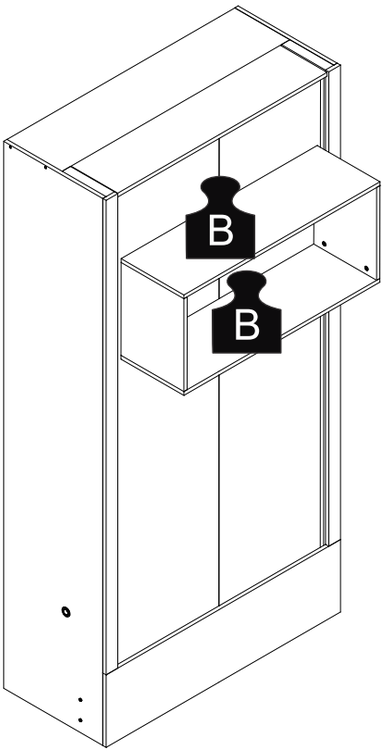

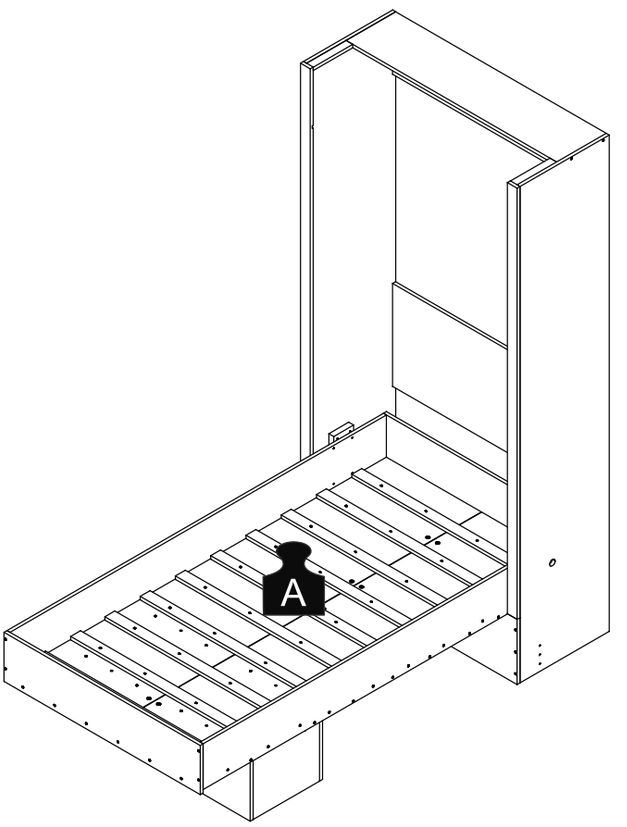

HARDWARE INCLUDED IN BOX 01 - ACCESORIOS INCLUÍDOS EN LA CAJA 01
LOCATED IN HARDWARE PLASTIC BAG

A- 
EF 000033 x 66
8x30

B- 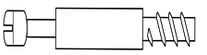
EF 000094 X 34

C- 
EF 000858 X 44

D- 
EF 000129 x 8
4X35 CC

E- 
EF 000132 x 74
4x50 CC

F- 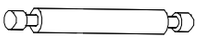
EF 000751 X 5

G- 
EF 000724 X 5
8x40

O1- 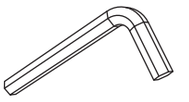
ALLEN WRENCH x1

H1- 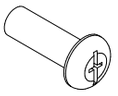
EF 000855 X 8
4x14 CF

H2- 
EF 000856 X 8
M4x12 CF

I- 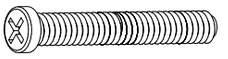
EF 000833 X 6
M6x50 CP

J- 
EF 000083 X 6

P- 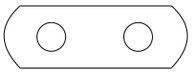
EF 000846 x 2

Q- 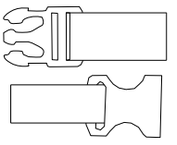
12.01.001001 X 1

R- 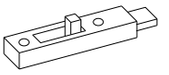
12.01.001002 X 2

S- 
EF 000850 X4
3,0x14 CC ZP

S1- 
EF 000899 X 4
3,0x20 CC ZP

S2- 
EF 000112 X 40
3,5 X 25 CF

G2- 
EF 000868 X 2

Z- 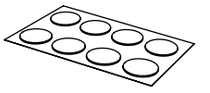
STICKER x 118

ZZ- 
EF 000712 X 4

Y- 
CHALK x 01

AA- 

EF 000008 x 2

HARDWARE WALL FIXING - ACCESORIOS DE FIJACIÓN A LA PARED
LOCATE IN HARDWARE PLASTIC BAG

T- 
EF 000106 X 18
3,5x14 CC

U- 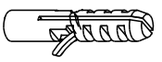
EF 000016 X 6

V- 
EF 000246 x 12
5X50 CF

W- 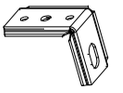
EF 000853 x 6

X- 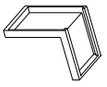
PLASTIC COVER x 6
CAPA PLÁSTICA x6

GAS SPRING MECHANISM HARDWARE - HERRAJES DEL MECANISMO DE PISTÓN A GAS

LOCATED IN ITS OWN BOX - EN SU PROPIA CAJA

PREASSEMBLED / PRE ENSAMBLADO

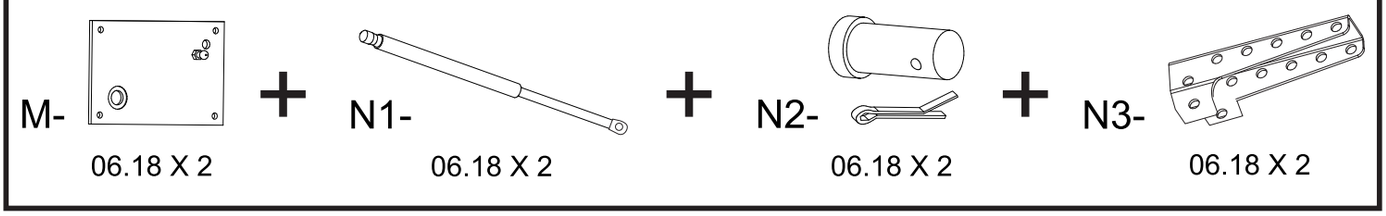



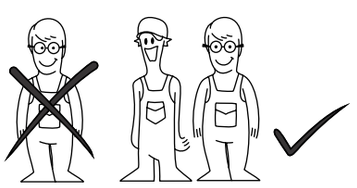

Assembly must be done by two people.

Montaje debe ser realizado por dos personas.

To speed up assembly use a power screwdriver. Make sure speed is set to low/minimum to avoid screws going in too far or breaking the material.

*** Keep all extra hardware together with this manual safe in case of need of replacements.**

Para facilitar el armado, utilice un destornillador eléctrico. Asegurese de que la velocidad este al mínimo para evitar forzar los tornillos o quebrar el material.

* Guarde todos los herrajes extras junto con este manual para tener en caso de necesitar hacer reemplazos.

Tools required (not included)

Herramientas necesarias (no incluidas)

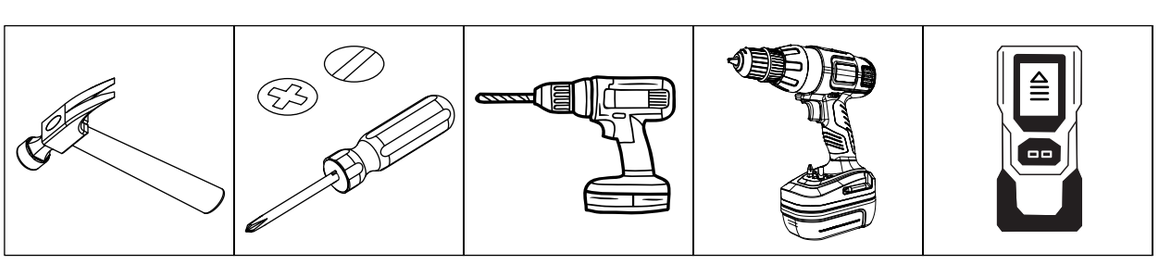

Hammer | Screwdriver | Power drill | Power screwdriver | Stud finder

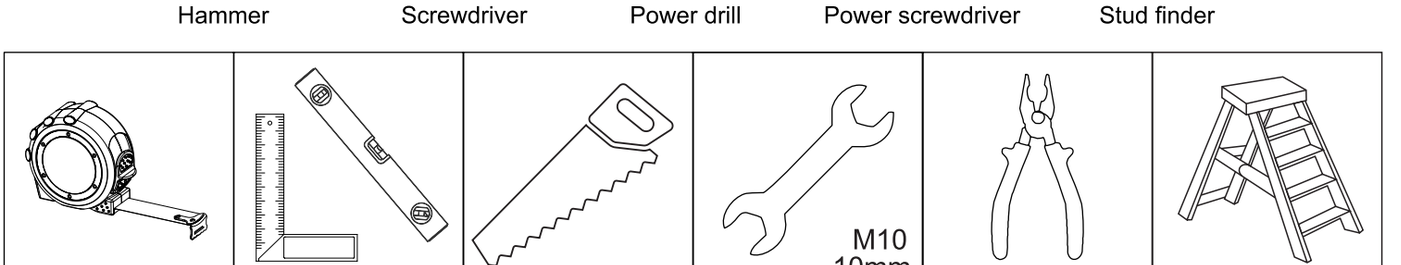

Meassuring tape | Square and Level | Hand Saw | Wrench | Gripper | Ladder

PART	DESCRIPTION	QTY.	DIMENSION (IN)
001	BASE	1	11.22 x 43.03
002	TOP	1	41.85 x 9.84
003	LEFT SIDE	1	85.43 x 17.72
004	RIGHT SIDE	1	85.43 x 17.72
005	TRAVERSE	2	9.84 x 41.85
006	BACK	1	17.72 x 41.85
007	LEFT DETAIL	1	74.21 x 1.93
008	UPPER DETAIL	2	1.34 x 7.87
009	TOP BED	1	8.46 x 38.98
010	BASE BED	1	7.87 x 38.98
011	LEFT SIDE BED	1	7.87 x 74.80
012	RIGHT SIDE BED	1	7.87 x 74.80
013L	LEFT BOTTOM BED	1	74.80 x 18.86
013R	RIGHT BOTTOM BED	1	74.80 x 18.86
014	NICHE SHELF	2	11.22 x 36.81
015	NICHE SIDE	2	13.19 x 11.22
016	REINFORCEMENT	2	3.94 x 3.94
017	RIGHT DETAIL	1	74.21 x 1.93
018	MATTRESS SUPPORT	10	37.72 x 1.97

PIEZA	DESCRIPCIÓN	CANTIDAD	DIMENSION (MM)
001	BASE	1	285 x 1093
002	TAPA	1	1063 x 250
003	LATERAL IZQUIERDA	1	2170 x 450
004	LATERAL DERECHA	1	2170 x 450
005	TRAVESAÑO	2	250 x 1063
006	REVÉS	1	450 x 1063
007	DETALLE IZQUIERDO	1	1885 x 49
008	DETALLE SUPERIOR	2	34 x 200
009	TAPA CAMA	1	215 x 990
010	BASE CAMA	1	200 x 990
011	LATERAL IZQUIERDA CAMA	1	200 x 1900
012	LATERAL DERECHA CAMA	1	200 x 1900
013L	FONDO CAMA IZQUIERDA	1	1900 x 479
013R	FONDO CAMA DERECHA	1	1900 x 479
014	REPISA NICHO	2	285 x 935
015	LATERAL NICHO	2	335 x 285
016	REFORZAMIENTO	2	100 x 100
017	DETALLE DERECHO	1	1885 x 49
018	SOPORTE COLCHON	10	958 x 50

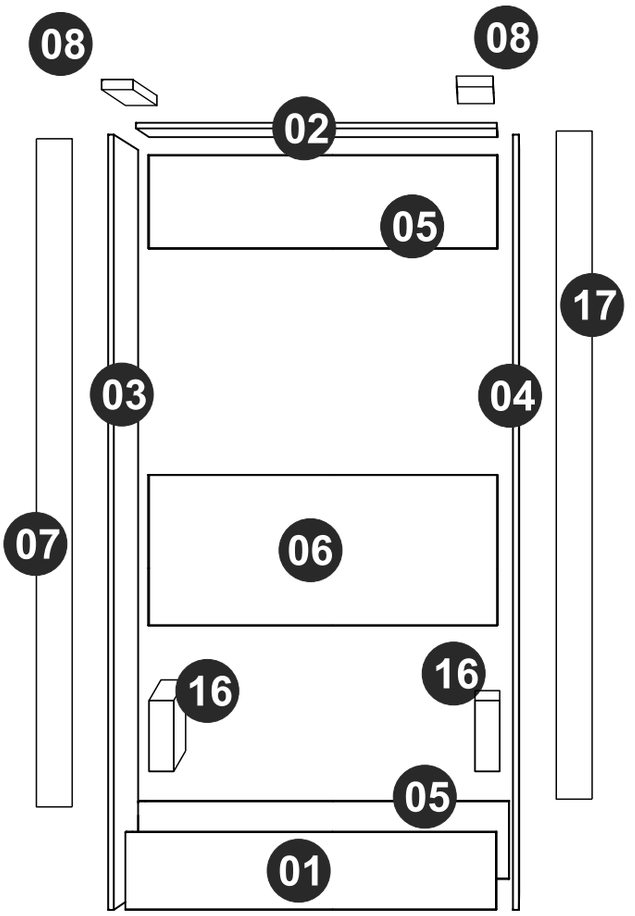

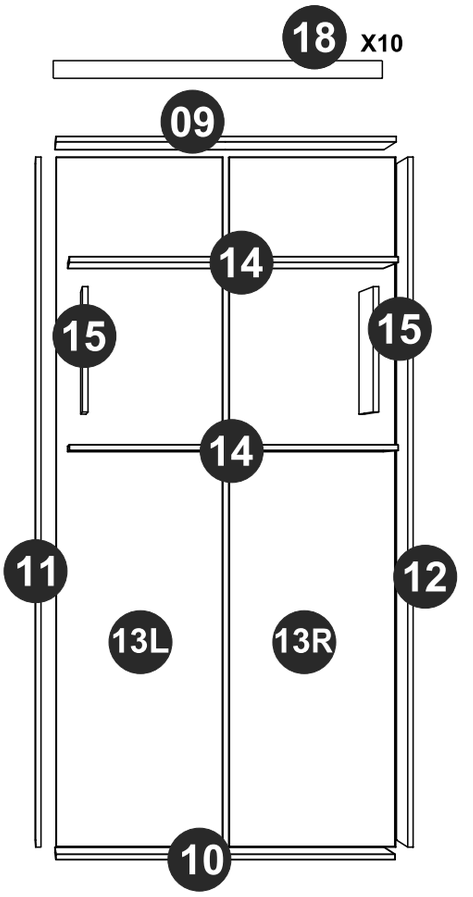

Just to be used for part identification, do not follow for assembly.
Parts 08 and 16 are small, so please make sure to identify them when unpacking.

Usar solo para la identificación de piezas, no seguir para montaje.
Partes 08 and 16 son pequeñas, por favor asegurese de identificarlas al desembalar.

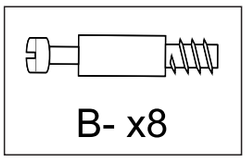

B- x8

1

Prepare parts.

Prepare las partes.

Place cam lock screws on the smaller holes.

Coloque los tornillos de minifix en los agujeros mas pequeños.

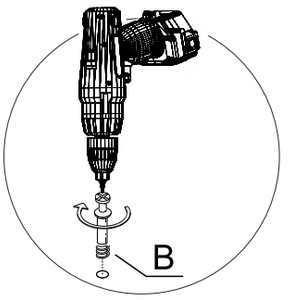

Set power screwdriver to low speed/torque otherwise material will get damaged.

Use la atornilladora eléctrica en mínima velocidad/torque para evitar daños al material.

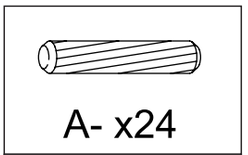

A- x24

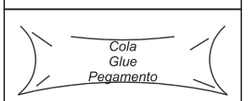

AA- x1

2

Prepare parts.

Prepare las partes.

Make sure to place wooden dowels in correct space. Can add glue to fix.

Colocar los tarugos en los espacios correctos.
Puede colocar pegamento para fijar las piezas.

 A- x24	 G2- x2
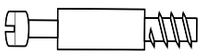 B- x26	 AA- x1

Prepare parts.
Prepare las partes.

Make sure to place wooden dowels in correct space. Can add glue to fix.

Colocar los tarugos en los espacios correctos.
Puede colocar pegamento para fijar las piezas.

Snap in shelf peg into instructed hole.

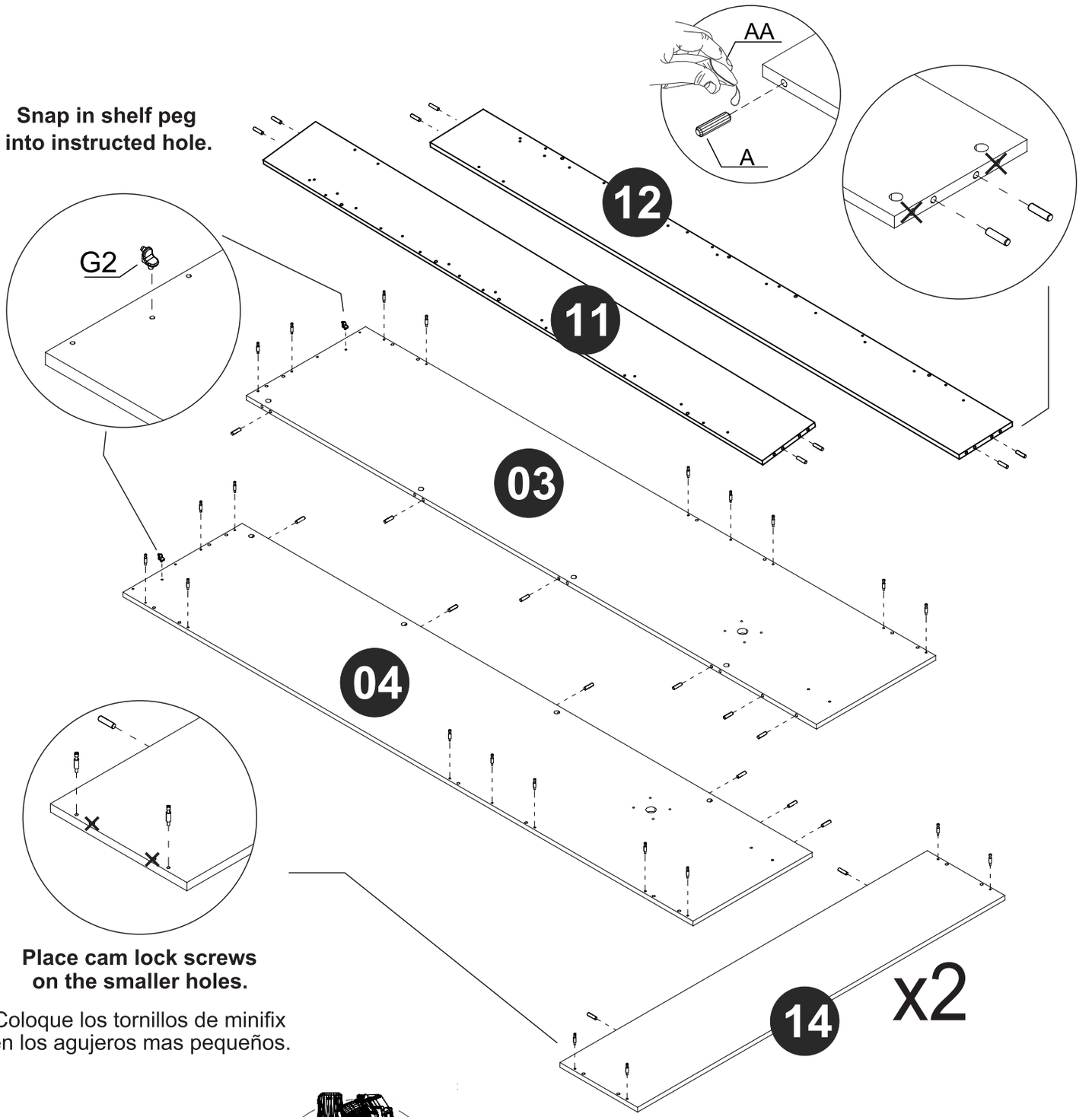

Place cam lock screws on the smaller holes.

Coloque los tornillos de minifix en los agujeros mas pequeños.

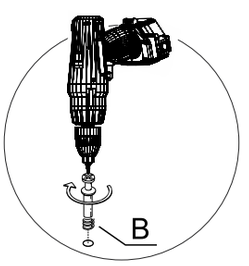

Set power screwdriver to low speed/torque otherwise material will get damaged.

Use la atornilladora eléctrica en mínima velocidad/torque para evitar daños al material.

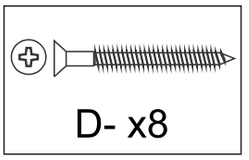

4

Screw in parts #16 onto #04

Atornille las partes #16 sobre las #04.

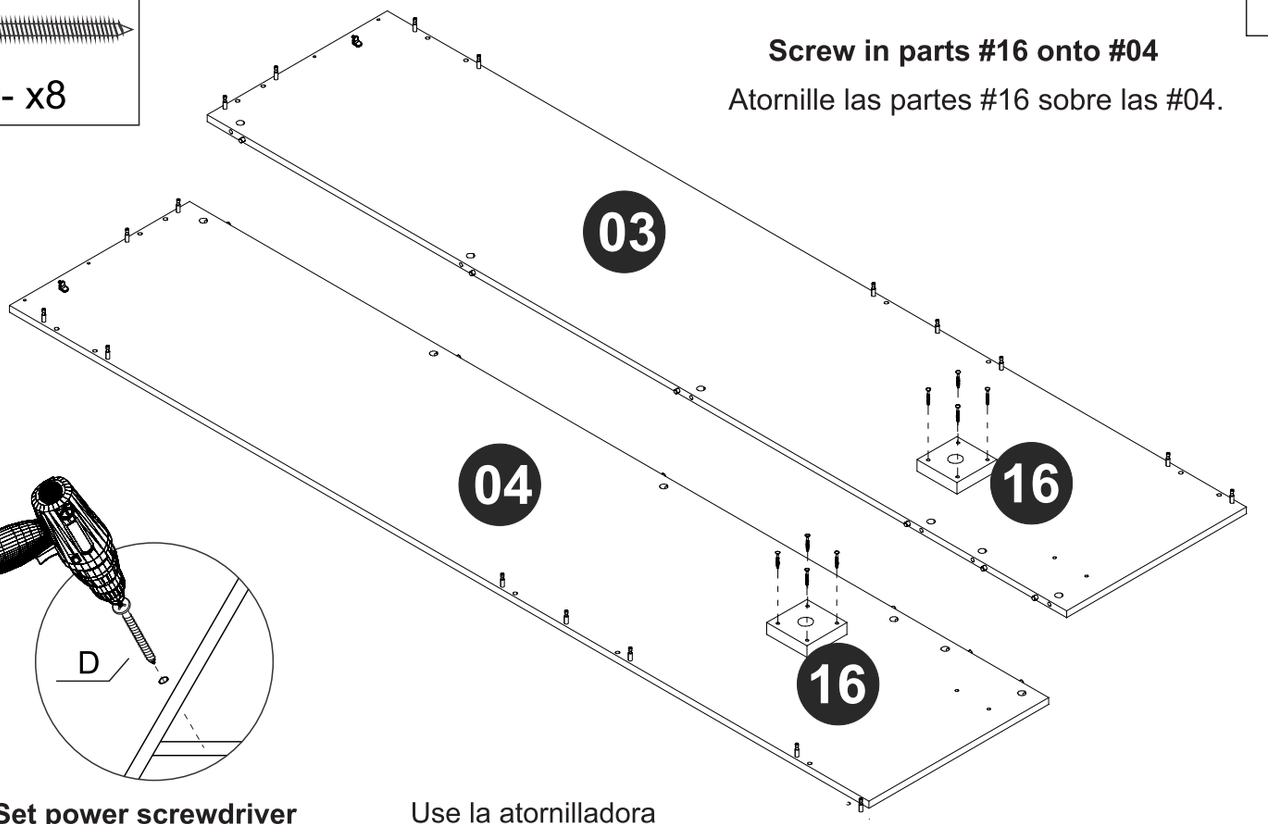

Set power screwdriver to low speed/torque otherwise material will get damaged.

Use la atornilladora eléctrica en mínima velocidad/torque para evitar daños al material.

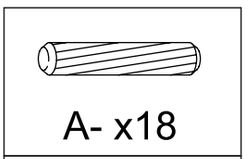

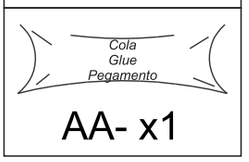

5

Prepare parts #13L (left) and #13R (right)

Prepare las partes #13L (izq.) y #13R (der.)

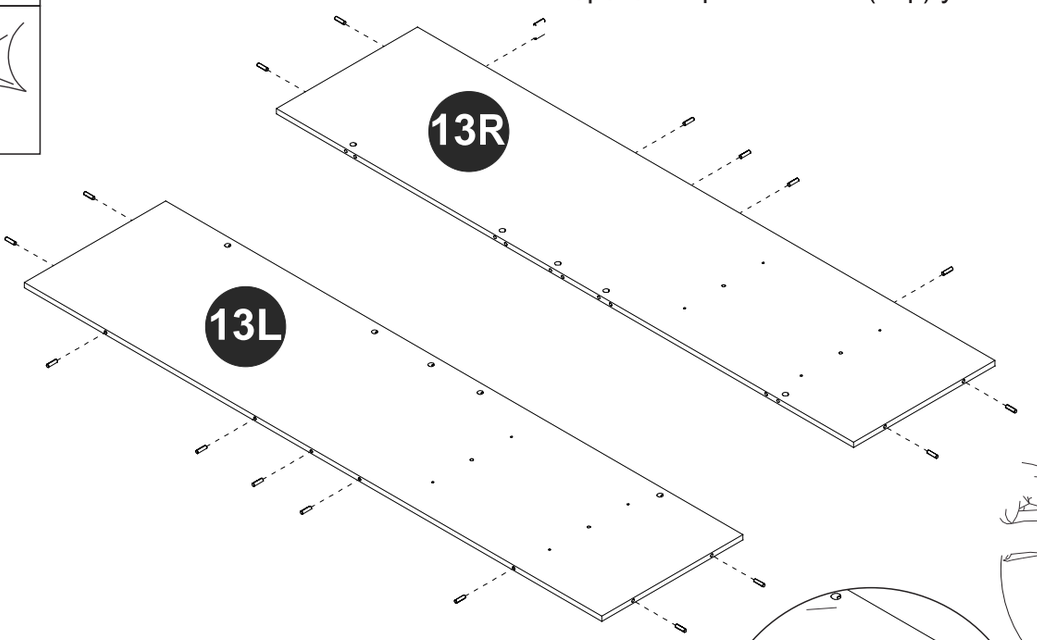

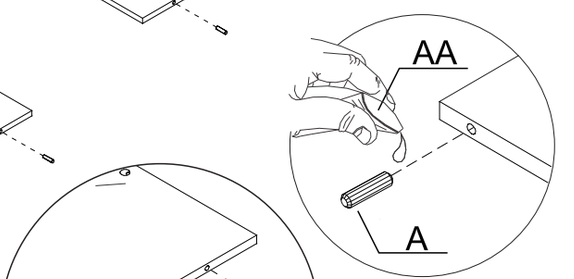

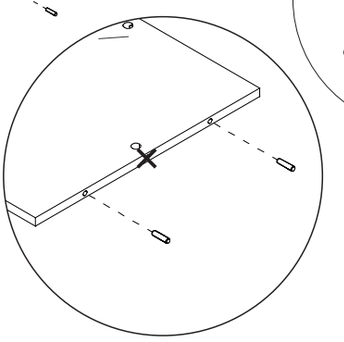

Make sure to place wooden dowels in correct space. Can add glue to fix.

Colocar los tarugos en los espacios correctos.
Puede colocar pegamento para fijar las piezas.

Join parts with double-sided camscrews F.
Una las partes con los tornillos dobles F.

6

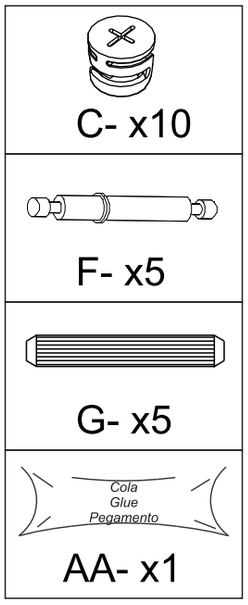

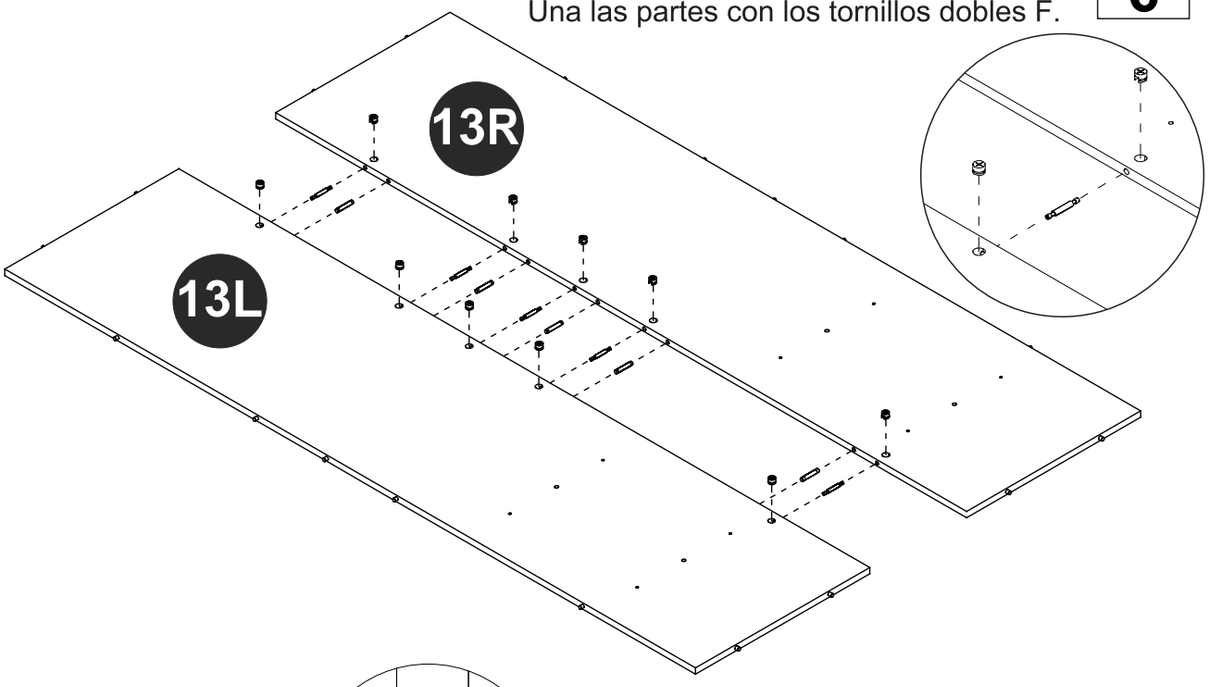

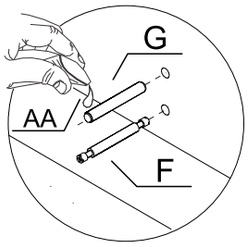

Add glue on dowel edges.

Agregue adhesivo en tarugos.

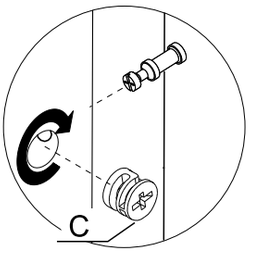

Place cam locks. Make sure arrow is facing outwards. Once parts are attached, turn cam lock to the right using screwdriver.

Coloque los tambores de minifix. Asegurese que las flechas indiquen hacia afuera. Una vez que las piezas se unan, gire el tambor hacia la derecha.

7

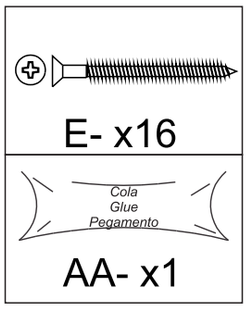

Attach parts #11 and #12.
Instale partes #11 y #12.

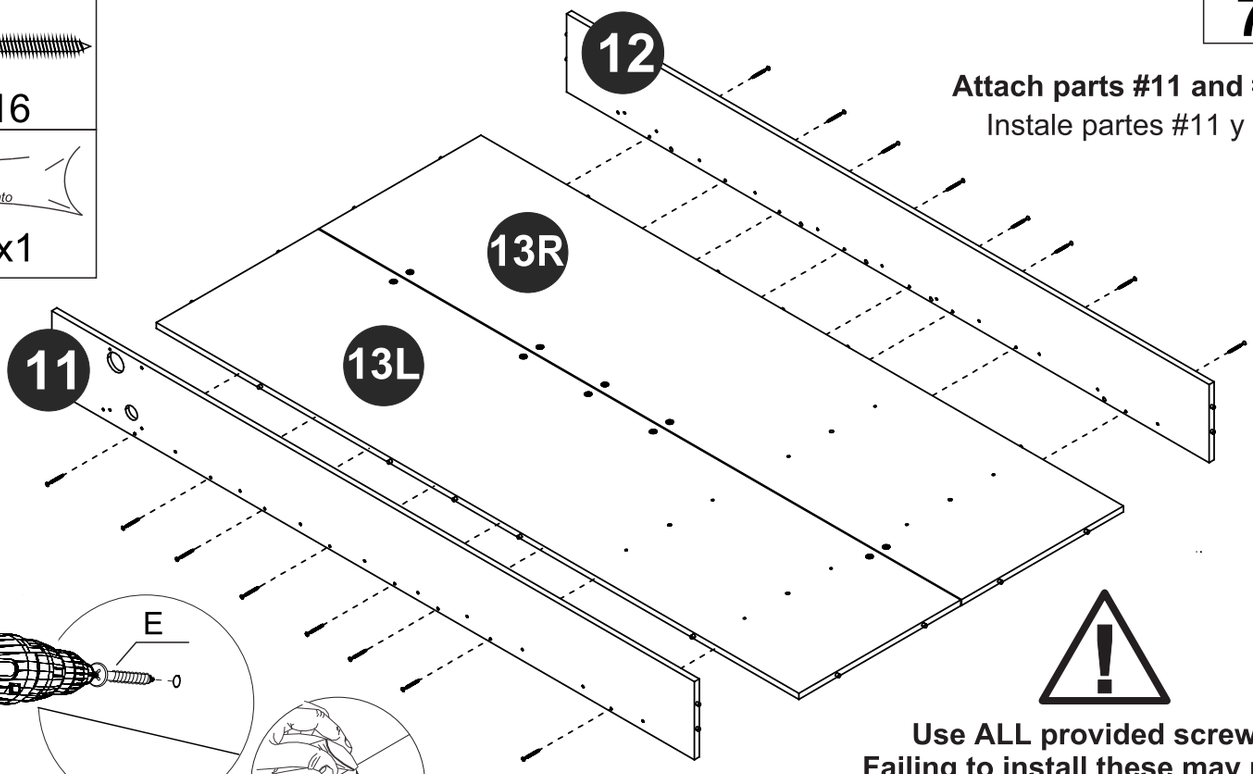

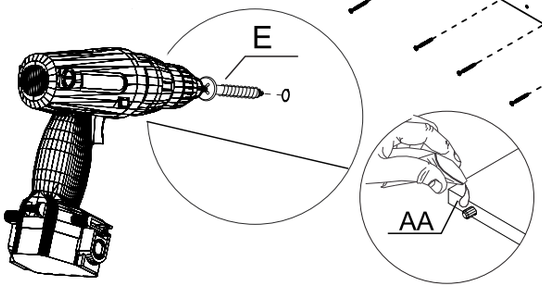

Use ALL provided screws. Failing to install these may result in damages and safety hazard.

Use TODOS los tornillos provistos. No hacerlo puede resultar en daños y crear un riesgo de lesión.

Fix in parts with E screws and glue on dowels.
Set power screwdriver to low speed/torque to avoid damages.

Fije las partes con los tornillos E y con pegamento en tarugos.
Use la tornilladora eléctrica en minima velocidad/torque para evitar daños.

Attach parts #09 and #10.
Instale partes #09 y #10.

8

E- x20

Cola
Glue
Pegamento

AA- x1

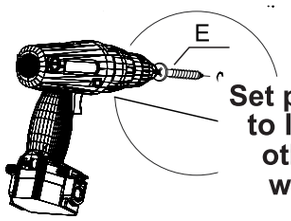

Set power screwdriver to low speed/torque otherwise material will get damaged.

Use la atornilladora eléctrica en mínima velocidad/torque para evitar daños al material.

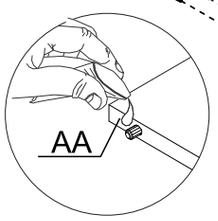

Add glue on dowel edges.
Agregue adhesivo en tarugos.

* **Use a wooden board or styrofoam block from packaging to lift up bed base to install part 09.**

Usar una tabla o bloque de espuma del embalaje para levantar la base de la cama al atornillar la parte 09.

Join parts #14 and #15 to assemble the shelf.
Una las partes #14 y #15 para montar el estante.

9

C- x8

Cola
Glue
Pegamento

AA- x1

ZZ- x4

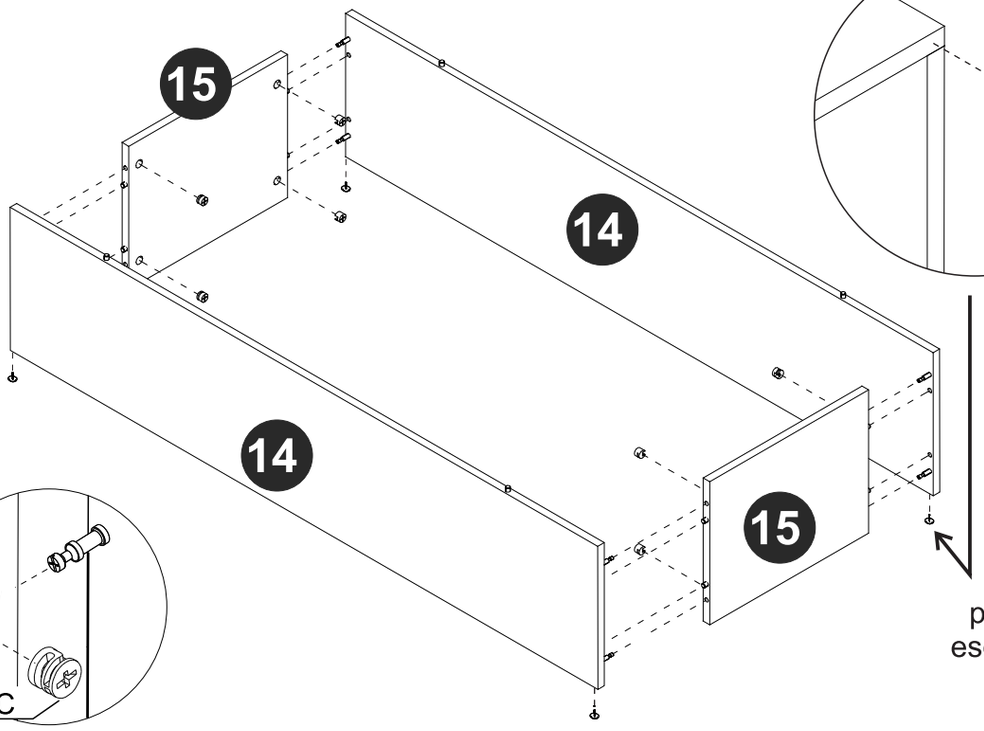

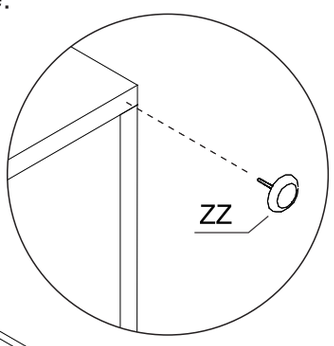

*

Insert now shelf edge bumpers on all four corners.

Coloque ahora los protectores para las esquinas del estante.



Add glue on dowel edges.
Agregue adhesivo en tarugos.

Place cam locks. Make sure arrow is facing outwards. Once parts are attached, turn cam lock to the right using screwdriver.

Coloque los tambores de minifix. Asegurese que las flechas indiquen hacia afuera. Una vez que las piezas se unan, gire el tambor hacia la derecha.

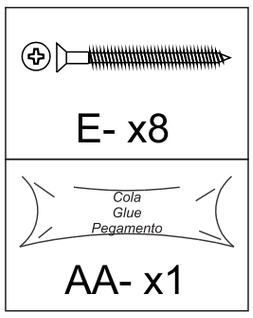

Attach shelf to bed base.
Fije el estante a la cama

10

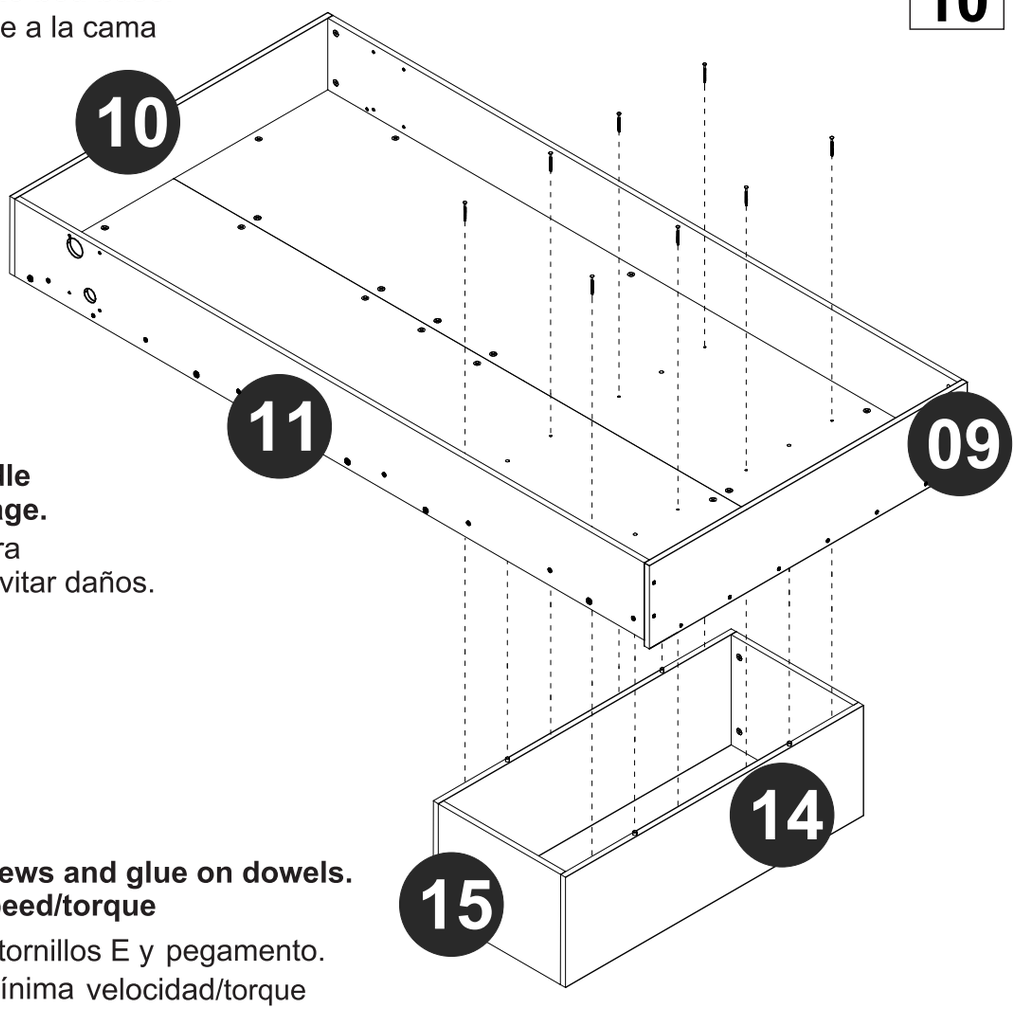

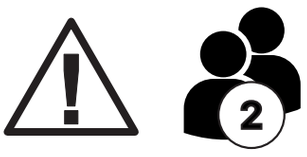

Two people are needed to handle assembled parts to avoid damage.
Dos personas son necesarias para sostener las partes montadas y evitar daños.

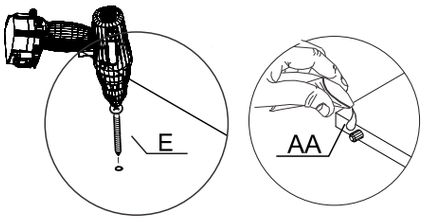

Screw shelf into bed with E screws and glue on dowels. Set power screwdriver to low speed/torque

Atornille el estante a la base con tornillos E y pegamento.
Use la atornilladora eléctrica en mínima velocidad/torque

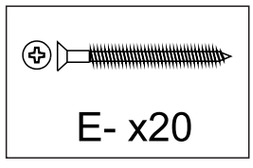

Align parts #18 across bed base with the pre-drilled holes on parts #11 and #12 and fix them in with E screws

Alinee partes #18 sobre la base de cama con los agujeros en #11 y #12 y fijelos con tornillos E.

11A



Two people are needed to handle assembled parts to avoid damage.

Dos personas son necesarias para sostener las partes montadas y evitar daños.

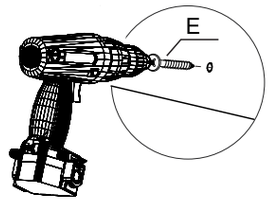

Set power screwdriver speed/torque to avoid material damage.

Use la atornilladora eléctrica en mínima velocidad/ torque para evitar daños al material.

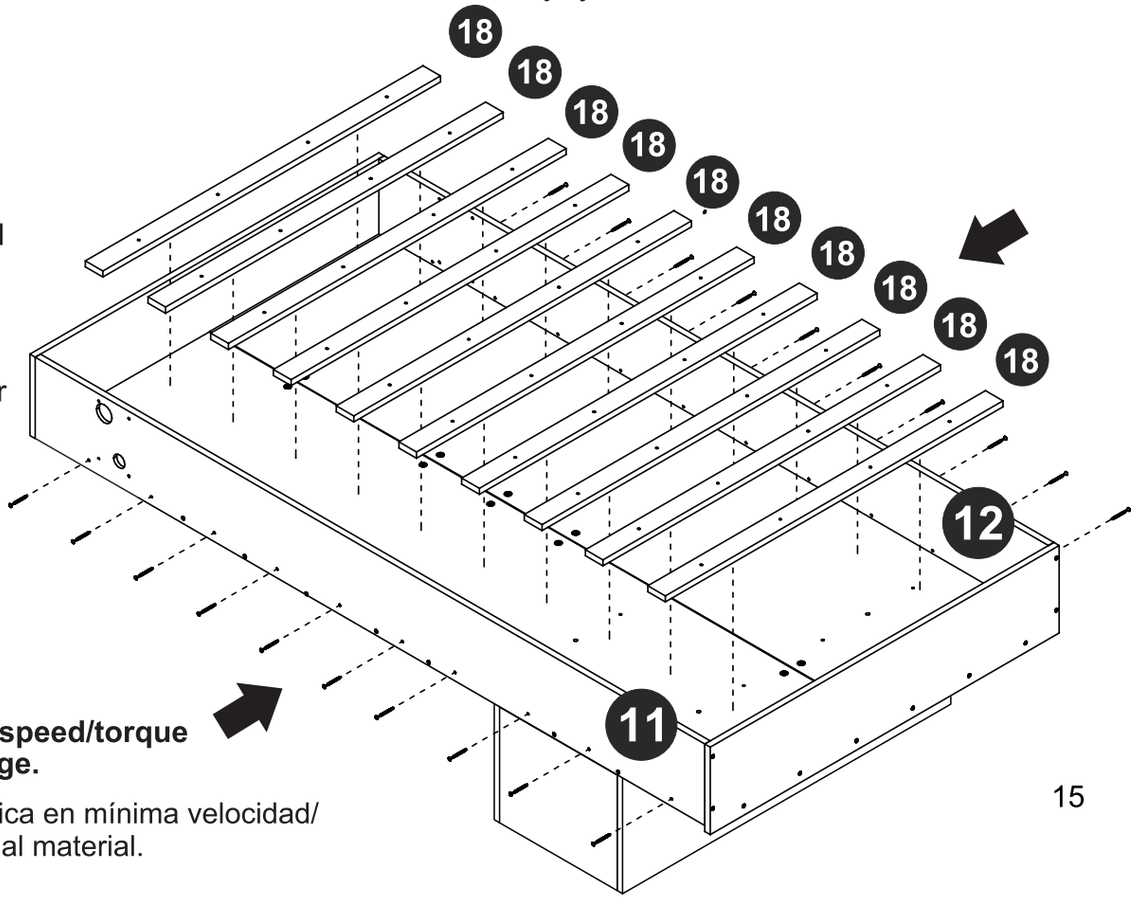

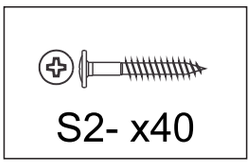

11B

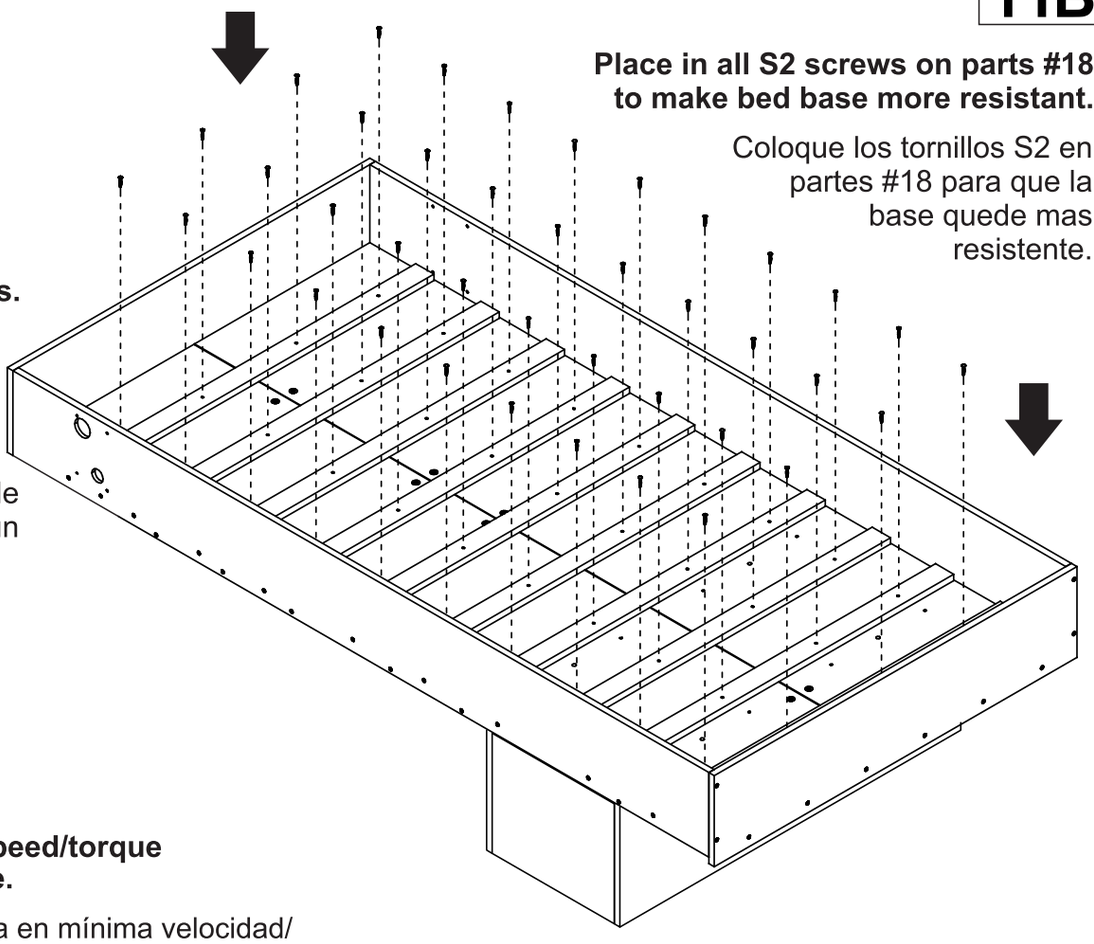

Place in all S2 screws on parts #18 to make bed base more resistant.

Coloque los tornillos S2 en partes #18 para que la base quede mas resistente.

Use ALL provided screws. Failing to install these may result in damages and a safety hazard.

Use TODOS los tornillos provistos. No hacerlo puede resultar en daños y crear un riesgo de lesión.

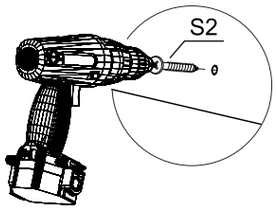

Set power screwdriver speed/torque to avoid material damage.

Use la atornilladora eléctrica en mínima velocidad/ torque para evitar daños al material.

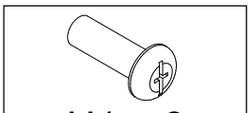

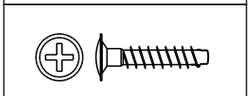

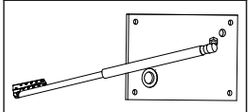

12

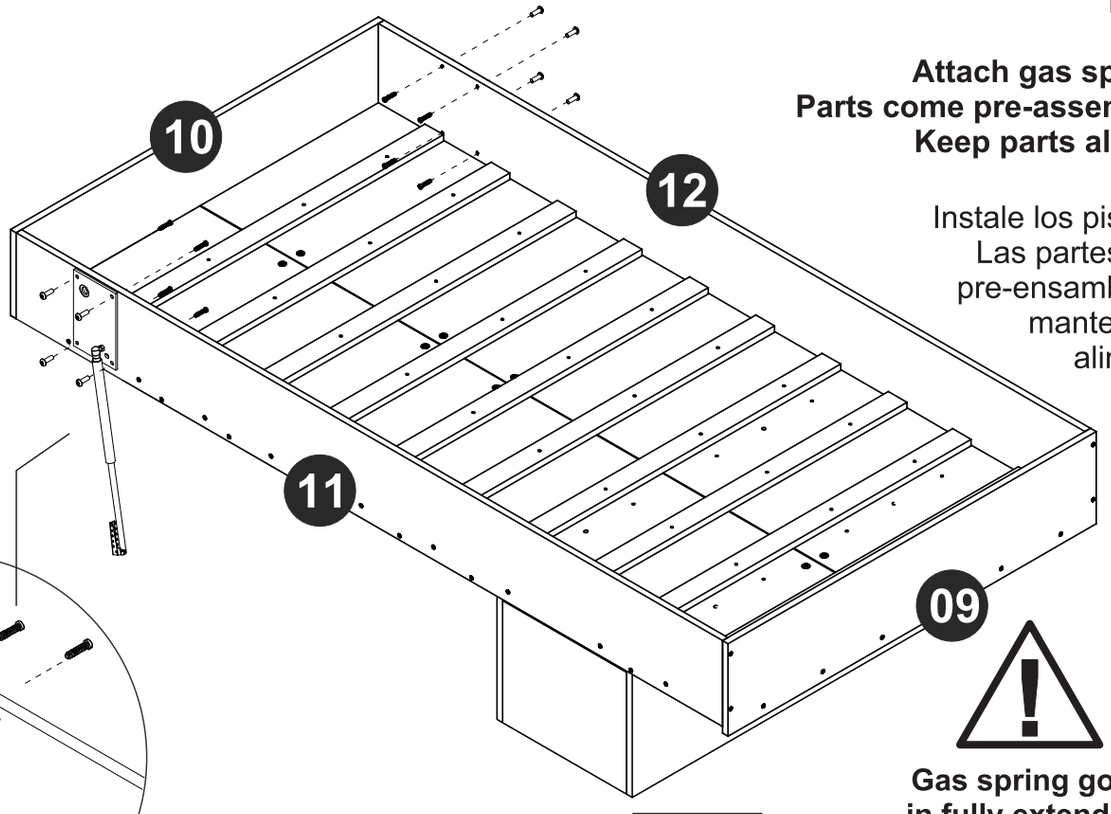

Attach gas springs. Parts come pre-assembled. Keep parts aligned.

Instale los pistones. Las partes estan pre-ensambladas, mantengalas alineadas

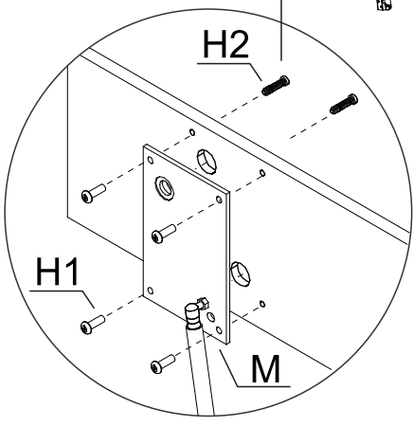

Make sure to attach M part facing the correct way.

M orientada al lado correcto. Asegurese de colocar la parte

Use:

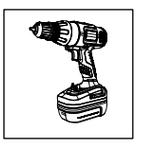

Power screwdriver

Gas spring goes in fully extended.

Pistón a gas se se coloca extendido.

C- x14

Cola
Glue
Pegamento

AA- x1

Do not attach part 02 now.
No coloque la parte 02 ahora.

Assemble bed frame using parts #03, #04, #05 and #06.

13

Ensamble el marco de la cama con las partes #03, #04, #05 y #06.

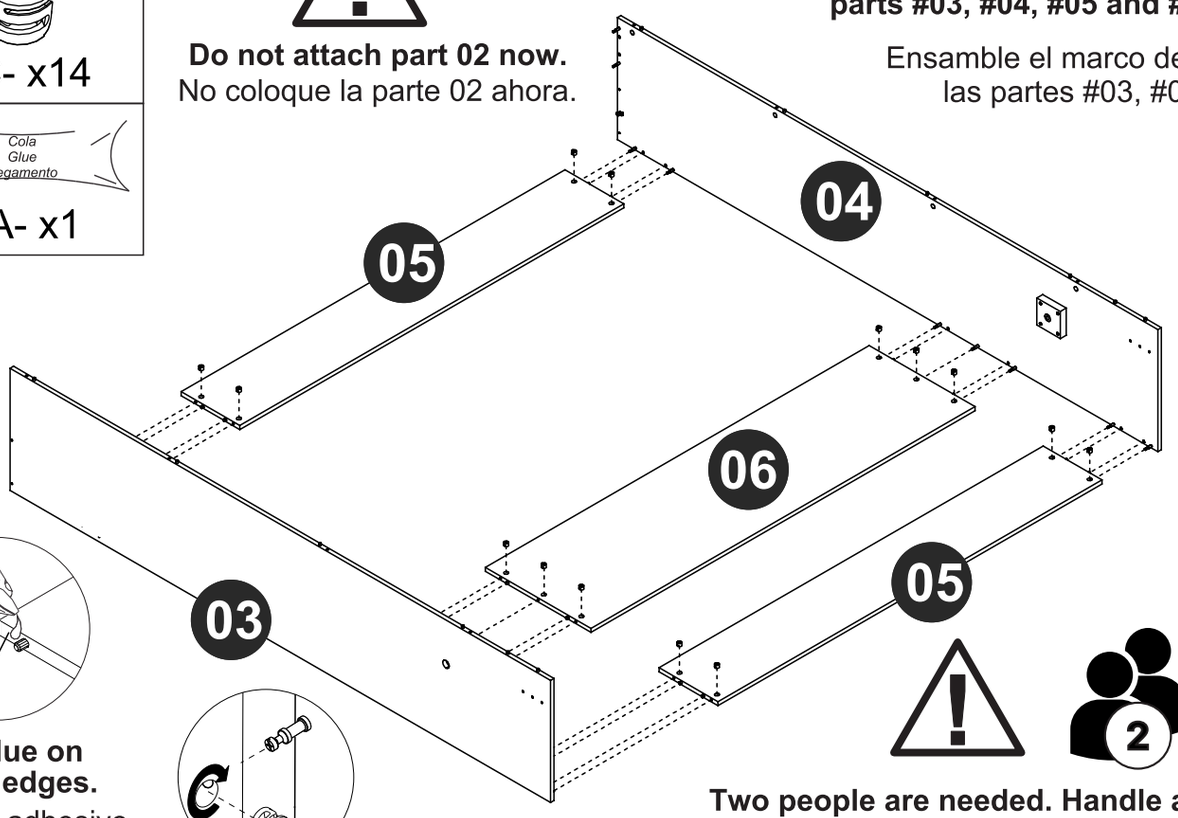

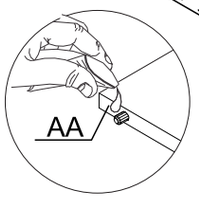

Add glue on dowel edges.
Agregue adhesivo en tarugos.

Place cam locks.
Coloque los tambores de minifix.

Two people are needed. Handle assembled structure with care to avoid material damages.

Dos personas son necesarias. Maneje la estructura con cuidado para evitar daños.

K- x2

Place “K” insert from outside.
Colocar pieza “K” desde lado exterior.

14

Rotate frame structure to vertical position carefully to avoid material damages. Two people are needed.

Gire la estructura con cuidado a posición vertical para evitar daños. Dos personas son necesarias.

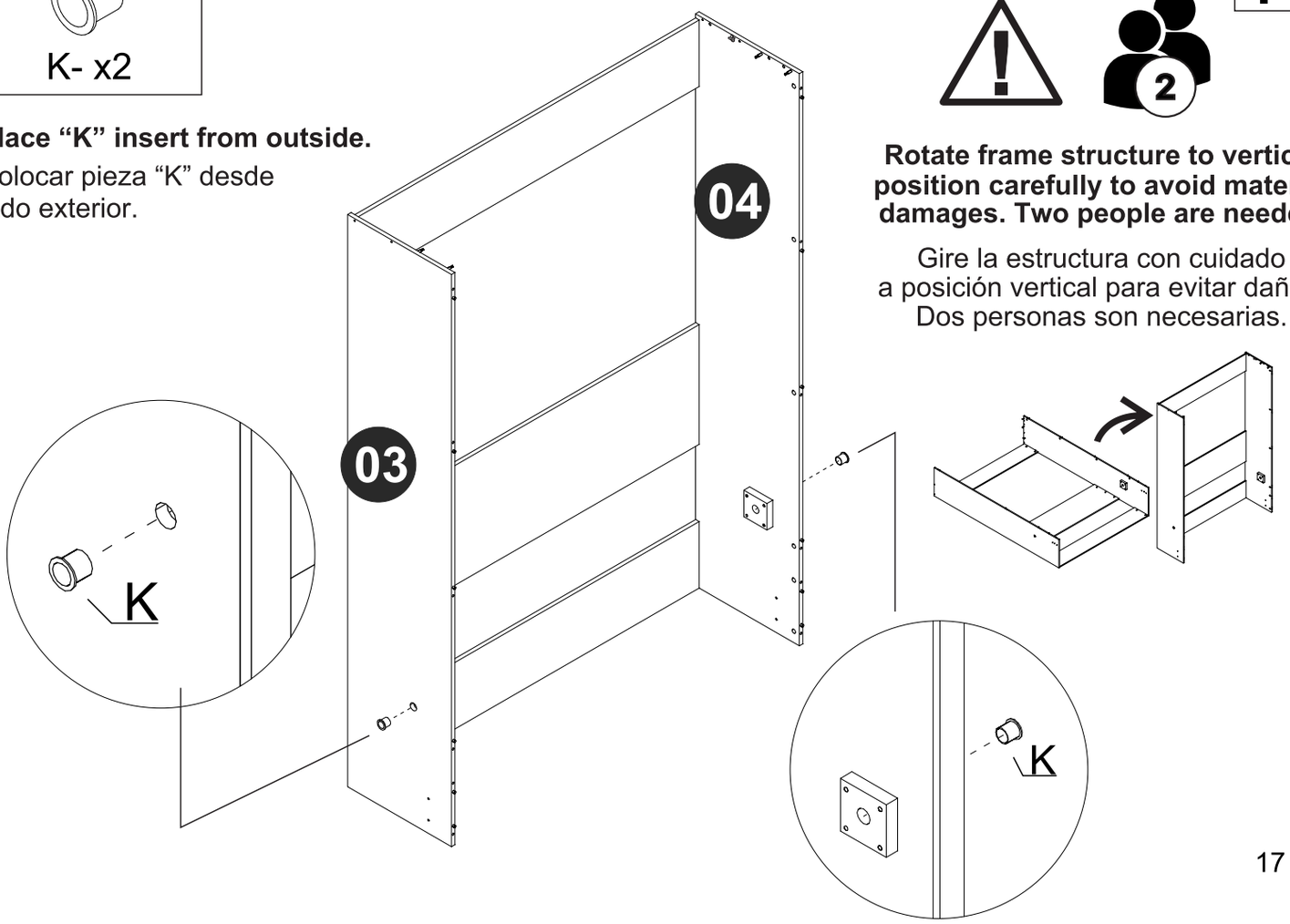

WALL MOUNTING INSTRUCTIONS

Professional installation is suggested.
Failing to follow these instructions can lead to risk of injury.

INSTRUCCIONES DE FIJACION A LA PARED

Se sugiere instalacion realizada por profesional
No seguir estas instrucciones puede resultar en riesgo de lesión.

15 A

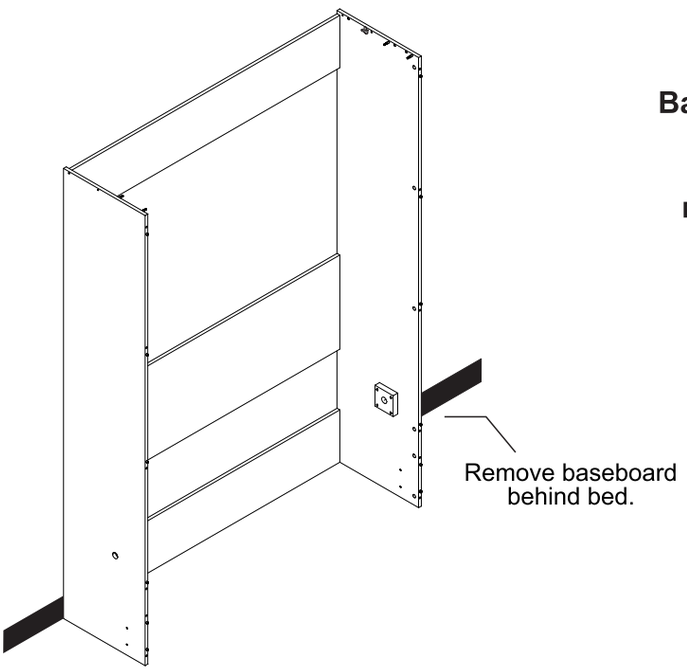

Back of bed frame must be completely flush against the wall and floor. If you have baseboards, you must remove the section behind the bed.

El marco de la cama debe apoyar completamente en la pared y el piso. Si usted tiene zócalos, debe quitar la sección detrás de la cama.

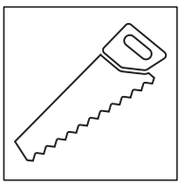

Hand Saw

15 B

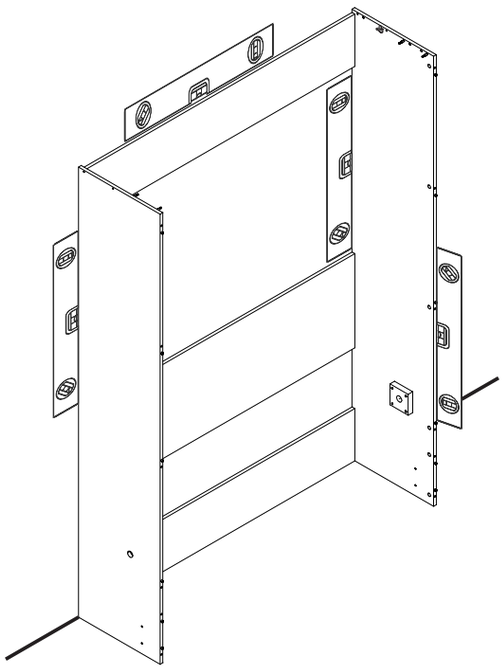

Make sure all sides of the assembled frame are leveled.

Asegurese que todas las caras del marco de la cama estén niveladas.

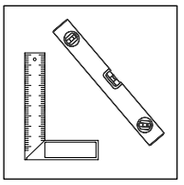

Square and Level

WALL MOUNTING INSTRUCTIONS

Professional installation is suggested.
Failing to follow these instructions can lead to risk of injury.

INSTRUCCIONES DE FIJACION A LA PARED

Se sugiere instalacion realizada por profesional
No seguir estas instrucciones puede resultar en riesgo de lesión.

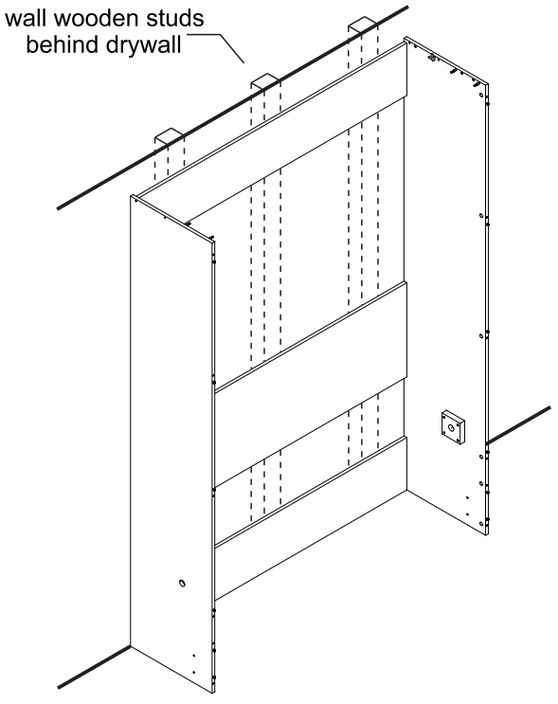

FOR DRYWALL* 16 A

Find the location of the studs in the wall by using a stud sensor. Center the bed frame to studs, making sure it covers three studs.

Localice los montantes en la pared usando un sensor. Centre el marco de la cama a los montantes, asegurando que la cama se posicione sobre tres montantes.

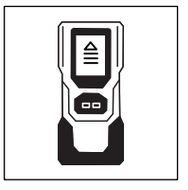

Stud Finder

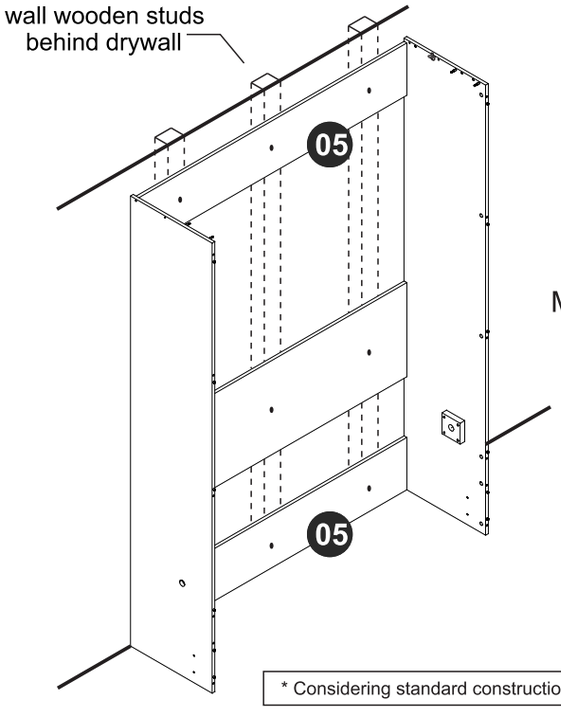

FOR DRYWALL* 16 B

Mark on parts 05 and 06 where it aligns with each stud. Make pilot holes on these marks, making sure they are centered on the board as much as possible.

Marque en las partes 05 y 06 donde se encuentran los montantes. Realice agujeros piloto en cada una de estas marcas, intentando que estén lo mas centradas posibles en la tabla.

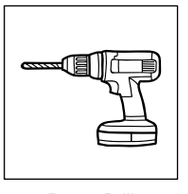

Power Drill

* Considering standard construction defined as minimum of 2x4 wood studs separated by 16 inches on center and 5/8 thick drywall

WALL MOUNTING INSTRUCTIONS

Professional installation is suggested.
Failing to follow these instructions can lead to risk of injury.

INSTRUCCIONES DE FIJACION A LA PARED

Se sugiere instalacion realizada por profesional
No seguir estas instrucciones puede resultar en riesgo de lesión.

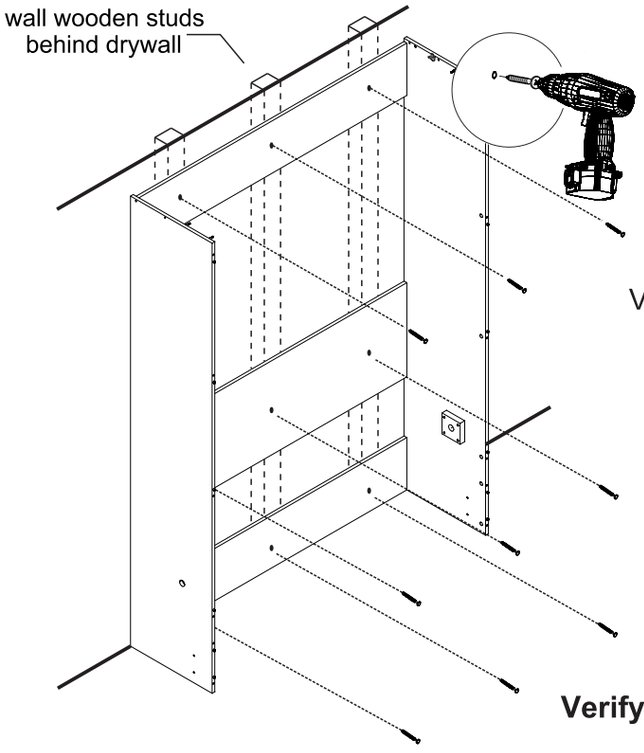

FOR DRYWALL* 16 C

Check first that V screws are appropriate for your wall. Screw in them directly onto drywall making sure each is anchored firmly onto a wooden stud.

Verifique que los tornillos V son correctos para su pared. Atornillelos directamente sobre el drywall asegurando que atraviesen los montantes de madera.

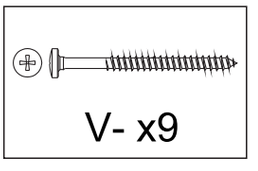

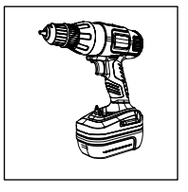

Power screwdriver

Verify that bed frame remains fully resting on wall and floor.

Verifique que el marco de la cama se apoye completamente en la pared y piso.

Do not use wall anchors for dry wall at this step.
Provided anchors are ONLY for CONCRETE wall.

No use los tacos de anclaje en pared drywall en este paso.
Los tacos provistos son SOLO para pared de CONCRETO.

* Considering standard construction defined as minimum of 2x4 wood studs separated by 16 inches on center and 5/8 thick drywall

We are released from any responsability if bed is not secured to the wall into wood studs.

WALL MOUNTING INSTRUCTIONS

Professional installation is suggested.
Failing to follow these instructions can lead to risk of injury.

INSTRUCCIONES DE FIJACION A LA PARED

Se sugiere instalacion realizada por profesional
No seguir estas instrucciones puede resultar en riesgo de lesión.

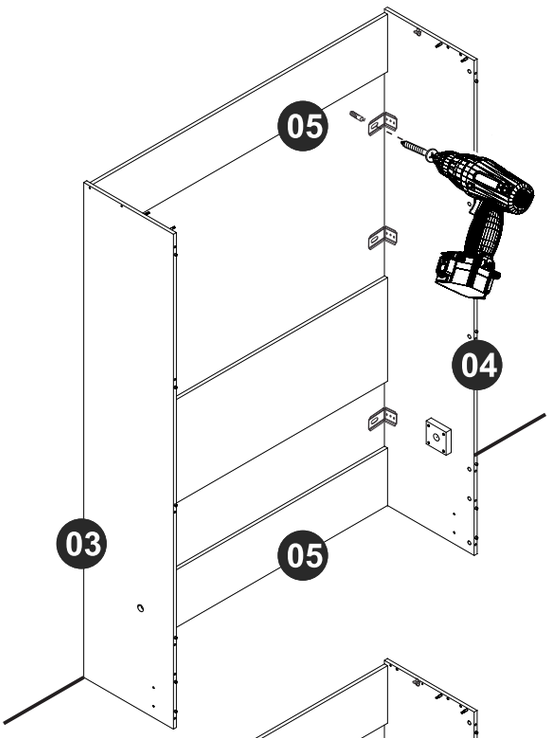

FOR CONCRETE WALL

16 A

Mark the wall through the brackets.
Drill the wall with a 6mm drill bit on each mark.
Insert "U" wall anchors.
Insert "V" screws through bracket into anchors

Marque la pared a través de los angulos.
Perfore la pared con una broca de 6mm.
Coloque un taco "U" en cada agujero de la pared.
Inserte los tornillos "V" a través de los ángulos y de los tacos.

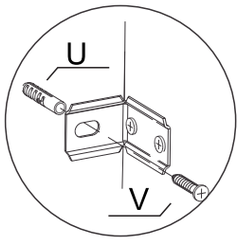

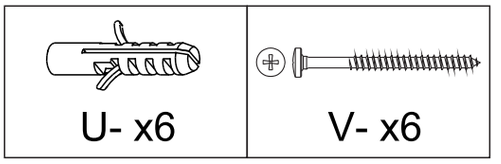

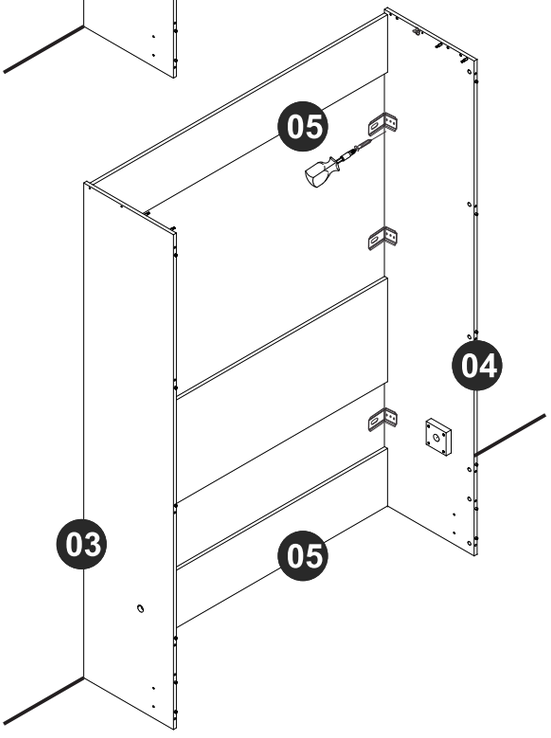

Screw metal brackets "W" onto parts 03 and 04 using "T" screws. Place 3 brackets on each side.

16 B

Atornille los angulos "W" sobre las partes 03 y 04 usando tornillos "T". Coloque 3 ángulos de cada lado.

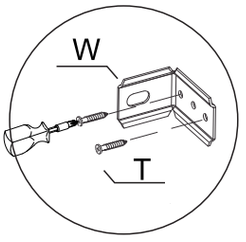

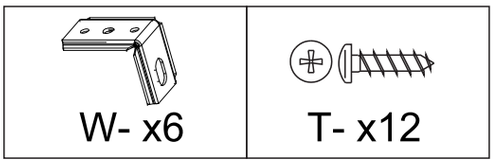

Place "X" plastic cover on brackets.
Coloque la tapa plástica "X" sobre los ángulos.

16 C

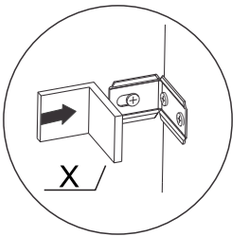

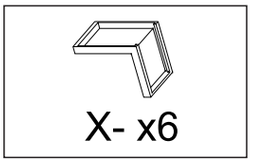

IMPORTANT
IMPORTANTE

It is very important that all steps and warnings from now onwards are followed as instructed until de very end. Failing to do so will result in a incorrect installation that can lead to malfunction, irreversible damage to your product and risk of injury.

Es muy importante que todos los pasos y advertencias de ahora en mas sean seguidas tal como son indicadas, hasta el final. No hacerlo puede resultar en una incorrecta instalación que puede provocar un mal funcionamiento, daños irreversibles del producto y riesgo de lesión.

 L- x2	 O1- x1
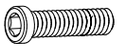 O- x2	

Move bed into bed frame and attach both together by placing “L” insert and “O” screw on each side.

Mover la cama hacia dentro del marco y conectarlos colocando el inserto “L” y el tornillo “O” de cada lado.

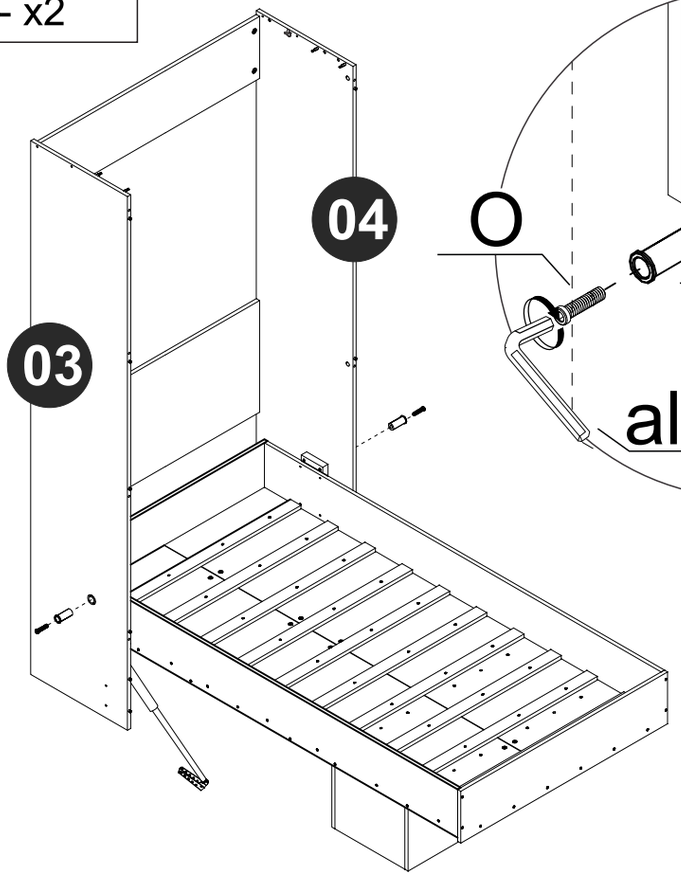

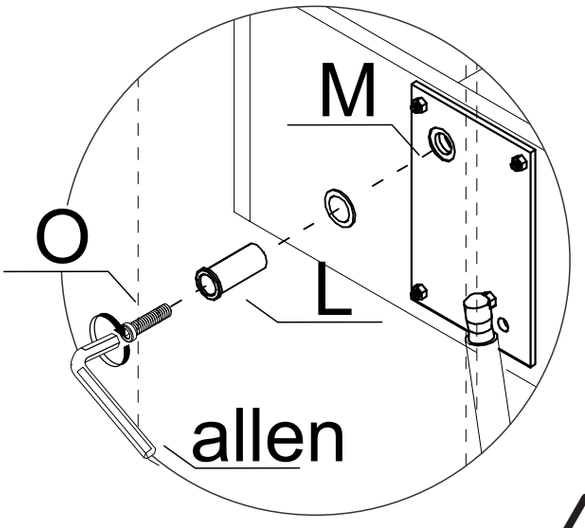

Two people are needed to handle assembled parts to avoid damage.

Dos personas son necesarias para sostener las partes montadas y evitar daños.

Gas spring remains fully extended. It cannot be compressed by hand. Dont attach it to bed frame sides yet.

Pistón a gas se mantiene aún extendido. No puede ser comprimido a mano. No lo fije aun a los laterales.

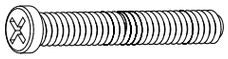

I- x6



J- x6

IMPORTANT
Part 02 (top) cannot be installed on frame yet.

IMPORTANTE
La parte 02 no puede estar instalada en el marco.

18

18A

Fully push bed back all the way towards the wall, so piston edge can align with pre drilled holes. One person must hold bed in position.

Empuje completamente la cama hacia la pared, para que el extremo del pistón se alinee con los agujeros en los laterales. Una persona debe sostener la cama.

18B

With gas spring <u>still fully extended,</u> screw in piston edge “N3" onto frame with “I” screws and “J” nuts.

Con el pistón a gas aún extendido, atornille los extremos del pistón “N3" al marco de la cama con tornillos “I” y tuercas “J”.

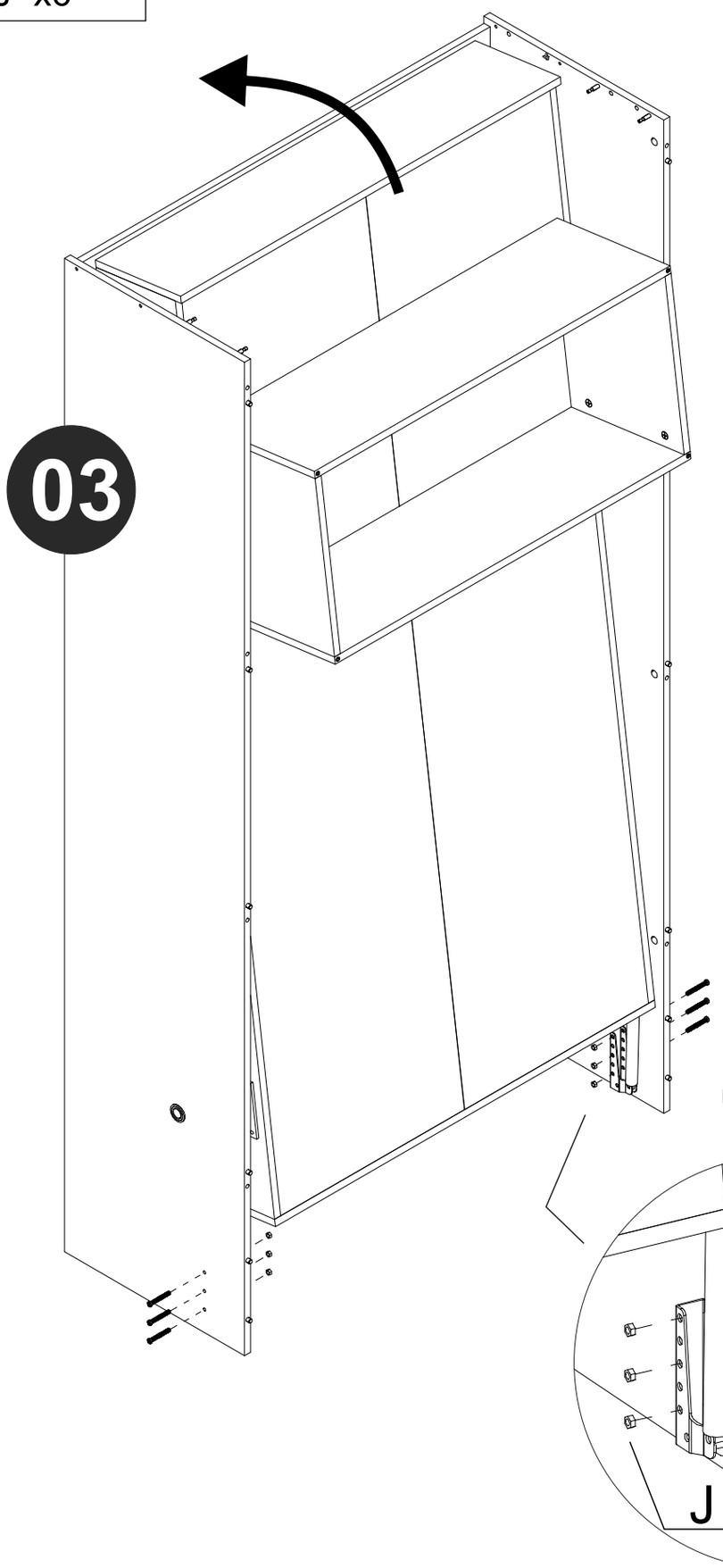

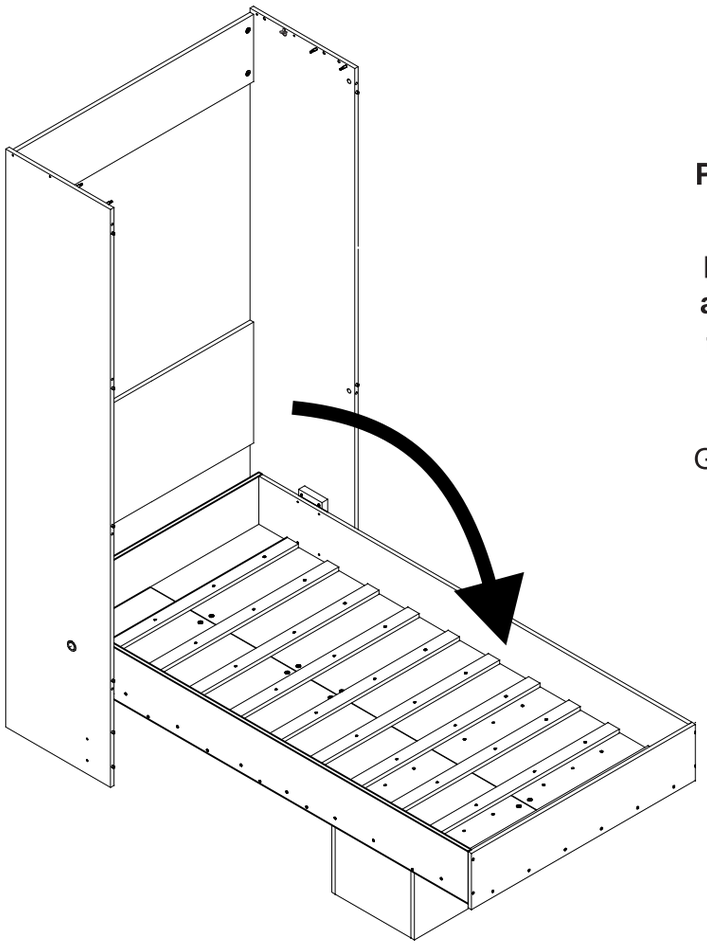

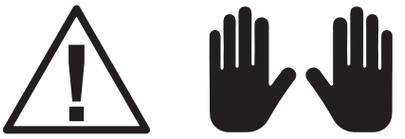

Pull bed open slowly, with extra strength.
Guide it safely down.

Because there is no mattress inside yet, and gas pistons are compressing for the first time it will be tougher to pull down.

Abra la cama despacio, con fuerza.
Guíe la misma de forma segura hasta abajo.

Como aún no está el colchón dentro, y los pistones se comprimen por primera vez, la apertura se torna mas dura.



Do not put mattress inside yet.
No coloque el colchón dentro aún.

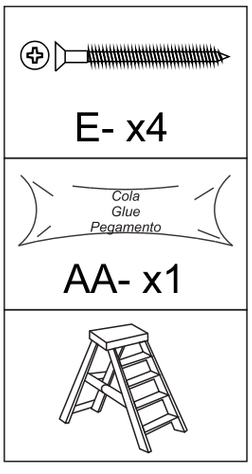

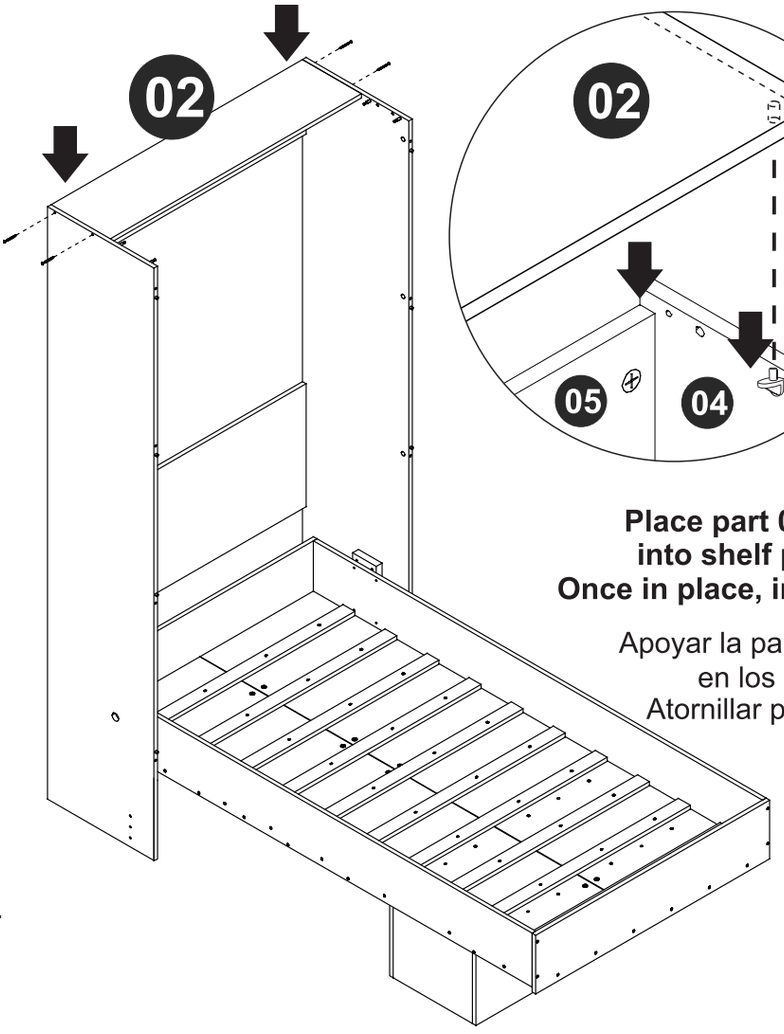



Do not stand on bed until assembly is complete. Use a ladder.

No pararse sobre la cama hasta que el montaje esté completo. Use una escalera.

Place part 02 over part 05 and insert into shelf pegs on parts 03 and 04. Once in place, install part 02 with “E” screws.

Apoyar la parte 02 sobre la parte 05 e insertar en los soportes en partes 03 y 04. Atornillar parte 02 usando los tornillos “E”.

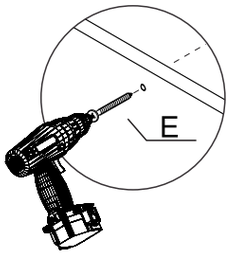

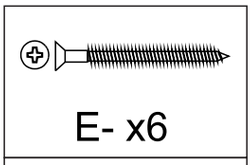

E- x6



AA- x1

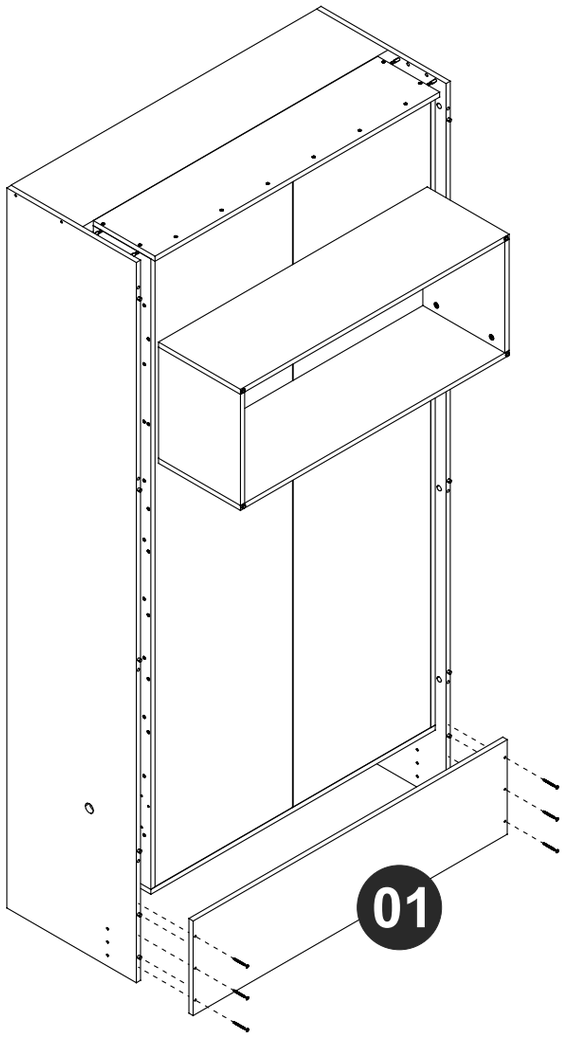

KEY STEP
Part 01 is crucial

PASO CLAVE
Parte 01 es crucial.

With bed closed, install part 01 with “E” screws.

Set power screwdriver to low speed/torque to avoid material damage.

Con la cama cerrada, instale la parte 01 con los tornillos “E”.

Use la atornilladora eléctrica con velocidad mínima para evitar daños.

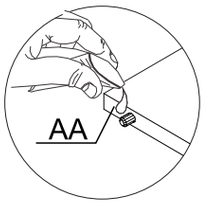

Add glue on dowel edges.

Agregue adhesivo en tarugos.

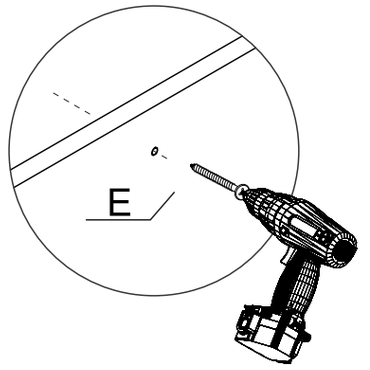

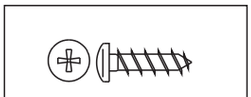

T- x6

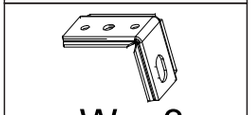

W- x3

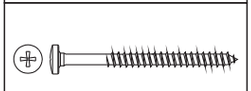

V- x3



X- x3

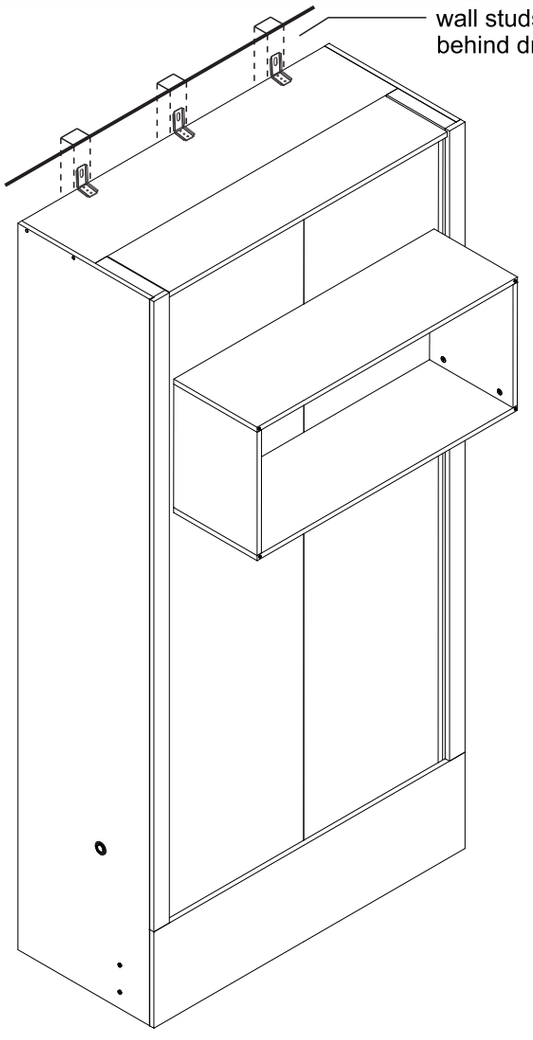

FOR DRYWALL ONLY*

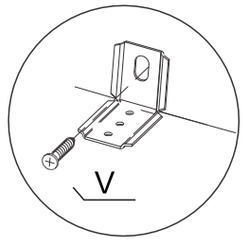

Align brackets to wall studs. Drill “V” screws through the brackets into wall studs.

Inserte los tornillos “V” a través de los angulos directo en los montantes de la pared.

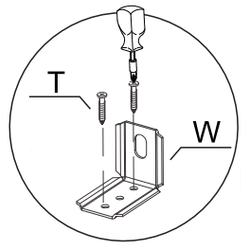

Screw brackets “W” on part 02 with “T” screws

Fije los angulos “W” sobre la parte 02 con los tornillos “T”

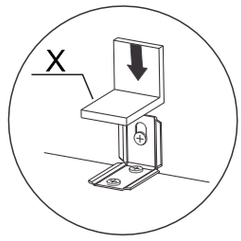

Place “X” plastic cover on brackets

Coloque la tapa plástica “X” sobre los ángulos.

C- x10

Cola
Glue
Pegamento

AA- x1

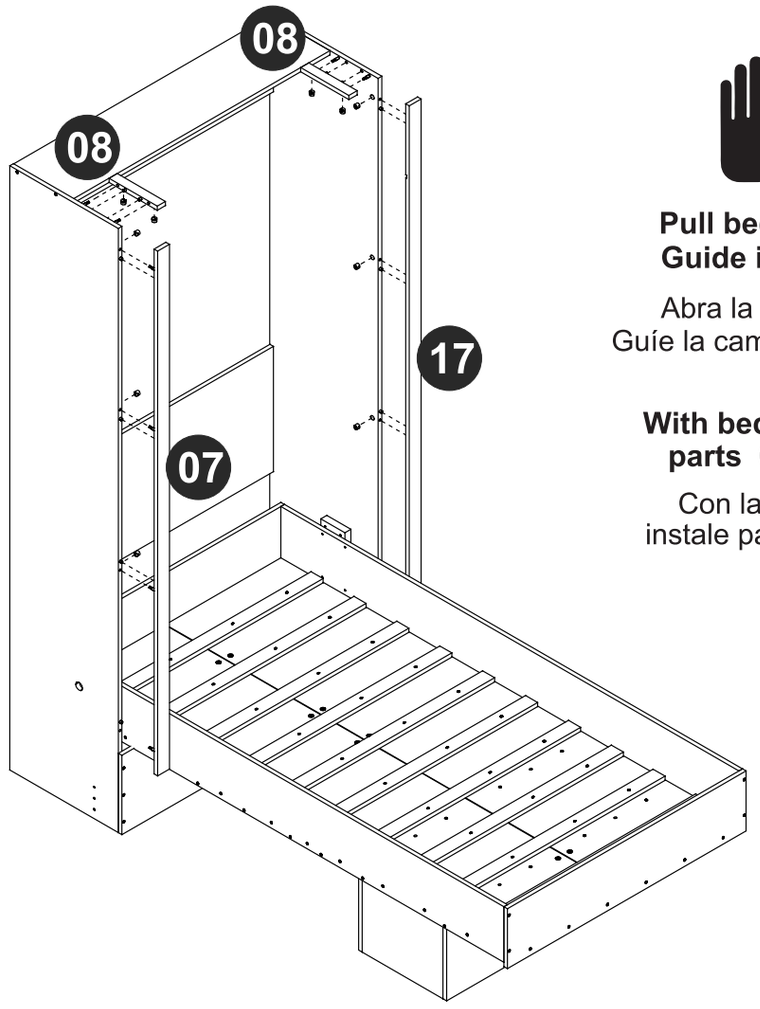

Pull bed open slowly.
Guide it safely down.

Abra la cama despacio.
Guíe la cama de forma segura.

With bed opened install parts 08, 07 and 17.

Con la cama abierta,
instale partes 08, 01 y 17.

Do not stand on bed until assembly is complete. Use a ladder.

No pararse sobre la cama hasta que el montaje esté completo. Use una escalera.

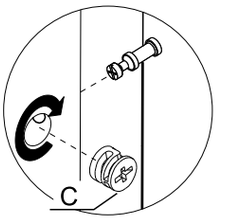

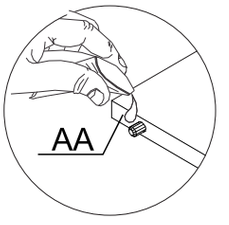

C- x2

Hold the bed ajar to adjust the camlock nut (C).

Sostenga la cama entreabierta para ajustar el minifix (C).

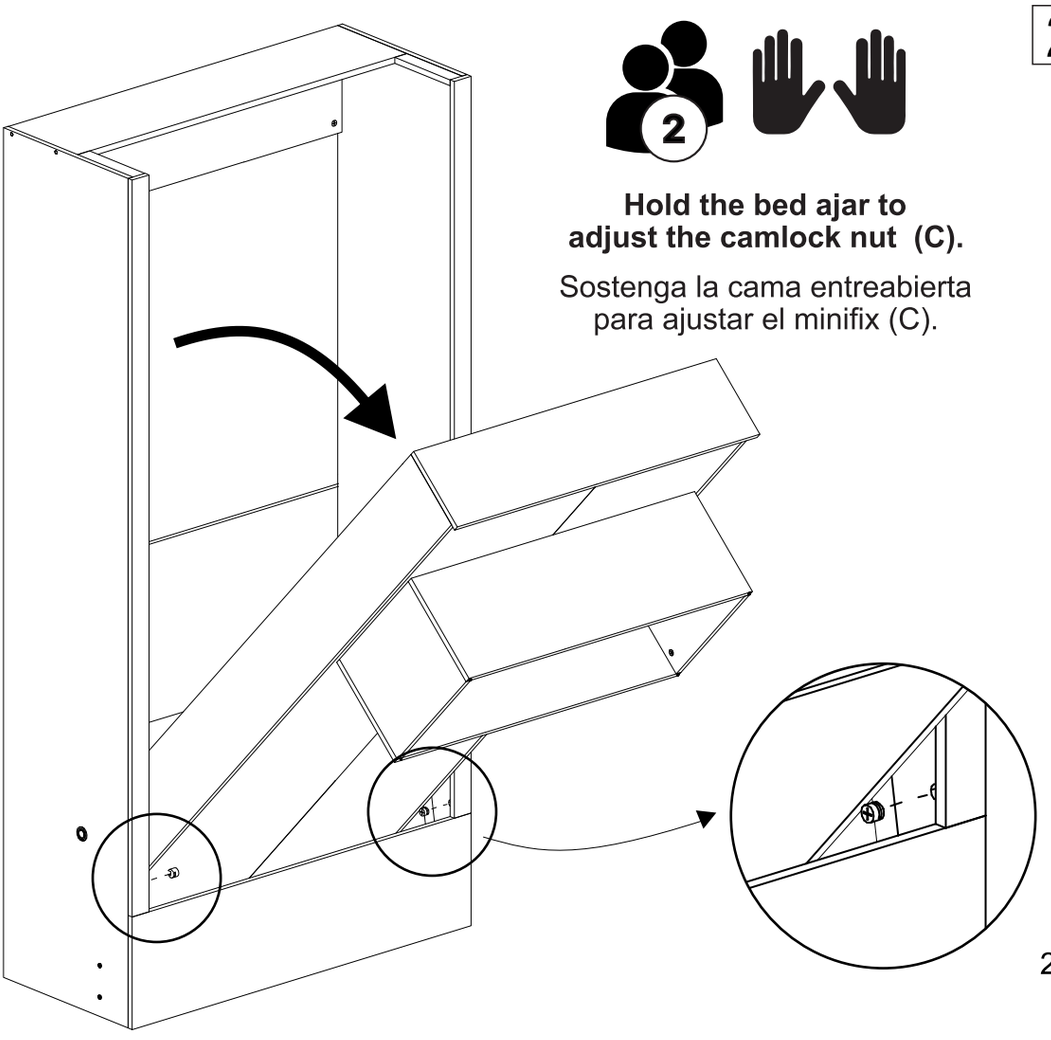

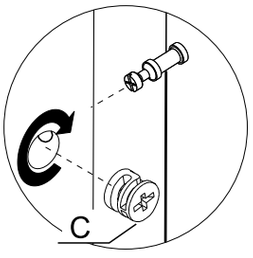

P- x2

Q- x1

S x4

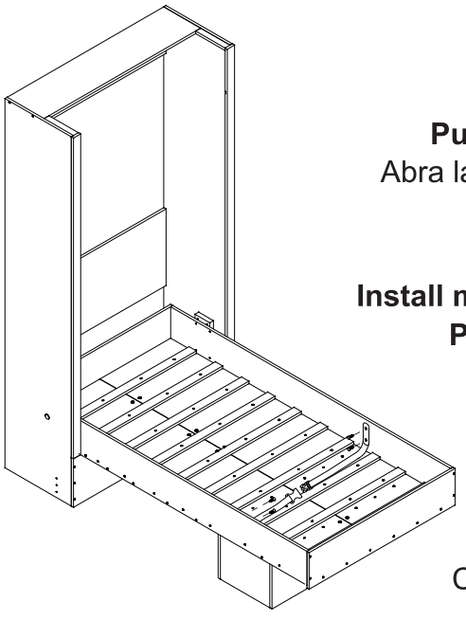

26

Pull bed open slowly. Guide it safely down.
Abra la cama despacio, de forma segura hasta abajo.

Install mattress securing straps.
Place mattress inside and secure properly.

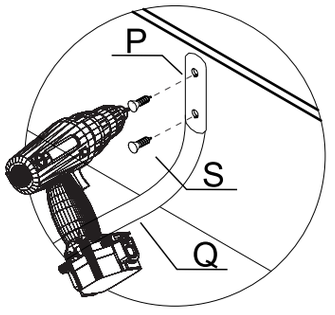

Instale la cinta de seguridad para el colchón.
Coloque el colchón dentro y asegure correctamente.

R- x2

S1- x4

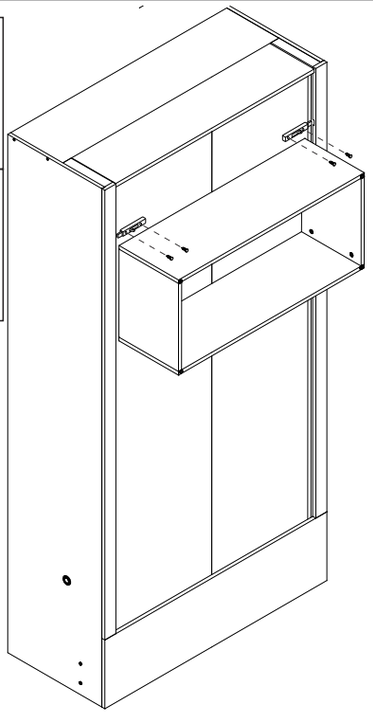

27

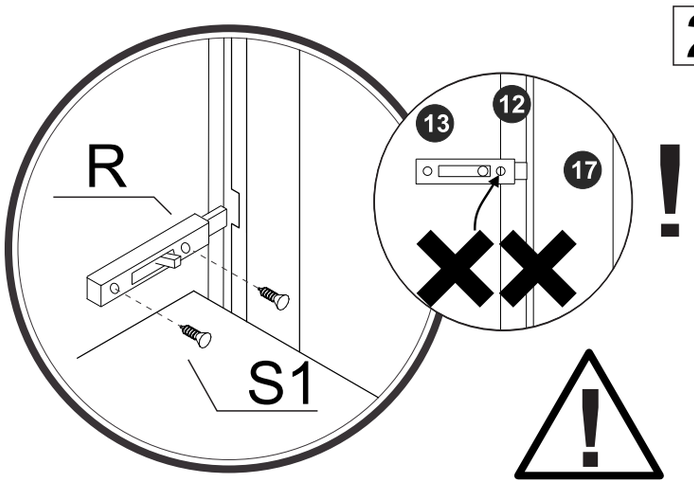

Install safety bolts when bed is closed.
Be careful not to position the screws over the edge/ in between pieces as not to break the clasp.

Instale el pasador con la cama cerrada.
Tenga cuidado de no colocar el tornillo entre las piezas para no romper el pasador.

Z- x118

Y- x1

28

Cover all visible hardware with Z stickers.
Use Y chalk to cover any edge or scratch.

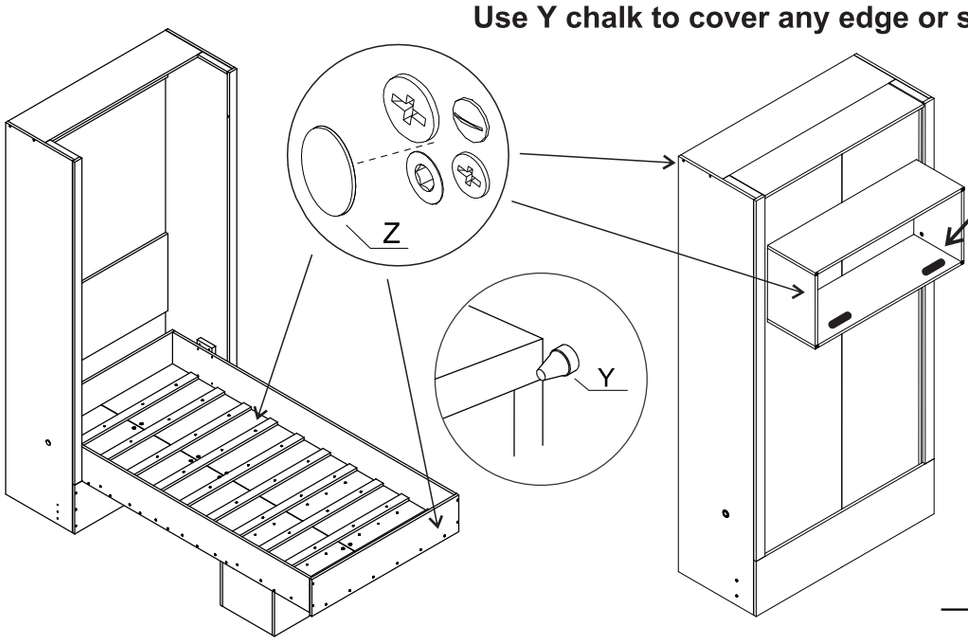

***OPTIONAL**
Install handle for easier opening.



Troubleshooting
Solución de problemas

If you experience trouble with your product assembly, try the following solutions:

Si encuentra dificultades con el montaje de su producto, pruebe una de las siguientes soluciones:

Parts or hardware are missing.

Before starting the assembly process, please verify that all parts and hardware shown in this manual have arrived. If there is something missing, do not start assembly and contact customer service for replacements. Assembling this product without all required parts and hardware may result in product damage.

Antes de comenzar el montaje, por favor verifique que todas las partes y herrajes indicados en este manual hayan llegado. En caso de que alguna pieza falte, por favor no continúe con el montaje y contáctese con customer service para solicitar los repuestos necesarios. Montar este producto sin tener todas las piezas y herrajes puede resultar en daños al producto

Parts look very similar and numbered labels cannot be identified.

All parts have been identified with a number or code in a sticker label. Check manual for each part dimension in case sticker is missing. Note that hardware comes inside a polybag and piston hardware comes in a separate box.

Todas las partes han sido identificadas con un numero o código colocado en un adhesivo. Revise la tabla con dimensiones del manual en caso de que el adhesivo no este en la pieza para identificarla. Los herrajes se encuentran en una bolsa plástica y los herrajes del pistón en una caja de cartón por separado.

Gas struts came fully extended and are too tense to compress in order to be attached.

Gas struts are provided fully extended and should not be compressed by hand or otherwise. They need to be installed fully extended and they will compress by themselves once the bed is pulled opened for the first time. Follow steps 17 onward for a correct installation of the mechanism.

Los pistones a gas se proveen completamente extendidos y no se debe intentar comprimirlos a mano o de otra forma. Deben ser instalados extendidos y se comprimirán por si solos al abrir la cama por primera vez. Siga los pasos desde 17 en adelante para una correcta instalación del mecanismo.

Gas struts cannot reach the correct position in which to attach them.

For gas struts to reach the correct position in which to be fixed to the bed frame, one must follow step 17. Bed needs to be pushed all the way back, allowing parts N3 to reach the correct position for them to be screwed in. It is very crucial that part 02 has not yet been installed, otherwise it will prevent the bed from going back all that it needs to go.

Para que los pistones a gas alcancen la correcta posición en la cual deben ser fijados al marco de la cama, siga el paso 17. Se debe empujar la cama completamente hacia atrás, permitiendo que las partes N3 lleguen a la posición donde se pueden atornillar. Es crucial no instalar aún la parte 02, de lo contrario esta pieza evitará que la cama llegue hasta dicha posición.

Cannot pull bed open as instructed in step 20.

The bed needs to be pulled open slowly but firmly. Because there is no mattress inside and the gas pistons are weight rated to hold 1000 lbs it will take extra strength to pull down. Make sure to guide it safely down.

Abra la cama firme y despacio. Debido a que el colchón aún no esta colocado, los pistones hacen la apertura más dura y será necesario realizar fuerza extra. Guíe la cama de forma segura hasta abajo.

Troubleshooting
Solución de problemas

Plastic ball joint on gas strut broke when pulling bed opened for the first time.

The plastic ball joint at the end of the gas strut can break or come apart if it is not correctly installed on to the pin. If when pulling the bed open you hear a plastic breaking sound please review the ball joints to ensure they are in good condition. If ball joint came apart just put it back together. If ball joint breaks, contact importer for a replacement part. The broken ball joint can be screwed out and a new one screwed in.

La rotula de plástico del pistón puede desarmarse o quebrarse si no es instalada correctamente en el pin.
Si al abrir la cama escucha sonido de plastico, revise el estado de las rotulas. Si la misma esta desarmada, coloque las mismas nuevamente en su lugar. Si el plastico esta quebrado contacte al importador para solicitar un reemplazo. Desenrosque la pieza quebrada y enrosque el reemplazo en su lugar.

Bed platform does not align properly with bed frame in upright position.

If after step 20, bed doesnt align with bed frame when closed, this means that either the wall or the floor is not squared. Check that the bed frame is fixed leveled to the wall. If it is not, you may need to adjust the bed frame to make it level. You can use a piece of cardboard to push up the side that remains lower.

Si luego del paso 20, la cama no se alinea correctamente con el marco de la cama cuando cerrada , esto significa que la pared o el piso no está en escuadra. Verifique que el marco de la cama esté a nivel. Si no lo está, será necesario acomodar el marco de la cama. Use una parte de cartón para empujar el lado del marco que queda hacia abajo para nivelarlo.

The gap around the bed is uneven when closed.

If after finishing assembly, the gap around the bed is uneven in respect to the bed frame when in vertical position, push or gently kick the base of the bed frame on the side with the narrowest gap. Do this until gap is even.

Si al finalizar el montaje, el espacio alrededor de la cama no queda parejo con respecto al marco de la cama cuando cuando la cama esta cerrada, empuje o suavemente golpee el marco de la cama del lado donde el espacio es menor. Realice este paso hasta que la separacion sea pareja en ambos lados.

When pulling the bed open, the frame separates from the wall.

If when bed is pulled open, the frame is pulling out of the wall this means the wall mounting is NOT DONE CORRECTLY. Please DO NOT USE THE BED until mounting is fixed as it is UNSAFE. Check STEP 15 and 16 and follow for your type of wall. Keep in mind that PROFESSIONAL INSTALLATION is suggested. Failing to follow these instructions can lead to risk of injury and bed malfunction.

Si al abrir la cama, el marco se separa de la pared esto significa que la cama NO ESTA BIEN ANCLADA. Por favor NO USAR LA CAMA hasta que el anclaje este correcto. Revise los pasos 15 y 16 y siga las instrucciones para su tipo de pared. Recuerde que se sugiere una instalacion realizada por un profesional. No seguir estas instrucciones puede resultar en riesgo de lesión o de mal funcionamiento de la cama.

Bed platform is sagging.

Make sure PART 01 is installed on bed frame. This part is crucial in helping to hold the weight of the bed.
Check that all screws are installed fixing parts 18 onto bed platform.
Check that bed frame is fully resting on the floor so that parts dont carry more weight than they should.

Asegurese que la parte 01 este instalada en el marco de la cama. Esta parte es crucial, soportando gran parte del peso de la cama. Verifique que todos los tornillos que fijan las partes 18 estén firmemente instalados. Revise que el marco este completamente apoyado en el suelo, evitando que partes soporten mas peso de lo necesario.

Troubleshooting
Solución de problemas

GAS PISTON MECHANISM INSTRUCTIONS.

Mechanism comes pre installed. Below information is provided in case adjustment is needed.

INSTRUCCIONES MECANISMO DE PISTON A GAS.

Mecanismo viene pre ensamblado. La información debajo es brindada en caso de necesitar ajustes.

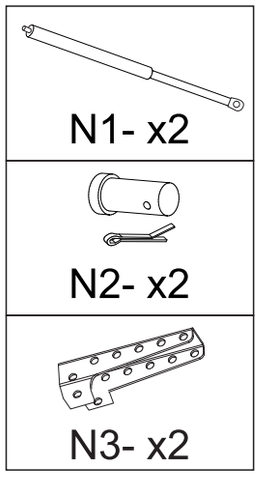

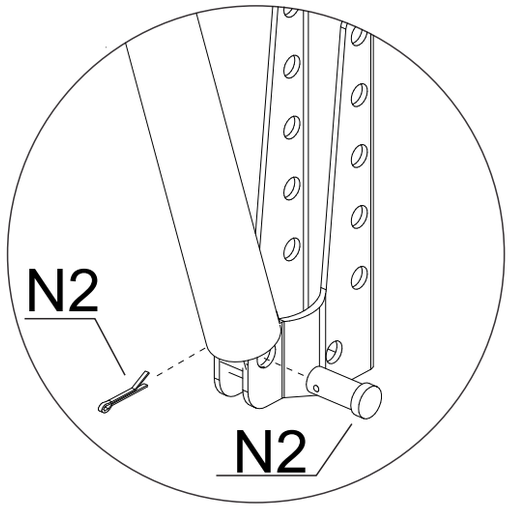

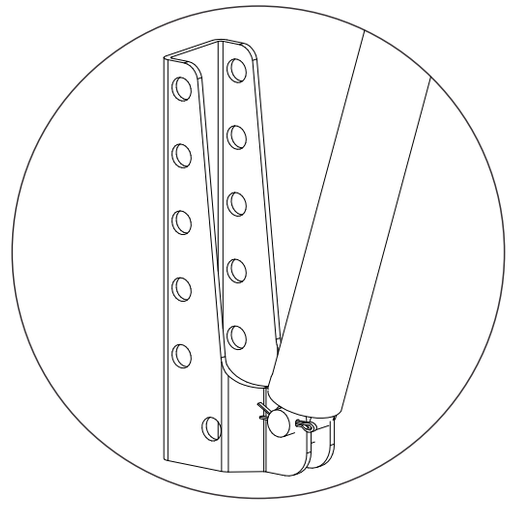

How to replace a balljoint

1

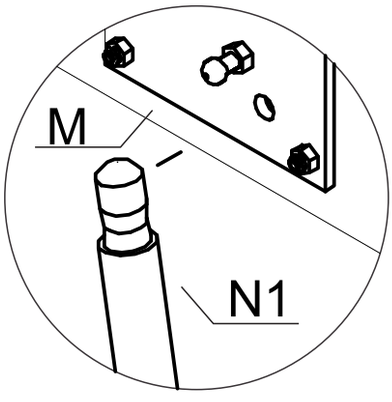

Detach piston from metal plate M by pulling plastic balljoint from metal pin head.

Separe el pistón de la plaqueta M tirando y removiendo la rotula plastica del pin metálico.

2

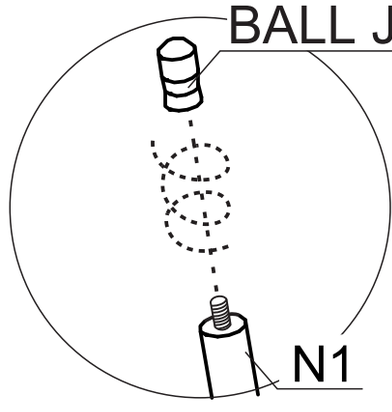

Unscrew piston edge N1 from plastic ball joint.

Desatornille el extremo del pistón de la rotula plástica.

3

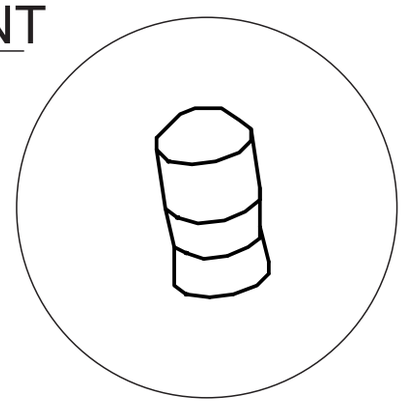

Replace new balljoint. Screw it on N1 and press it on pin on M. Must do click sound.

Reemplace la rotula. Atornillela a N1 y presione sobre el pin en M. Debe hacer un sonido click.

Customer Service
Servicio al cliente

Having other issues? Do not return this product!
CONTACT OUR CUSTOMER SERVICE TEAM FIRST FOR HELP.
Send us an email to patioservices@gmail.com
Or call 248-652-1404 (Monday - Friday 9am-5pm EST)

If you have a problem or need more information, do not call to the place of purchase.
Please contact our customer service team for immediate assistance,
informing us of your issue and providing your order purchase information.

Our product warranty is against defects in the material or in the products caused during production or shipping, that may prevent the use of the product.

This warranty is only limited to the replacement of furniture parts and hardware that are defective.
We are not responsible for defects created due to inappropiate assembly or disassembly, due to product modifications, deliberate damage, misuse, exposure to outdoor use, or labor assembly costs.

Thank you for purchasing this product and for taking the time to follow these assembly instructions

If you are happy with your product please feel free to visit your retailer´s website to rate your purchase and offer us your feedback. We love seeing our products become a part of your home.

★★★★★