GERBER

D401130
Amalfi™

Single Handle Kitchen Faucet
Robinet de cuisine à une poignée
Grifo de cocina con una manija

	Part Name	*Nom de la pièce*	*Nombre de Parte*	Part # *# de pièce* *# de Parte*
1	Index Button	*Bouton d'index*	*Índice de Botton*	A663C36
2⊙	Metal Handle Assembly	*Assemblage de manette en métal*	*Ensamblaje de manija metálicas*	A069107-50
3⊙	Trim Cap	*Capuchon de garniture*	*Tapa ornamental*	A508029
4	Adjusting Ring	*Bague de réglage*	*Anillo de ajuste*	A104413BPA-C
5	Ceramic Disc Cartridge	*Cartouche à disque céramique*	*Cartucho de disco de cerámica*	DA507906N
6	Mounting Hardware Assembly	*Assemblage du matériel de fixation*	*Ensamblaje de ferretería de montaje*	A603171
7⊙	Aerator Assembly	*Brise-jet*	*Aireador*	G0091556
8	Hose Adapter	*Adaptateur de boyau*	*Adaptador de manguera*	A663C37N

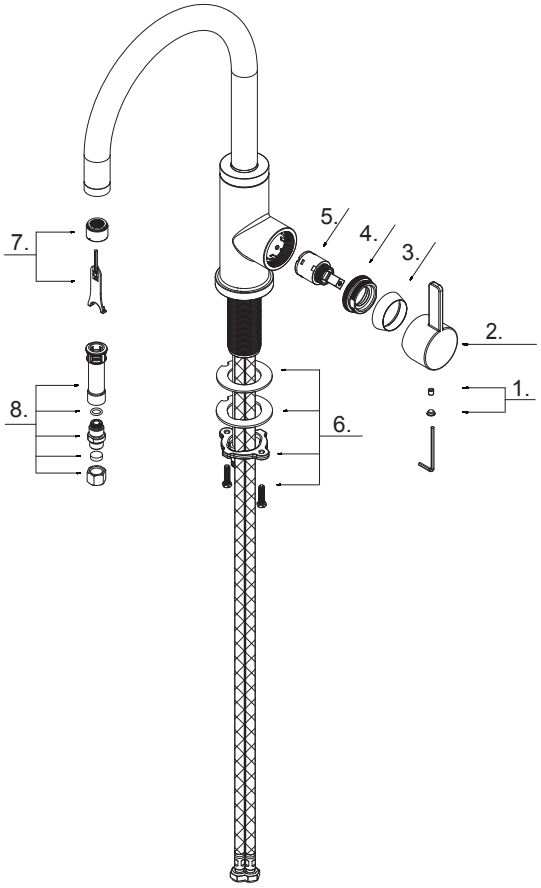

⊙ Please see www.gerber-us.com or current price list for available finishes. Finish is defined by additional suffix.
Veuillez consulter le site Web www.gerber-us.com ou la liste actuelle de prix pour connaître les finis offerts. Le fini est déterminé par le suffixe supplémentaire.
Por favor visite www.gerber-us.com o la lista actual de precios para ver los acabados disponibles. Los acabados se diferencian mediante un sufijo adicional.