VEVOR

Upgrade · The Home Creator Way

Bread Box

Model: RC-MBH-07

VEVOR | Upgrade
The Home Creator Way

Model:RC-MBH-07

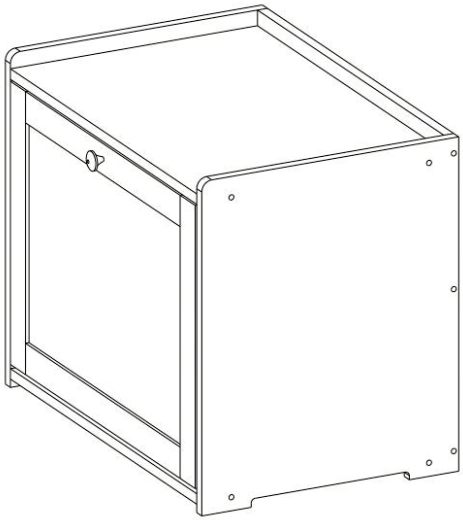

Note: The product picture is for reference, the actual details shall prevail

This is the original instruction, please read all manual instructions carefully before operating. VEVOR reserves a clear interpretation of our user manual. The appearance of the product shall be subject to the product you received. Please forgive us that we won't inform you again if there are any technology or software updates on our product.



WARNING:

Please read this manual carefully before using the product. Failure to do so may result in serious injury.

1. This bread box is intended for household use only. Do not use for commercial or industrial purposes.
2. This product is designed only for dry storage of bread, pastries, and similar dry food items. Do not store wet, greasy, or perishable foods that require refrigeration.
3. Do not place the bread box near heat sources such as stoves, ovens, heaters, or direct sunlight to avoid deformation, discoloration, or damage.
4. Do not immerse the entire bread box in water. Clean with a soft, dry or slightly damp cloth only.
5. This bread box is not suitable for use in microwave ovens, conventional ovens, toasters, or dishwashers. High temperatures and water immersion may cause damage.
6. Keep out of reach of small children to avoid accidental injury or suffocation hazard.
7. Do not use sharp objects inside the bread box to prevent scratching or damaging the interior surface.
8. If the bread box is cracked, deformed, or damaged, discontinue use immediately to avoid potential hazards.
9. This product is food contact safe when used as directed. Do not use with corrosive, acidic, or harsh cleaning chemicals.
10. For optimal food freshness, ensure the bread box is kept in a cool, dry, and well-ventilated area.

CAUTION

1. Risk of suffocation. Keep packaging materials away from infants and small children.
2. Do not place heavy objects on top of the bread box.

3. This is a storage container only, not a toy or seating device.

COMPLIANCE STATEMENT

This product is manufactured in compliance with applicable safety standards and regulations for the European Union, United Kingdom, United States and Canada. Do not modify the product in any way, as this may void compliance and create safety hazards.

ASSEMBLY PRECAUTIONS

1. Assemble only according to these instructions. Improper assembly can create hazards.

2. Wear ANSI-approved safety goggles and heavy-duty work gloves during assembly.

3. Keep the assembly area clean and well-lit.

4. Keep bystanders out of the area during assembly.

5. Do not assemble when tired or when under the influence of alcohol, drugs or medication.

6. The product capabilities apply to properly and completely assembled products only.

SAVE THESE INSTRUCTIONS

***Products such as specifications,appearance,and design are subject to modification without prior notice.**

PART LIST

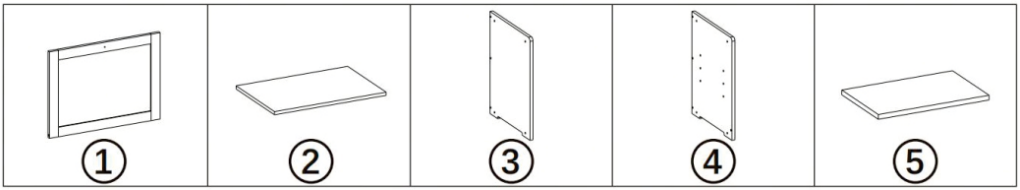

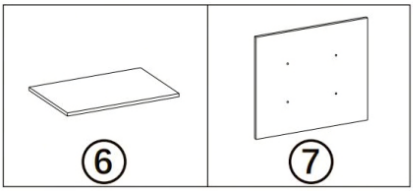

Ax14	Bx4	Cx1	Dx1	Ex1
				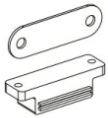
Fx4	**Gx6**			
				

EXPLODED DRAWING:

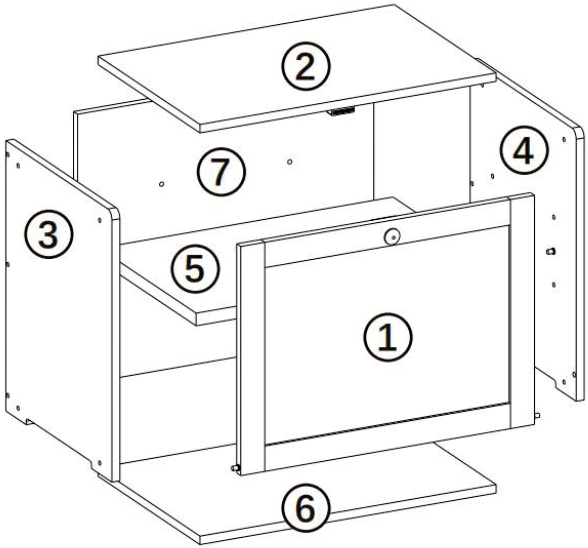

Installation steps

1.Install the left side panel and bottom panel

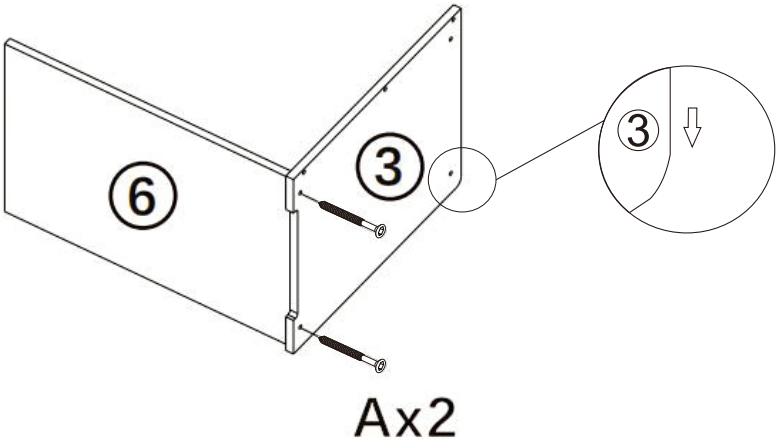

2.Install magnetic assemblies on the top panel, pay attention to the orientation.

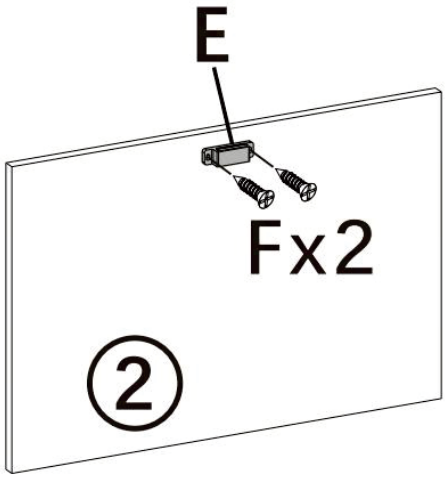

3.Install the top panel, pay attention to the orientation.

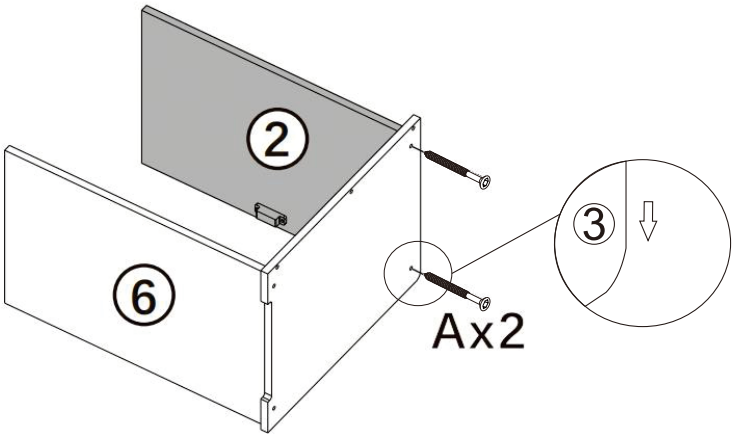

4.Install the back panel.

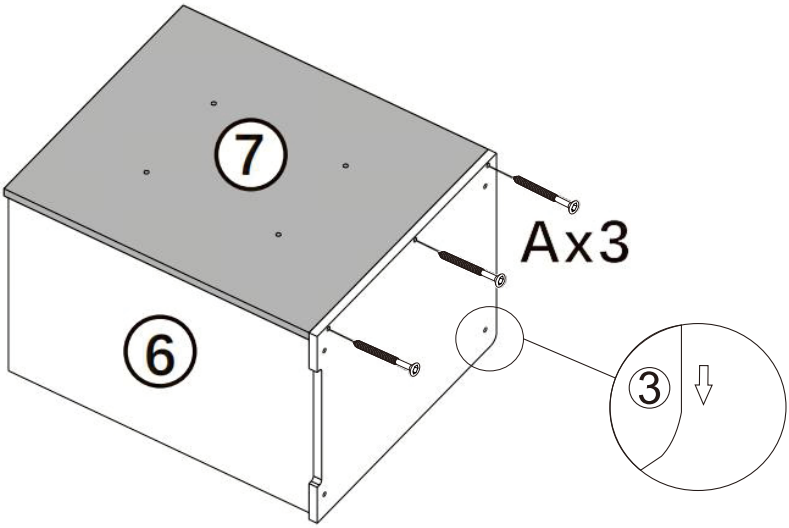

5.Install door handles and latches on both sides of the door panel.

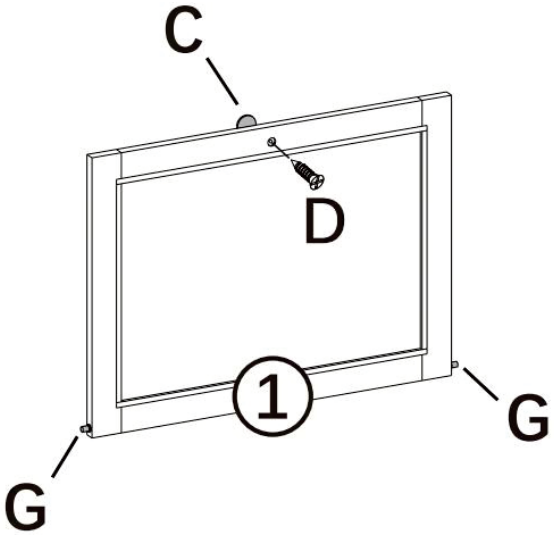

6.Install iron plates on the door panel.

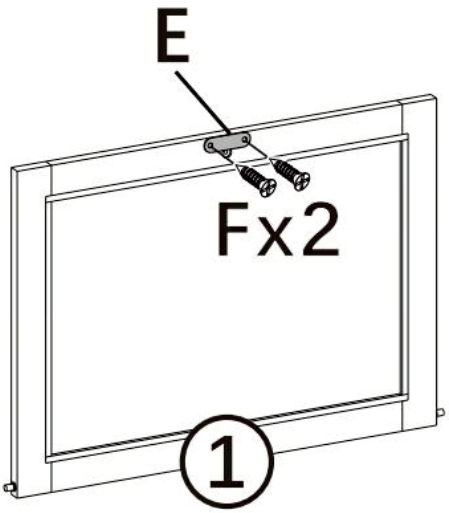

7.Align the door latches with the holes first, then place the door panel in position. Next install the right side panel and secure with screws. Hold the door panel to align with the latch holes during installation.

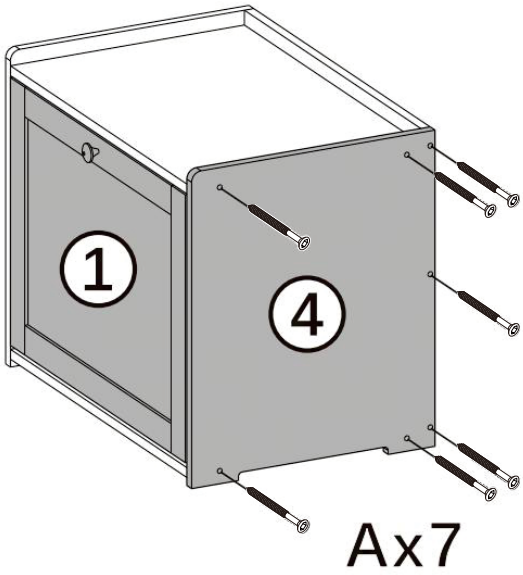

8.Install anti-slip pads.

You can choose whether to paste anti-slip pads on the bottom according to your usage habits.

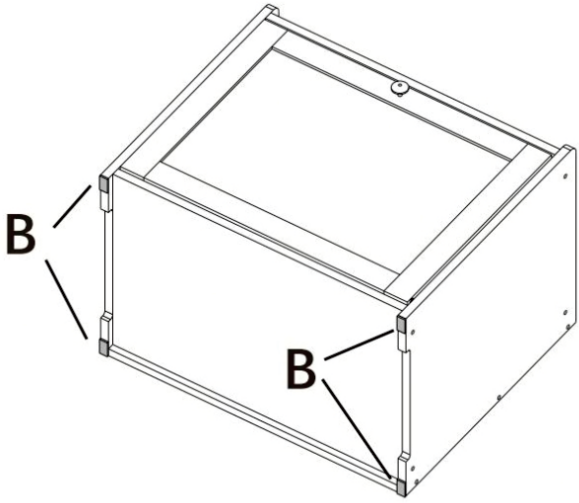

9.Install shelf pins.

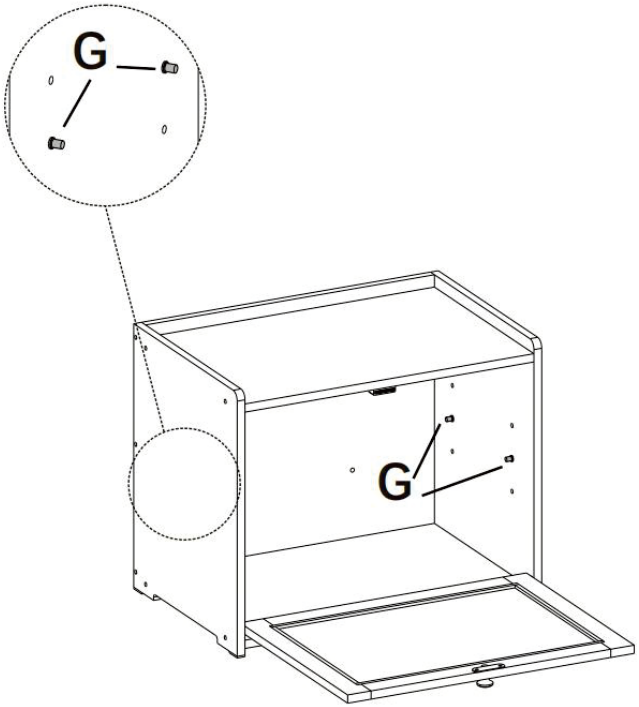

10.Install the shelf board.

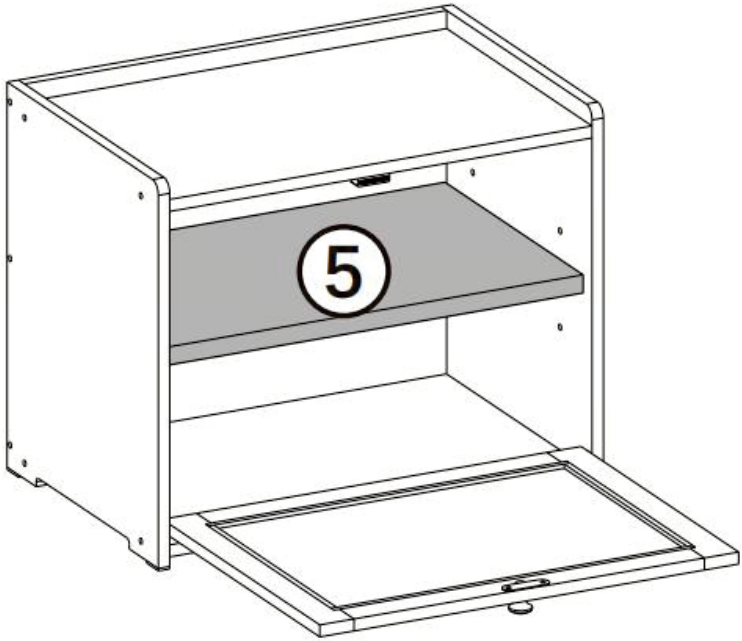



VEVOR

Upgrade · The Home Creator Way

Boîte à pain

Modèle : RC-MBH-0 7

VEVOR | Upgrade
The Home Creator Way

Modèle : RC-MBH-0 7

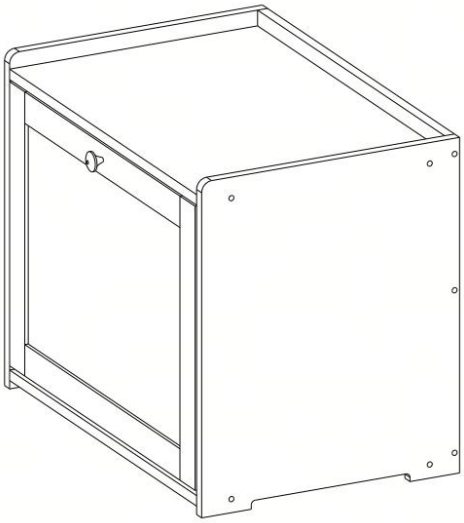

Remarque : L'image du produit est fournie à titre indicatif, les détails réels prévalent.

Voici le mode d'emploi original. Veuillez lire attentivement toutes les instructions du manuel avant utilisation. VEVOR se réserve le droit d'interpréter ce manuel à sa guise. L'apparence du produit que vous recevrez peut différer. Nous vous prions de nous excuser si nous ne vous informons pas des mises à jour techniques ou logicielles concernant notre produit.

CONSIGNES DE SÉCURITÉ



AVERTISSEMENT:

Veuillez lire attentivement ce manuel avant d'utiliser le produit. Le non-respect de cette consigne peut entraîner des blessures graves.

1. Cette boîte à pain est destinée à un usage domestique uniquement. Ne pas utiliser à des fins commerciales ou industrielles.
2. Ce produit est conçu exclusivement pour la conservation à sec du pain, des pâtisseries et autres aliments secs similaires. Ne pas y entreposer d'aliments humides, gras ou périssables nécessitant une réfrigération.
3. Ne placez pas la boîte à pain près de sources de chaleur telles que des cuisinières, des fours, des radiateurs ou en plein soleil afin d'éviter toute déformation, décoloration ou dommage.
4. Ne plongez pas entièrement la boîte à pain dans l'eau. Nettoyez-la uniquement avec un chiffon doux, sec ou légèrement humide.
5. Cette boîte à pain ne convient pas au four à micro-ondes, au four traditionnel, au grille-pain ni au lave-vaisselle. Les hautes températures et l'immersion dans l'eau peuvent l'endommager.
6. Tenir hors de portée des jeunes enfants afin d'éviter tout risque de blessure accidentelle ou d'étouffement.
7. N’utilisez pas d’objets pointus à l’intérieur de la boîte à pain afin d’éviter de rayer ou d’endommager la surface intérieure.
8. Si la boîte à pain est fissurée, déformée ou endommagée, cessez immédiatement de l'utiliser afin d'éviter tout danger potentiel.
9. Ce produit est sans danger pour le contact alimentaire lorsqu'il est utilisé conformément aux instructions. Ne pas utiliser avec des produits chimiques de nettoyage corrosifs, acides ou agressifs.
10. Pour une fraîcheur optimale des aliments, veillez à conserver la boîte à pain dans un endroit frais, sec et bien ventilé.

PRUDENCE

1. Risque d'étouffement. Tenir les emballages hors de portée des

nourrissons et des jeunes enfants.
2. Ne placez pas d'objets lourds sur la boîte à pain.
3. Il s'agit uniquement d'un contenant de rangement, et non d'un jouet ou d'un siège.

DÉCLARATION DE CONFORMITÉ

Ce produit est fabriqué conformément aux normes et réglementations de sécurité en vigueur dans l'Union européenne, au Royaume-Uni, aux États-Unis et au Canada. Toute modification du produit est interdite, sous peine de non-conformité et de risques pour la sécurité.

PRÉCAUTIONS D'ASSEMBLAGE

1. Assemblez uniquement en suivant ces instructions. Un assemblage incorrect peut engendrer des risques.

2. Portez des lunettes de sécurité approuvées ANSI et des gants de travail robustes pendant l'assemblage.

3. Maintenez la zone de rassemblement propre et bien éclairée.

4. Tenez les curieux à l'écart de la zone pendant le rassemblement.

5. Ne vous rassemblez pas si vous êtes fatigué ou sous l’influence de l’alcool, de drogues ou de médicaments.

6. Les capacités du produit s'appliquent uniquement aux produits correctement et entièrement assemblés.

CONSERVEZ CES INSTRUCTIONS

*Les caractéristiques, l'apparence et le design des

produits peuvent être modifiés sans préavis.

LISTE DES PIÈCES

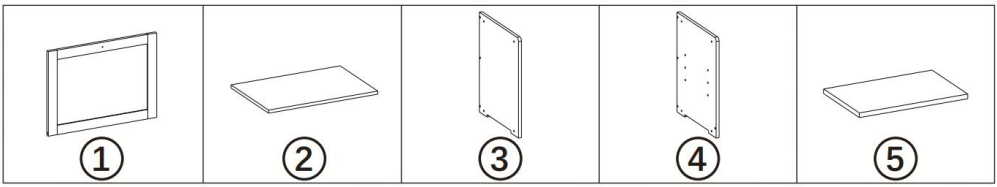

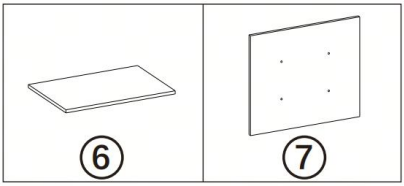

Ax14	Bx4	Cx1	Dx1	Ex1
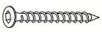				
Fx4	**Gx6**			
				

VUE ÉCLATÉE :

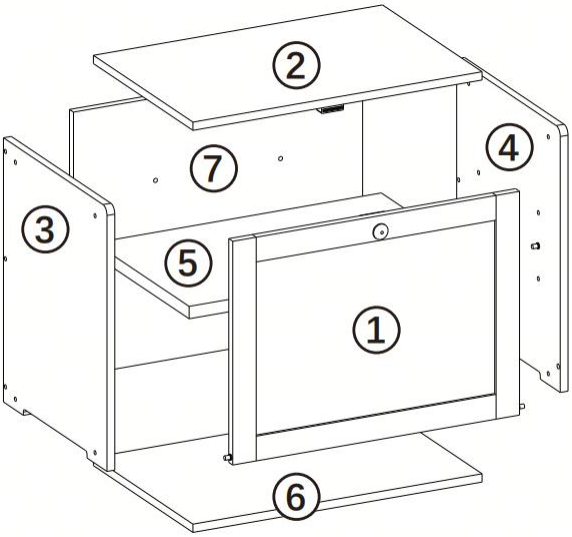

Étapes d'installation

1. Installez le panneau latéral gauche et le panneau inférieur.

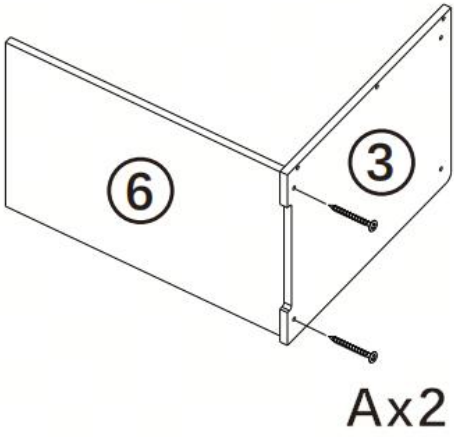

2. Installez les ensembles magnétiques sur le panneau supérieur en faisant attention à l'orientation.

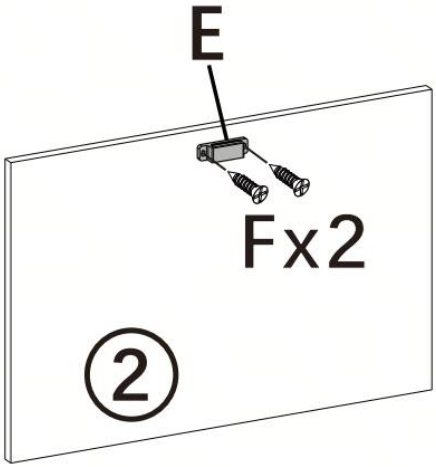

3. Installez le panneau supérieur en faisant attention à l'orientation.

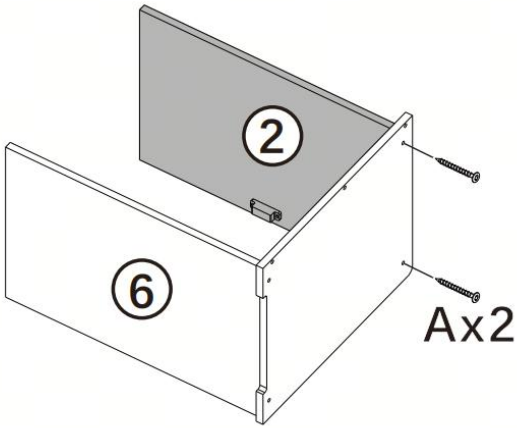

4. Installez le panneau arrière.

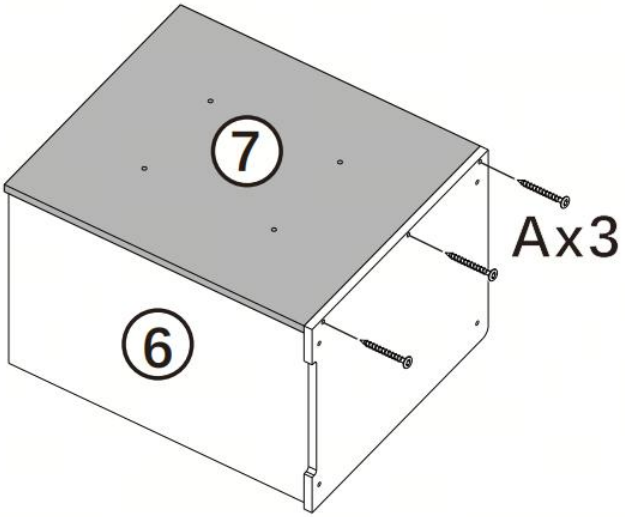

5. Installez les poignées et les loquets de porte des deux côtés du panneau de porte.

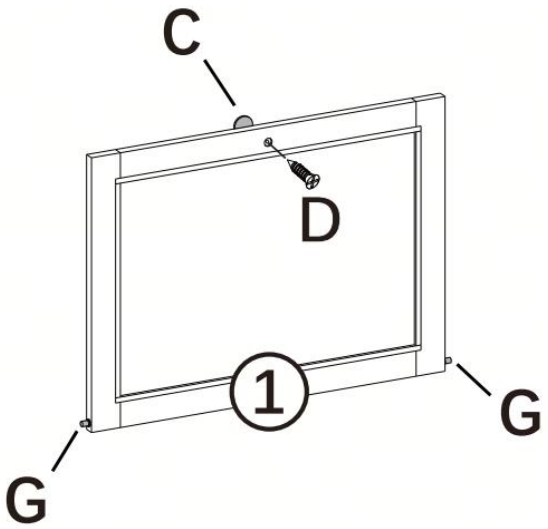

6. Installez les plaques de fer sur le panneau de porte.

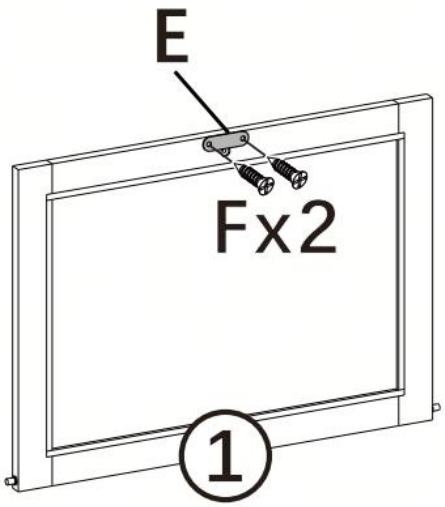

7. Alignez d'abord les loquets de porte avec les trous, puis positionnez le panneau de porte. Installez ensuite le panneau latéral droit et fixez-le avec des vis. Maintenez le panneau de porte en place pour qu'il soit aligné avec les trous des loquets pendant l'installation.

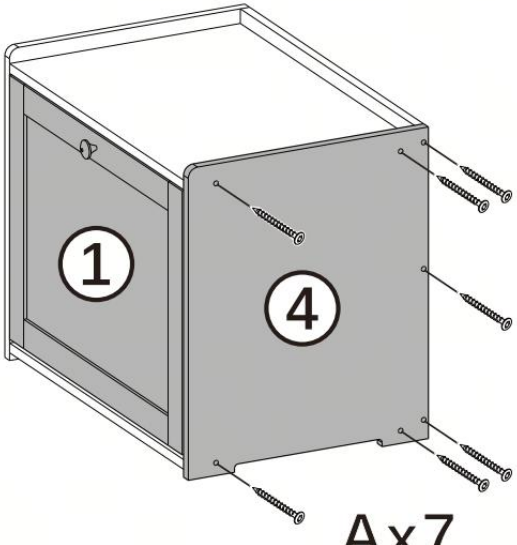

8. Installez les patins antidérapants.
Vous pouvez choisir de coller ou non des patins antidérapants sur la partie inférieure, selon vos habitudes d'utilisation.

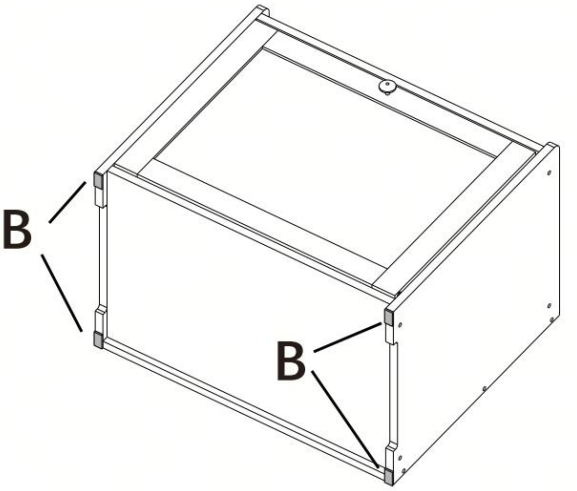

9. Installez les supports d'étagère.

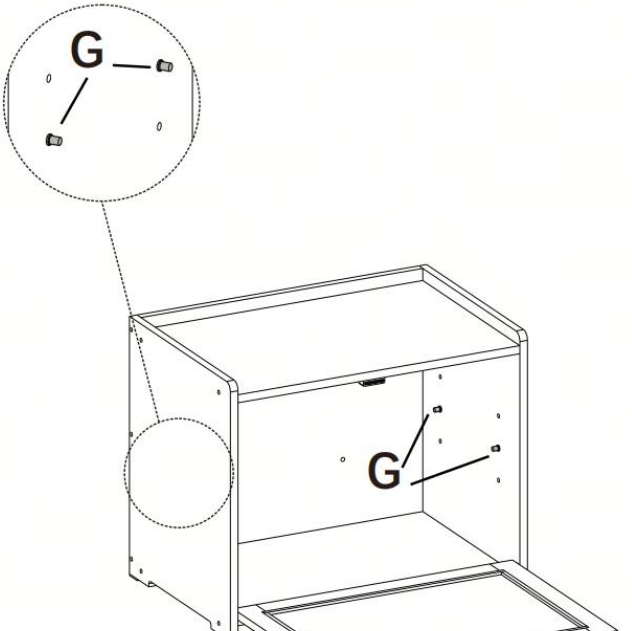

10. Installez le panneau d'étagère.

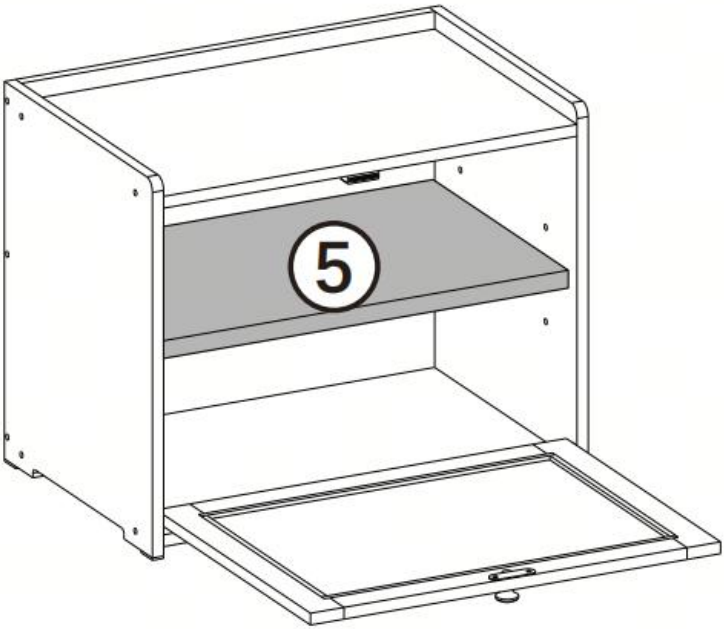



VEVOR

Upgrade · The Home Creator Way

Brotkasten

Modell: RC-MBH-0 7

VEVOR | Upgrade
The Home Creator Way

Modell: RC-MBH-0 7

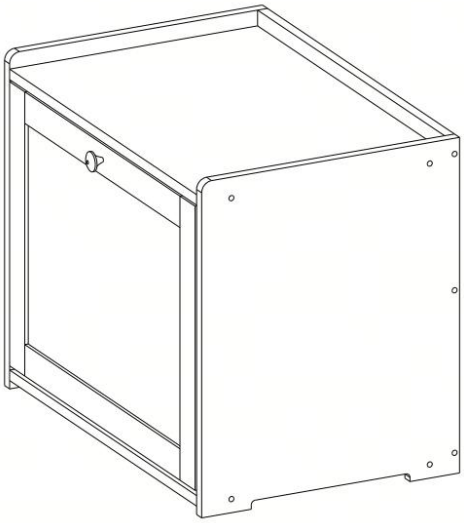

Hinweis: Das Produktbild dient nur als Referenz, die tatsächlichen Details sind maßgebend.

Dies ist die Originalanleitung. Bitte lesen Sie die gesamte Bedienungsanleitung vor der Inbetriebnahme sorgfältig durch. VEVOR behält sich die Auslegung der Bedienungsanleitung vor. Das Aussehen des Produkts kann von dem gelieferten Produkt abweichen. Wir bitten um Verständnis, dass wir Sie nicht erneut über etwaige Technologie- oder Software-Updates informieren werden .

SICHERHEITSHINWEISE



WARNUNG:

Bitte lesen Sie diese Bedienungsanleitung vor der Verwendung des Produkts sorgfältig durch. Andernfalls kann es zu schweren Verletzungen kommen.

1. Dieser Brotkasten ist nur für den privaten Gebrauch bestimmt. Nicht für gewerbliche oder industrielle Zwecke verwenden.
2. Dieses Produkt ist ausschließlich zur trockenen Aufbewahrung von Brot, Gebäck und ähnlichen trockenen Lebensmitteln bestimmt. Lagern Sie darin keine feuchten, fettigen oder leicht verderblichen Lebensmittel, die gekühlt werden müssen.
3. Stellen Sie den Brotkasten nicht in die Nähe von Wärmequellen wie Herden, Öfen, Heizgeräten oder direkter Sonneneinstrahlung, um Verformungen, Verfärbungen oder Beschädigungen zu vermeiden.
4. Den Brotkasten nicht vollständig in Wasser tauchen. Nur mit einem weichen, trockenen oder leicht feuchten Tuch reinigen.
5. Dieser Brotkasten ist nicht für die Verwendung in Mikrowellen, Backöfen, Toastern oder Geschirrspülern geeignet. Hohe Temperaturen und das Eintauchen in Wasser können zu Beschädigungen führen.
6. Außerhalb der Reichweite von Kleinkindern aufbewahren, um versehentliche Verletzungen oder Erstickungsgefahr zu vermeiden.
7. Verwenden Sie keine scharfen Gegenstände im Inneren des Brotkastens, um Kratzer oder Beschädigungen der Innenfläche zu vermeiden.
8. Wenn der Brotkasten Risse, Verformungen oder Beschädigungen aufweist, stellen Sie die Benutzung sofort ein, um mögliche Gefahren zu vermeiden.
9. Dieses Produkt ist bei sachgemäßer Anwendung lebensmittelecht. Nicht zusammen mit ätzenden, sauren oder aggressiven Reinigungsmitteln verwenden.
10. Für optimale Frische der Lebensmittel sollte der Brotkasten an einem

kühlen, trockenen und gut belüfteten Ort aufbewahrt werden.

VORSICHT

1. Erstickungsgefahr. Verpackungsmaterialien von Säuglingen und Kleinkindern fernhalten.
2. Stellen Sie keine schweren Gegenstände auf den Brotkasten.
3. Dies ist lediglich ein Aufbewahrungsbehälter, kein Spielzeug oder Sitzmöbel.

Konformitätserklärung

Dieses Produkt wird gemäß den geltenden Sicherheitsstandards und -vorschriften der Europäischen Union, des Vereinigten Königreichs, der Vereinigten Staaten und Kanadas hergestellt. Jegliche Veränderungen am Produkt sind untersagt, da dies zum Verlust der Konformität und zu Sicherheitsrisiken führen kann.

VORSICHTSMASSNAHMEN BEI DER MONTAGE

1. Die Montage darf nur gemäß dieser Anleitung erfolgen. Eine unsachgemäße Montage kann Gefahren bergen.

2. Tragen Sie während der Montage eine ANSI-geprüfte Schutzbrille und robuste Arbeitshandschuhe.

3. Halten Sie den Montagebereich sauber und gut beleuchtet.

4. Halten Sie Unbeteiligte während der Versammlung vom Bereich fern.

5. Die Versammlung sollte nicht stattfinden, wenn man müde ist oder unter dem Einfluss von Alkohol, Drogen oder Medikamenten steht.

6. Die Produkteigenschaften gelten nur für ordnungsgemäß und

vollständig montierte Produkte.

BEWAHREN SIE DIESE ANWEISUNGEN AUF

*Produktmerkmale wie Spezifikationen, Aussehen und Design können ohne vorherige Ankündigung geändert werden.

TEILELISTE

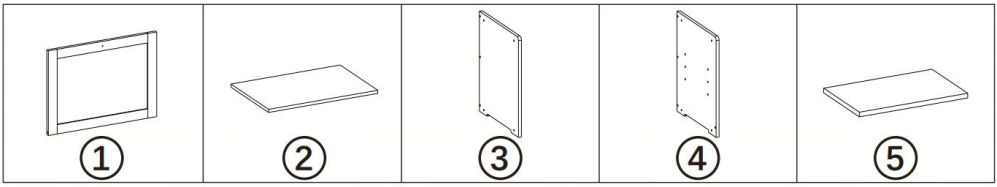

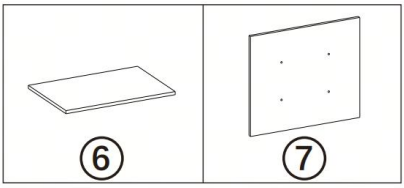

Ax14	Bx4	Cx1	Dx1	Ex1
Fx4	Gx6			

EXPLOSIONSZEICHNUNG:

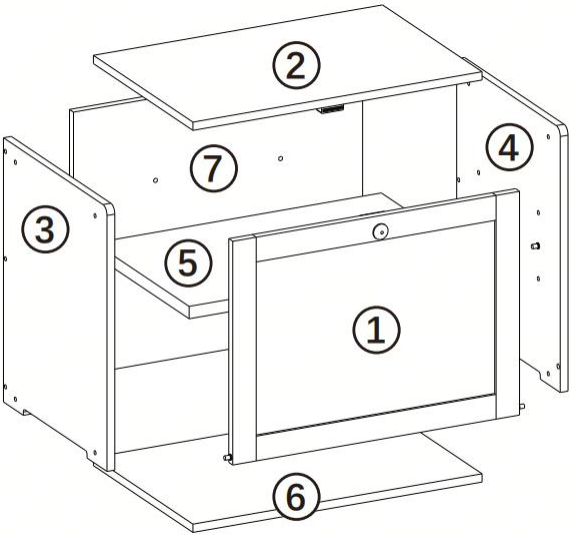

Installationsschritte

1. Montieren Sie die linke Seitenwand und die Bodenplatte.

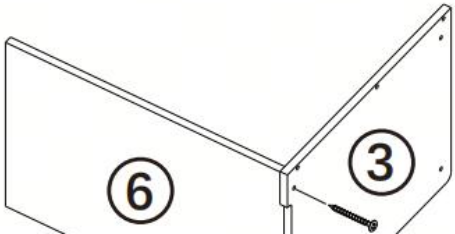

2. Montieren Sie die Magnetbaugruppen auf der Oberseite und achten Sie dabei auf die Ausrichtung.

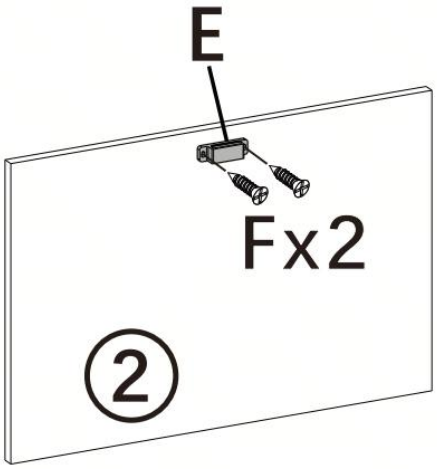

3. Montieren Sie die obere Abdeckung und achten Sie dabei auf die Ausrichtung.

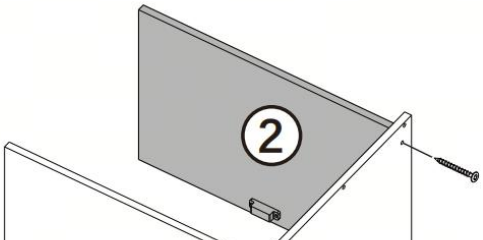

4. Bringen Sie die Rückwand an.

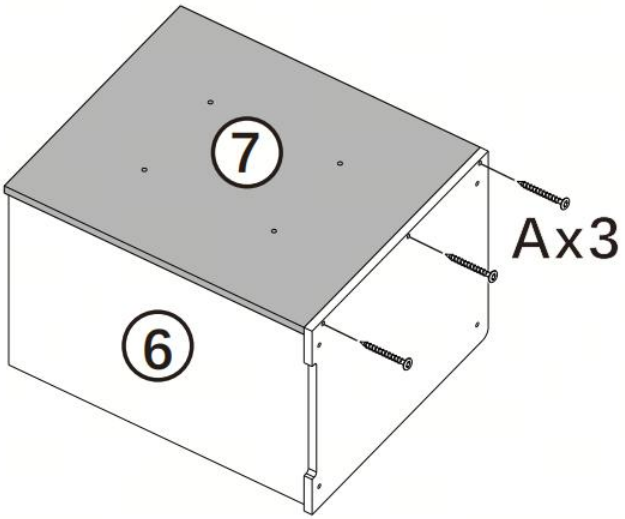

5. Montieren Sie Türgriffe und -riegel auf beiden Seiten des Türblatts.

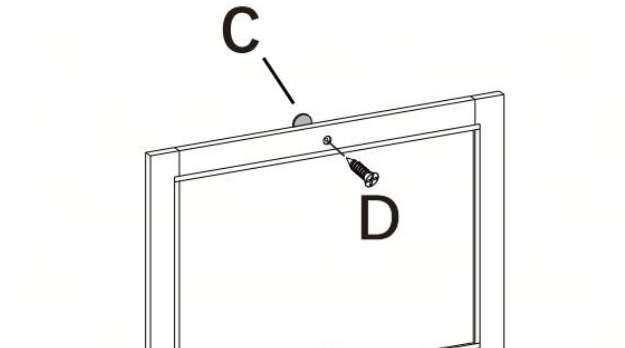

6. Eisenplatten an der Türverkleidung anbringen.

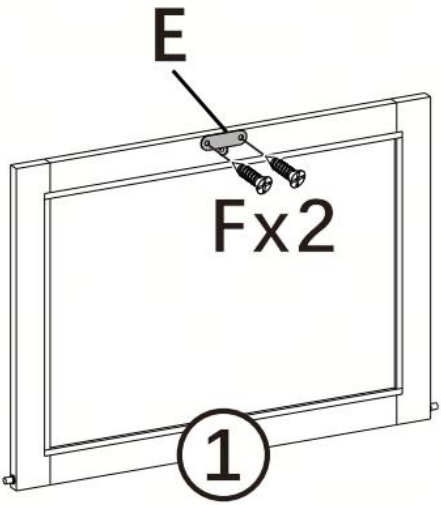

7. Richten Sie zuerst die Türriegel an den Löchern aus und setzen Sie dann die Türverkleidung ein. Montieren Sie anschließend die rechte Seitenverkleidung und befestigen Sie sie mit Schrauben. Halten Sie die Türverkleidung während der Montage fest, um sie an den Riegellöchern auszurichten.

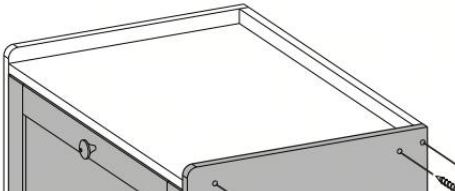

8. Antirutschpads anbringen.

Sie können je nach Ihren Nutzungsgewohnheiten entscheiden, ob Sie Antirutschpads an der Unterseite anbringen möchten.

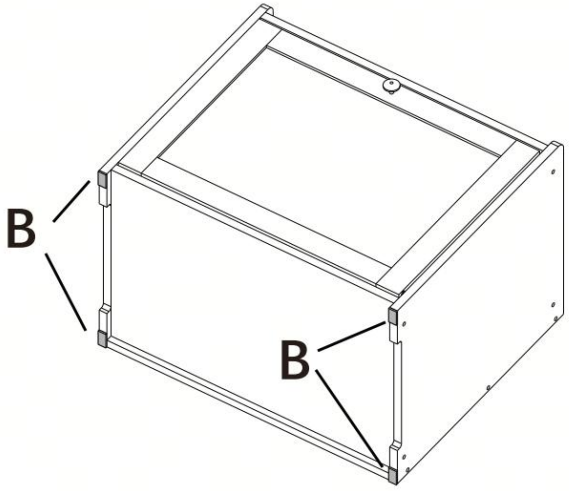

9. Regalstifte anbringen.

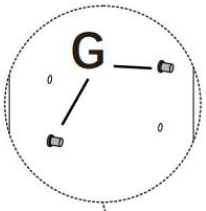

10. Das Regalbrett montieren.

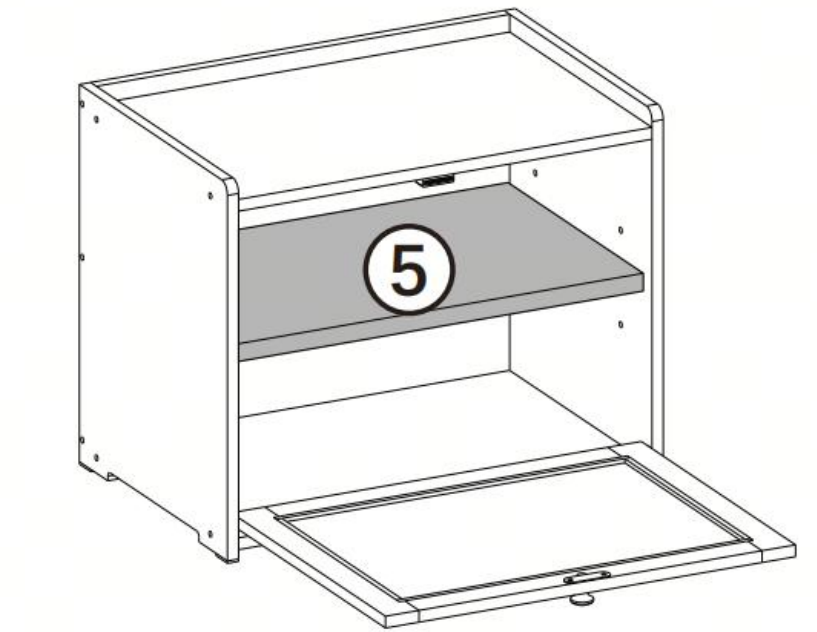



VEVOR

Upgrade · The Home Creator Way

Scatola del pane

Modello: RC-MBH-0 7

VEVOR | Upgrade
The Home Creator Way

Modello: RC-MBH-0 7

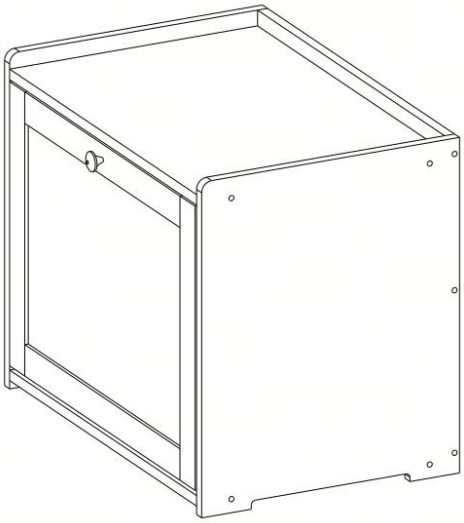

Nota: l'immagine del prodotto è a scopo puramente illustrativo, i dettagli effettivi potrebbero variare.

Queste sono le istruzioni originali, si prega di leggere attentamente tutte le istruzioni del manuale prima dell'uso. VEVOR si riserva il diritto di interpretare a proprio piacimento il presente manuale d'uso. L'aspetto del prodotto potrebbe differire leggermente da quello del prodotto ricevuto. Ci scusiamo se non vi informeremo tempestivamente di eventuali aggiornamenti tecnologici o software del nostro prodotto.



AVVERTIMENTO:

Si prega di leggere attentamente questo manuale prima di utilizzare il prodotto. La mancata osservanza delle istruzioni può causare gravi lesioni.

1. Questo portapane è destinato esclusivamente all'uso domestico. Non utilizzare per scopi commerciali o industriali.
2. Questo prodotto è progettato esclusivamente per la conservazione a secco di pane, prodotti da forno e alimenti secchi simili. Non conservare alimenti umidi, grassi o deperibili che necessitano di refrigerazione.
3. Non posizionare il contenitore del pane vicino a fonti di calore come fornelli, forni, stufe o alla luce diretta del sole per evitare deformazioni, scolorimento o danni.
4. Non immergere completamente il contenitore del pane nell'acqua. Pulire solo con un panno morbido, asciutto o leggermente umido.
5. Questo portapane non è adatto all'uso in forni a microonde, forni tradizionali, tostapane o lavastoviglie. Le alte temperature e l'immersione in acqua possono causare danni.
6. Tenere fuori dalla portata dei bambini piccoli per evitare lesioni accidentali o rischio di soffocamento.
7. Non utilizzare oggetti appuntiti all'interno del contenitore del pane per evitare di graffiare o danneggiare la superficie interna.
8. Se il contenitore del pane è incrinato, deformato o danneggiato, interromperne immediatamente l'uso per evitare potenziali pericoli.
9. Questo prodotto è sicuro per il contatto con gli alimenti se utilizzato secondo le istruzioni. Non utilizzare con detergenti corrosivi, acidi o aggressivi.
10. Per una freschezza ottimale, assicurarsi che la scatola del pane sia conservata in un luogo fresco, asciutto e ben ventilato.

ATTENZIONE

1. Rischio di soffocamento. Tenere i materiali di imballaggio lontano da neonati e bambini piccoli.
2. Non appoggiare oggetti pesanti sopra la scatola del pane.
3. Si tratta esclusivamente di un contenitore, non di un giocattolo o di una seduta.

DICHIARAZIONE DI CONFORMITÀ

Questo prodotto è fabbricato in conformità con gli standard e le normative di sicurezza applicabili nell'Unione Europea, nel Regno Unito, negli Stati Uniti e in Canada. Non modificare il prodotto in alcun modo, poiché ciò potrebbe invalidarne la conformità e creare rischi per la sicurezza.

PRECAUZIONI PER IL MONTAGGIO

1. Assemblare il prodotto seguendo scrupolosamente queste istruzioni. Un assemblaggio improprio può comportare dei pericoli.

2. Durante l'assemblaggio, indossare occhiali di sicurezza conformi agli standard ANSI e guanti da lavoro resistenti.

3. Mantenere l'area di assemblaggio pulita e ben illuminata.

4. Durante l'assemblaggio, tenere gli astanti lontani dall'area.

5. Non riunirsi quando si è stanchi o sotto l'effetto di alcol, droghe o farmaci.

6. Le funzionalità del prodotto si applicano solo ai prodotti assemblati correttamente e completamente.

CONSERVARE QUESTE ISTRUZIONI

*Le specifiche, l'aspetto e il design dei prodotti sono

soggetti a modifiche senza preavviso.

ELENCO DEI COMPONENTI

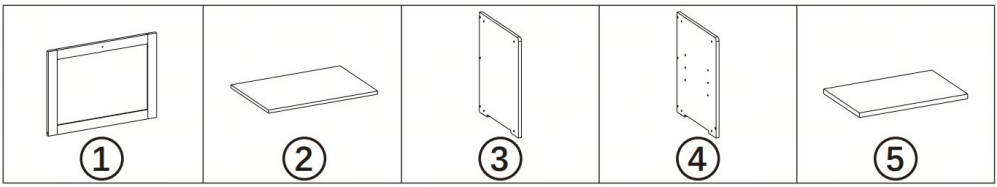

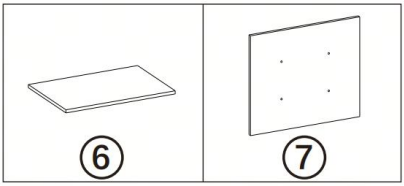

Ax14	Bx4	Cx1	Dx1	Ex1
Fx4	Gx6			

DISEGNO ESPLOSO:

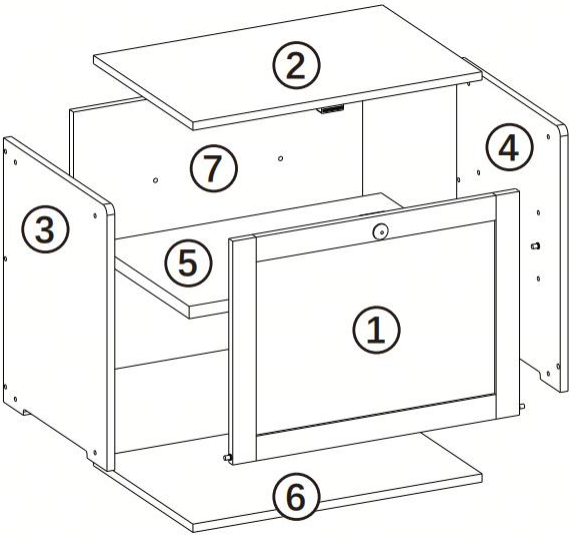

fasi di installazione

1. Installare il pannello laterale sinistro e il pannello inferiore

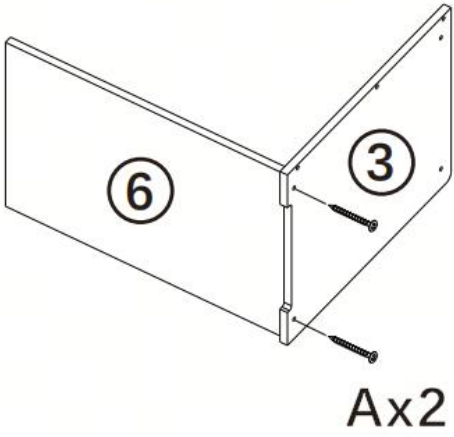

2. Installare i componenti magnetici sul pannello superiore, prestando attenzione all'orientamento.

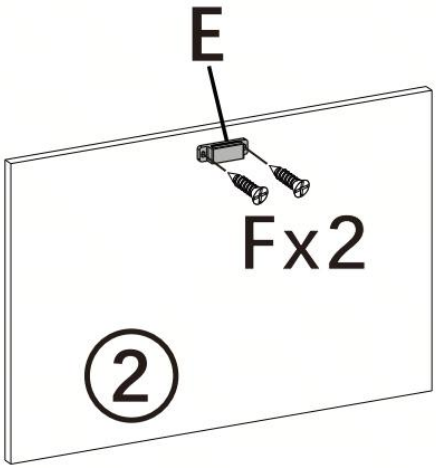

3. Installare il pannello superiore, prestando attenzione all'orientamento.

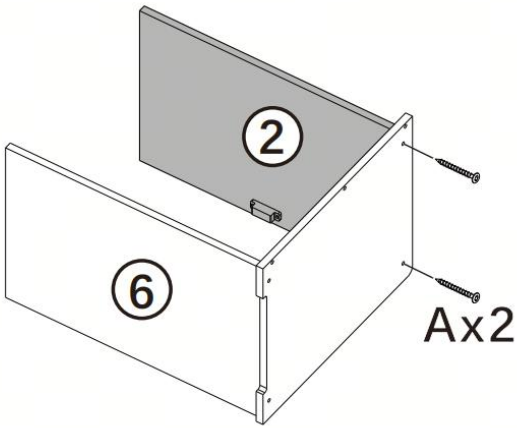

4. Installare il pannello posteriore.

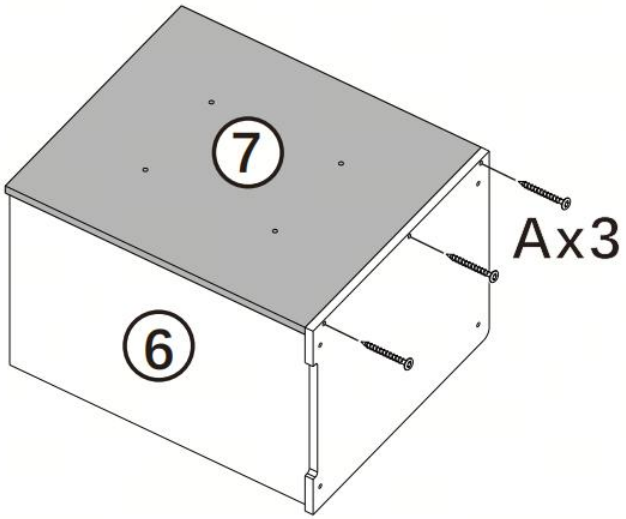

5. Installare maniglie e chiavistelli su entrambi i lati del pannello della porta.

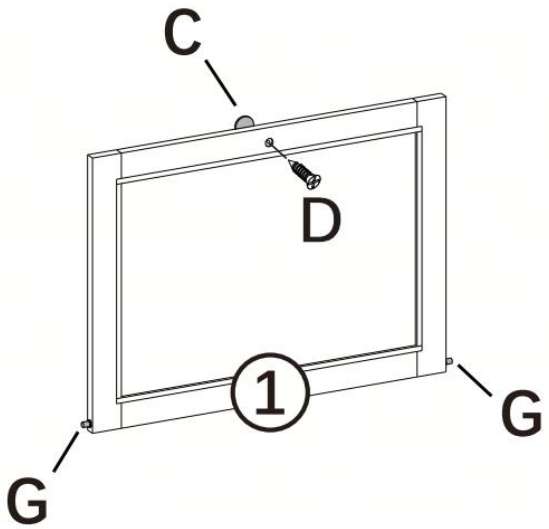

6. Installare le piastre di ferro sul pannello della porta.

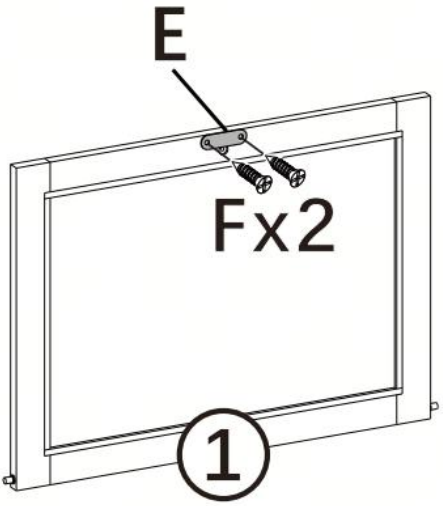

7. Allineare prima i fermi della porta con i fori, quindi posizionare il pannello della porta. Successivamente installare il pannello laterale destro e fissarlo con le viti. Durante l'installazione, tenere fermo il pannello della porta per allinearlo con i fori dei fermi.

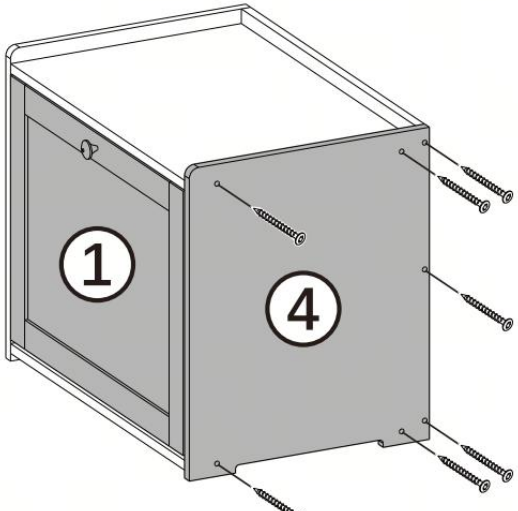

8. Installare i cuscinetti antiscivolo.
È possibile scegliere se applicare o meno i cuscinetti antiscivolo sul fondo in base alle proprie abitudini di utilizzo.

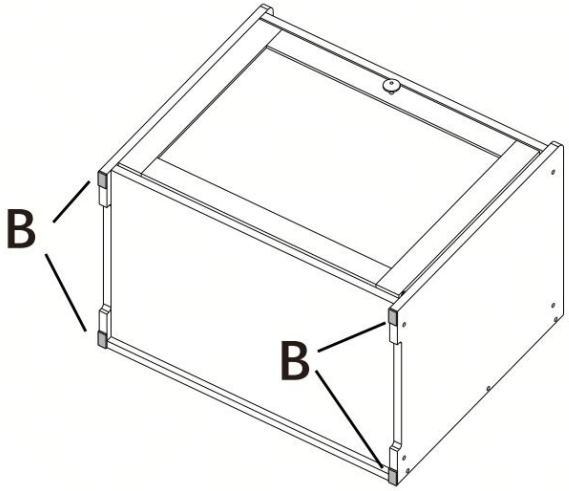

9. Installare i perni per i ripiani.

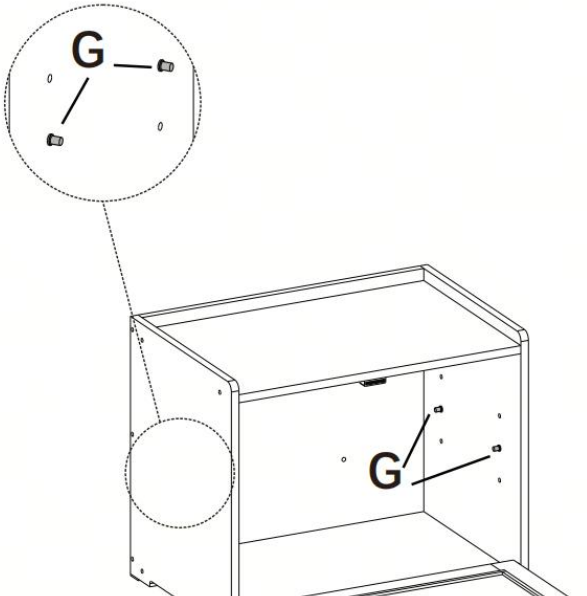

10. Installare il ripiano.

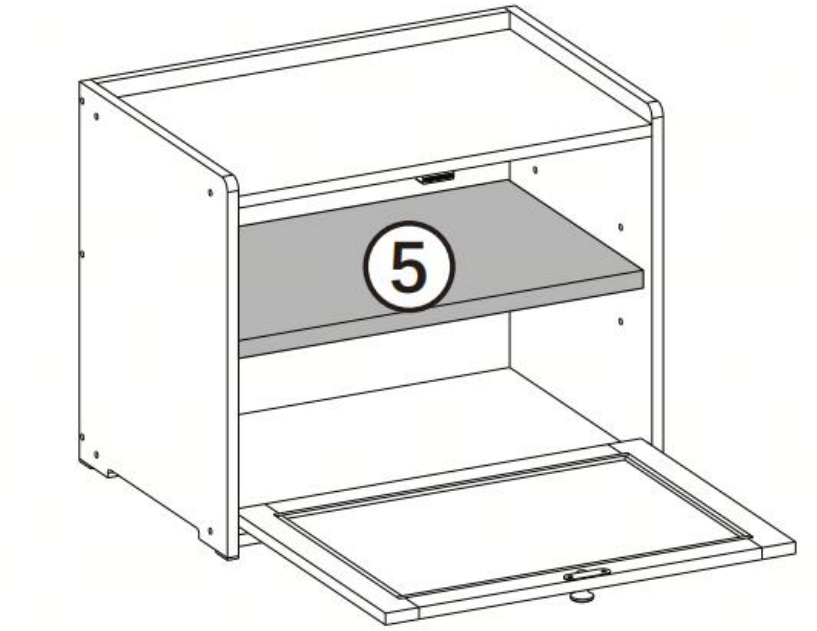



VEVOR

Upgrade · The Home Creator Way

Caja de pan

Modelo: RC-MBH-0 7

VEVOR | Upgrade
The Home Creator Way

Modelo: RC-MBH-0 7

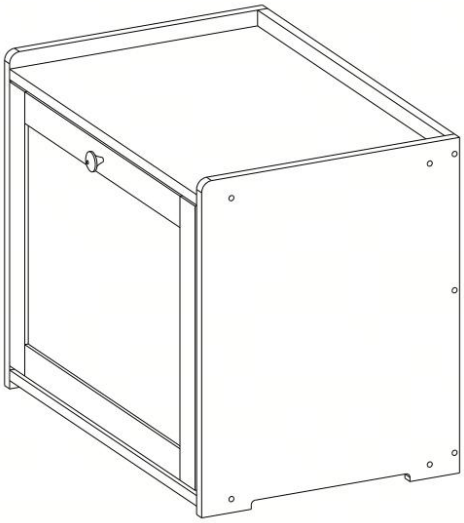

Nota: La imagen del producto es solo de referencia; los detalles reales pueden variar.

Estas son las instrucciones originales. Lea atentamente todo el manual antes de usar el producto. VEVOR se reserva el derecho de interpretar el manual de usuario. El aspecto del producto puede variar con respecto al que reciba. Le pedimos disculpas si no le informamos nuevamente sobre actualizaciones de tecnología o software.

INSTRUCCIONES DE SEGURIDAD



ADVERTENCIA:

Lea atentamente este manual antes de usar el producto. De lo contrario, podría sufrir lesiones graves.

1. Esta panera está diseñada exclusivamente para uso doméstico. No la utilice con fines comerciales o industriales.
2. Este producto está diseñado únicamente para almacenar en seco pan, pasteles y otros alimentos secos similares. No almacene alimentos húmedos, grasosos o perecederos que requieran refrigeración.
3. No coloque la panera cerca de fuentes de calor como estufas, hornos, calentadores o luz solar directa para evitar deformaciones, decoloración o daños.
4. No sumerja la panera entera en agua. Límpiela únicamente con un paño suave, seco o ligeramente húmedo.
5. Esta panera no es apta para microondas, hornos convencionales, tostadoras ni lavavajillas. Las altas temperaturas y la inmersión en agua pueden dañarla.
6. Mantener fuera del alcance de los niños pequeños para evitar lesiones accidentales o riesgo de asfixia.
7. No utilice objetos punzantes dentro de la panera para evitar rayar o dañar la superficie interior.
8. Si la panera está agrietada, deformada o dañada, deje de usarla inmediatamente para evitar posibles riesgos.
9. Este producto es apto para el contacto con alimentos si se utiliza según las instrucciones. No lo utilice con productos químicos de limpieza corrosivos, ácidos o agresivos.
10. Para una frescura óptima de los alimentos, asegúrese de que la panera se guarde en un lugar fresco, seco y bien ventilado.

PRECAUCIÓN

1. Riesgo de asfixia. Mantenga el embalaje fuera del alcance de bebés y

niños pequeños.

2. No coloque objetos pesados encima de la panera.
3. Se trata únicamente de un contenedor de almacenamiento, no de un juguete ni de un asiento.

DECLARACIÓN DE CUMPLIMIENTO

Este producto se fabrica de conformidad con las normas y reglamentos de seguridad aplicables en la Unión Europea, el Reino Unido, Estados Unidos y Canadá. No modifique el producto de ninguna manera, ya que esto podría invalidar la normativa y generar riesgos para la seguridad.

PRECAUCIONES DE MONTAJE

1. Ensámblelo únicamente siguiendo estas instrucciones. Un montaje incorrecto puede generar riesgos.

2. Utilice gafas de seguridad homologadas por ANSI y guantes de trabajo resistentes durante el montaje.

3. Mantenga la zona de montaje limpia y bien iluminada.

4. Mantenga a los curiosos fuera del área durante el montaje.

5. No realice el montaje si está cansado o bajo los efectos del alcohol, las drogas o los medicamentos.

6. Las capacidades del producto se aplican únicamente a productos ensamblados de forma correcta y completa.

GUARDE ESTAS INSTRUCCIONES

*Los productos, tales como sus especificaciones,

apariencia y diseño, están sujetos a modificaciones sin previo aviso.

LISTA DE PIEZAS

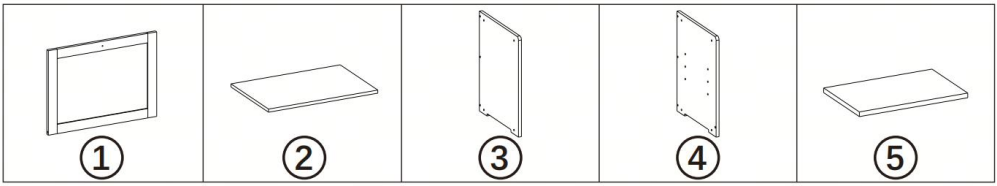

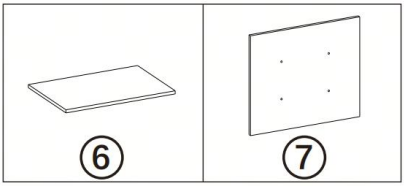

Ax14	Bx4	Cx1	Dx1	Ex1
Fx4	Gx6			

DIBUJO EXPLOTADO:

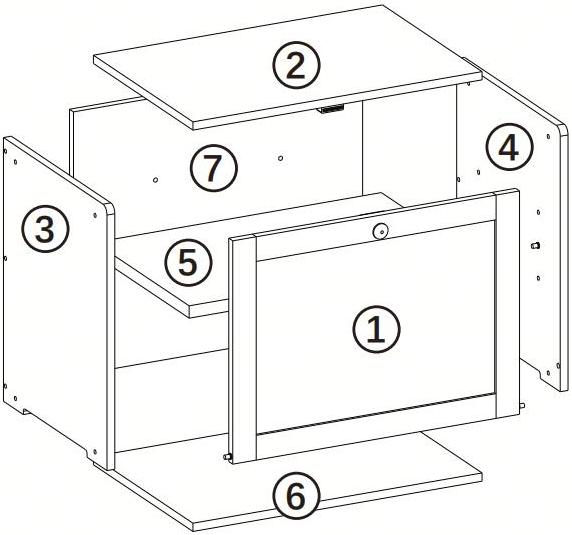

Pasos de instalación

1. Instale el panel lateral izquierdo y el panel inferior.

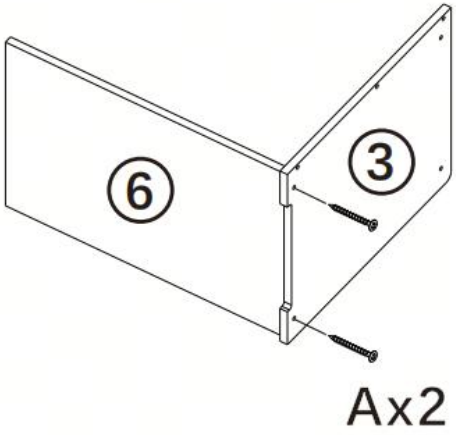

2. Instale los conjuntos magnéticos en el panel superior, prestando atención a la orientación.

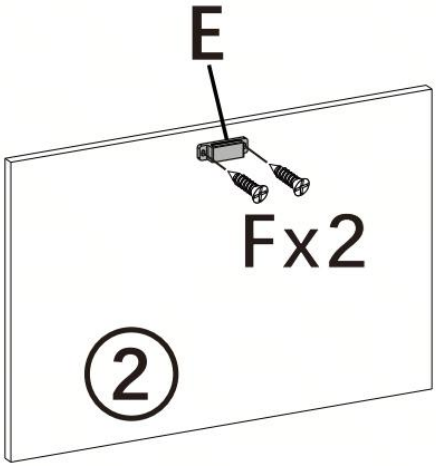

3. Instale el panel superior, prestando atención a la orientación.

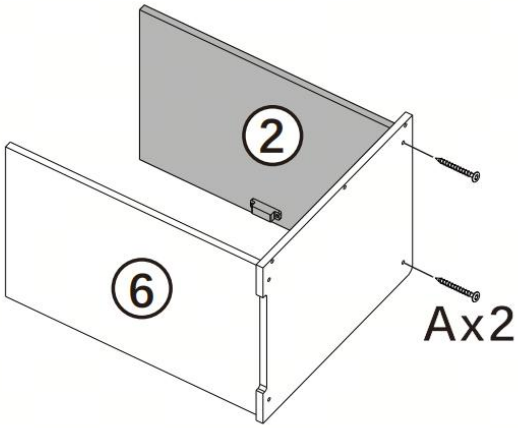

4. Instale el panel trasero.

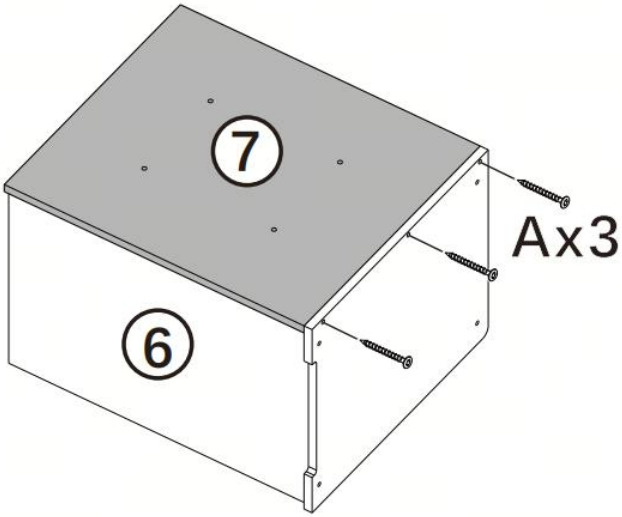

5. Instale las manijas y los pestillos en ambos lados del panel de la puerta.

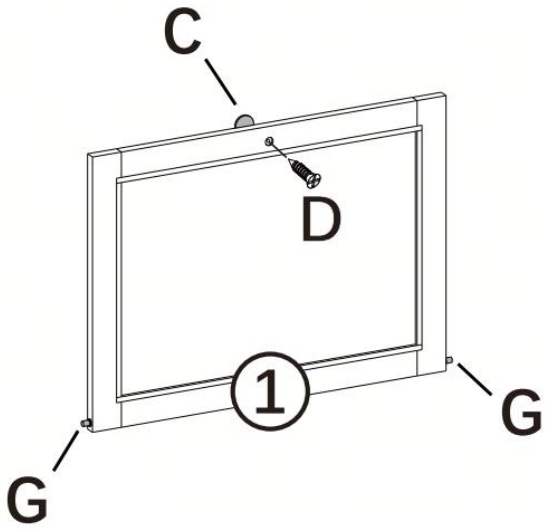

6. Instale las placas de hierro en el panel de la puerta.

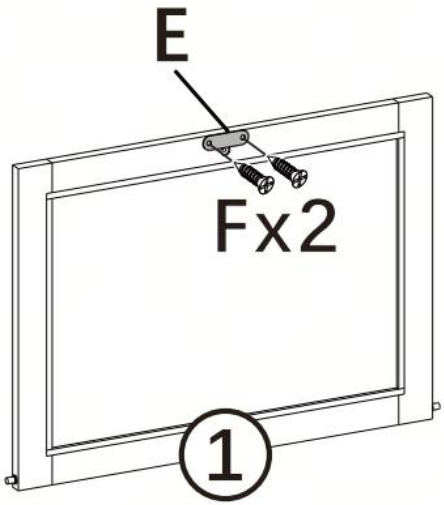

7. Alinee primero los pestillos de la puerta con los orificios y luego coloque el panel de la puerta en su posición. A continuación, instale el panel lateral derecho y fíjelo con tornillos. Sujete el panel de la puerta para alinearlo con los orificios de los pestillos durante la instalación.

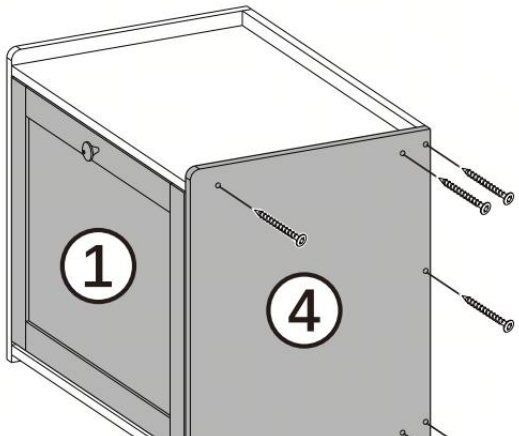

8. Instale almohadillas antideslizantes.
Puedes elegir si quieres pegar almohadillas antideslizantes en la parte inferior según tus hábitos de uso.

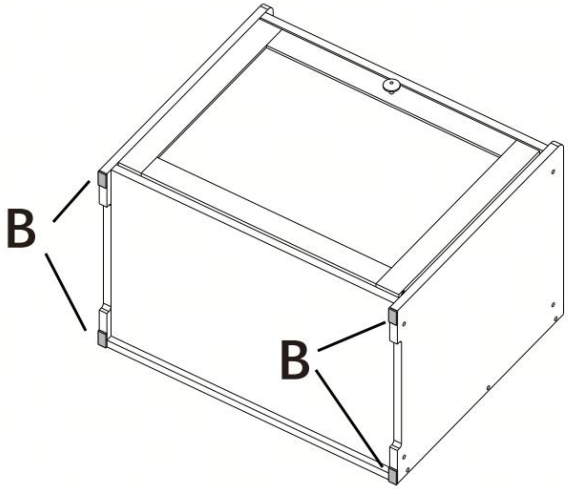

9. Instale los pasadores para estantes.

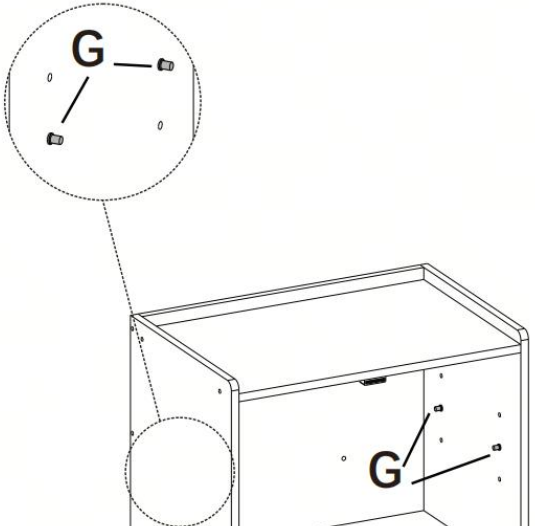

10. Instale el tablero del estante.

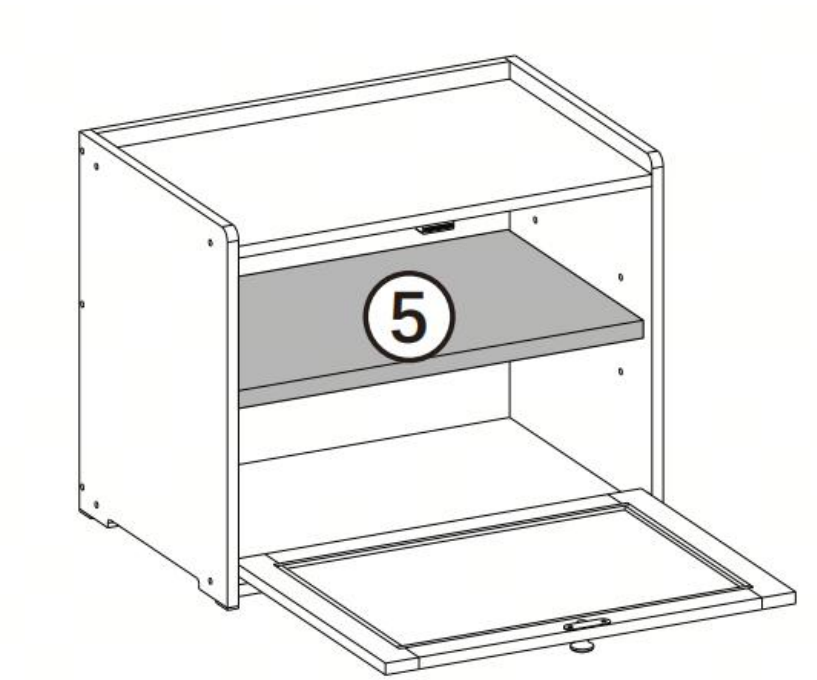



VEVOR

Upgrade · The Home Creator Way

Chlebak

Model: RC-MBH-0 7

VEVOR | Upgrade
The Home Creator Way

Model: RC-MBH-0 7

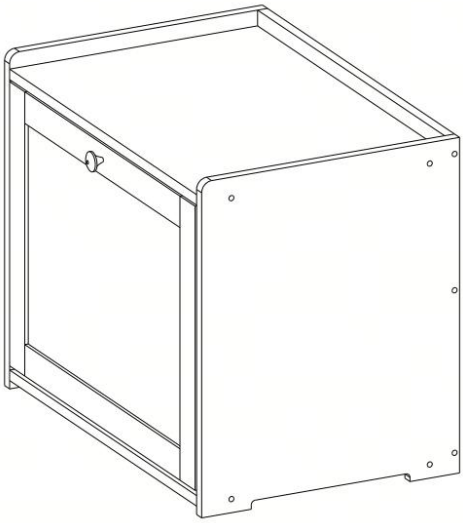

Uwaga: Zdjęcie produktu ma charakter poglądowy, decydujące znaczenie mają rzeczywiste szczegóły.

To jest oryginalna instrukcja obsługi. Przed użyciem prosimy o dokładne zapoznanie się z treścią instrukcji. Firma VEVOR zastrzega sobie prawo do jednoznacznej interpretacji niniejszej instrukcji obsługi. Wygląd produktu zależy od stanu, w jakim go otrzymali Państwo. Prosimy o wyrozumiałość, ale nie będziemy Państwa ponownie informować o aktualizacjach technologicznych lub oprogramowania naszego produktu.

INSTRUKCJE BEZPIECZEŃSTWA



OSTRZEŻENIE:

Przed użyciem produktu prosimy o dokładne zapoznanie się z niniejszą instrukcją. Nieprzestrzeganie jej może spowodować poważne obrażenia.

1. Ten chlebak jest przeznaczony wyłącznie do użytku domowego. Nie używać do celów komercyjnych ani przemysłowych.
2. Ten produkt jest przeznaczony wyłącznie do przechowywania w suchym miejscu pieczywa, ciast i podobnych suchych produktów spożywczych. Nie należy przechowywać w nim mokrej, tłustej ani łatwo psującej się żywności, która wymaga chłodzenia.
3. Nie należy umieszczać pojemnika na chleb w pobliżu źródeł ciepła, takich jak kuchenki, piekarniki, grzejniki, ani w miejscu wystawionym na bezpośrednie działanie promieni słonecznych, aby uniknąć odkształcenia, odbarwienia lub uszkodzenia.
4. Nie zanurzaj całego pojemnika na chleb w wodzie. Czyść wyłącznie miękką, suchą lub lekko wilgotną ściereczką.
5. Ten chlebak nie nadaje się do użytku w kuchenkach mikrofalowych, piekarnikach, tosterach ani zmywarkach. Wysokie temperatury i zanurzenie w wodzie mogą spowodować uszkodzenie.
6. Przechowywać poza zasięgiem małych dzieci, aby uniknąć przypadkowego zranienia lub niebezpieczeństwa uduszenia.
7. Nie używaj ostrych przedmiotów wewnątrz chlebaka, aby uniknąć zarysowania lub uszkodzenia powierzchni wewnętrznej.
8. Jeśli pojemnik na chleb jest pęknięty, zdeformowany lub uszkodzony, należy natychmiast zaprzestać jego używania, aby uniknąć potencjalnych zagrożeń.
9. Produkt jest bezpieczny w kontakcie z żywnością, jeśli jest stosowany zgodnie z instrukcją. Nie stosować z żrącymi, kwaśnymi ani agresywnymi środkami czyszczącymi.
10. Aby zachować optymalną świeżość żywności, należy przechowywać

chlebak w chłodnym, suchym i dobrze wentylowanym miejscu.

OSTROŻNOŚĆ

1. Ryzyko uduszenia. Trzymaj materiały opakowaniowe poza zasięgiem niemowląt i małych dzieci.
2. Nie należy umieszczać ciężkich przedmiotów na chlebaku.
3. Jest to wyłącznie pojemnik do przechowywania, nie zabawka ani urządzenie do siedzenia.

OŚWIADCZENIE O ZGODNOŚCI

Ten produkt został wyprodukowany zgodnie z obowiązującymi normami bezpieczeństwa i przepisami obowiązującymi w Unii Europejskiej, Wielkiej Brytanii, Stanach Zjednoczonych i Kanadzie. Nie należy modyfikować produktu w żaden sposób, ponieważ może to spowodować utratę zgodności i zagrożenie bezpieczeństwa.

ŚRODKI OSTROŻNOŚCI PODCZAS MONTAŻU

1. Montaż należy wykonywać wyłącznie zgodnie z niniejszą instrukcją. Nieprawidłowy montaż może stwarzać zagrożenie.

2. Podczas montażu należy nosić okulary ochronne zatwierdzone przez ANSI oraz wytrzymałe rękawice robocze.

3. Utrzymuj miejsce zgromadzenia w czystości i dobrym oświetleniu.

4. Podczas montażu nie dopuść, aby osoby postronne znajdowały się w pobliżu miejsca montażu.

5. Nie przychodź na zgromadzenie, gdy jesteś zmęczony lub pod wpływem alkoholu, narkotyków lub leków.

6. Możliwości produktu odnoszą się wyłącznie do produktów

prawidłowo i całkowicie zmontowanych.

ZACHOWAJ TE INSTRUKCJE

*Produkty mogą ulec zmianie pod względem specyfikacji, wyglądu i konstrukcji bez wcześniejszego powiadomienia.

LISTA CZĘŚCI

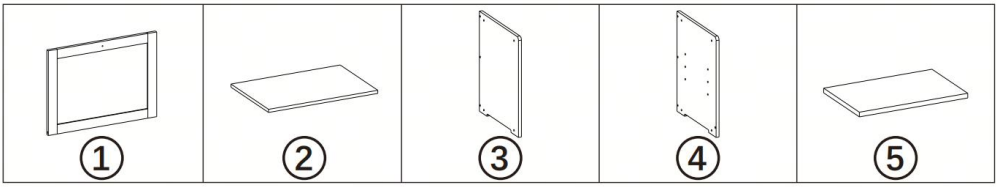

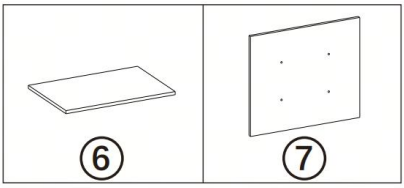

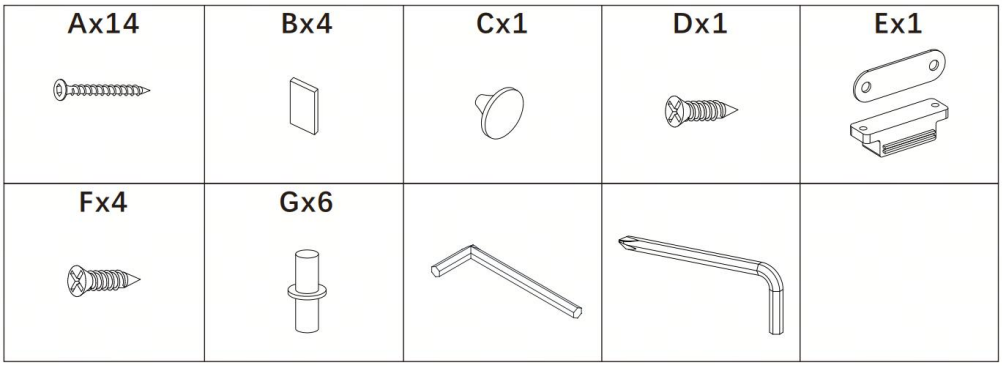

RYSUNEK ROZBUCHOWY:

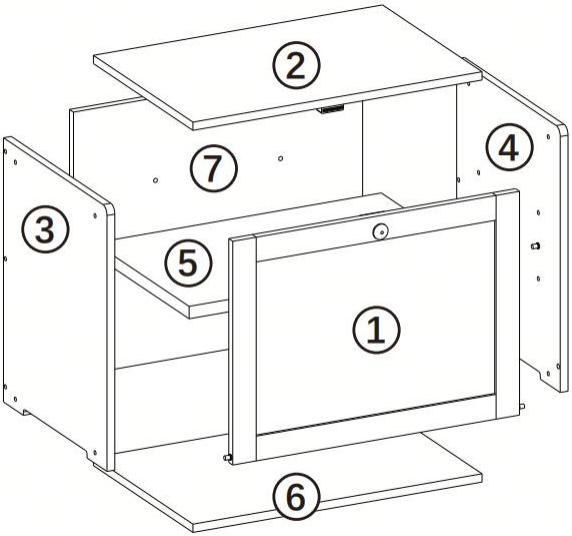

Kroki instalacji

1. Zamontuj lewy panel boczny i dolny panel

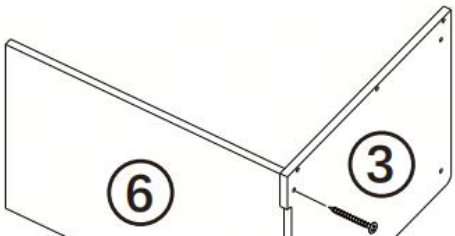

2. Zamontuj zestawy magnetyczne na górnym panelu, zwracając uwagę na orientację.

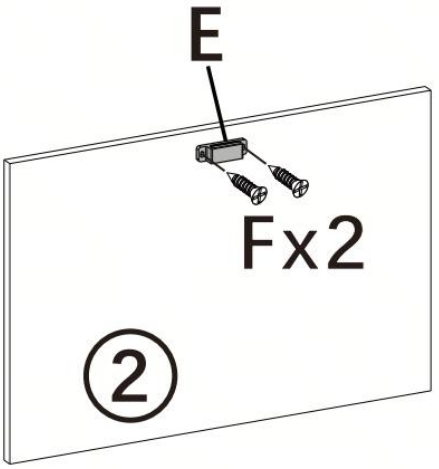

3. Zainstaluj górny panel, zwracając uwagę na orientację.

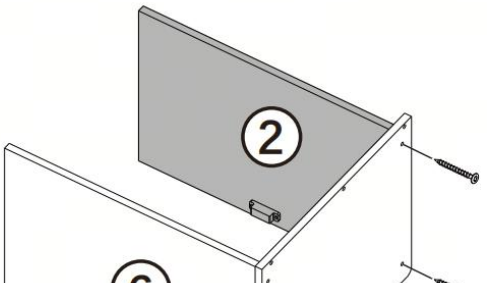

4.Zamontuj tylny panel.

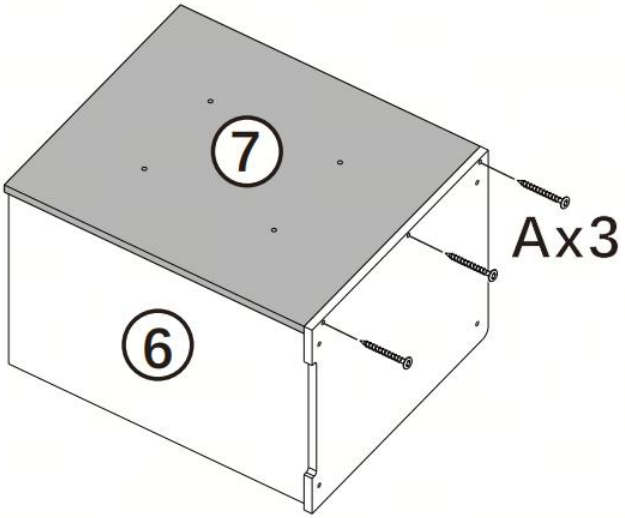

5. Zamontuj klamki i zatrzaski po obu stronach panelu drzwi.

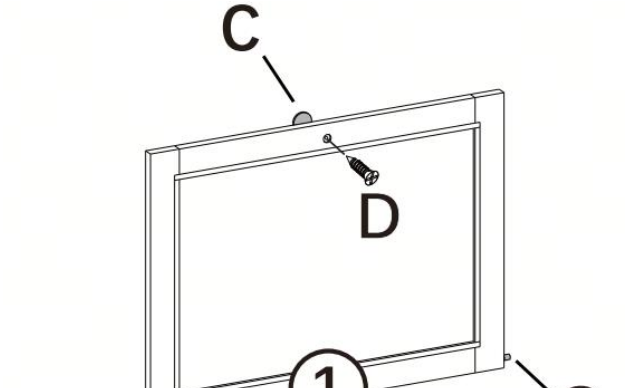

6. Zamontuj płyty żelazne na panelu drzwi.

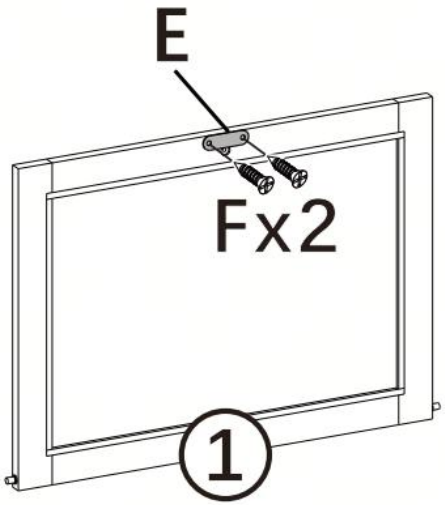

7. Najpierw wyrównaj zatrzaski drzwi z otworami, a następnie umieść panel drzwi na miejscu. Następnie zamontuj prawy panel boczny i przymocuj go śrubami. Podczas montażu przytrzymaj panel drzwi, aby wyrównać go z otworami zatrzasków.

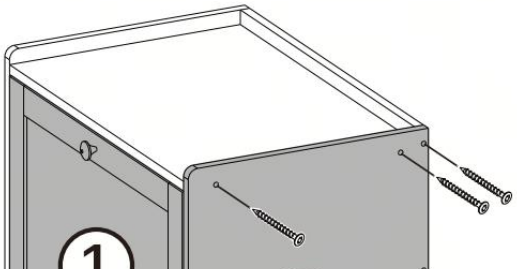

8.Zamontuj podkładki antypoślizgowe.
Możesz wybrać, czy na spodzie chcesz umieścić podkładki antypoślizgowe, zależnie od swoich nawyków użytkowania.

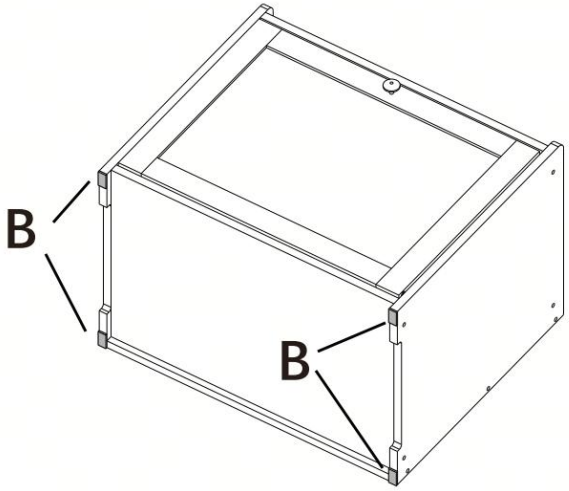

9.Zamontuj kołki półek.

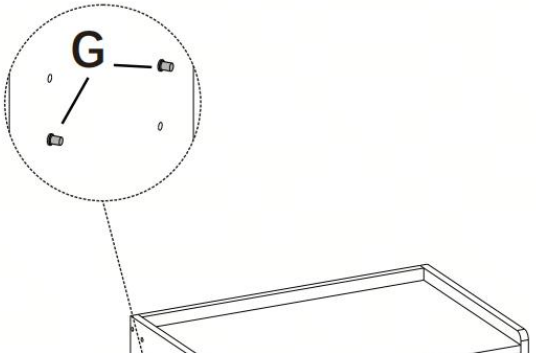

10.Zamontuj półkę.

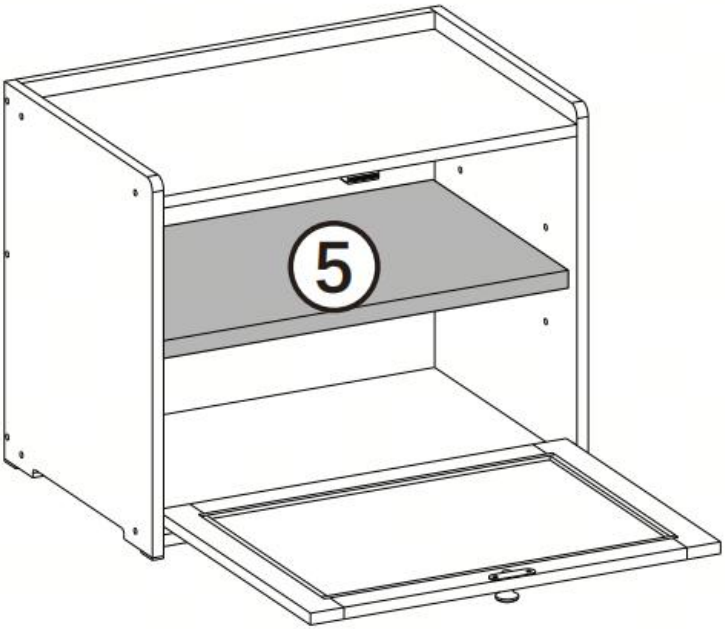



VEVOR

Upgrade · The Home Creator Way

Brooddoos

Model: RC-MBH-0 7

VEVOR | Upgrade
The Home Creator Way

Model: RC-MBH-0 7

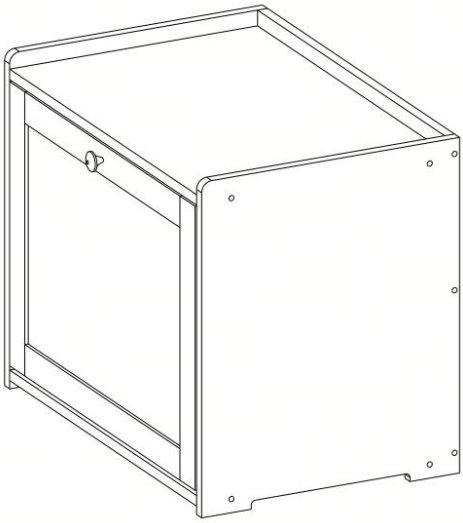

Let op: de productafbeelding dient ter referentie, de daadwerkelijke specificaties kunnen afwijken.

Dit is de originele handleiding. Lees alle instructies in de handleiding zorgvuldig door voordat u het product in gebruik neemt. VEVOR behoudt zich het recht voor om de gebruikershandleiding anders te interpreteren. Het uiterlijk van het product kan afwijken van het product dat u ontvangt. Wij zullen u niet opnieuw informeren over eventuele technologische of software-updates voor ons product.

VEILIGHEIDSINSTRUCTIES



WAARSCHUWING:

Lees deze handleiding aandachtig door voordat u het product gebruikt. Het niet nalezen van deze handleiding kan ernstig letsel tot gevolg hebben.

1. Deze brooddoos is uitsluitend bedoeld voor huishoudelijk gebruik. Niet gebruiken voor commerciële of industriële doeleinden.
2. Dit product is uitsluitend bedoeld voor het droog bewaren van brood, gebak en soortgelijke droge voedingsmiddelen. Bewaar er geen natte, vette of bederfelijke voedingsmiddelen in die gekoeld bewaard moeten worden.
3. Plaats de brooddoos niet in de buurt van warmtebronnen zoals fornuizen, ovens, verwarmingselementen of direct zonlicht om vervorming, verkleuring of beschadiging te voorkomen.
4. Dompel de brooddoos niet volledig onder in water. Reinig de doos alleen met een zachte, droge of licht vochtige doek.
5. Deze brooddoos is niet geschikt voor gebruik in magnetrons, conventionele ovens, broodroosters of vaatwassers. Hoge temperaturen en onderdompeling in water kunnen schade veroorzaken.
6. Buiten het bereik van kleine kinderen houden om ongelukken of verstikkingsgevaar te voorkomen.
7. Gebruik geen scherpe voorwerpen in de brooddoos om krassen of beschadigingen aan de binnenkant te voorkomen.
8. Als de brooddoos barsten, vervormingen of beschadigingen vertoont, stop dan onmiddellijk met het gebruik ervan om mogelijke gevaren te voorkomen.
9. Dit product is veilig voor contact met levensmiddelen bij gebruik volgens de aanwijzingen. Niet gebruiken met bijtende, zure of agressieve reinigingsmiddelen.
10. Voor optimale versheid van het voedsel dient de brooddoos op een koele, droge en goed geventileerde plaats te worden bewaard.

VOORZICHTIGHEID

1. Verstikkingsgevaar. Houd verpakkingsmateriaal uit de buurt van baby's en kleine kinderen.
2. Plaats geen zware voorwerpen bovenop de brooddoos.
3. Dit is uitsluitend een opbergdoos, geen speelgoed of zitje.

NALEVINGSVERKLARING

Dit product is vervaardigd in overeenstemming met de geldende veiligheidsnormen en -voorschriften voor de Europese Unie, het Verenigd Koninkrijk, de Verenigde Staten en Canada. Wijzig het product op geen enkele wijze, aangezien dit de conformiteit kan aantasten en veiligheidsrisico's kan opleveren.

VOORZORGSMAATREGELEN BIJ MONTAGE

1. Monteer het product uitsluitend volgens deze instructies. Onjuiste montage kan gevaarlijke situaties veroorzaken.

2. Draag tijdens de montage een ANSI-goedgekeurde veiligheidsbril en stevige werkhandschoenen.

3. Zorg ervoor dat de montageruimte schoon en goed verlicht is.

4. Houd omstanders uit de buurt tijdens de bijeenkomst.

5. Monteer de constructie niet wanneer u moe bent of onder invloed bent van alcohol, drugs of medicijnen.

6. De producteigenschappen gelden alleen voor correct en volledig geassembleerde producten.

BEWAAR DEZE INSTRUCTIES

***Productspecificaties, uiterlijk en ontwerp kunnen zonder voorafgaande kennisgeving worden gewijzigd.**

ONDERDELENLIJST

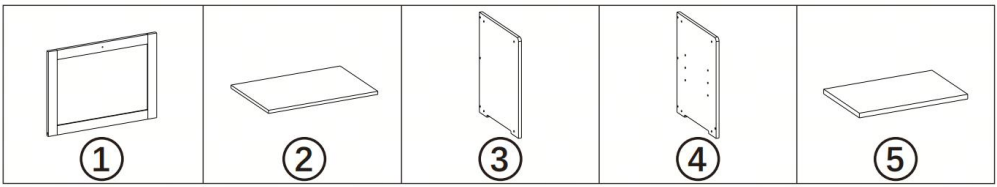

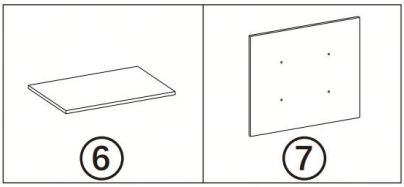

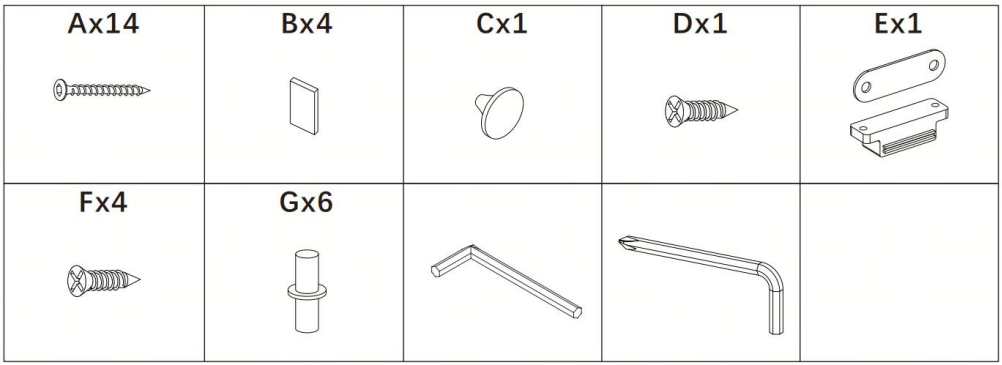

EXPLODED VIEW:

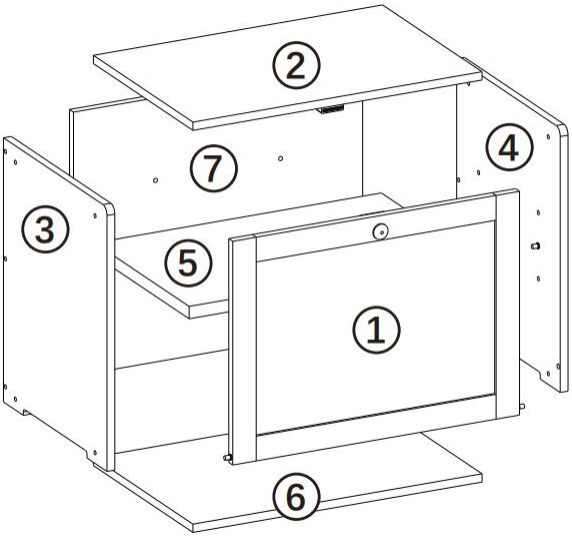

Installatiestappen

1. Installeer het linker zijpaneel en het bodempaneel.

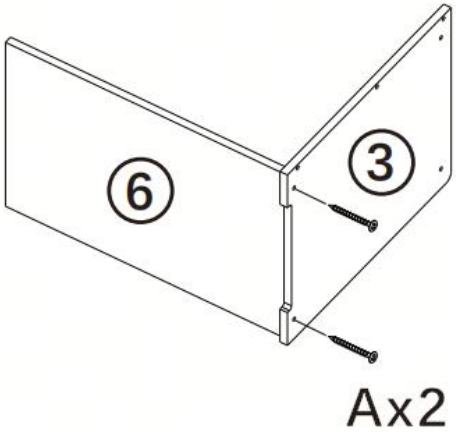

2. Installeer de magnetische elementen op het bovenpaneel en let daarbij op de juiste oriëntatie.

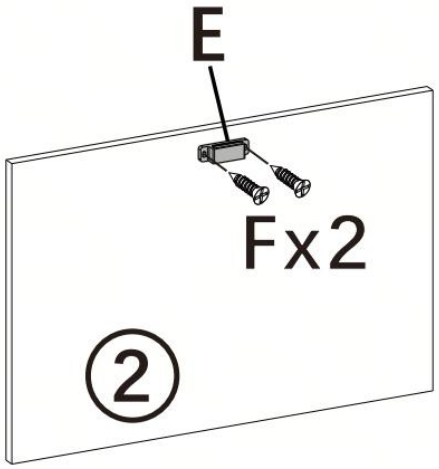

3. Installeer het bovenpaneel, let daarbij op de juiste oriëntatie.

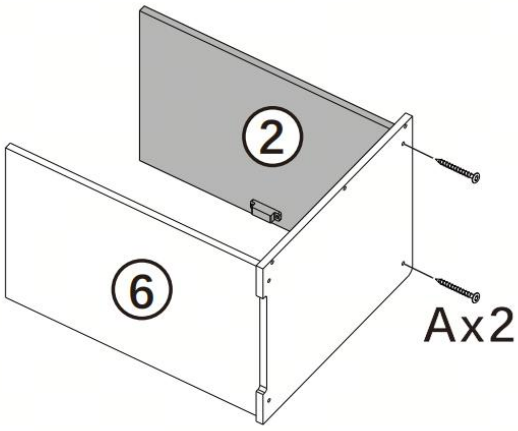

4. Installeer het achterpaneel.

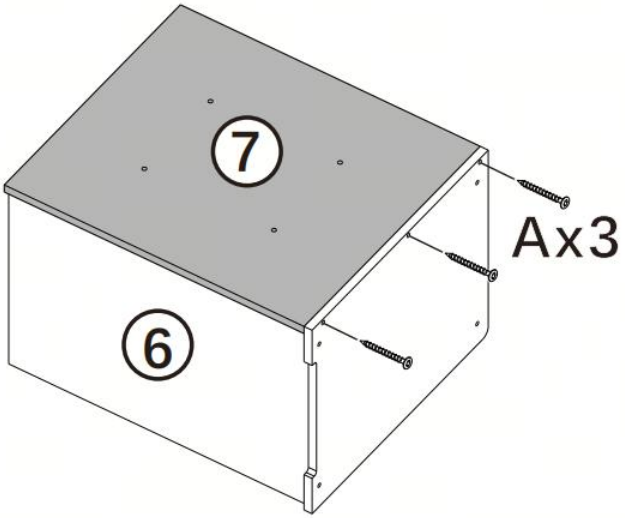

5. Monteer de deurklinken en sloten aan beide zijden van het deurpaneel.

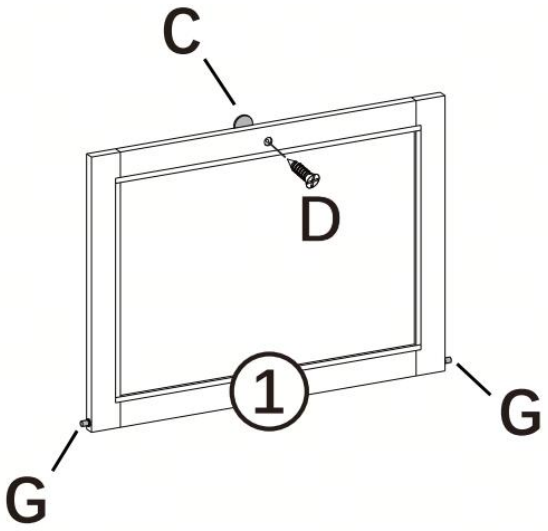

6. Monteer ijzeren platen op het deurpaneel.

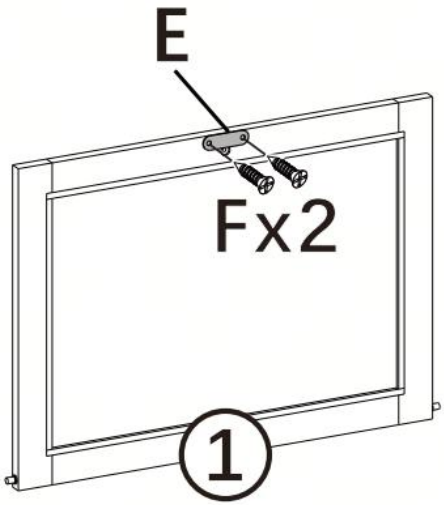

7. Lijn eerst de deursluitingen uit met de gaten en plaats vervolgens het deurpaneel. Installeer daarna het rechter zijpaneel en bevestig het met schroeven. Houd het deurpaneel tijdens de installatie vast om het uit te lijnen met de gaten voor de sluitingen.

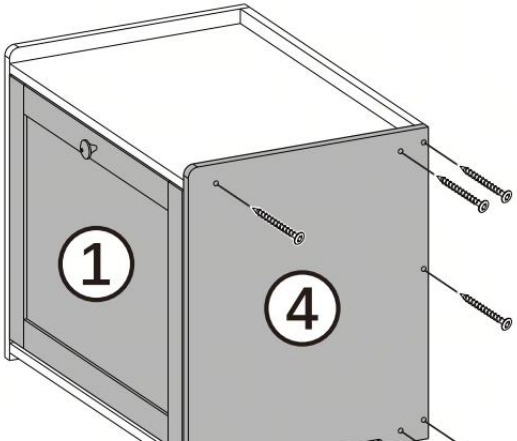

8. Installeer antislipmatjes.
U kunt zelf kiezen of u antislipmatjes aan de onderkant wilt plakken, afhankelijk van uw gebruiksgewoonten.

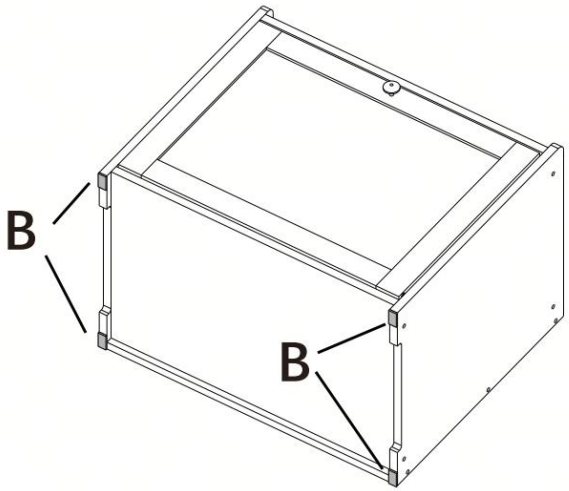

9. Plaats de plankdragers.

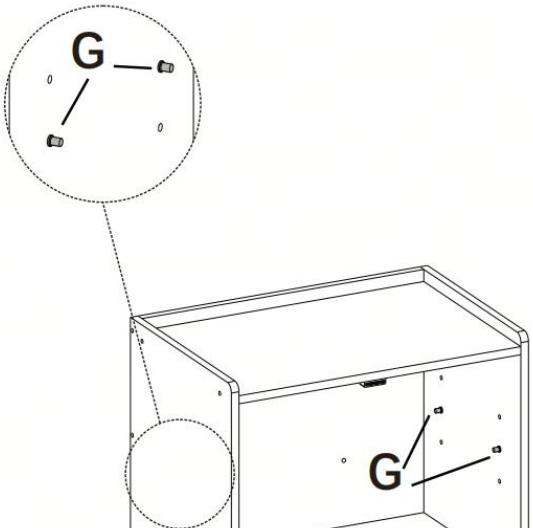

10. Installeer de plank.

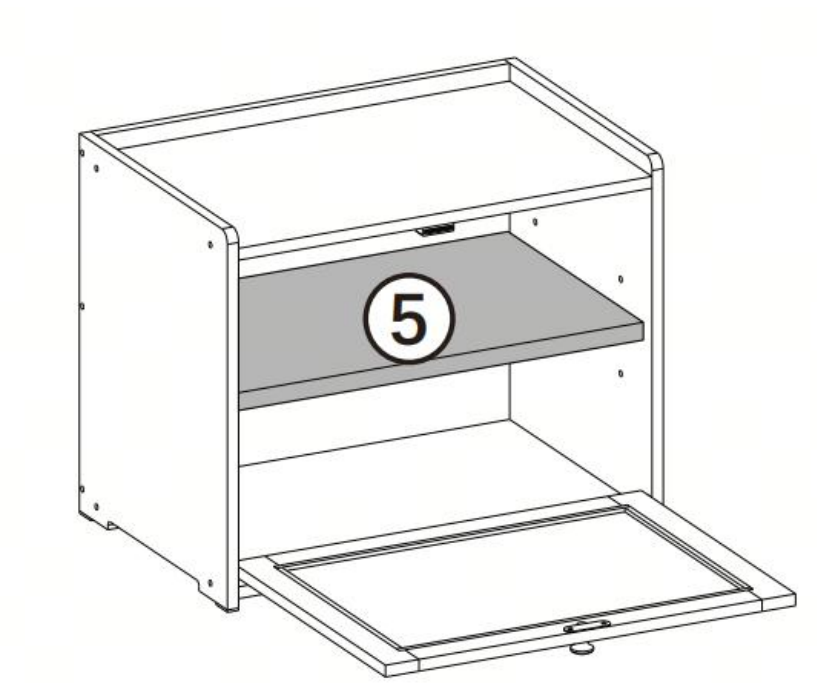



VEVOR

Upgrade · The Home Creator Way

Brödlåda

Modell: RC-MBH-0 7

VEVOR | Upgrade
The Home Creator Way

Modell: RC-MBH-0 7

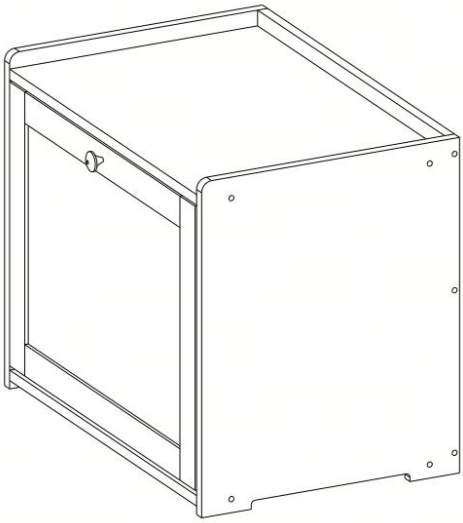

Obs: Produktbilden är endast för referens, de faktiska detaljerna ska gälla.

Detta är originalinstruktionerna, vänligen läs alla instruktioner noggrant innan du använder produkten. VEVOR förbehåller sig en tydlig tolkning av vår användarmanual. Produktens utseende ska vara beroende av den produkt du mottagit. Vi ber om ursäkt för att vi inte kommer att informera dig igen om det finns några teknik- eller programuppdateringar för vår produkt.



VARNING:

Läs noggrant igenom denna manual innan du använder produkten. Underlåtenhet att göra det kan leda till allvarliga skador.

1. Denna brödlåda är endast avsedd för hushållsbruk. Använd inte för kommersiella eller industriella ändamål.
2. Denna produkt är endast avsedd för torr förvaring av bröd, bakverk och liknande torra livsmedel. Förvara inte våta, feta eller lättfördärvliga livsmedel som kräver kylning.
3. Placera inte brödlådan nära värmekällor som spisar, ugnar, element eller direkt solljus för att undvika deformation, missfärgning eller skador.
4. Doppa inte hela brödlådan i vatten. Rengör endast med en mjuk, torr eller lätt fuktig trasa.
5. Denna brödlåda är inte lämplig för användning i mikrovågsugnar, vanliga ugnar, brödrostar eller diskmaskiner. Höga temperaturer och vattenintag kan orsaka skador.
6. Förvaras utom räckhåll för små barn för att undvika oavsiktlig skada eller kvävningsrisk.
7. Använd inte vassa föremål inuti brödlådan för att förhindra repor eller skador på insidan.
8. Om brödlådan är sprucken, deformerad eller skadad, avbryt användningen omedelbart för att undvika potentiella faror.
9. Denna produkt är säker för livsmedelskontakt när den används enligt anvisningarna. Använd inte tillsammans med frätande, sura eller starka rengöringskemikalier.
10. För optimal färskhet i maten, se till att brödlådan förvaras på en sval, torr och välventilerad plats.

FÖRSIKTIGHET

1. Kvävningsrisk. Förvara förpackningsmaterial utom räckhåll för spädbarn och små barn.

2. Placera inte tunga föremål ovanpå brödlådan.
3. Detta är endast en förvaringsbehållare, inte en leksak eller sittenhet.

EFTERLEVNADSFÖRKLARING

Denna produkt är tillverkad i enlighet med tillämpliga säkerhetsstandarder och föreskrifter för Europeiska unionen, Storbritannien, USA och Kanada. Modifiera inte produkten på något sätt, eftersom det kan upphäva överensstämmelsen och skapa säkerhetsrisker.

FÖRSIKTIGHETSÅTGÄRDER VID MONTERING

1. Montera endast enligt dessa instruktioner. Felaktig montering kan skapa risker.

2. Använd ANSI-godkända skyddsglasögon och kraftiga arbetshandskar under monteringen.

3. Håll samlingsområdet rent och väl upplyst.

4. Håll åskådare borta från området under monteringen.

5. Montera inte när du är trött eller påverkad av alkohol, droger eller mediciner.

6. Produktens egenskaper gäller endast korrekt och fullständigt monterade produkter.

SPARA DESSA INSTRUKTIONER

*Produkter såsom specifikationer, utseende och design kan komma att ändras utan föregående

meddelande.

DELLISTA

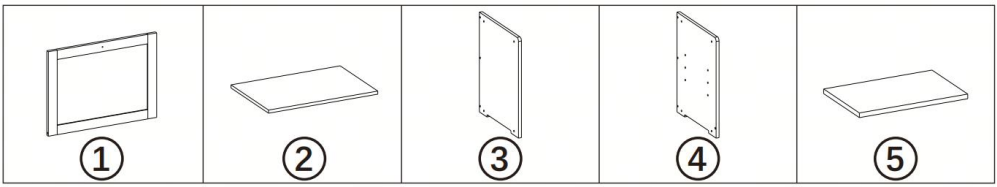

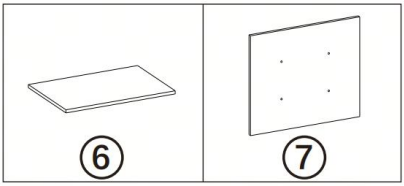

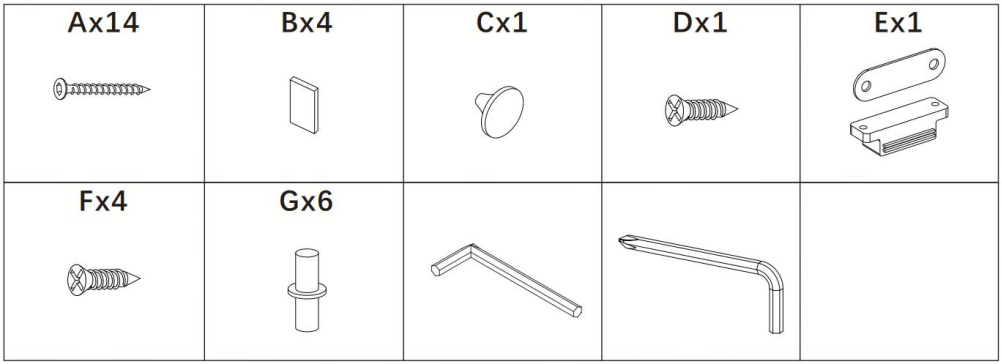

SPRÄNGRITNING:

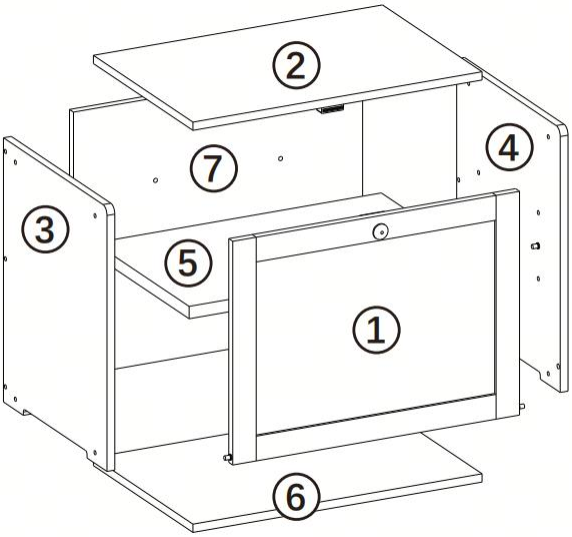

Installationssteg

1. Montera vänster sidopanel och bottenpanel

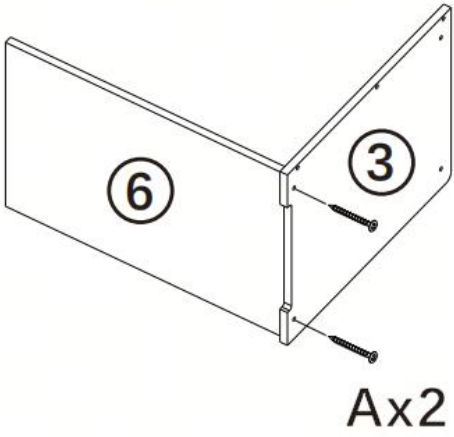

2. Montera magnetiska enheter på den övre panelen, var uppmärksam på orienteringen.

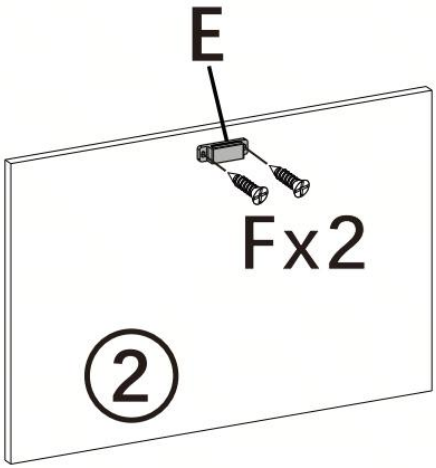

3. Montera den övre panelen, var uppmärksam på orienteringen.

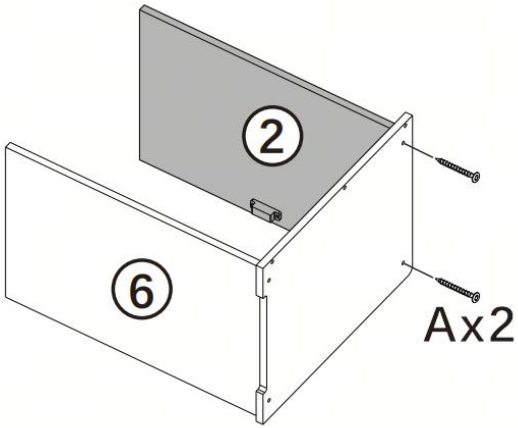

4. Montera bakpanelen.

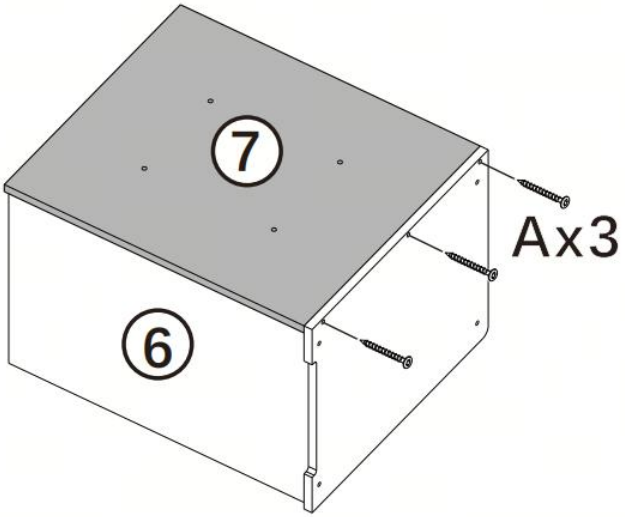

5. Montera dörrhandtag och spärrar på båda sidor av dörrpanelen.

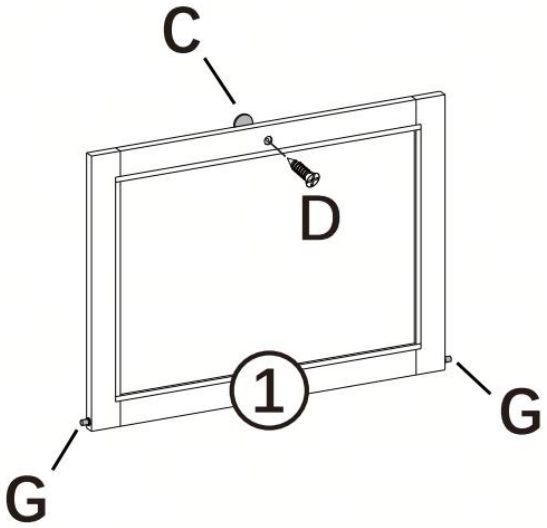

6. Montera järnplattor på dörrpanelen.

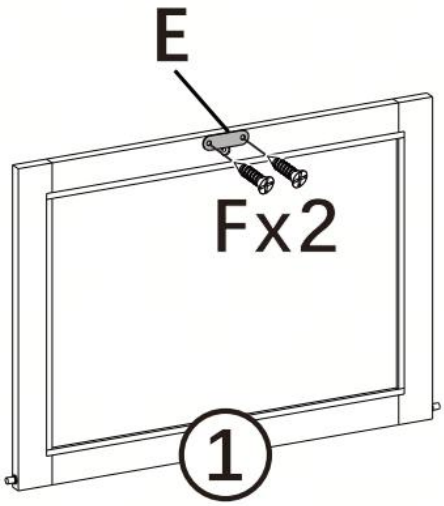

7. Rikta först in dörrspärrarna med hålen och placera sedan dörrpanelen på plats. Montera sedan den högra sidopanelen och fäst den med skruvar. Håll dörrpanelen i linje med spärrhålen under installationen.

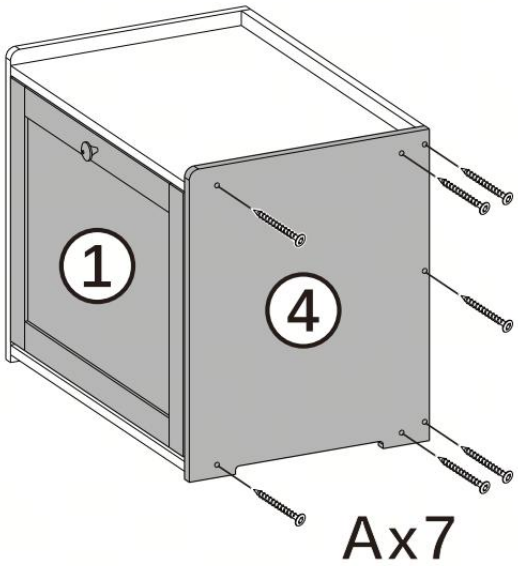

8. Montera halkskydd.
Du kan välja om du vill klistra in halkskydd på undersidan beroende på dina användningsvanor.

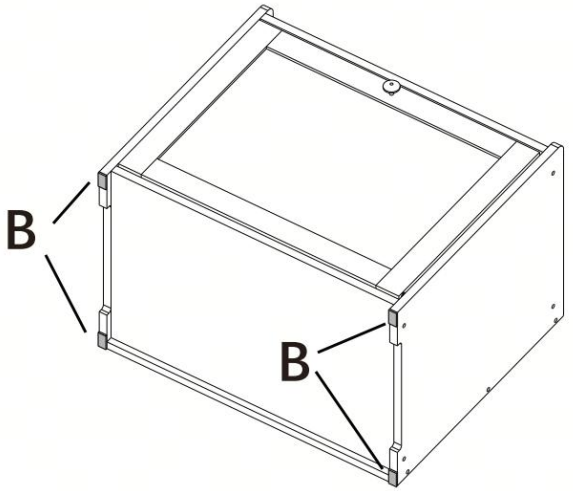

9. Montera hyllstiften.

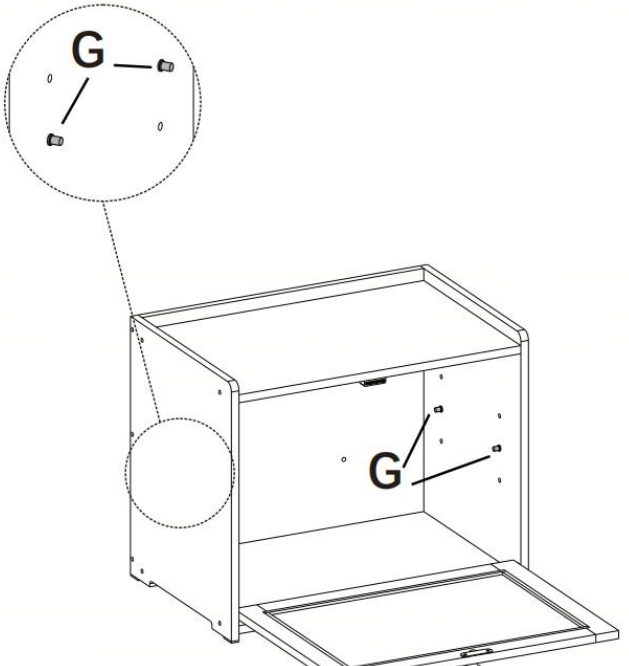

10. Montera hyllplanken.

