Freestanding Storage Cabinet
Armoire De Rangement Autoportante

Assembly instructions - Please keep for future reference
Instruction de montage - À conserver pour référence ultérieure

N717P520280 / N717P520281

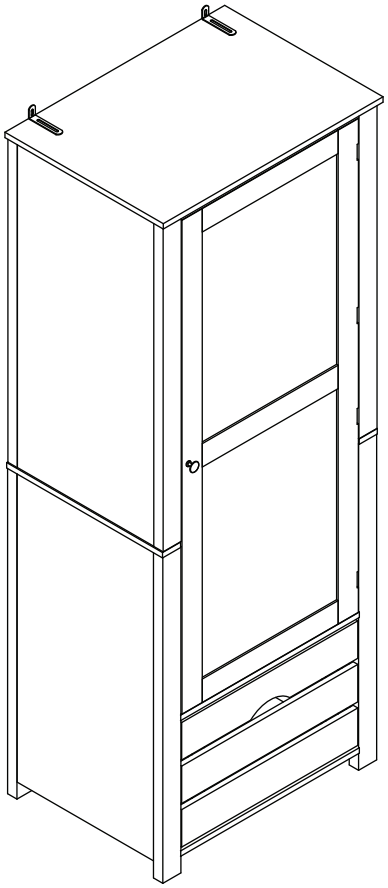

WARNING



This product is NOT a Clothing Storage Unit (CSU).
DO NOT use it for clothing storage.
Improper use may cause furniture tipover

Important - Please read these instructions fully before starting assembly.
Important - Veuillez lire attentivement ces instructions avant de commencer le montage

Safety and Care Advice

Important – Please read these instructions fully before starting assembly

• Check you have all the components and tools listed on the following pages.

• Remove all fittings from the plastic bags and separate them into their groups.

• Keep children and animals away from the work area, small parts could choke if swallowed.

• Make sure you have enough space to layout the parts before starting.

• During assembly do not stand or put weight on the product, this could cause damage.

• Assemble the item as close to its final position (in the same room) as possible.

• Assemble on a soft level surface to avoid damaging the unit or your floor.

• Parts of the assembly will be easier with 2 people.



• To reduce the likelihood of damaging your product please ensure that your power drill is set on a low torque setting.

Care and maintenance

• Only clean using a damp cloth and mild detergent, do no use bleach or abrasive cleaners.

• From time to time check that there are no loose screws on this unit.

• This product should not be discarded with household waste. Take to your local authority waste disposal centre.

Handy Hints

• Assemble all parts and bolts loosely during assembly, only once the product is complete should you fully tighten the bolts

• Regularly check and ensure That all bolts and fittings are tightend properly.

WARNING
In order to help prevent overturning – please follow these instructions

To help prevent product toppling over please follow the below steps:-

Use the anti tip stap or wall fixing method provided (if applicable)
Do not allow children to climb or hang on the furniture
Do not open more than one drawer at a time
Do not place heavy items in the top drawers
Do not place heavy items on top of the furniture, unless the furniture has been designed for this purpose

⚠ Conseils de sécurité et d'entretien

Important – Veuillez lire attentivement ces instructions avant de commencer l'assemblage

• Vérifiez que vous avez tous les composants et outils listés dans les pages suivantes.
•Retirez tous les accessoires des sacs plastiques et séparez-les par groupe.
•Tenez les enfants et les animaux éloignés de la zone de travail ; de petites pièces pourraient être avalées.
•Assurez-vous d'avoir suffisamment d'espace pour disposer les pièces avant de commencer.

•Lors de l'assemblage, ne vous tenez pas ou ne mettez pas votre poids sur le produit, cela pourrait l'endommager.

• Assemblez l'article aussi près que possible de sa position finale (dans la même pièce).

•Assemblez sur une surface plane pour éviter d'endommager l'unité ou le sol.

•L'assemblage sera plus facile à deux personnes.



•Pour réduire les risques d'endommagement de votre produit, assurez-vous que votre perceuse électrique est réglée sur un couple faible.

Entretien et maintenance

• Nettoyez uniquement avec un chiffon humide et un détergent doux, n'utilisez pas d'eau de Javel ni de nettoyants abrasifs.

• Vérifiez régulièrement qu'aucune vis ne soit desserrée.

• Ce produit ne doit pas être jeté avec les ordures ménagères. Apportez-le à un centre de traitement des déchets local.

Astuces pratiques

•Assemblez toutes les pièces et les boulons sans serrer complètement ; ne serrez les boulons qu'une fois le produit entièrement monté.

•Vérifiez régulièrement que tous les boulons et les fixations sont bien serrés.

AVERTISSEMENT
Pour éviter tout risque de basculement – veuillez suivre ces instructions

Pour éviter que le produit ne bascule, veuillez suivre les étapes ci-dessous :

Utilisez la sangle anti-basculement ou le système de fixation murale fourni (si applicable)
Ne permettez pas aux enfants de grimper ou de se suspendre au meuble
N'ouvrez pas plus d'un tiroir à la fois
Ne placez pas d'objets lourds dans les tiroirs du haut
Ne placez pas d'objets lourds au-dessus du meuble, sauf si ce dernier est conçu à cet effet

Minifix Instruction / Instructions Minifix

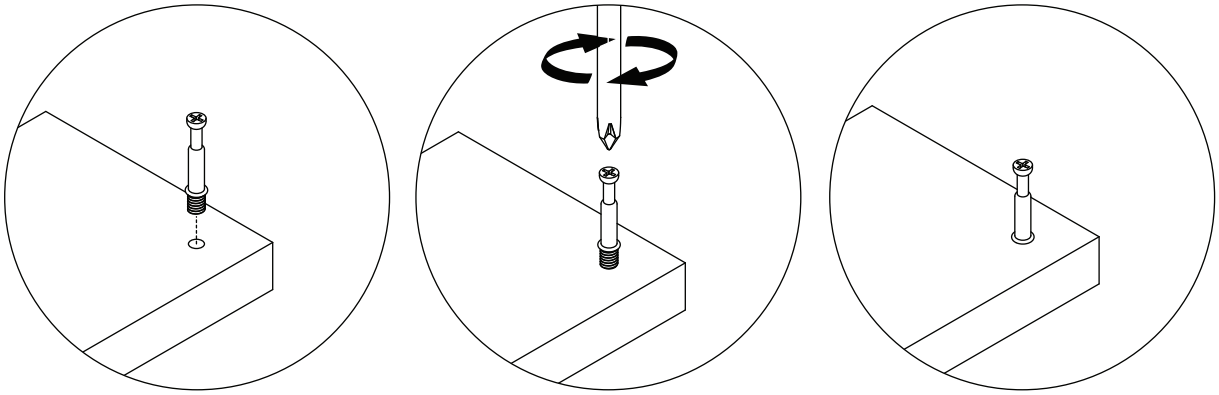

- Tighten the minifix bolt until it aligns with the panel.
- Do not adjust or loosen it too much.

- Serrez le boulon Minifix jusqu'à ce qu'il soit aligné avec le panneau.
- Ne le serrez pas trop et ne le desserrez pas trop.

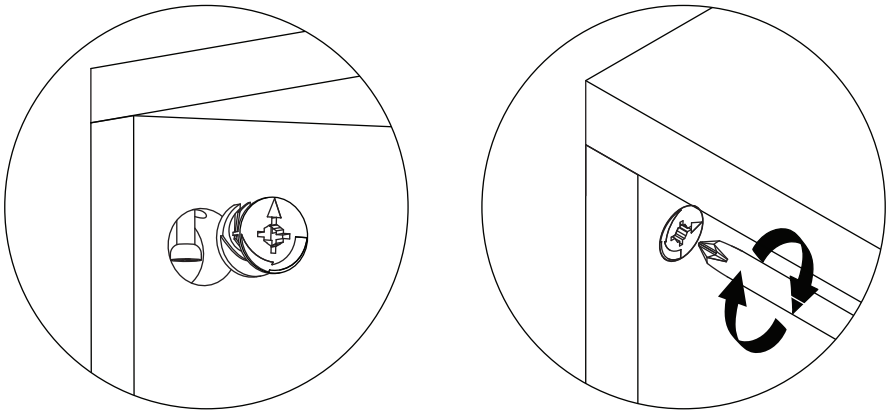

- Before inserting the minifix bolt, ensure the minifix housing is adjusted to the correct starting position.
- When joining the two panels, make sure the exposed minifix bolt head sits exactly at the centre of the minifix housing.
- The minifix housing must be fully inserted into its hole before coupling the panels together.

- Avant d'insérer le boulon Minifix, assurez-vous que le boîtier
- Minifix est réglé dans la bonne position de départ.
- Lorsque vous assemblez les deux panneaux, assurez-vous que la tête du boulon Minifix exposée se trouve exactement au centre du boîtier Minifix.
- Le boîtier Minifix doit être entièrement inséré dans son trou avant d'assembler les panneaux.

COMPONENTS - KEY DIAGRAM
COMPOSANTS - SCHÉMA DE RÉFÉRENCE

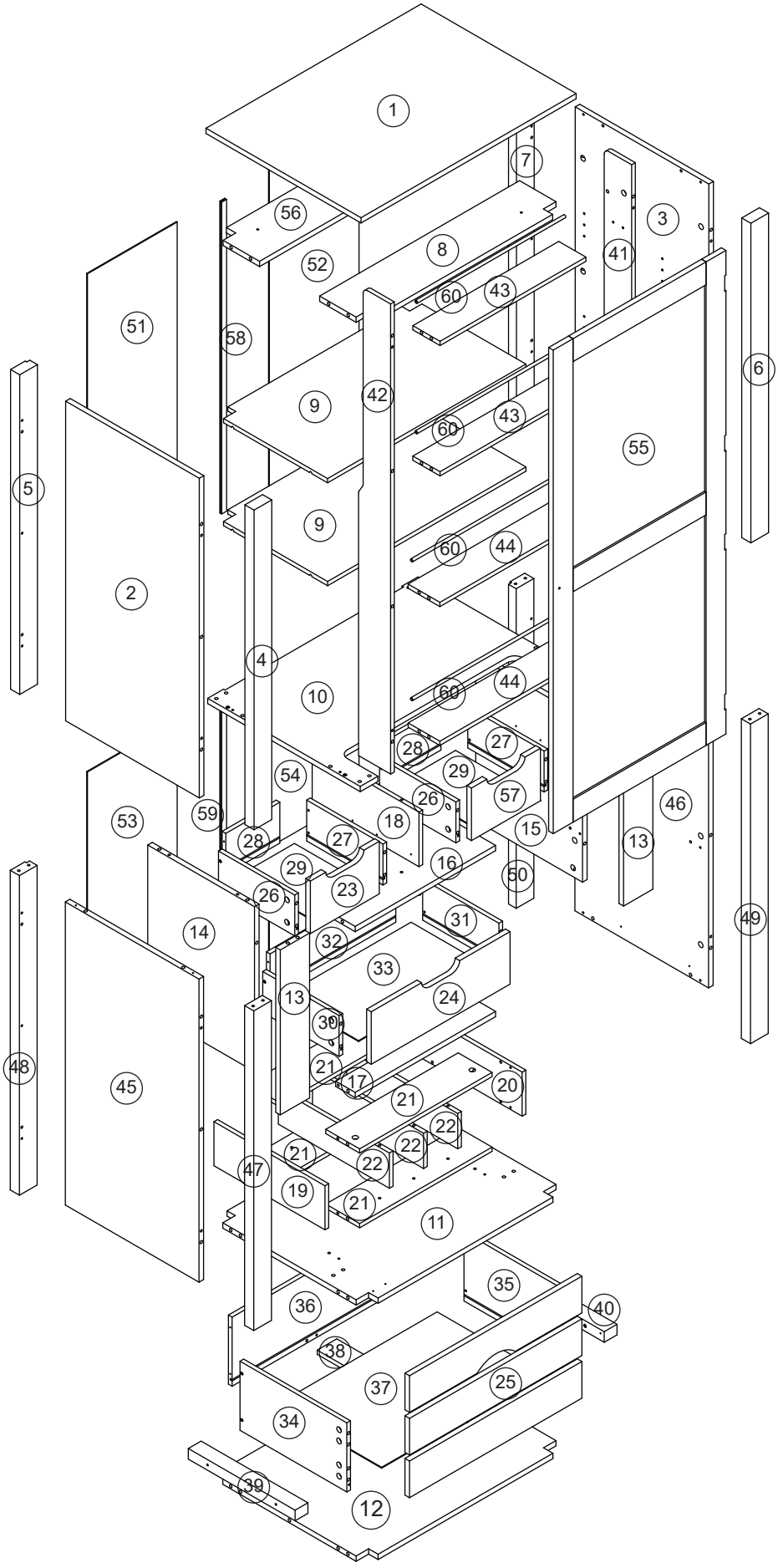

COMPONENTS - Fittings / Composants - Quincaillerie

Please check you have all the panels listed below
Veuillez vérifier que vous avez bien tous les panneaux listés ci-dessous

Note: The quantities below are the correct amount to complete the assembly. Insome cases, more fittings may be supplied than required.
Remarque: Les quantités ci-dessous correspondent au nombre exact nécessaire pour effectuer le montage. Dans certains cas, des pièces supplémentaires peuvent être fournies.
HARDWARE BOX INSIDE BOX 2 / BOÎTE DE QUINCAILLERIE DANS LA BOÎTE 2

A QTY: 112 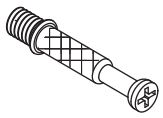 M6 x 32mm Cam bolt Boulan à came	B QTY: 112  10mm x 15mm Cam lock Serrure à came	C QTY: 28 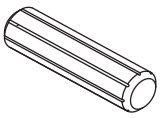 M8 x 30mm Wood dowel Cheville en bois	D QTY: 8 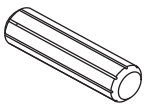 M6 x 50mm Wood dowel Cheville en bois
E QTY: 60 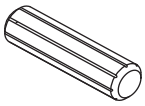 M6 x 30mm Wood dowel Cheville en bois	F QTY: 6  M4 x 38mm Flat head screw Vis à tête plate	G QTY: 22  M3.5 x 32m Flat head screw Vis à tête plate	H QTY: 4  M4 x 25mm Flat head screw Vis à tête plate
I QTY: 18  M3.5 x 16mm Flat head screw Vis à tête plate	J QTY: 60  M3 x 12mm Flat head screw Vis à tête plate	K QTY: 28  M4 x 16mm Pan head screw Vis tête bombée	L QTY: 1 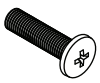 M4 x 20mm Pan head screw Vis tête bombée
M-CR QTY: 1 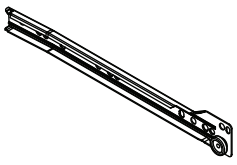 300mm Roller runner Glissière à rouleaux	M-DR QTY: 1 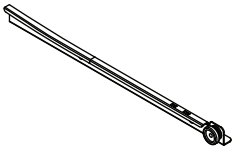 300mm Roller runner Glissière à rouleaux	M-CL QTY: 1 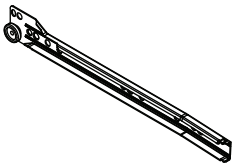 300mm Roller runner Glissière à rouleaux	M-DL QTY: 1 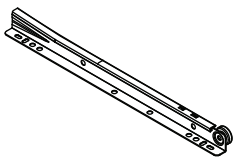 300mm Roller runner Glissière à rouleaux
N-CR QTY: 3 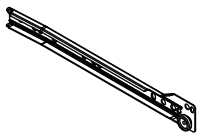 250mm Roller runner Glissière à rouleaux	N-DR QTY: 3  250mm Roller runner Glissière à rouleaux	N-CL QTY: 3 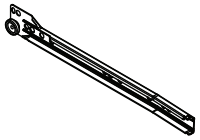 250mm Roller runner Glissière à rouleaux	N-DL QTY: 3 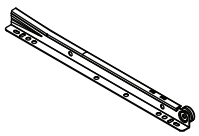 250mm Roller runner Glissière à rouleaux

COMPONENTS - Fittings / Composants - Quincaillerie

Please check you have all the panels listed below
Veuillez vérifier que vous avez bien tous les panneaux listés ci-dessous

Note: The quantities below are the correct amount to complete the assembly. Insome cases, more fittings may be supplied than required.
Remarque: Les quantités ci-dessous correspondent au nombre exact nécessaire pour effectuer le montage. Dans certains cas, des pièces supplémentaires peuvent être fournies.
HARDWARE BOX INSIDE BOX 2 / BOÎTE DE QUINCAILERIE DANS LA BOÎTE 2

O QTY: 1  27mm x 21mm	P QTY: 4 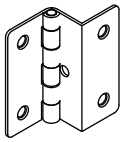 41mm X 12mm x 1mm	Q QTY: 2 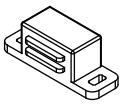 46mm X 16mm x 15mm	R QTY: 2 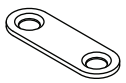 45mm X 12mm x 1mm
Handle Poignée	Folding hinge Charnière pliante	Magnet Aimant	Magnet plate Plaque aimantée
S QTY: 8  Ø5 x 17mm	T QTY: 2 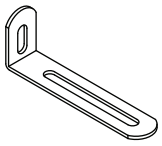 73mm X 23.5mm x 1.5mm	U QTY: 2 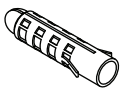 5mm x 14mm	V QTY: 4  15mm x 17mm
Shelf support pin Taquet d'étagère	Bracket Équerre	Anchor Cheville	Plastic leg nail Patin plastique à clouer

COMPONENTS - KEY DIAGRAM
COMPOSANTS - SCHÉMA DE RÉFÉRENCE

BOX 1/BOÎTE 1: N717P520280

1 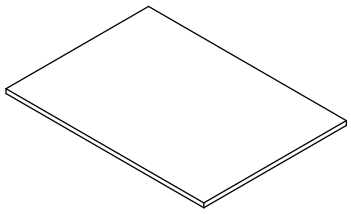	9 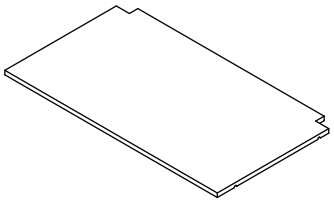	10 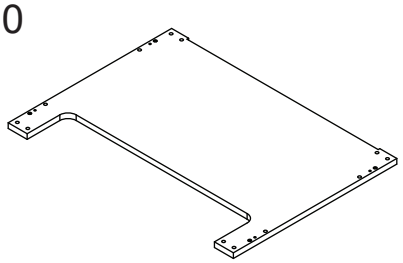
Top Panel Panneau supérieur — QTY: 1	Shelf Panel Panneau d'étagère — QTY: 2	Center Top Panel Panneau supérieur central — QTY: 1
11 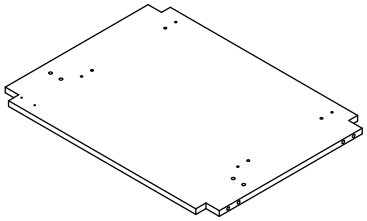	12 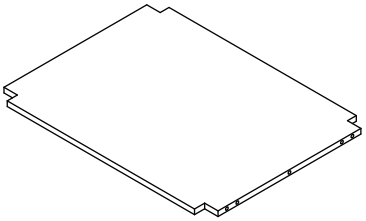	13 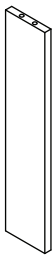
Center Top Panel Panneau supérieur central — QTY: 1	Center Bottom Panel Panneau inférieur central — QTY: 1	Center Top Front Panel Panneau avant supérieur central — QTY: 2
17 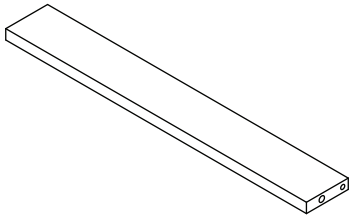	19 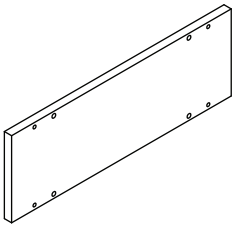	20 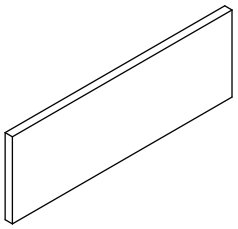
Center Top Inner Bottom Panel — QTY: 1 Panneau inférieur intérieur supérieur central	Wine Rack Side Panel Panneau latéral du casier à vin — QTY: 1	Wine Rack Side Panel Panneau latéral du casier à vin — QTY: 1
21 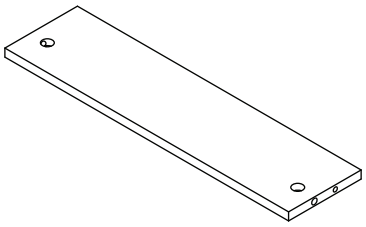	22 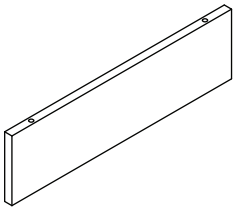	26 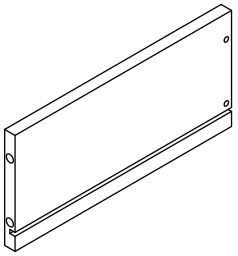
Wine Rack Top and Bottom Rail — QTY: 4 Traverse supérieure et inférieure du porte-bouteilles	Wine Rack Center Rail Panel — QTY: 3 Panneau central du rail du porte-bouteilles	Left Drawer Side Côté gauche du tiroir — QTY: 2
27 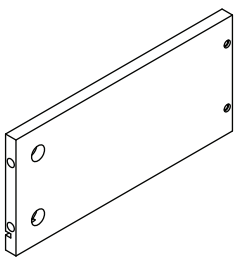	28 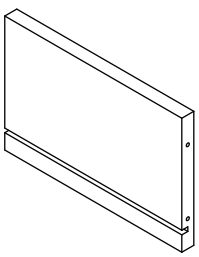	29 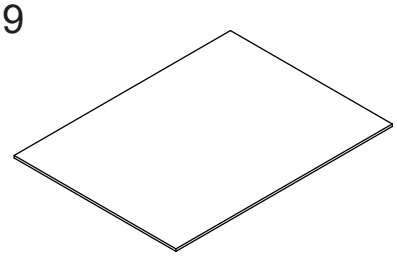
Right Drawer Side Côté droit du tiroir — QTY: 2	Drawer Back Arrière du tiroir — QTY: 2	Drawer Bottom Panel — QTY: 2 Fond de tiroirt

COMPONENTS - KEY DIAGRAM
COMPOSANTS - SCHÉMA DE RÉFÉRENCE

BOX 1/BOÎTE 1: N717P520280

30 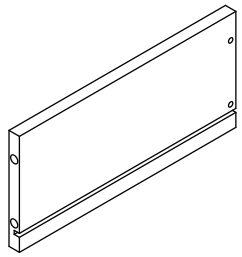	31 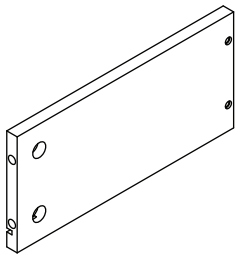	32 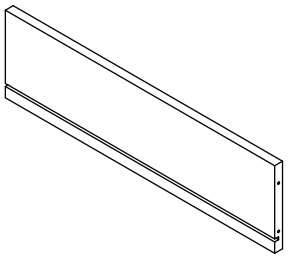
Left Drawer Side Côté gauche du tiroir QTY: 1	Right Drawer Side Côté droit du tiroir QTY: 1	Drawer Back Arrière du tiroir QTY: 1
33 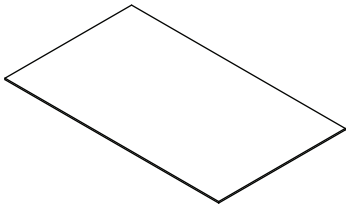	34 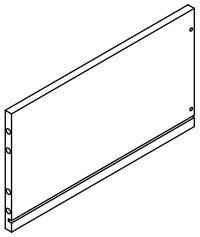	35 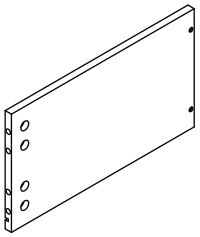
Drawer Bottom Panel Fond de tiroirt QTY: 1	Left Drawer Side Côté gauche du tiroir QTY: 1	Right Drawer Side Côté droit du tiroir QTY: 1
36 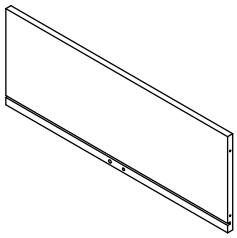	37 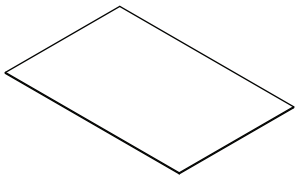	38 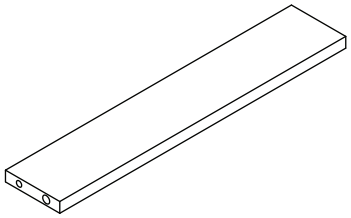
Drawer Back Arrière du tiroir QTY: 1	Drawer Bottom Panel Fond de tiroirt QTY: 1	Drawer Bottom Rail Traverse inférieure du tiroir QTY: 1
41 	42 	43 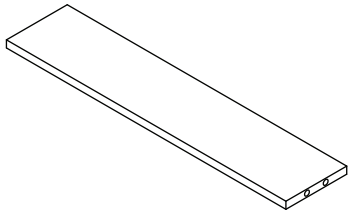
Hanging Rack Left Side Panel QTY: 1 Panneau latéral gauche du porte-vêtements	Hanging Rack Right Side Panel QTY: 1 Panneau latéral droit du porte-vêtements	Hanging Rack Top Panel QTY: 2 Panneau supérieur du porte-vêtements
44 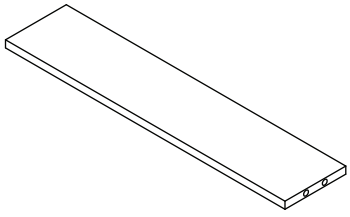	51 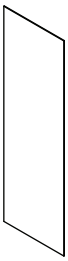	52 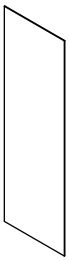
Hanging Rack Bottom Panel QTY: 2 Panneau inférieur du porte-vêtements	Top Back Panel Panneau arrière supérieur QTY: 1	Top Back Panel Panneau arrière supérieur QTY: 1

COMPONENTS - KEY DIAGRAM
COMPOSANTS - SCHÉMA DE RÉFÉRENCE

BOX 1/BOÎTE 1: N717P520280

53 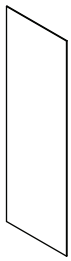	54 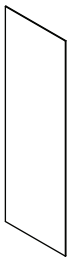	55 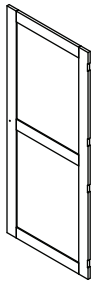
Bottom Back Panel Panneau arrière inférieur QTY: 1	Bottom Back Panel Panneau arrière inférieur QTY: 1	Door Frame Cadre de porte QTY: 1

COMPONENTS - KEY DIAGRAM
COMPOSANTS - SCHÉMA DE RÉFÉRENCE

BOX 2/BOÎTE 2: N717P520281

2 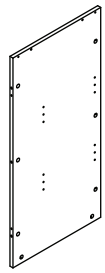	3 	4 
Left Top Side Panel Panneau latéral supérieur gauche QTY: 1	Right Top Side Panel Panneau latéral supérieur droit QTY: 1	Top Left Front Rail Traverse avant supérieure gauche QTY: 1
5 	6 	7 
Top Left Back Rail Traverse arrière supérieure gauche QTY: 1	Top Right Front Rail Traverse avant supérieure droite QTY: 1	Top Right Back Rail Traverse arrière supérieure droite QTY: 1
8 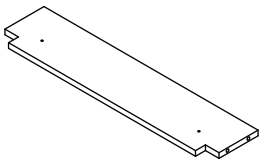	14 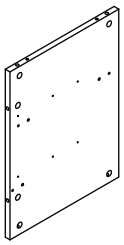	15 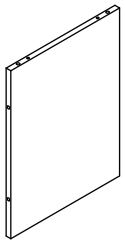
Top Front Support Support avant supérieur QTY: 1	Center Top Side Panel Panneau latéral supérieur central QTY: 1	Center Top Side Panel Panneau latéral supérieur central QTY: 1
16 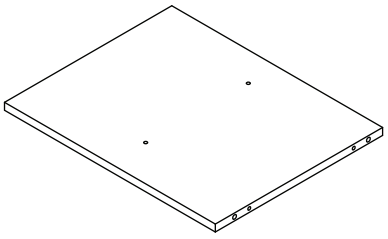	18 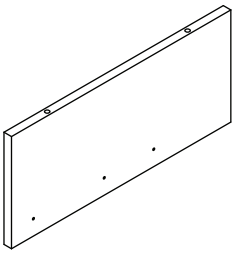	23 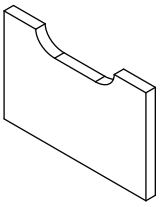
Center Top Inner Panel Panneau intérieur supérieur central QTY: 1	Center Top Inner Center Panel Panneau central intérieur supérieur QTY: 1	Drawer Front Façade de tiroir QTY: 1
24 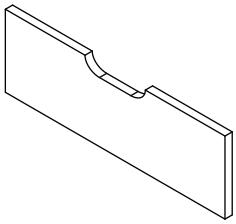	25 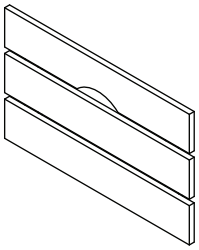	39 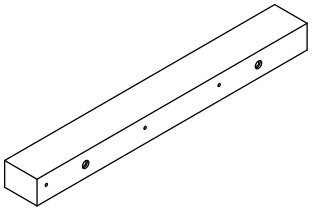
Drawer Front Façade de tiroir QTY: 1	Drawer front Façade de tiroir QTY: 1	Drawer Side Support Rail QTY: 1 Traverse latérale de support du tiroir

COMPONENTS - KEY DIAGRAM
COMPOSANTS - SCHÉMA DE RÉFÉRENCE

BOX 2/BOÎTE 2: N717P520281

40 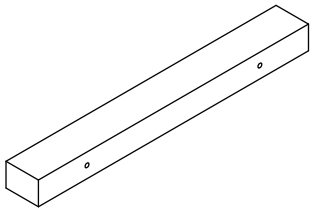 Drawer Side Support Rail Traverse latérale de support du tiroir QTY: 1	45 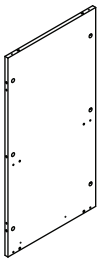 Left Bottom Side Panel Panneau latéral inférieur gauche QTY: 1	46 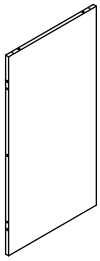 Right Bottom Side Panel Panneau latéral inférieur droit QTY: 1
47  Bottom Left Front Rail Traverse avant inférieure gauche QTY: 1	48  Bottom Left Back Rail Traverse arrière inférieure gauche QTY: 1	49  Bottom Right Front Rail Traverse avant inférieure droite QTY: 1
50  Bottom Right Back Rail Traverse arrière inférieure droite QTY: 1	56 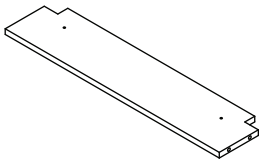 Top Back Support Support arrière supérieur QTY: 1	57 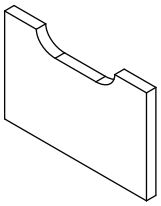 Drawer Front Façade de tiroir QTY: 1
58 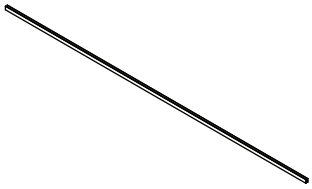 890mm Plastic Strip Behind Back Panel Rail en plastique du panneau arrière supérieur QTY: 1	59 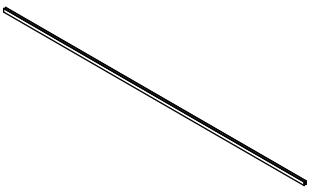 850mm Plastic Strip Behind Back Panel Rail en plastique du panneau arrière supérieur QTY: 1	60 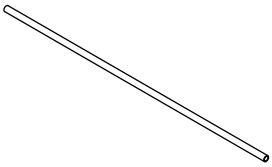 Pull Bar Shelf Door Barre de tirage de porte de tablette QTY: 4

ASSEMBLY INSTRUCTIONS
INSTRUCTIONS DE MONTAGE

STEP (ÉTAPE) 1

A		12PCS

(47) x1

(48) x1

(49) x1

(50) x1

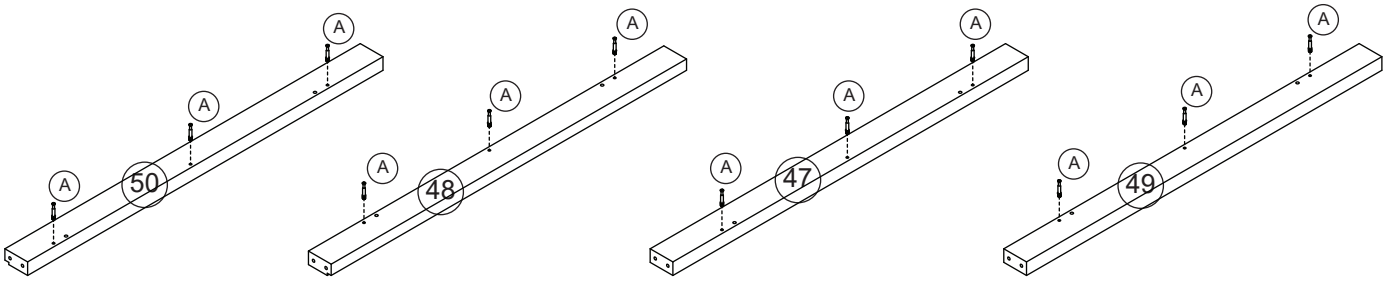

STEP (ÉTAPE) 2

A		12PCS
B		12PCS
E		8PCS
V		4PCS

(11) x1

(45) x1

(46) x1

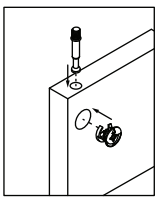

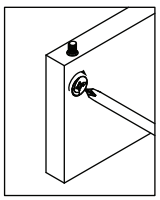

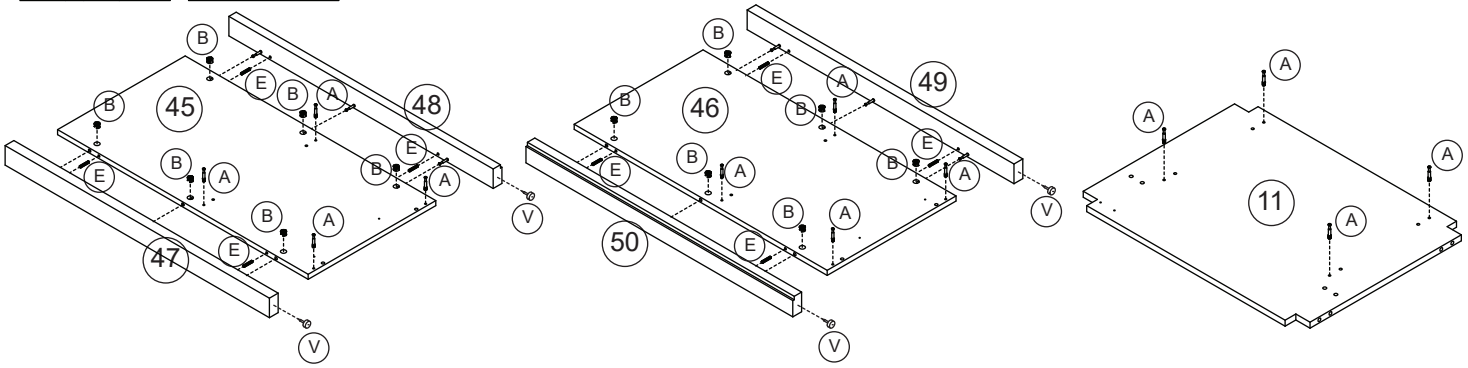

ASSEMBLY INSTRUCTIONS
INSTRUCTIONS DE MONTAGE

STEP (ÉTAPE) 3

B		8PCS
C		8PCS

(11) x1

(12) x1

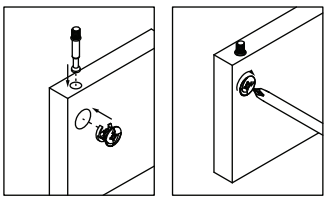

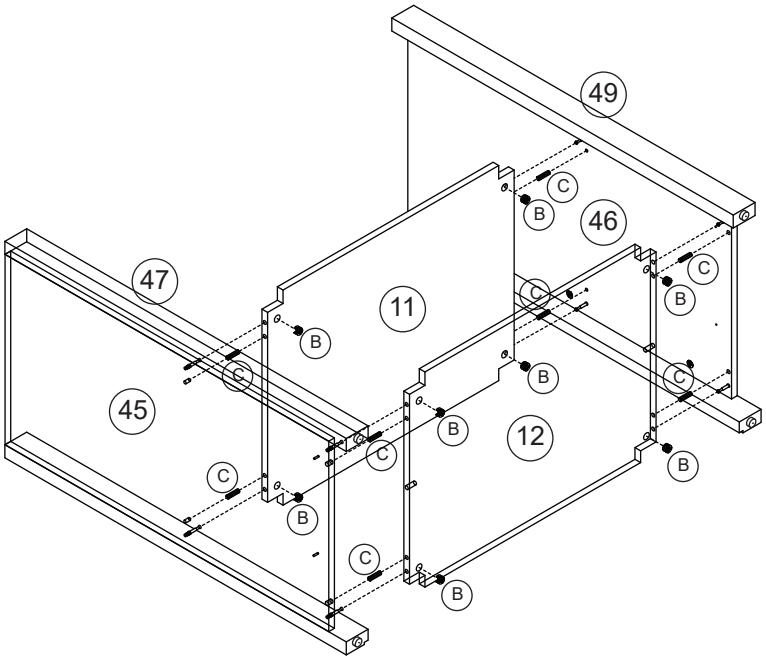

STEP (ÉTAPE) 4

A		4PCS

(13) x2

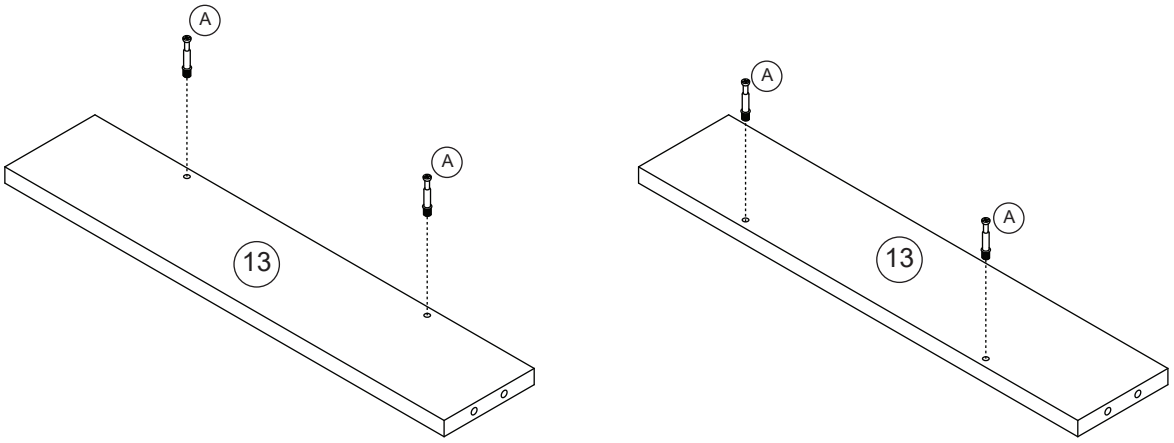

ASSEMBLY INSTRUCTIONS
INSTRUCTIONS DE MONTAGE

STEP (ÉTAPE) 5

(14) x1

(15) x1

A		6PCS
J		12PCS
N-CR	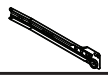	2PCS
N-CL	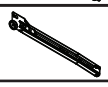	2PCS

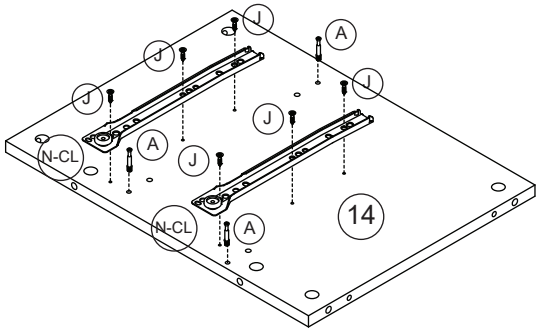

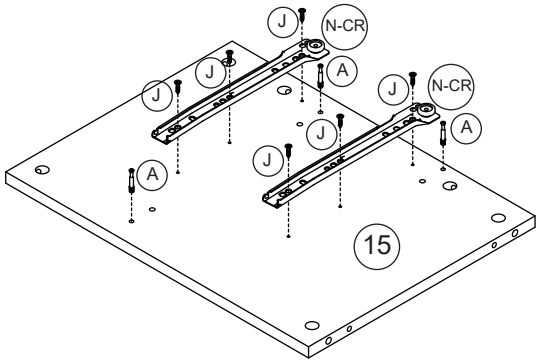

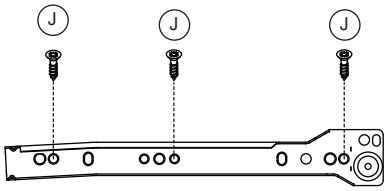

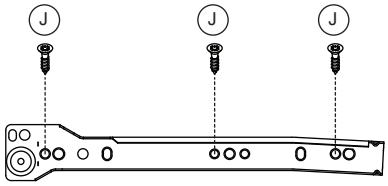

STEP (ÉTAPE) 6

B		4PCS

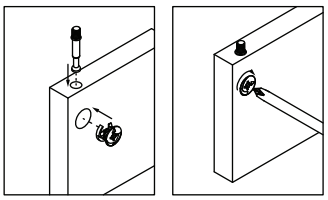

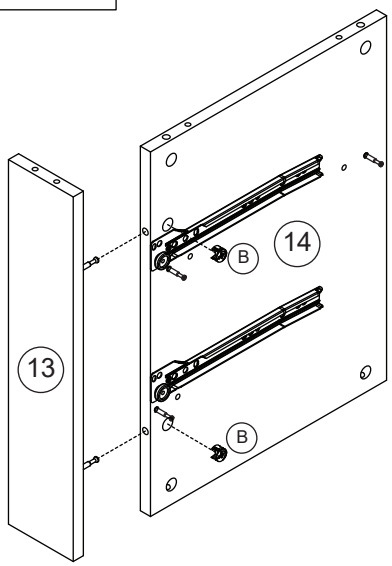

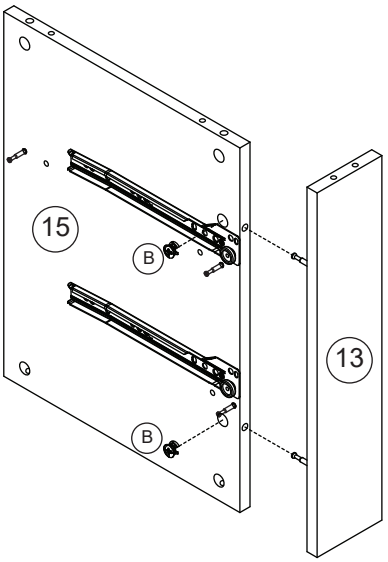

ASSEMBLY INSTRUCTIONS
INSTRUCTIONS DE MONTAGE

STEP (ÉTAPE) 7

B		6PCS
E		6PCS

(16) x1

(17) x1

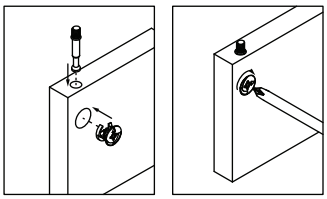

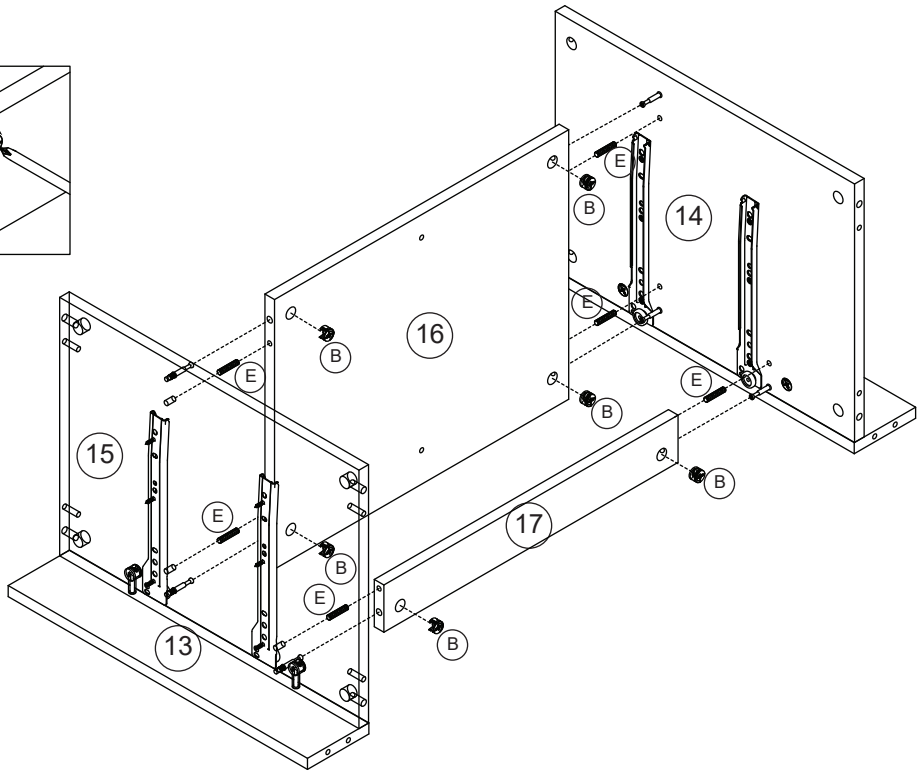

STEP (ÉTAPE) 8

B		4PCS
C		4PCS
E		4PCS
I		2PCS
Q		1PCS

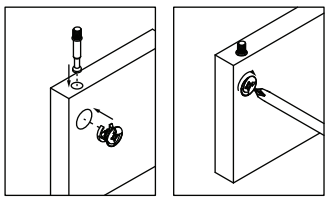

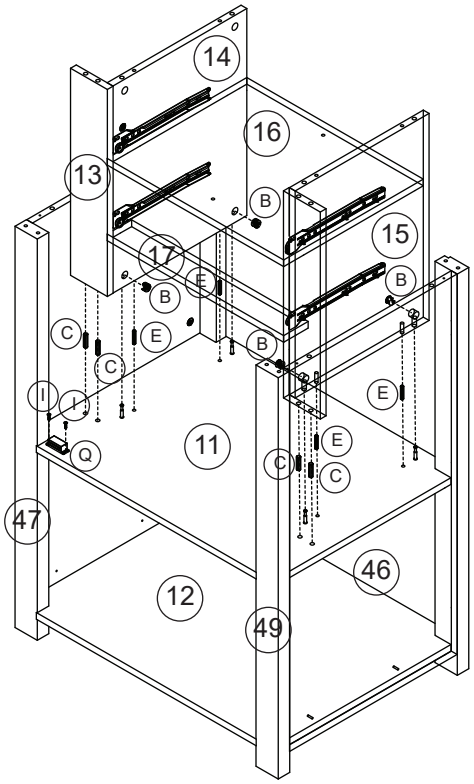

ASSEMBLY INSTRUCTIONS
INSTRUCTIONS DE MONTAGE

STEP (ÉTAPE) 9

J		6PCS
N-CR		1PCS
N-CL	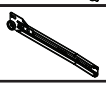	1PCS

(18) x1

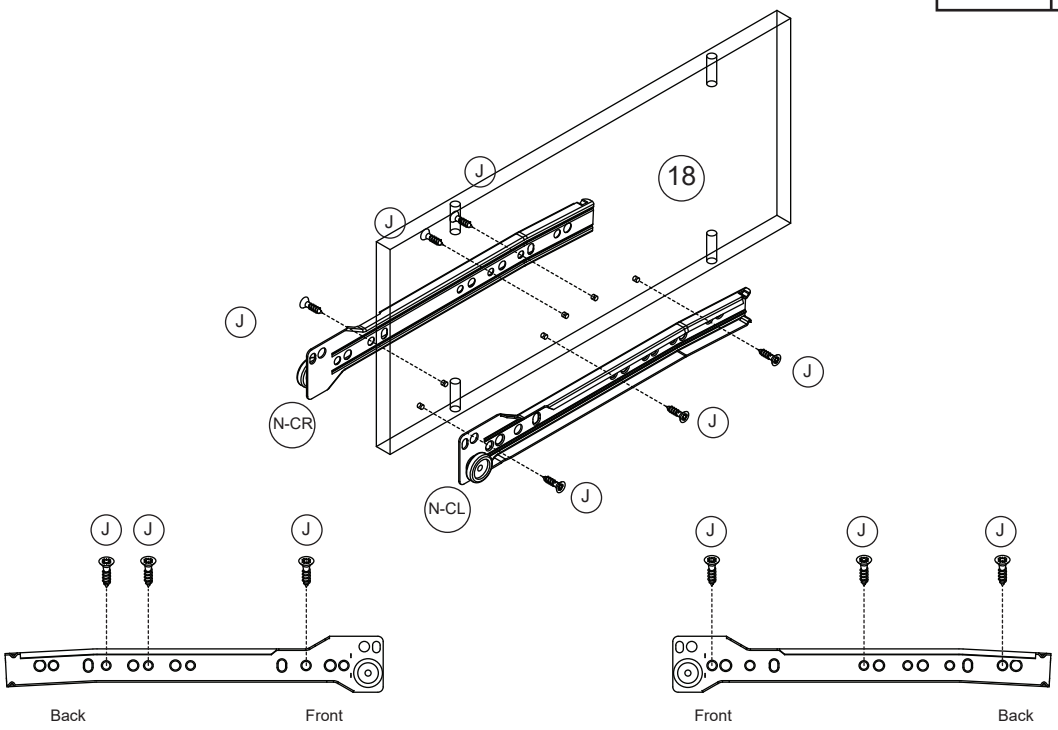

STEP (ÉTAPE) 10

A		4PCS

(10) x1

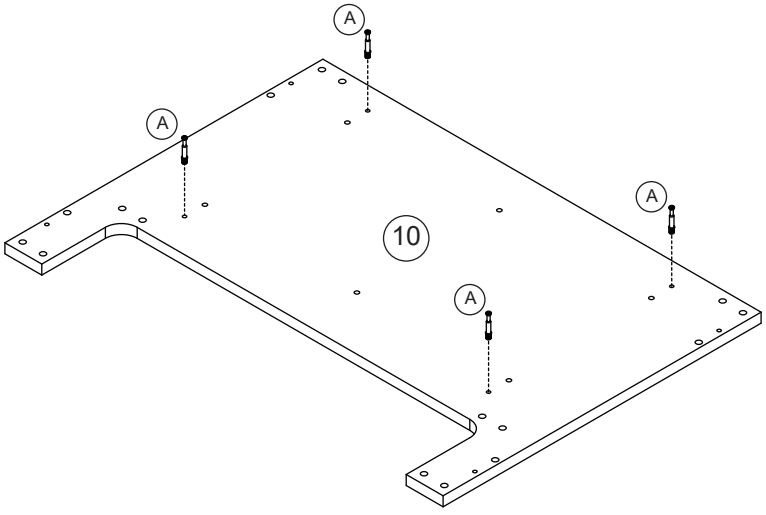

ASSEMBLY INSTRUCTIONS
INSTRUCTIONS DE MONTAGE

STEP (ÉTAPE)11

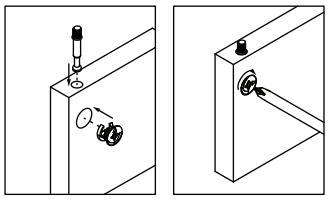

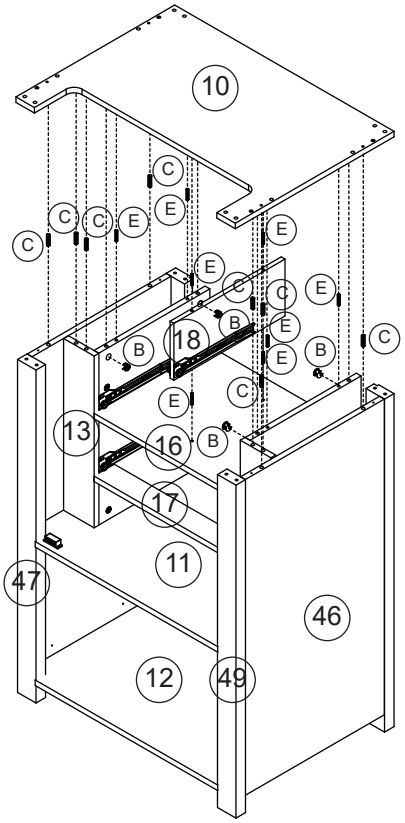

B		4PCS
C		8PCS
E		8PCS

STEP (ÉTAPE) 12

G		4PCS

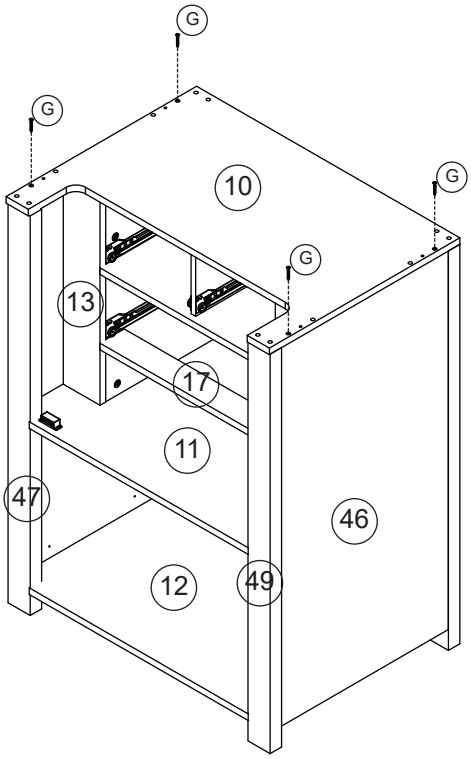

ASSEMBLY INSTRUCTIONS
INSTRUCTIONS DE MONTAGE

STEP (ÉTAPE)13

F		4PCS

(39) x1

(40) x1

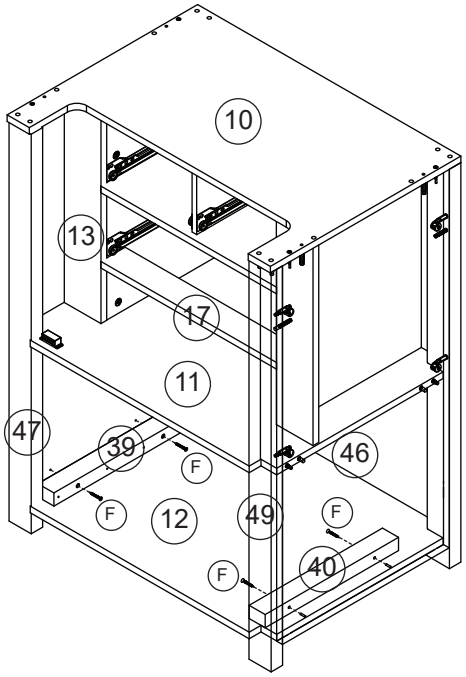

STEP (ÉTAPE) 14

J		6PCS
M-CR	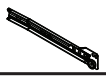	1PCS
M-CL		1PCS

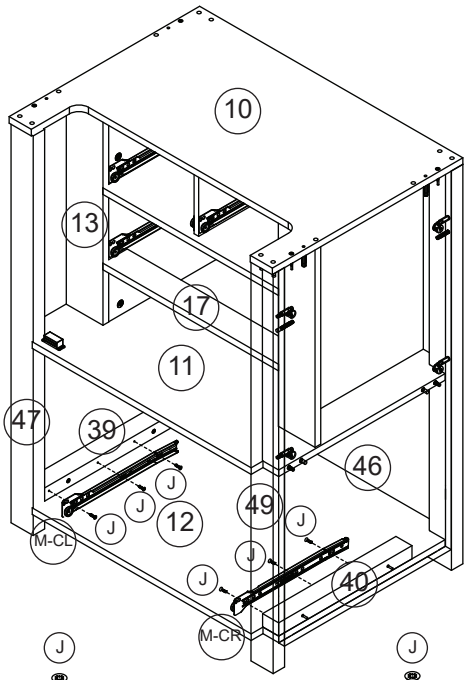

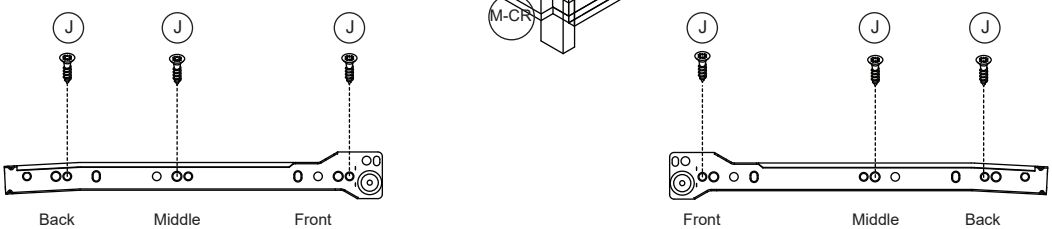

ASSEMBLY INSTRUCTIONS
INSTRUCTIONS DE MONTAGE

STEP (ÉTAPE)15

A		12PCS

(4) x1

(5) x1

(6) x1

(7) x1

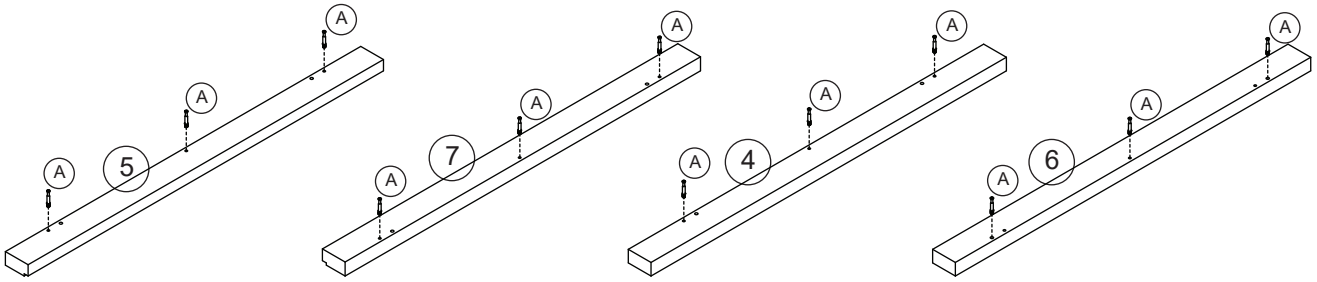

STEP (ÉTAPE) 16

A		4PCS
B		12PCS
E		8PCS
S		8PCS

(2) x1

(3) x1

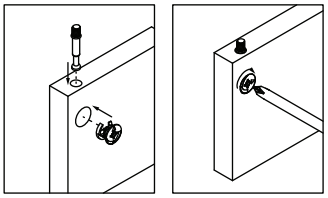

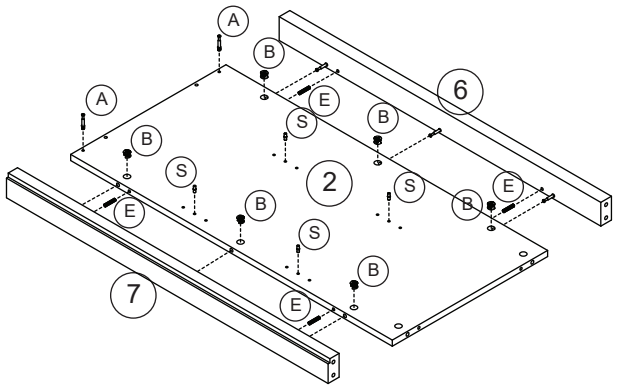

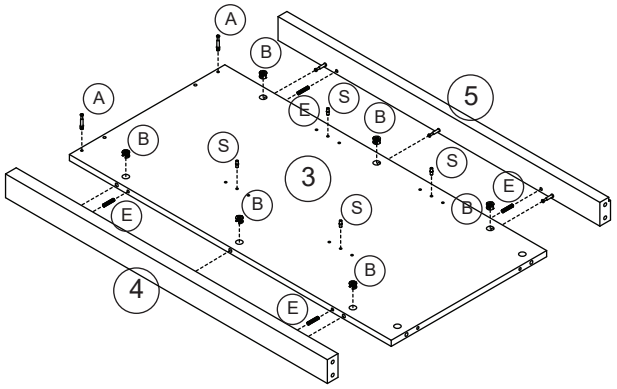

ASSEMBLY INSTRUCTIONS
INSTRUCTIONS DE MONTAGE

STEP (ÉTAPE)17

(8) x1

(56) x1

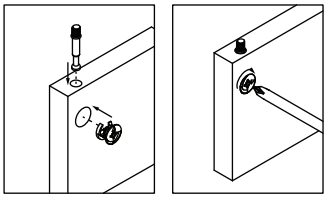

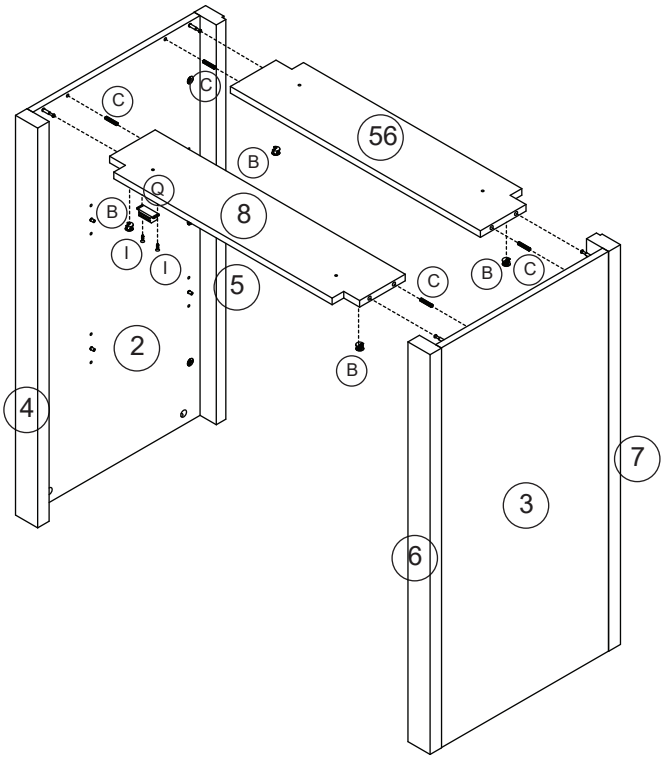

B		4PCS
C		4PCS
I		2PCS
Q		1PCS

STEP (ÉTAPE) 18

A		4PCS

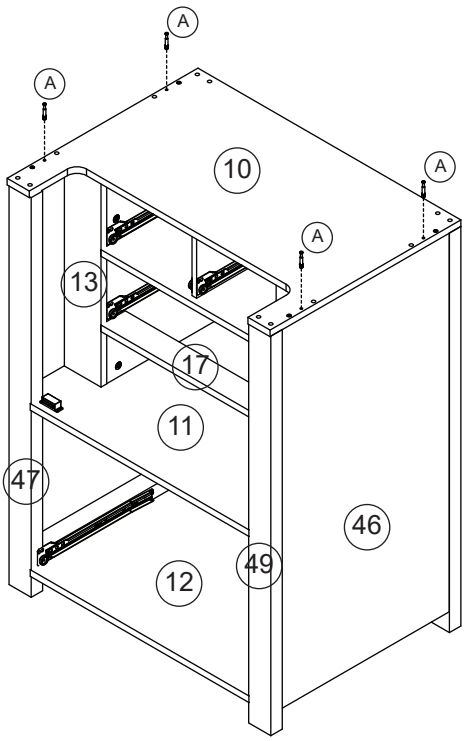

ASSEMBLY INSTRUCTIONS
INSTRUCTIONS DE MONTAGE

STEP (ÉTAPE)19

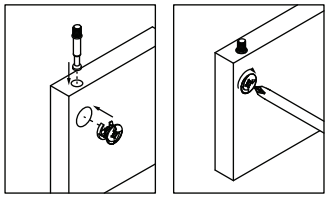

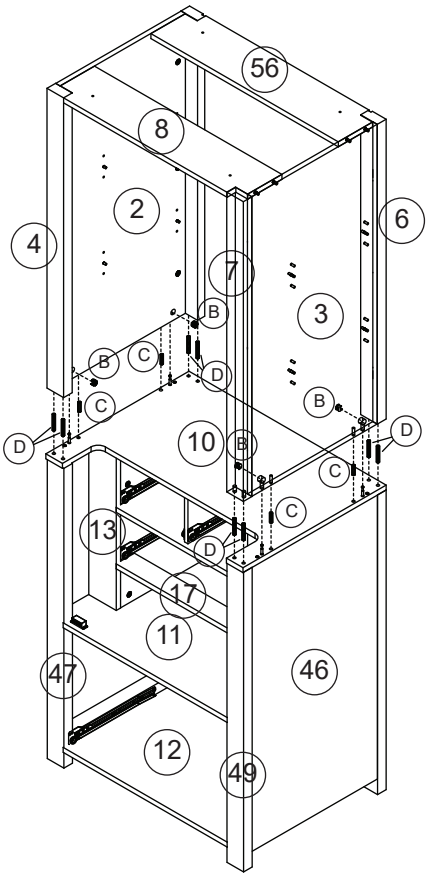

B		4PCS
C		4PCS
D		8PCS

STEP (ÉTAPE) 20

(1) x1

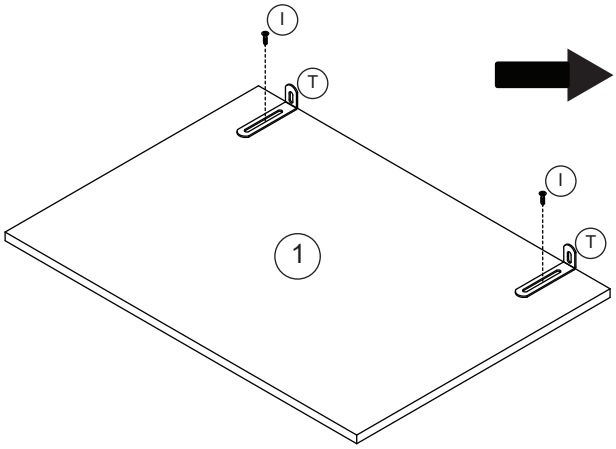

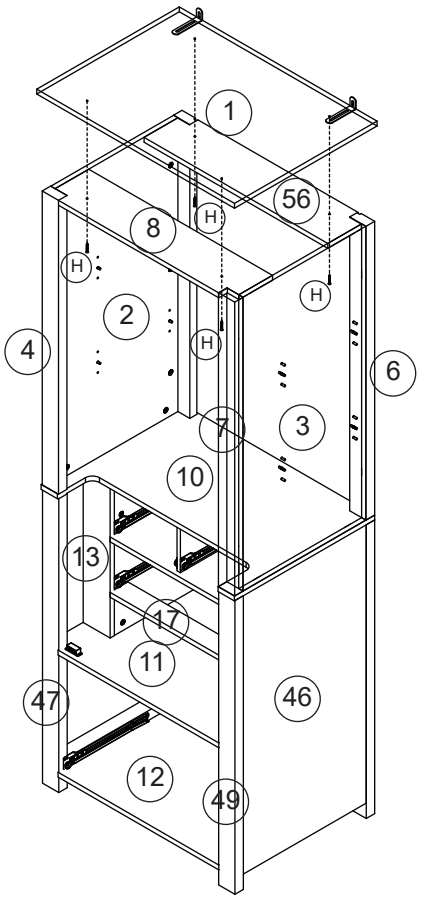

H		4PCS
I		2PCS
T		2PCS

ASSEMBLY INSTRUCTIONS
INSTRUCTIONS DE MONTAGE

STEP (ÉTAPE) 21

K		12PCS

(51) x1

(52) x1

(58) x1

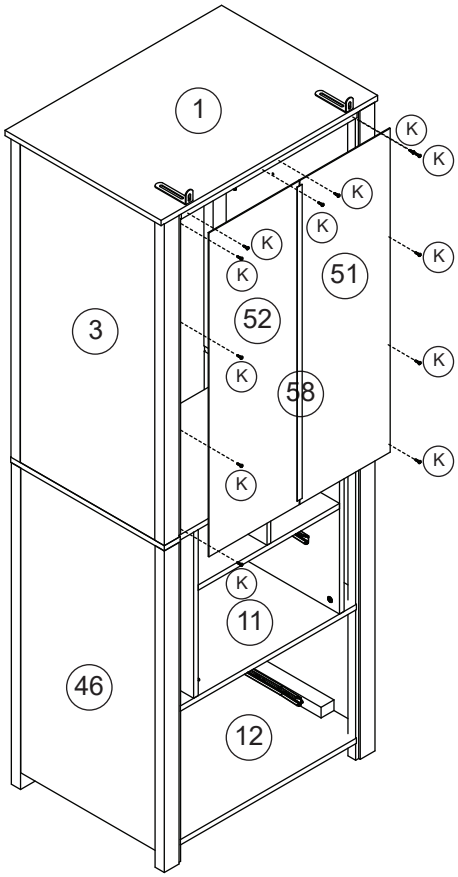

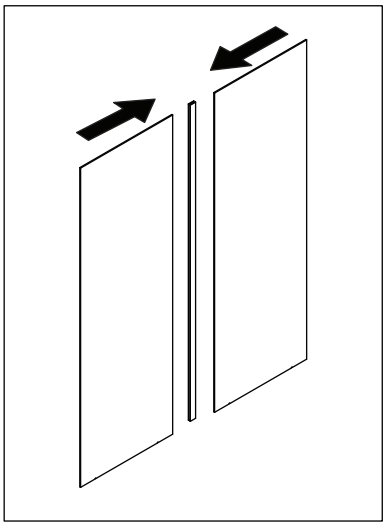

STEP (ÉTAPE) 22

K		16PCS

(53) x1

(54) x1

(59) x1

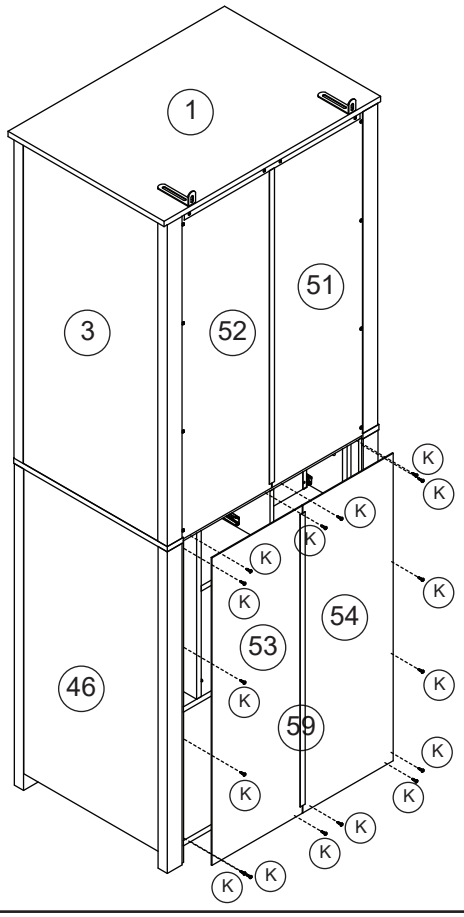

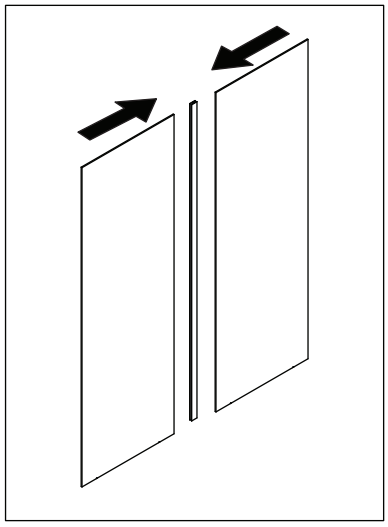

ASSEMBLY INSTRUCTIONS
INSTRUCTIONS DE MONTAGE

STEP (ÉTAPE) 23

A		12PCS

(23) x1

(24) x1

(57) x1

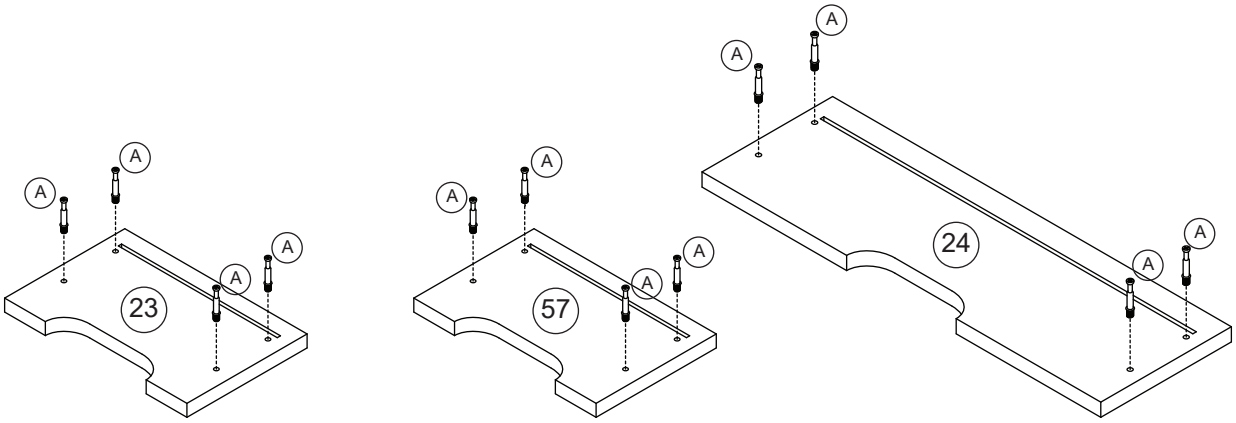

STEP (ÉTAPE) 24

G		12PCS

(26) x2

(27) x2

(28) x2

(30) x1

(31) x1

(32) x1

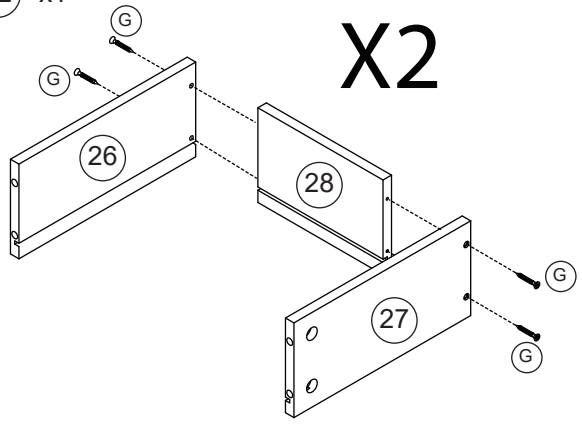

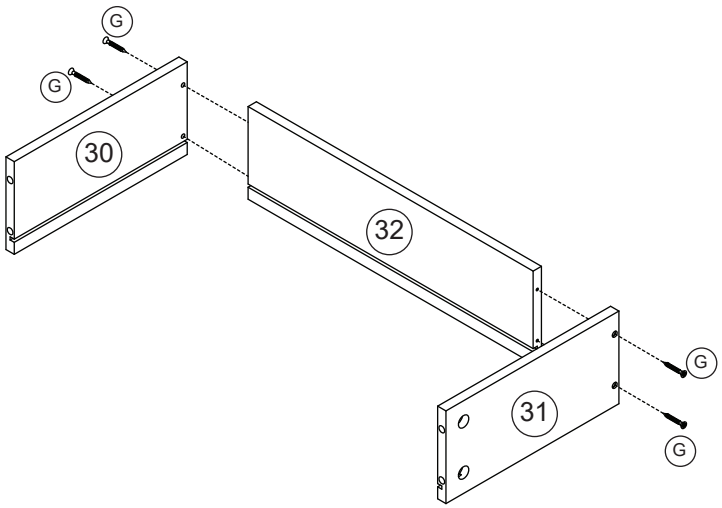

ASSEMBLY INSTRUCTIONS
INSTRUCTIONS DE MONTAGE

STEP (ÉTAPE) 25

B		12PCS

(29) x2

(33) x1

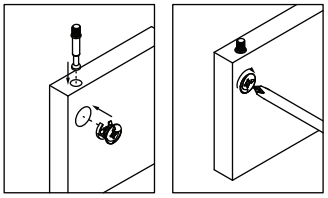

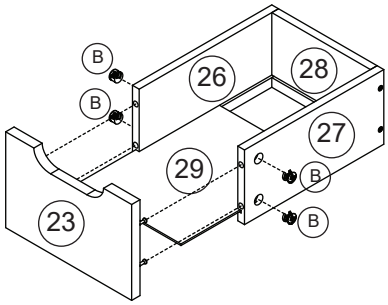

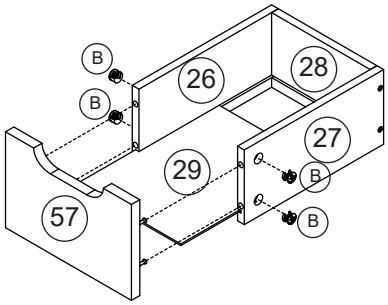

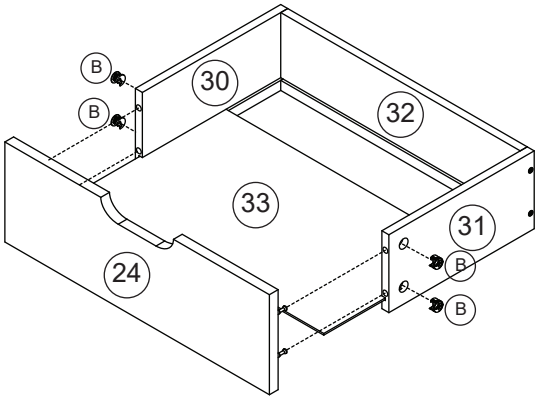

STEP (ÉTAPE) 26

J		18 PCS
N-DR		3PCS
N-DL		3PCS

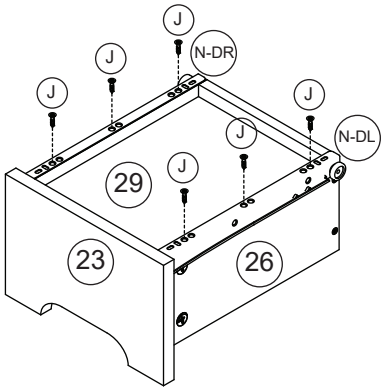

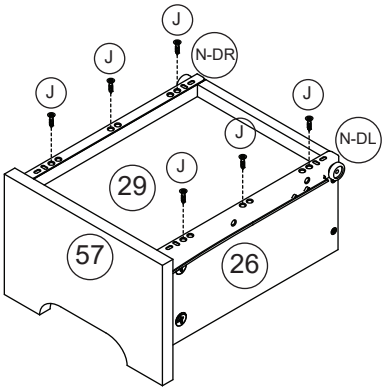

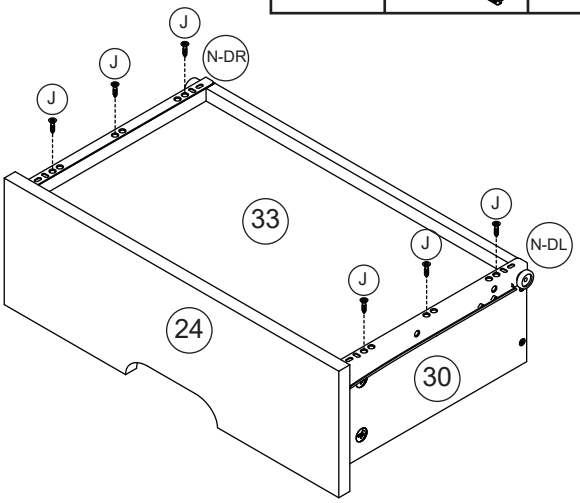

ASSEMBLY INSTRUCTIONS
INSTRUCTIONS DE MONTAGE

STEP (ÉTAPE) 27

A		10PCS

(25) x1

(36) x1

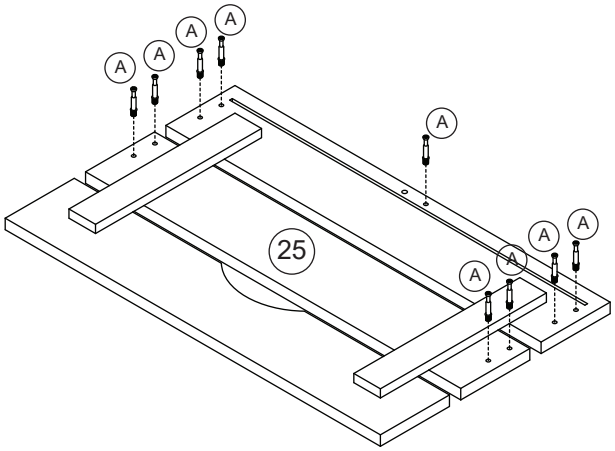

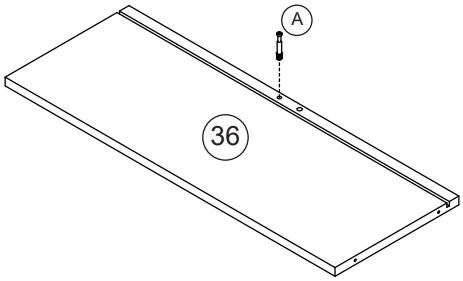

STEP (ÉTAPE) 28

G		4PCS

(34) x1

(35) x1

(36) x1

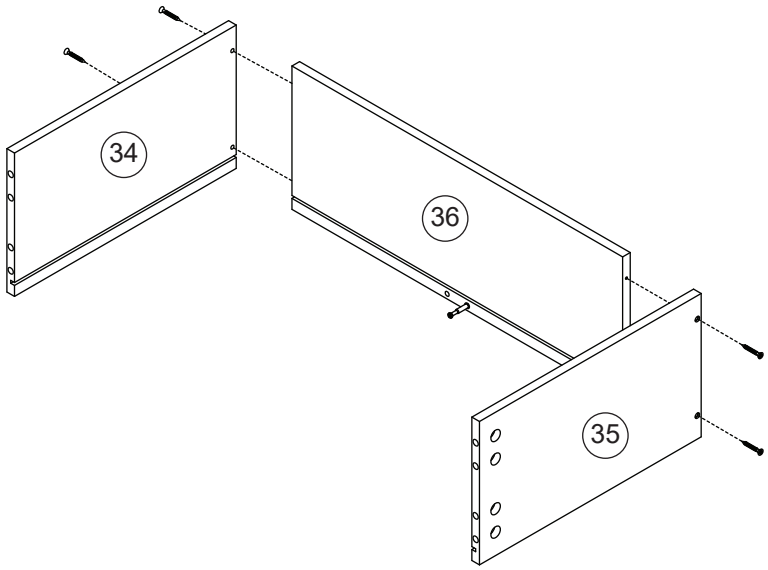

ASSEMBLY INSTRUCTIONS
INSTRUCTIONS DE MONTAGE

STEP (ÉTAPE) 29

B		1PC
E		1PC

(37) x1

(38) x1

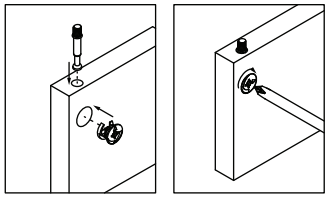

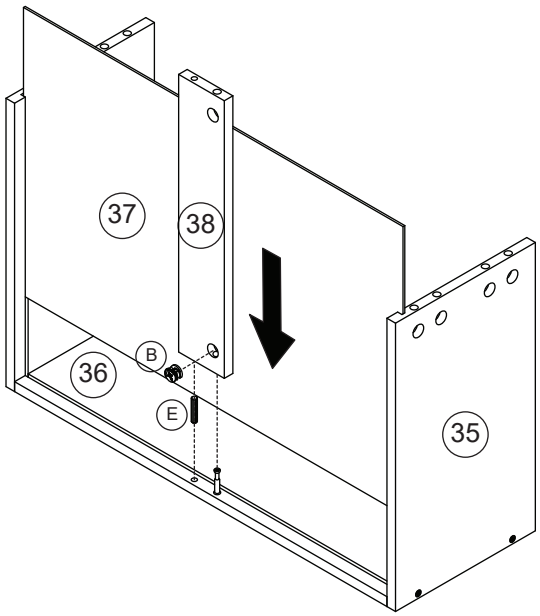

STEP (ÉTAPE) 30

B		9PCS
E		1PC

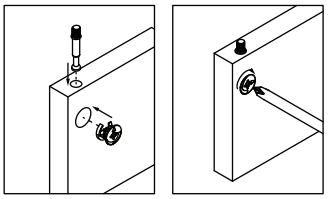

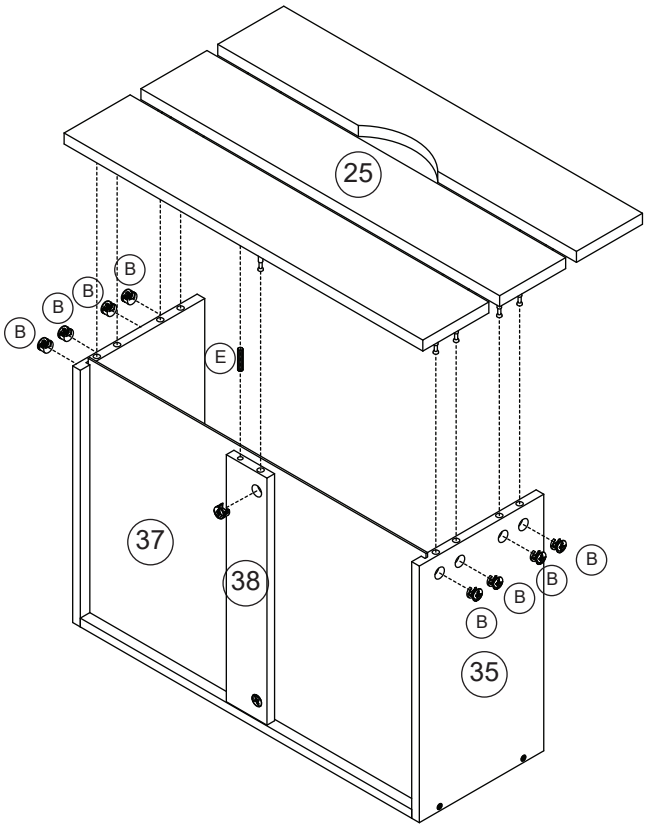

ASSEMBLY INSTRUCTIONS
INSTRUCTIONS DE MONTAGE

STEP (ÉTAPE) 31

J		6PCS
M-DR		1PCS
M-DL		1PCS

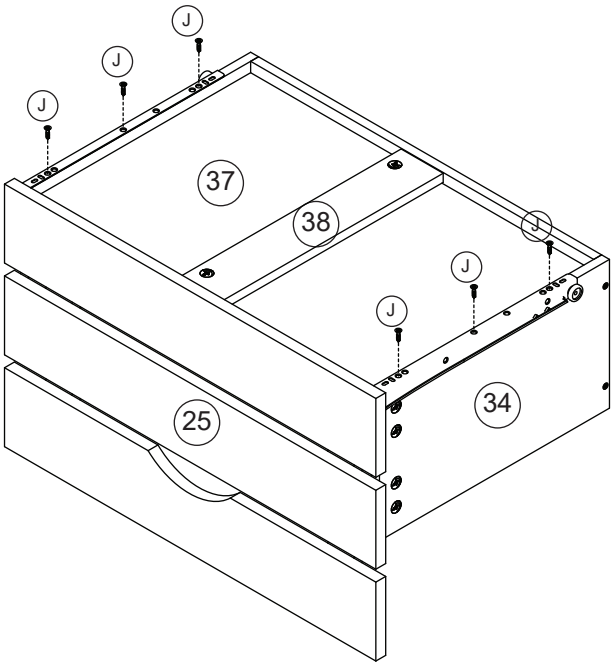

STEP (ÉTAPE) 32

A		8PCS

(19) x1

(20) x1

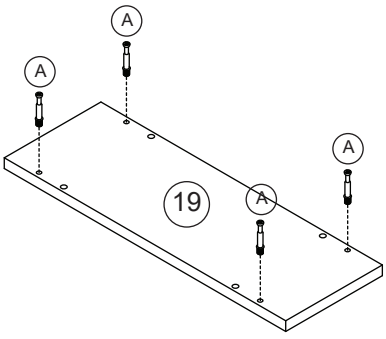

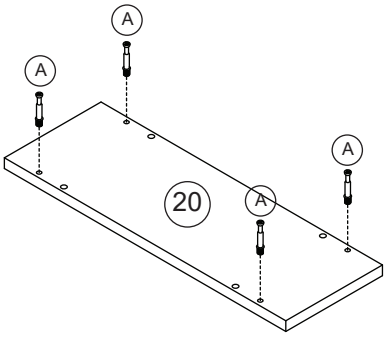

ASSEMBLY INSTRUCTIONS
INSTRUCTIONS DE MONTAGE

STEP (ÉTAPE) 33

E		12PCS

(21) x4

(22) x3

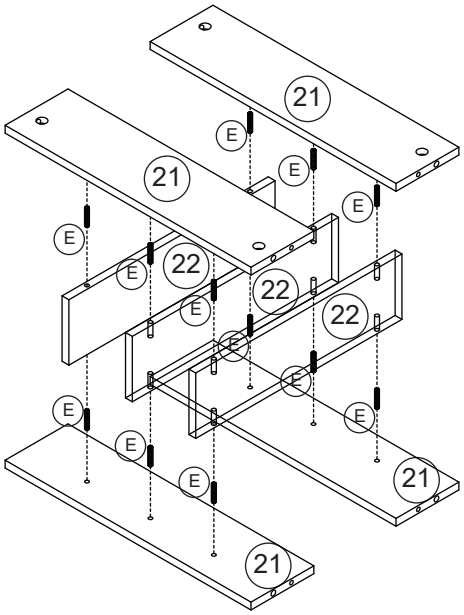

STEP (ÉTAPE) 34

B		8PCS
E		8PCS

(19) x1

(20) x1

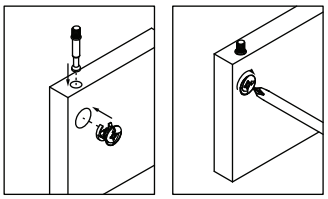

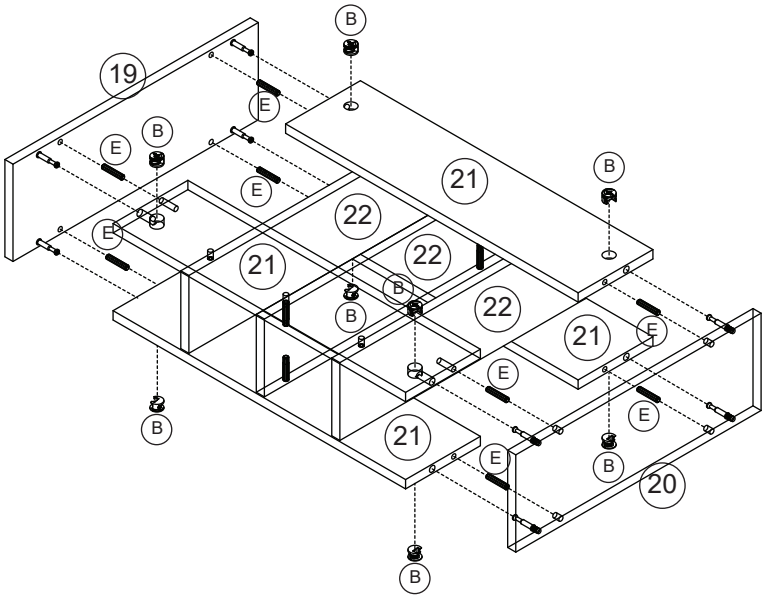

ASSEMBLY INSTRUCTIONS
INSTRUCTIONS DE MONTAGE

STEP (ÉTAPE) 35

(9) x2

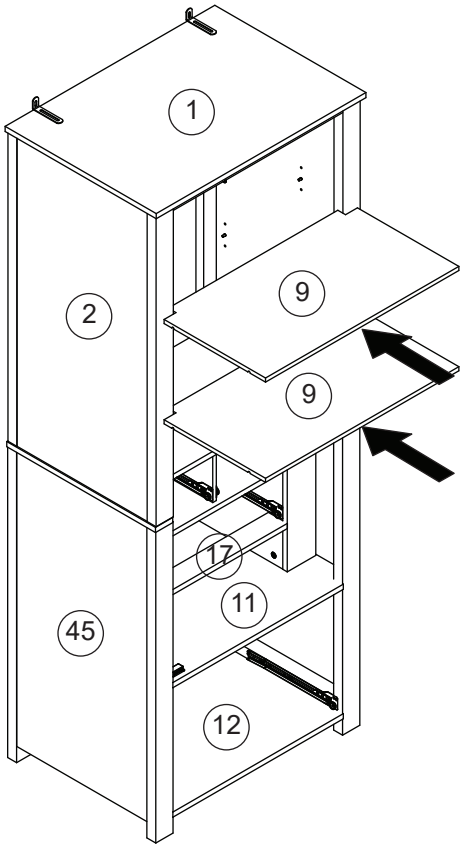

STEP (ÉTAPE) 36

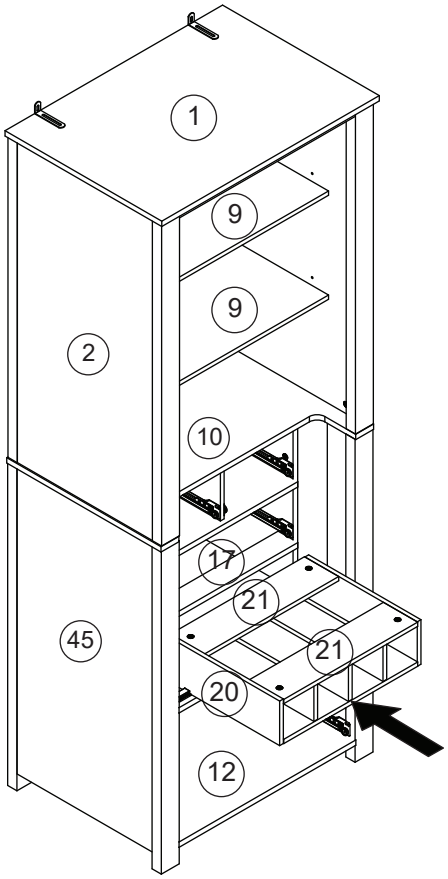

ASSEMBLY INSTRUCTIONS
INSTRUCTIONS DE MONTAGE

STEP (ÉTAPE) 37

(27) x1

(28) x1

(50) x1

(51) x1

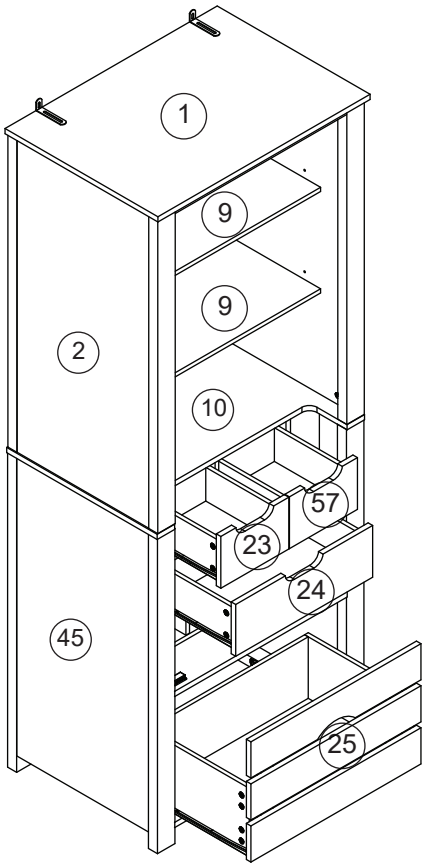

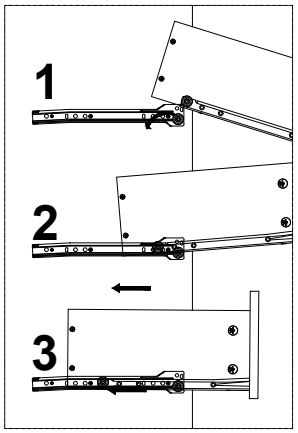

Step 1 / Étape 1
Tilt drawer box upward and align runners with cabinet slides. /
Inclinez le tiroir vers le haut et alignez les glissières avec les rails du meuble.

Step 2 / Étape 2
Lower drawer box onto the slides until locked. /
Abaissez le tiroir sur les rails jusqu'au verrouillage.

Step 3 / Étape 3
Push drawer fully into cabinet. /
Poussez complètement le tiroir dans le meuble.

STEP (ÉTAPE) 38

(55) x1

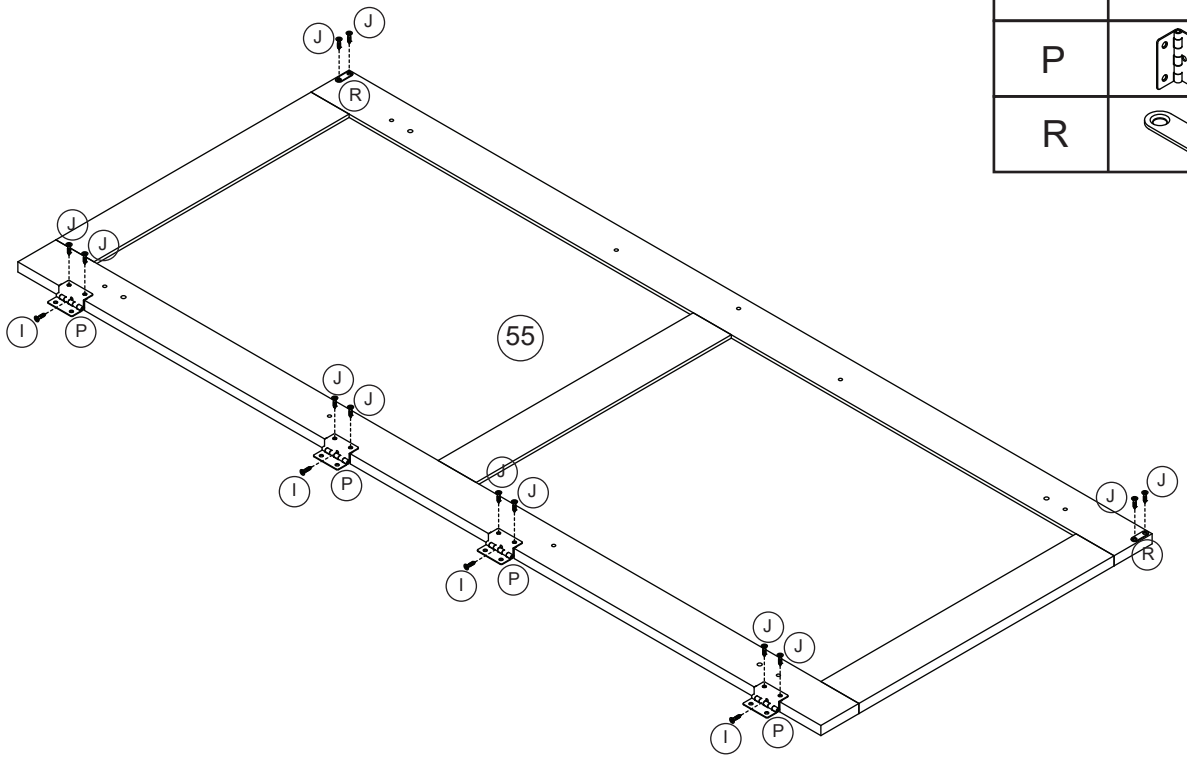

I		4PCS
J		12PCS
P		4PCS
R		2PCS

ASSEMBLY INSTRUCTIONS
INSTRUCTIONS DE MONTAGE

STEP (ÉTAPE) 39

A	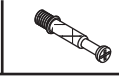	8PCS

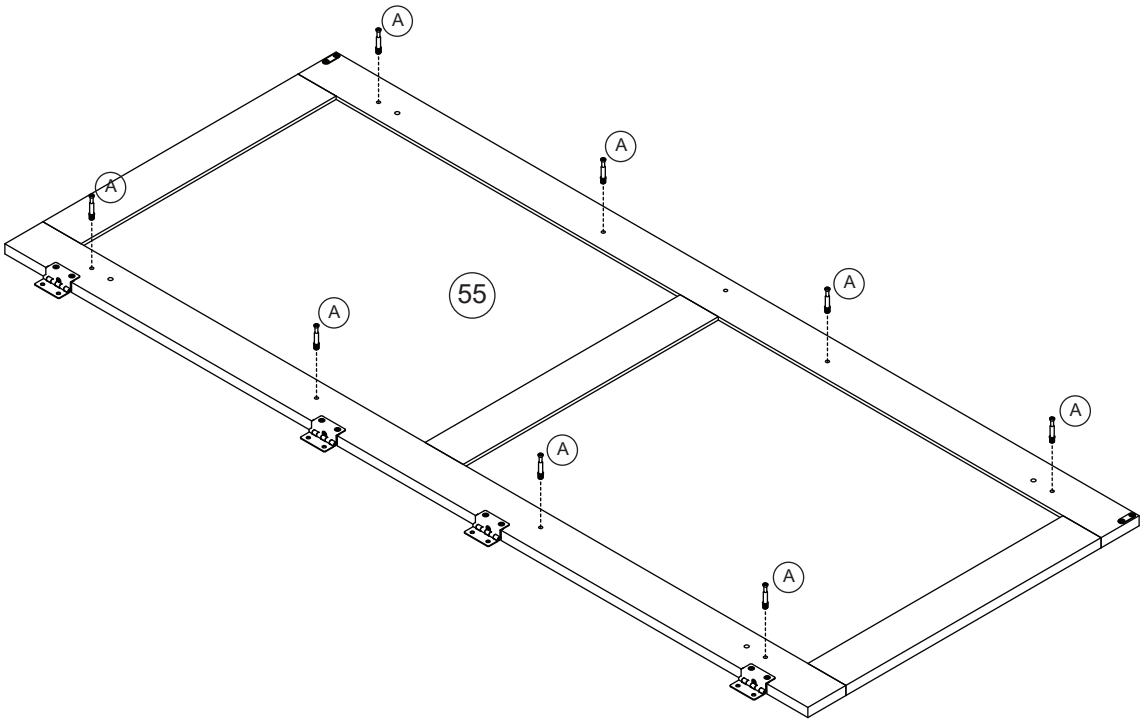

STEP (ÉTAPE) 40

A	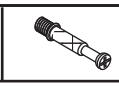	16PCS

(41) x1

(42) x1

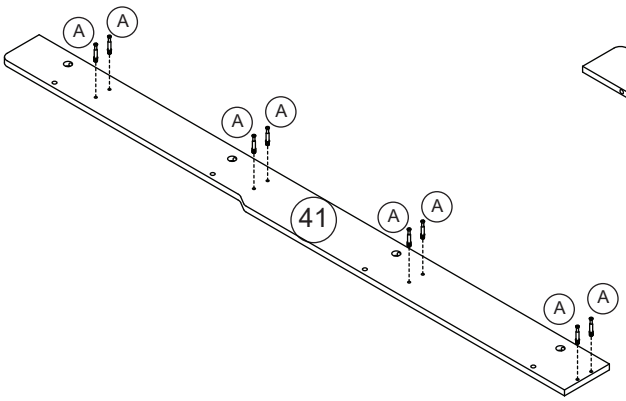

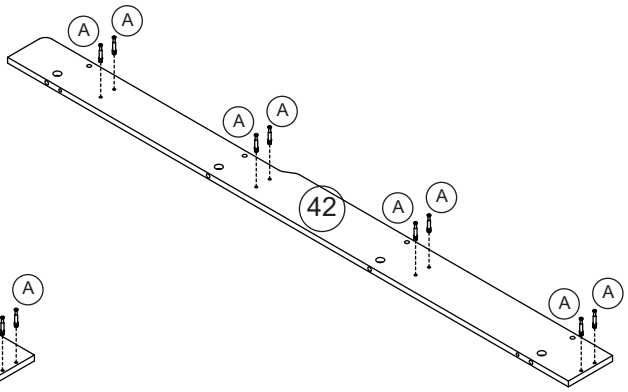

ASSEMBLY INSTRUCTIONS
INSTRUCTIONS DE MONTAGE

STEP (ÉTAPE) 41

B		8PCS

(43) x1

(44) x1

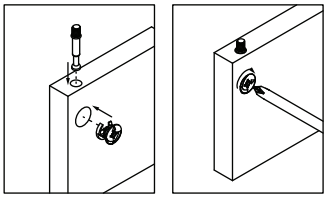

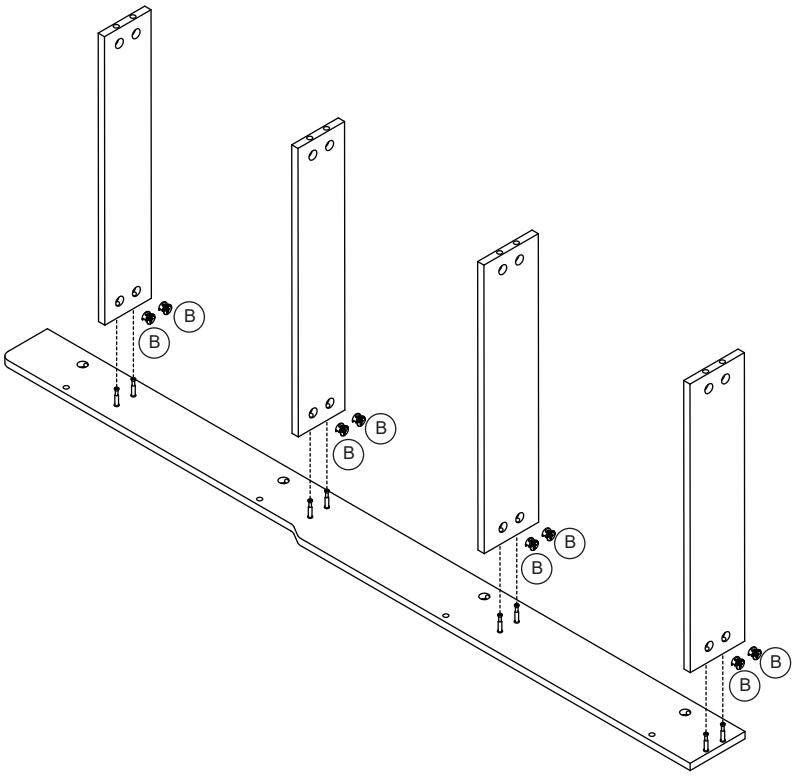

STEP (ÉTAPE) 42

(60) x4

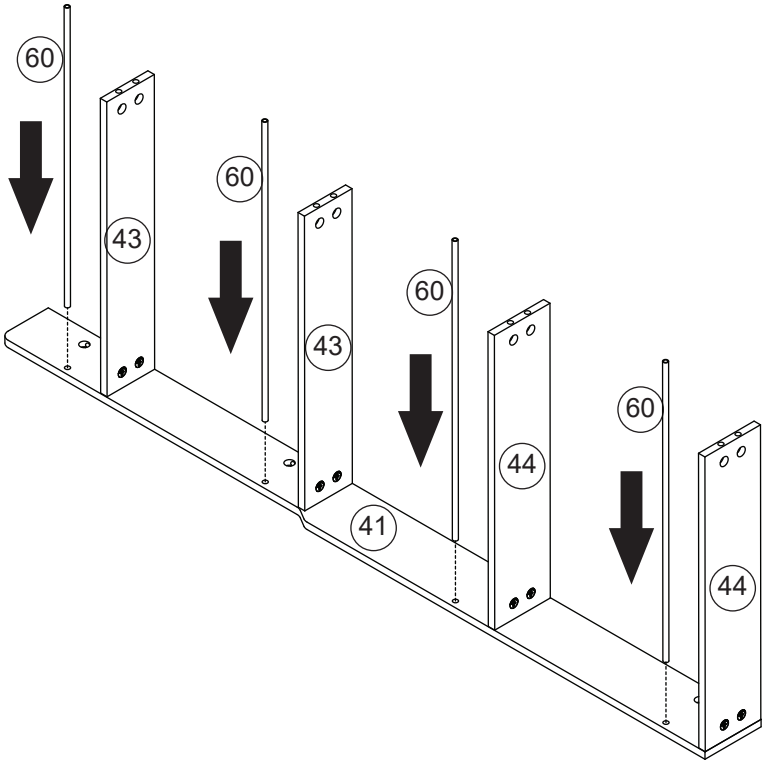

ASSEMBLY INSTRUCTIONS
INSTRUCTIONS DE MONTAGE

STEP (ÉTAPE) 43

B		8PCS

42 x1

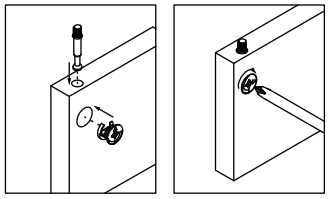

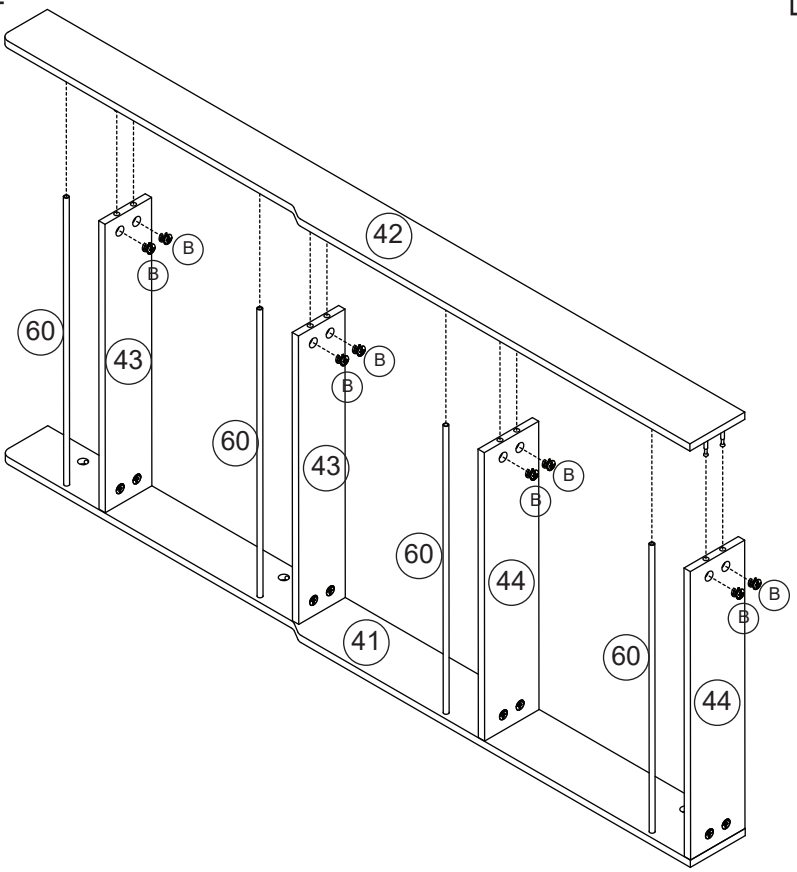

STEP (ÉTAPE) 44

B		8PCS
E		4PCS

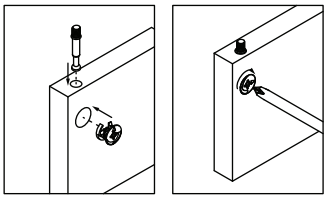

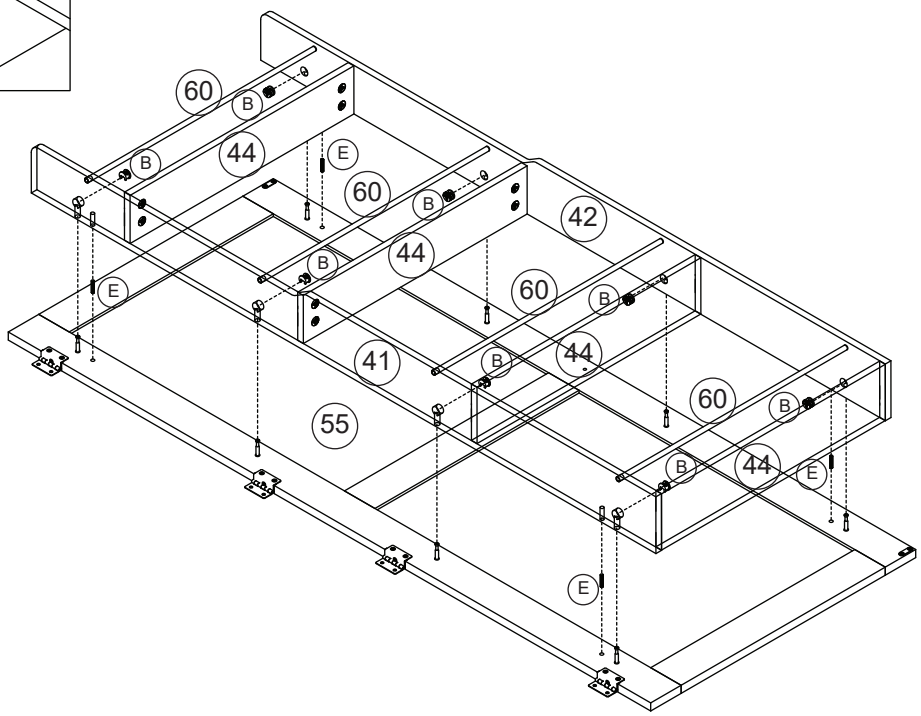

ASSEMBLY INSTRUCTIONS
INSTRUCTIONS DE MONTAGE

STEP (ÉTAPE) 45

I		8PCS
L		1PC
O		1PC

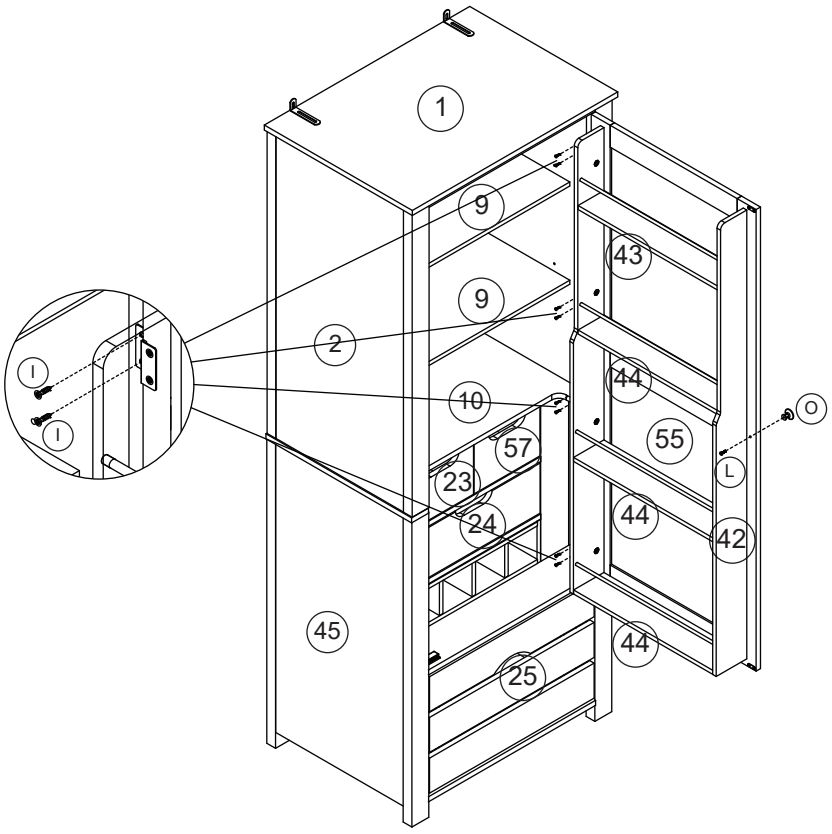

STEP (ÉTAPE) 46

F		2PCS
U		2PCS

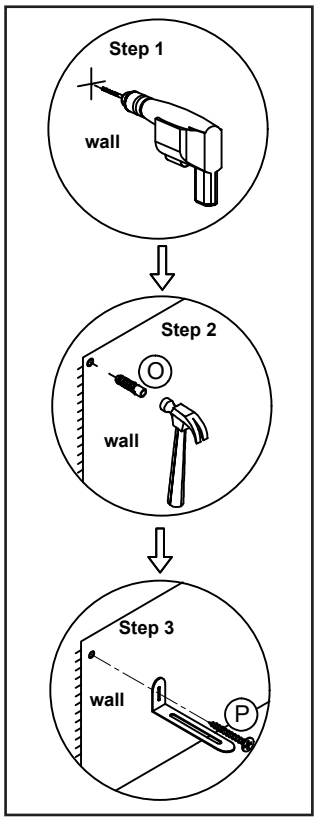

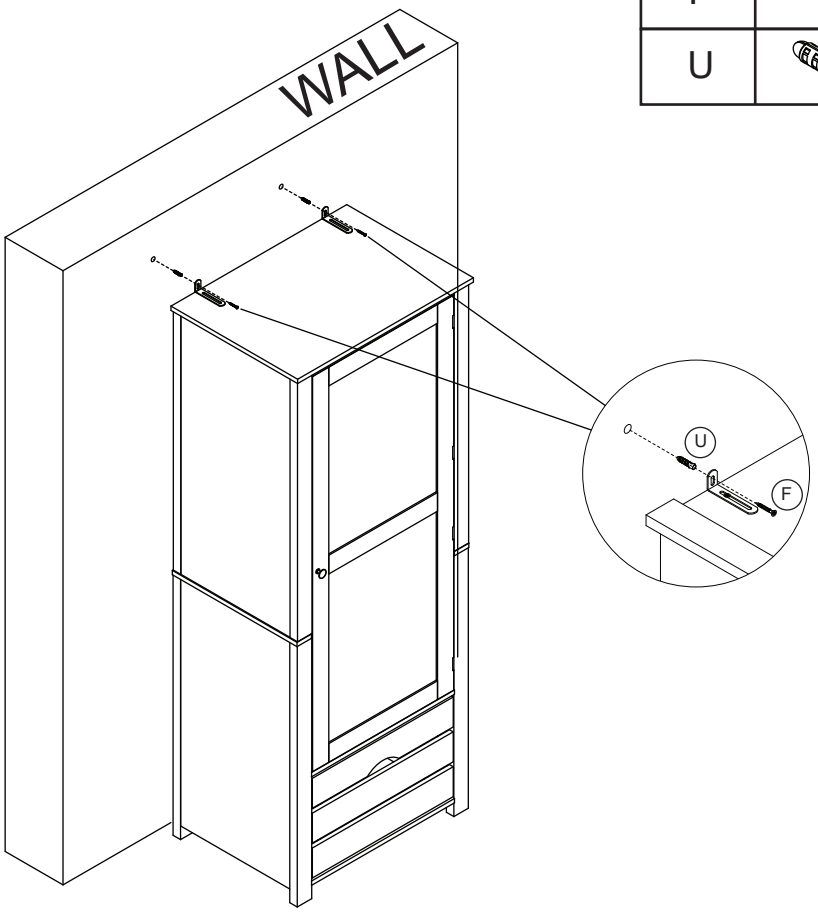

ASSEMBLY INSTRUCTIONS
INSTRUCTIONS DE MONTAGE

STEP (ÉTAPE) 47

