INSTRUCTION ANWEISUNG NOTICE
ISTRUZIONI PER L'INSTALLAZIONE LIBRO DE INSTRUCCIONES
取扱説明書 사용 설명서

*Two people for assembly
*Instalieren zwei Personen zusammen
*2人作業が必要です
*Deux personnes pour l'assemblage
*조립을 위해 두 사람 필요
*Due persone per il montaggio
*Dos personas para el montaje

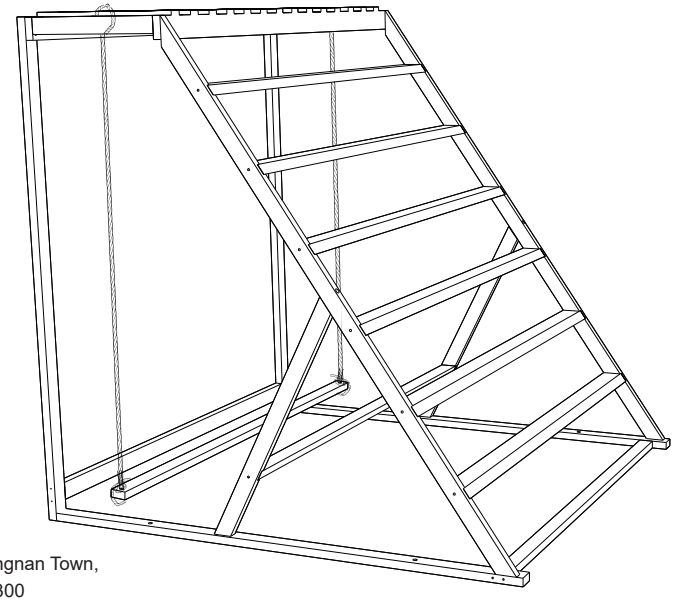

Product Name:Chicken ladder
P-XZ2371
Manufacturer: Yingbo Luo
Address:Tangkengwei Tangguang Village,Tangnan Town,
Fengshun County,Meizhou, Guangdong 514300
REPÚBLICA POPULAR DE CHINA
Country of origin:Made in China
Email:BingoPaw@wisfor.com

Warning:
This product is only suitable for poultry animals.
Dieses Produkt ist nur für Geflügel geeignet.
本製品は家禽類のみに適しています。
Ce produit est uniquement destiné aux volailles.
Questo prodotto è adatto solo agli animali da cortile.
본 제품은 가금류에만 사용할 수 있습니다.
Este producto solo es adecuado para aves de corral.

BingoPaw

FR
ÉLÉMENTS D'EMBALLAGE À SÉPARER ET À DÉPOSER DANS LE BAC DE TRI
BAC DE TRI

FR
Ce meuble se recycle, s'il n'est plus utilisable déposez-le en déchèterie.
Notice à trier.
Pour en savoir plus:
www. quefairedemesdechets. fr

EC REP
eVatmaster Consulting Gmbh
Raiffeisen Street2B11,63110 Rodgau,
Hessen,Germany
contact@evatmaster.com

UK REP
Company:YH Consulting Limited
Address: C/O YH Consulting Limited Office 147,
Centurion House , London Road ,
Staines-upon-Thames , Surrey , TW18 4AX

A*1

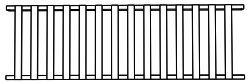

B*1

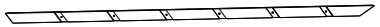

D*7

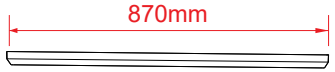

C*1



E*1



G*2



F*1



H*2

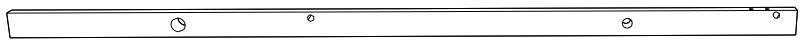

J*2

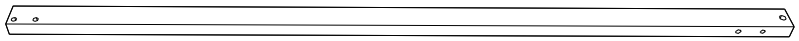

K*2

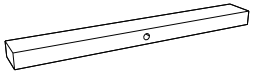

L*1



M*2

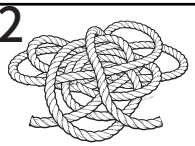

N*18



KM5*50

P*18



KM5*30

Q*4

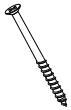

R*1



1.It is recommended that this product be assembled by two people.
2.To protect against scratches, please wear protective gloves before assembly.

1.Es wird empfohlen, dieses Produkt mit Hilfe von zwei Personen zu montieren.
2.Zum Schutz vor Kratzern sollten Sie vor der Montage Schutzhandschuhe tragen.

1、運搬や組立には2人で行った方がおすすめです。
2、組立作業中に手袋をしてください。

1.Il est recommandé d'assembler ce produit à deux personnes.
2.Portez des gants avant l'assemblage pour éviter les éraflures.

1. Si consiglia di montare questo prodotto con l'assistenza di due persone.
2.Indossare guanti prima del montaggio per evitare graffi.

1. 이 제품은 두 사람의 협조로 조립이 완료될 것을 제안합니다.
2.스크래치를 방지하기 위해 조립하기 전에 장갑을 착용하십시오.

1.Se recomienda que el montaje de este producto se realice con la ayuda de dos personas.
2.Antes del montaje, póngase guantes para evitar arañazos.

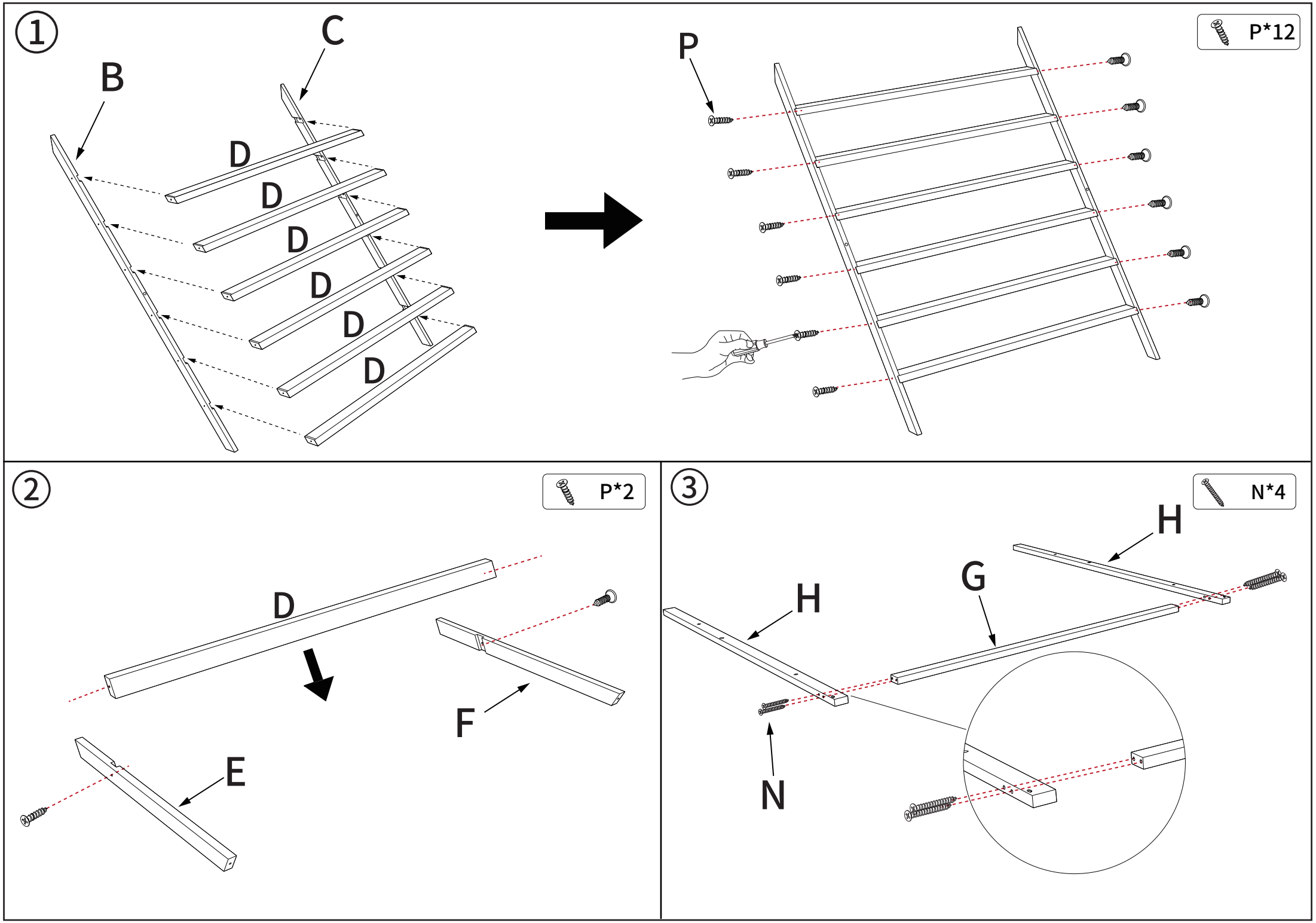
①
B
C
D
D
D
D
D
D
P
P*12
②
P*2
D
F
E
③
N*4
H
G
H
N

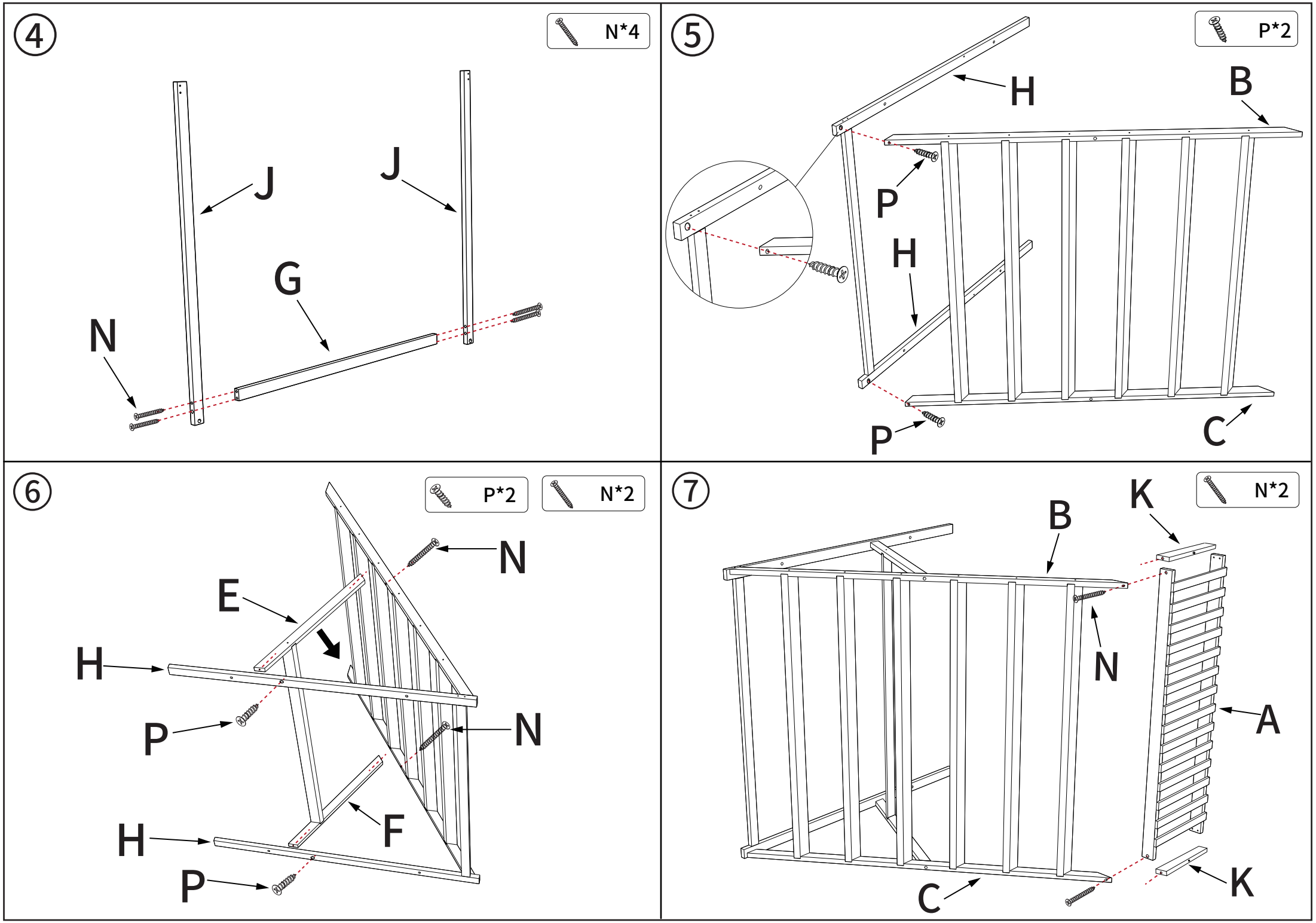
4
N*4
J
J
G
N
5
P*2
H
B
P
H
P
C
6
P*2
N*2
N
E
H
P
N
H
F
P
7
N*2
B
K
N
A
C
K

8

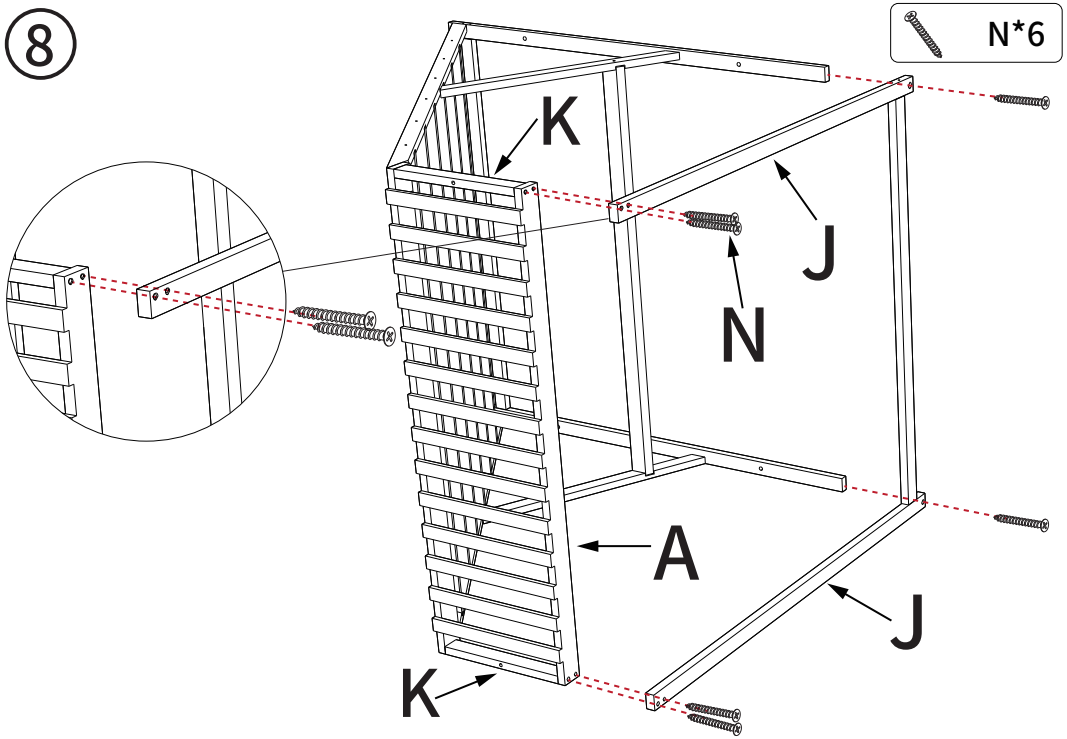

9

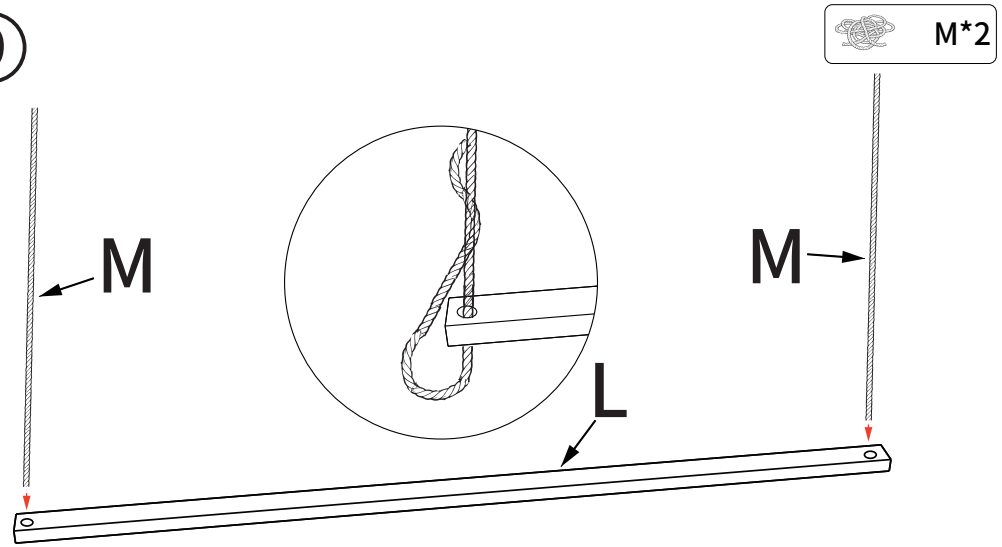

9.Thread one end of the rope through the hole and tie a knot to secure it.
9.Führen Sie ein Ende des Seils durch die Bohrung und verknoten Sie es.
9、ロープの一方の端を穴に通してから、結び目を作ります。
9.Passez une extrémité de la corde dans un trou et faites un nœud.
9.Infilare un'estremità della corda attraverso il foro e fare un nodo.
9.끈의 한쪽을 구멍으로 통과시켜 매듭을 지어 고정하십시오.
9.Pase un extremo de la cuerda por el orificio y haga un nudo.

10

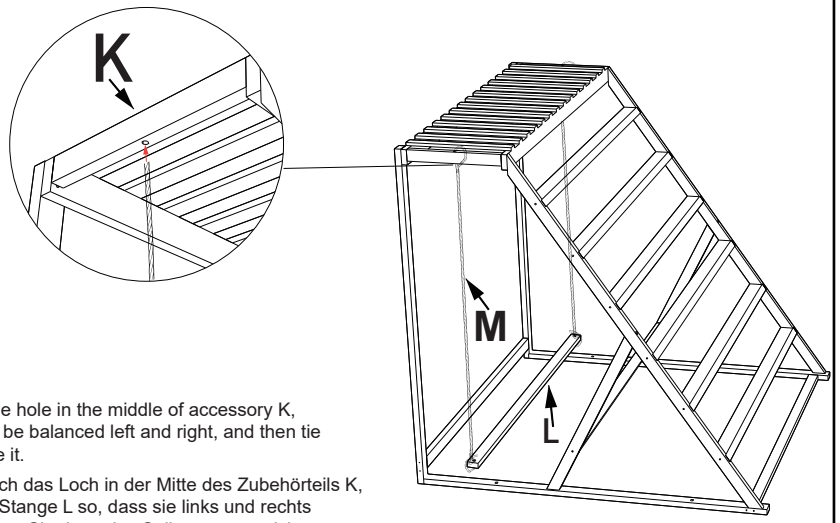

10.Thread rope M through the hole in the middle of accessory K, adjust the horizontal bar L to be balanced left and right, and then tie the rope into a knot to secure it.

10.Fädeln Sie das Seil M durch das Loch in der Mitte des Zubehörteils K, justieren Sie die horizontale Stange L so, dass sie links und rechts ausbalanciert ist, und verknoten Sie dann das Seil, um es zu sichern.

10.付属品Kの中央にある穴にロープMを通し、水平バーLを左右のバランスが取れるように調整してから、ロープを結んで固定します。

10.Passez la corde M dans le trou au milieu de l'accessoire K, ajustez la barre horizontale L pour qu'elle soit équilibrée à gauche et à droite, puis faites un nœud à la corde pour la fixer.

10.Infilare la corda M attraverso il foro centrale dell'accessorio K, regolare la barra orizzontale L in modo che sia bilanciata a sinistra e a destra, quindi annodare la corda per fissarla.

10.액세서리 K의 중앙 구멍에 로프 M을 끼우고, 수평 막대 L을 좌우 균형이 맞도록 조정한 다음, 로프를 매듭지어 고정합니다.

10.Pase la cuerda M por el orificio que hay en el centro del accesorio K, ajuste la barra horizontal L para que quede equilibrada a izquierda y derecha, y luego ate la cuerda con un nudo para asegurarla.

11

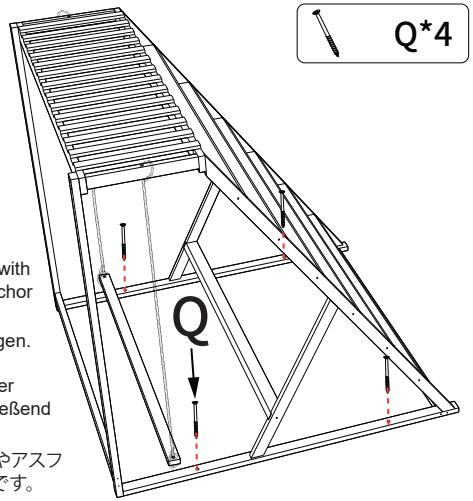

11.It is recommended to mount the product on soft ground. When mounting on hard ground, first mark the drilling positions, then pre-drill with a drill bit of the appropriate size for the ground anchor Q, and finally anchor the ground spikes into the holes.

11.Es wird empfohlen, das Produkt auf weichem Untergrund zu befestigen. Bei der Montage auf hartem Untergrund markieren Sie zunächst die Bohrpositionen, bohren Sie anschließend mit einem Bohrer in passender Größe für den Erdanker Q vor und verankern Sie den Erdanker anschließend fest in den Bohrlöchern.

11、舗装のない地面には、長ねじで直接に固定してください。コンクリートやアスファルトで舗装された地面には、ドリルなどで地面に穴を開けることが必要です。

11.Il est conseillé de choisir un sol meuble pour la fixation ; si vous devez fixer sur un sol dur, marquez d'abord les emplacements des trous, percez avec une mèche adaptée aux dimensions de la cheville Q, puis ancrez la cheville dans les trous.

11. Si consiglia di scegliere un terreno relativamente morbido per il fissaggio; se è necessario il fissaggio su un terreno duro, contrassegnare in anticipo la posizione dei fori, quindi praticare ifori con una punta da trapano che corrisponda alla dimensione del chiodo di ancoraggio Q e quindi ancorare il chiodo di ancoraggio nel foro.

11. 부드러운 땅에서 고정하는 것이 좋습니다. 단단한 바닥에 고정하실 경우 구멍 뚫어야 할 위치를 미리 표시한 다음에 드릴로 구멍을 뚫고 나사Q을 구멍 속에 끼어들어 제품을 고정하십시오.

11.Se recomienda fijarlo en un terreno relativamente blando. Si es necesario fijarlo en un terreno duro, marque previamente la posición de los orificios, luego perfore con una broca del tamaño correspondiente a la estaca de suelo Q y finalmente ancle la estaca en los orificios.