VEVOR

Upgrade · The Home Creator Way

Condensate Pump

Model:Tranquil T

VEVOR
Upgrade·The Home Creator Way

Condensate Pump

Model:Tranquil T



This is the original instruction, please read all manual instructions carefully before operating. VEVOR reserves a clear interpretation of our user manual. The appearance of the product shall be subject to the product you received. Please forgive us that we won't inform you again if there are any technology or software updates on our product.

① IN THE BOX

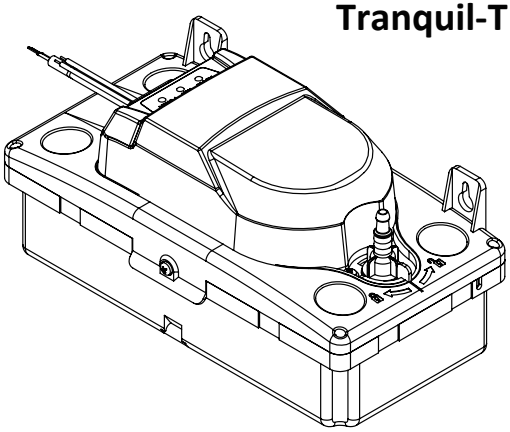


Installation screw × 2


Expansion plug × 2


Level gauge（Pre-installed） × 1


Nylon clamps 200mm x 4mm × 2


Drain pipe × 1

② INSTALLATION

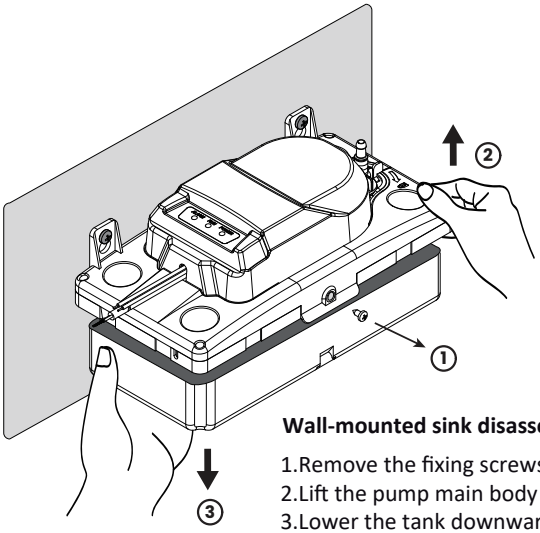

Wall-mounted sink disassembly

1.Remove the fixing screws
2.Lift the pump main body upward
3.Lower the tank downward

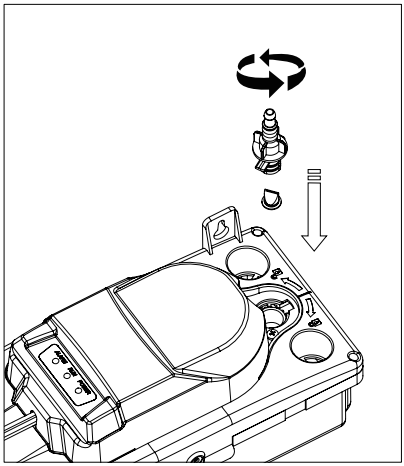

② INSTALLATION

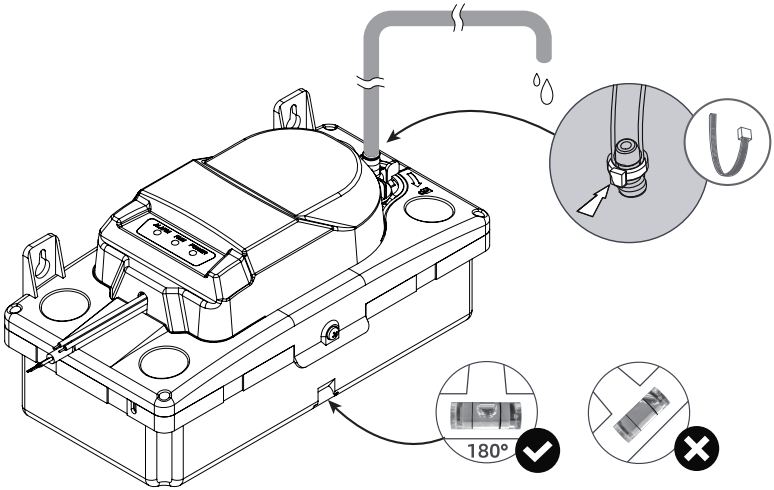

Channel discharge tube to an appropriate rain, avoiding drain, avoiding

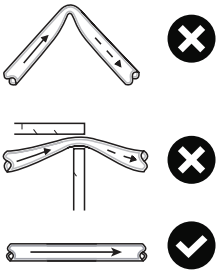

② INSTALLATION

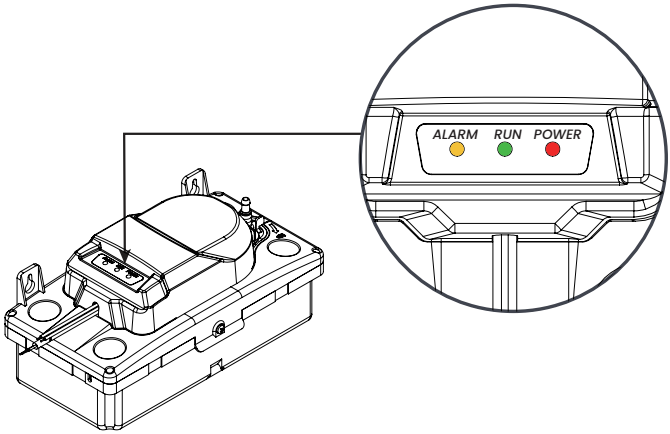

- Red light: **On Power**
- Green light: **In Operation**
- Yellow light: **In Alarm**

③ TYPICAL PERFORMANCE

6MM(1/4") FLOW CURVE

LIFT(m)	L/H
0	388
1	294
2	206
3	153
4	110
5	77
6	46
7	14
7.5	0

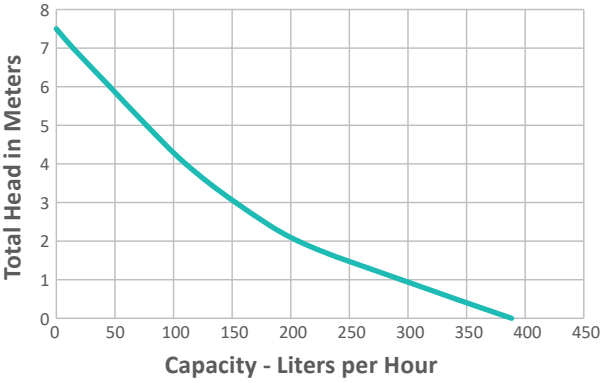

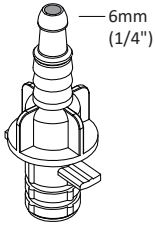

6MM(1/4") FLOW CURVE

LIFT(feet)	GPH
0	103
5	65
10	40
15	23
20	10
24	0

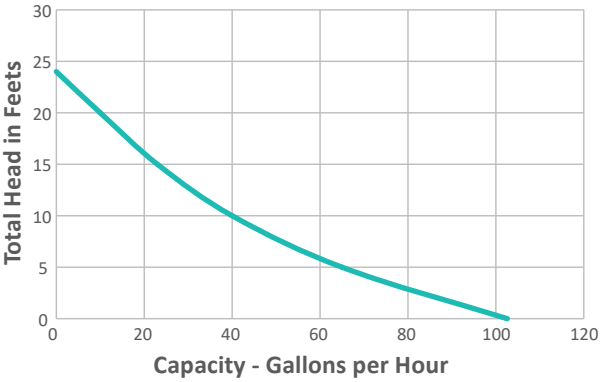

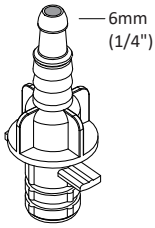

10MM(3/8") FLOW CURVE

LIFT(m)	L/H
0	587
1	514
2	433
3	350
4	265
5	185
6	108
7	29
7.4	0

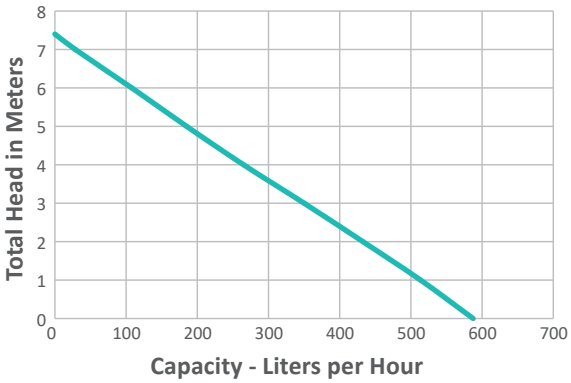

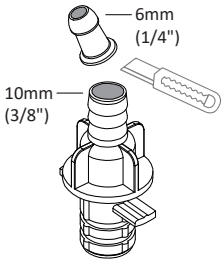

10MM(3/8") FLOW CURVE

LIFT(feet)	GPH
00	155
5	125
10	91
15	58
20	26
24	0

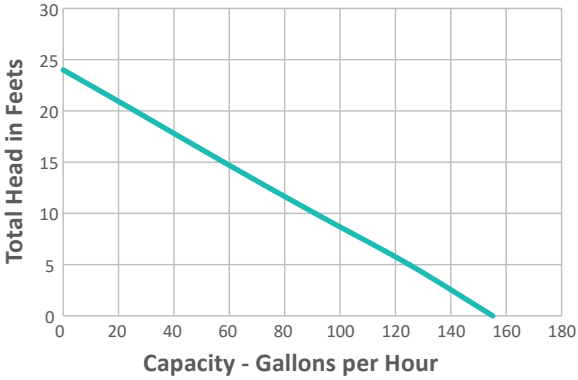

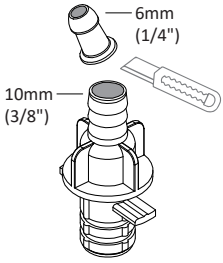

④ INSTALLATION

⑴ Signal-line connection

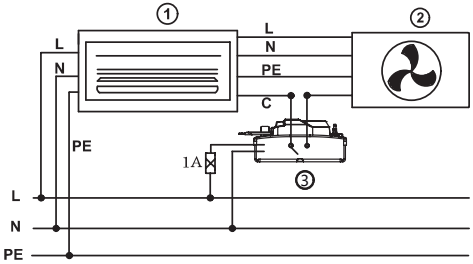

100-240V AC 50/60Hz

⑵ Strong electric control connection（current <3A)

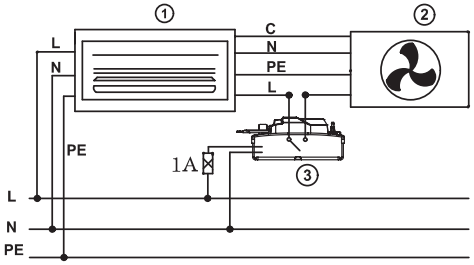

100-240V AC 50/60Hz

⑶ Strong electric control connection（current >3A)

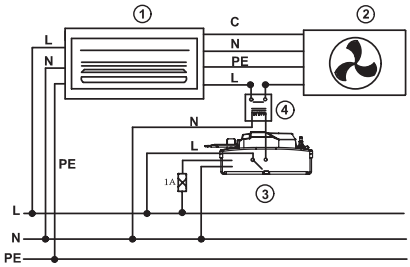

100-240V AC 50/60Hz

L:brown
N:blue
NC:black
C:black

❶ indoor unit
❷ outdoor unit
❸ pump unit
❹ contactor relay (normally open)

Note: Can be ceiling-mounted. It features four screw holes for secure installation, and screws are not included.

⑤ SAFETY INSTRUCTIONS



Read instructions carefully before attempting to install, operate or service. pump installation, connections or any other service should be done by a qualified electrician.
This pump has not been investigated for use in swimming pool or marine areas.
Do not install or use the pump if the supply cord or pump itself is broken.
The Tranquil Pump has been evaluated for use with water only.



Ensure the pump is disconnected from the mains supply before carrying out any adjustments or servicing.



Suitable for indoor use only.



Avant installation, utilisation ou maintenance : lire les instructions.
Opérations réservées à un électricien qualifié.
Non conforme aux usages en piscine ou milieu marin.
Utilisation interdite en cas de :
Cordon endommagé
Dommages sur la pompe
Usage exclusif avec de l'eau – Pompe Tranquil



Avant d'effectuer les opérations suivantes :
Réglages
Maintenance
Couper l'alimentation électrique de la pompe.



Utilisation en intérieur uniquement.

SPECIFICATION PARAMETER

Model	Tranquil T
Input	AC100-240V 50/60Hz
power	1/24HP
Q max	110GPH
H max	24FT



VEVOR

Upgrade · The Home Creator Way

Pompe à condensats

Modèle : Tranquil T

VEVOR
Upgrade · The Home Creator Way

Pompe à condensats

Modèle : Tranquil T



Voici le mode d'emploi original. Veuillez lire attentivement toutes les instructions du manuel avant utilisation. VEVOR se réserve le droit d'interpréter ce manuel à sa guise. L'apparence du produit que vous recevrez peut différer. Nous vous prions de nous excuser si nous ne vous informons pas des mises à jour techniques ou logicielles concernant notre produit.

① IN THE BBŒUF

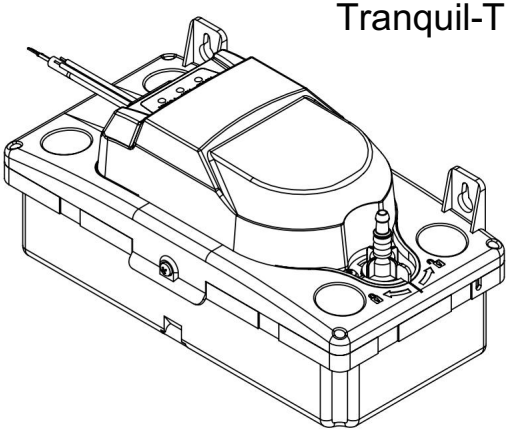



Vis d'installation × 2



prise d'extension × 2



Jauge de niveau (Pré-installé) × 1



Colliers de serrage en nylon 200 mm x 4 mm × 2



Tuyau d'évacuation × 1

② INSTALLATION

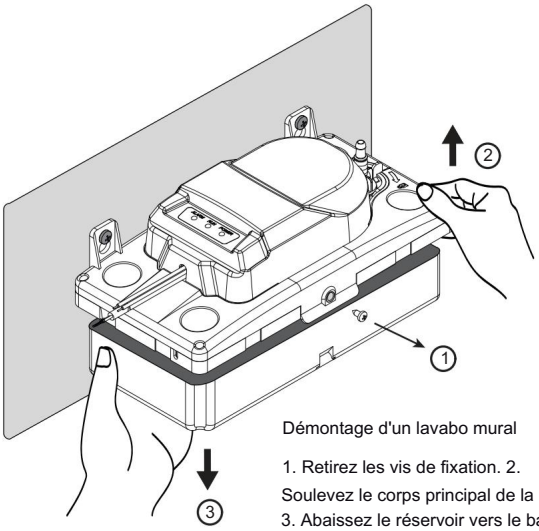

Démontage d'un lavabo mural

1. Retirez les vis de fixation. 2. Soulevez le corps principal de la pompe. 3. Abaissez le réservoir vers le bas.

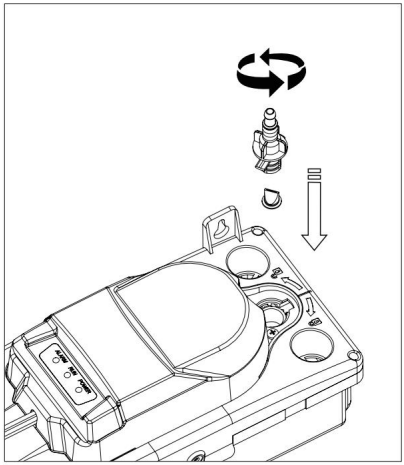

② INSTALLATION

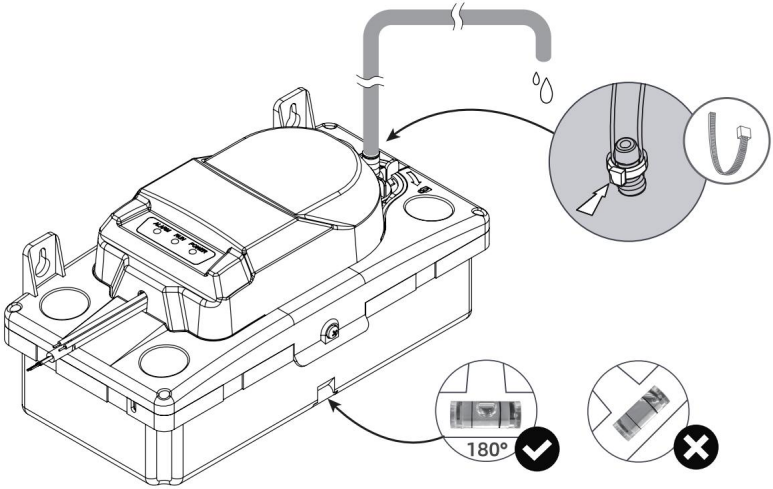

Canaliser le tube de décharge vers un conduit approprié pluie, éviter les égouts, éviter

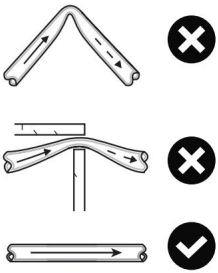

② INSTALLATION

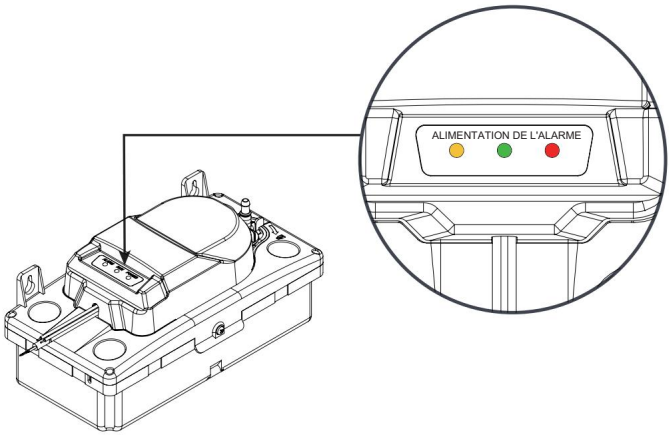

- Feu rouge : Sous tension
- Feu vert: En Opération
- Lumière jaune : En alarme

③ PERFORMANCE TYPIQUE

COURBE D'ÉCOULEMENT DE 6 MM (1/4")

LIFT(m)	L/H
0	388
1	294
2	206
3	153
4	110
5	77
6	46
7	14
7,5	0

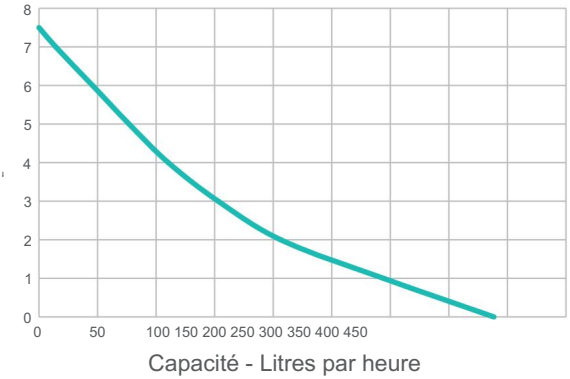

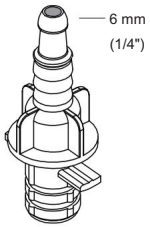

COURBE D'ÉCOULEMENT DE 6 MM (1/4")

LEVÉE (pieds)	GPH
0	103
5	65
10	40
15	23
20	10
24	0

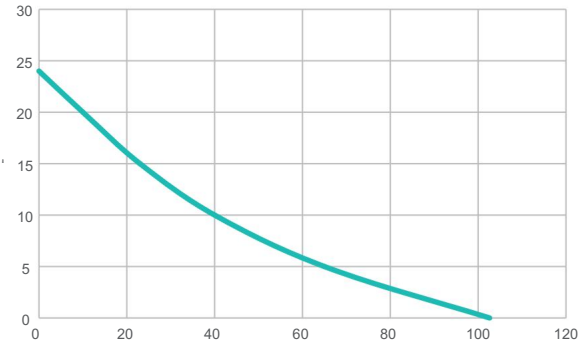

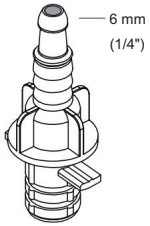

COURBE D'ÉCOULEMENT DE 10 MM (3/8")

LIFT(m)	L/H
0	587
1	514
2	433
3	350
4	265
5	185
6	108
7	29
7.4	0

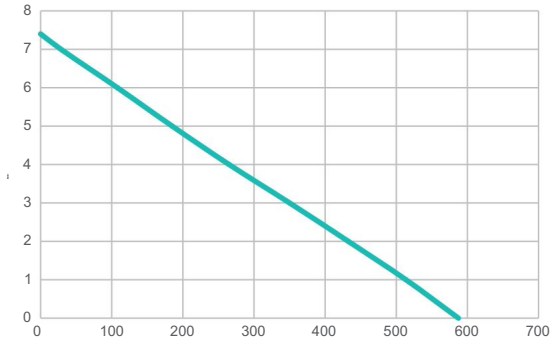

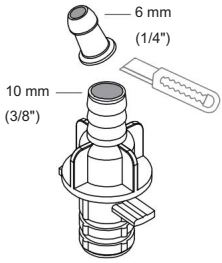

COURBE D'ÉCOULEMENT DE 10 MM (3/8")

LEVÉE (pieds)	GPH
00	155
5	125
10	91
15	58
20	26
24	0

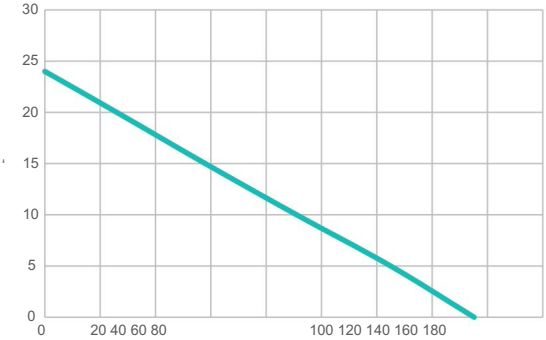

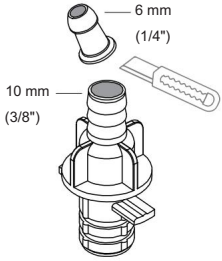

④ INSTALLATION

Signal-line connection

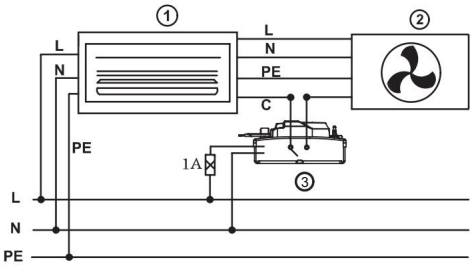

100-240 V CA 50/60 Hz

Strong electric control connection (courant <3A)

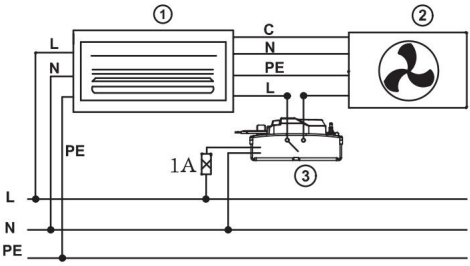

100-240 V CA 50/60 Hz

Strong electric control connection (courant >3A)

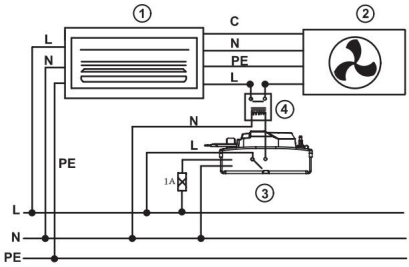

100-240 V CA 50/60 Hz

L:brun
N:bleu
NC : noir
C:noir

❶ unité intérieure
❷ unité extérieure
❸ groupe de pompage
❹ relais de contacteur
(normalement ouvert)

Remarque : Peut être fixé au plafond. Il comporte quatre trous de vis pour une installation sécurisée (vis non fournies).

⑤ SAFETY INSTRUCTIONS

Lisez attentivement les instructions avant toute tentative d'installation, d'utilisation ou d'entretien.
L'installation de la pompe, les raccordements ou toute autre intervention doivent être effectués par un électricien qualifié.
Cette pompe n'a pas été étudiée pour une utilisation en piscine ou en milieu marin.
zones.
N'installez pas et n'utilisez pas la pompe si le cordon d'alimentation ou la pompe elle-même est endommagé.
La pompe Tranquil Pump a été évaluée pour une utilisation avec de l'eau uniquement.

Assurez-vous que la pompe est débranchée du réseau électrique avant d'effectuer tout réglage ou entretien.

Convient uniquement pour une utilisation en intérieur.

Avant installa on, u lisa on ou maintenance : lire les instruc ons.
Opéra ons réservées à un électricien qualifié.
Non conforme aux usages en piscine ou milieu marin.
U lisa on interdite en cas de :
Cordon endommagé
Dommages sur la pompe
Usage exclusif avec de l'eau – Pompe Tranquil

Avant d'effectuer les opéra ons suivantes :
Réglages
Entretien
Couper l'alimenta on électrique de la pompe.

U lisa on en intérieur uniquement.

PARAMÈTRE DE SPÉCIFICATION

Modèle	Tranquil T
Saisir	AC100-240V 50/60Hz
pouvoir	1/24 HP
Q max	110 GPH
H max	24 pieds

VEVOR

Upgrade · The Home Creator Way

Kondensatpumpe

Modell: Tranquil T

Kondensatpumpe

Modell: Tranquil T



Dies ist die Originalanleitung. Bitte lesen Sie die gesamte Bedienungsanleitung vor der Inbetriebnahme sorgfältig durch. VEVOR behält sich die Auslegung der Bedienungsanleitung vor. Das Aussehen des Produkts kann von dem gelieferten Produkt abweichen. Wir bitten um Verständnis, dass wir Sie nicht erneut über etwaige Technologie- oder Software-Updates informieren werden.

① IN THE BOCHSE

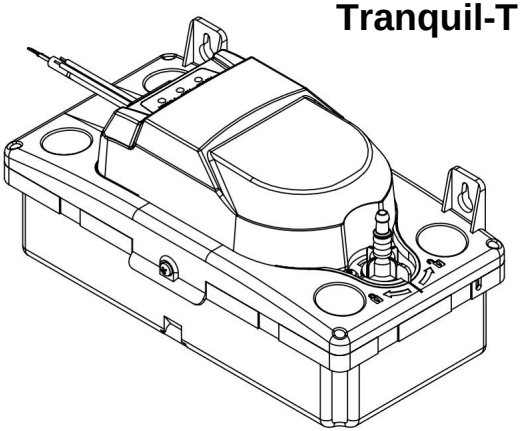

Tranquil-T



Montageschraube × 2



Erweiterungsstecker × 2



Füllstandsanzeiger (Vor-installiert) × 1



Nylonklemmen 200 mm x 4 mm × 2



Abflussrohr × 1

② INSTALLATION

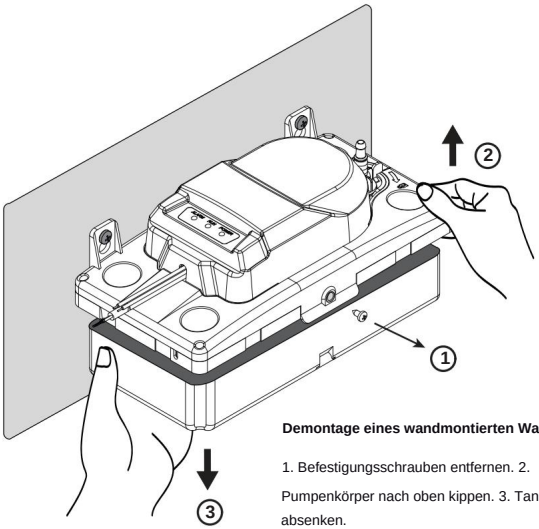

Demontage eines wandmontierten Waschbeckens

1. Befestigungsschrauben entfernen. 2. Pumpenkörper nach oben kippen. 3. Tank nach unten absenken.

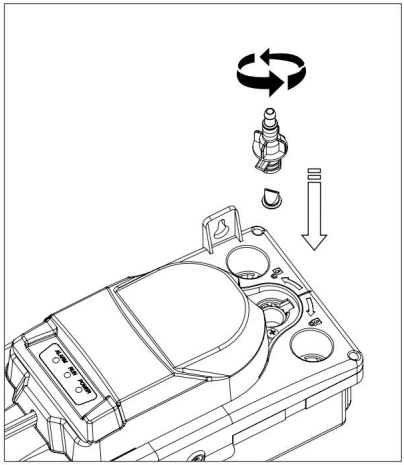

② INSTALLATION

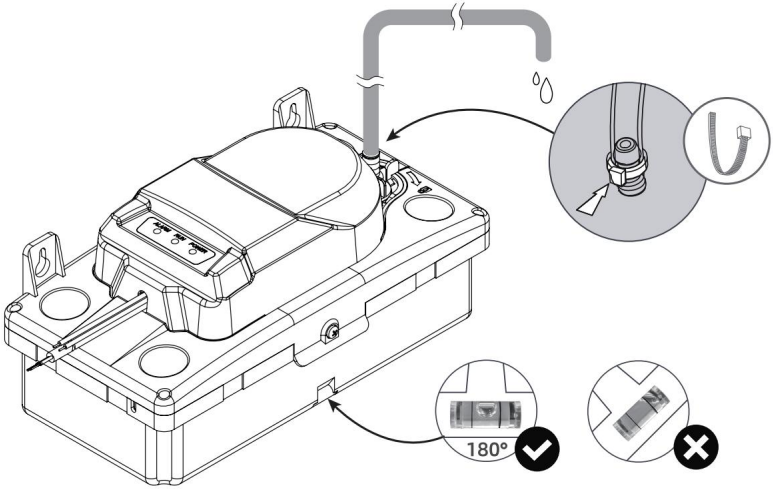

Kanalentladungsrohr zu einem geeigneten Regen, Abfluss vermeiden, vermeiden

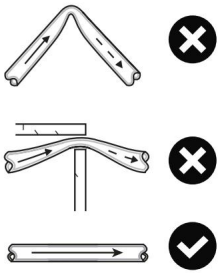

② INSTALLATION

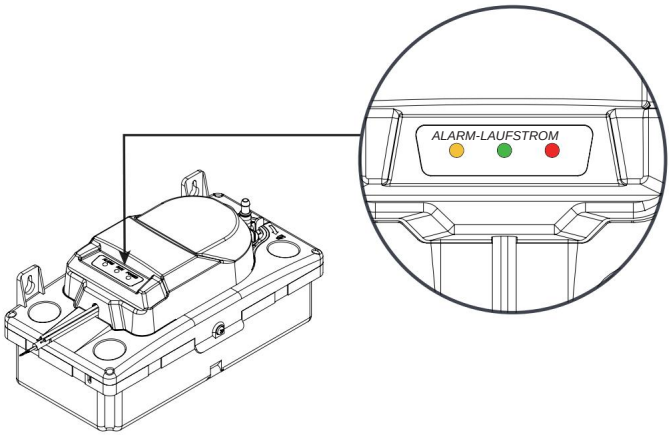

- Rotlicht: **Strom**
- Grünes Licht: **In Operéon**
- Gelbes Licht: **Alarm**

③ TYPISCHE LEISTUNG

6 mm (1/4") Durchflusskurve

LIFT (m)	L/H
0	388
1	294
2	206
3	153
4	110
5	77
6	46
7	14
7,5	0

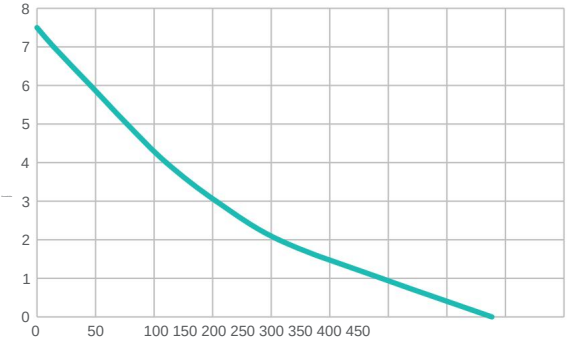

Kapazität - Liter pro Stunde

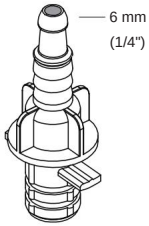

6 mm (1/4") Durchflusskurve

LIFT (Fuß)	GPH
0	103
5	65
10	40
15	23
20	10
24	0

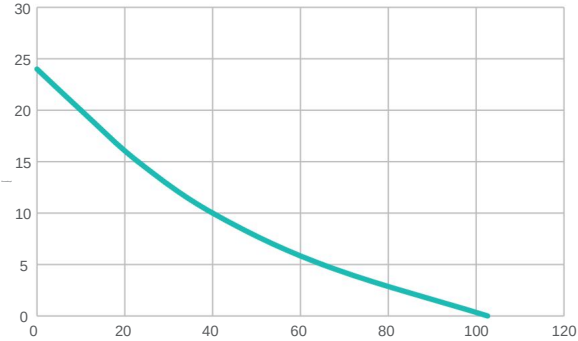

Kapazität – Gallonen pro Stunde

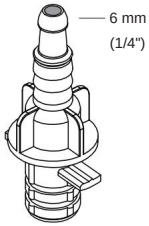

10 mm (3/8") Durchflusskurve

LIFT (m)	L/H
0	587
1	514
2	433
3	350
4	265
5	185
6	108
7	29
7.4	0

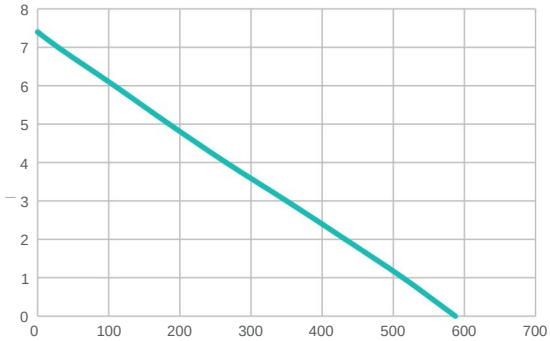

Kapazität - Liter pro Stunde

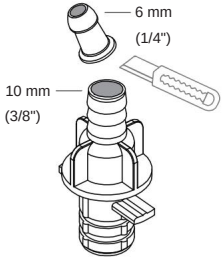

10 mm (3/8") Durchflusskurve

LIFT (Fuß)	GPH
00	155
5	125
10	91
15	58
20	26
24	0

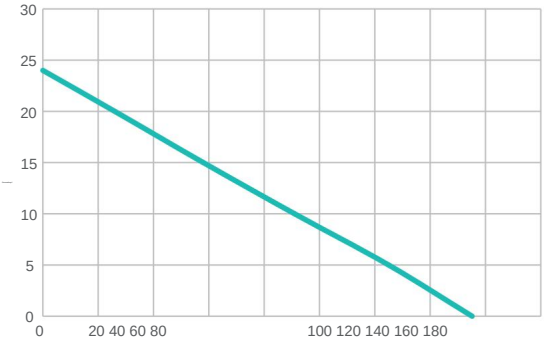

Kapazität – Gallonen pro Stunde

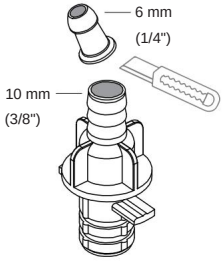

④ INSTALLATION

ÿ Signal-line connection

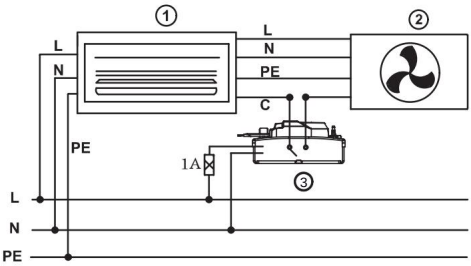

100–240 V Wechselstrom, 50/60 Hz

ÿ Strong electric control connection (Stromstärke <3A)

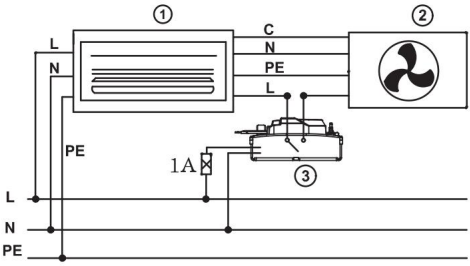

100–240 V Wechselstrom, 50/60 Hz

ÿ Strong electric control connection (Stromstärke >3A)

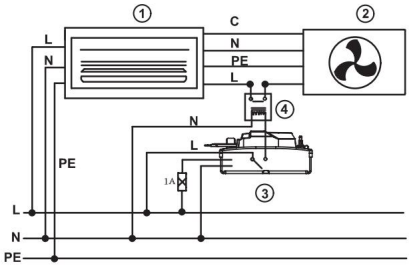

100–240 V Wechselstrom, 50/60 Hz

L:braun

N:blau

NC:schwarz

C:schwarz

❶ Inneneinheit

❷ Außeneinheit

❸ Pumpeneinheit

❹ Schützrelais

(normalerweise geöffnet)

Hinweis: Kann an der Decke montiert werden. Es verfügt über vier Schraublöcher zur sicheren Befestigung; Schrauben sind nicht im Lieferumfang enthalten.

⑤ SAFETY INGEBÄUDE



Lesen Sie die Anweisungen sorgfältig durch, bevor Sie mit der Installation, dem Betrieb oder der Wartung beginnen. Pumpeninstallation, Anschlüsse oder sonstige Wartungsarbeiten sollten von einem qualifizierten Elektriker durchgeführt werden.

Diese Pumpe wurde nicht für den Einsatz in Schwimmbädern oder im Meer untersucht.
Bereiche.

Installieren oder verwenden Sie die Pumpe nicht, wenn das Netzkabel oder die Pumpe selbst beschädigt ist.

Die Tranquil-Pumpe wurde ausschließlich für die Verwendung mit Wasser getestet.



Vor jeglichen Justierungen oder Wartungsarbeiten muss sichergestellt werden, dass die Pumpe vom Stromnetz getrennt ist.



Nur für den Innenbereich geeignet.



Vor Installation, Verwendung oder Wartung: Lesen Sie die Anweisungen.

Diese Arbeiten sollten nur von einem qualifizierten Elektriker durchgeführt werden.

Nicht geeignet für die Verwendung in Schwimmbädern oder in Meeresumgebungen.

Benutzung verboten im Falle von:

Beschädigtes Kabel

Beschädigung der Pumpe

Nur zur Verwendung mit Wasser – Tranquil-Pumpe



Vor Durchführung der folgenden Arbeitsgänge:

Einstellungen

Wartung

Schalten Sie die Stromzufuhr zur Pumpe aus.



Nur für den Innenbereich geeignet.

SPEZIFIKATIONSPARAMETER

Modell	Tranquil T
Eingang	Wechselstrom 100–240 V, 50/60 Hz
Leistung	1/24 PS
Q max	110 GPH
H max	24 Fuß



VEVOR

Upgrade · The Home Creator Way

Pompa di condensa

Modello: Tranquil T

VEVOR
Upgrade·The Home Creator Way

Pompa di condensa

Modello: Tranquil T



Queste sono le istruzioni originali, si prega di leggere attentamente tutte le istruzioni del manuale prima dell'uso. VEVOR si riserva la piena interpretazione del proprio manuale utente. L'aspetto del prodotto dipenderà dal prodotto ricevuto. Vi preghiamo di non informarvi più in caso di aggiornamenti tecnologici o software sul nostro prodotto.

① IN THE BBUE

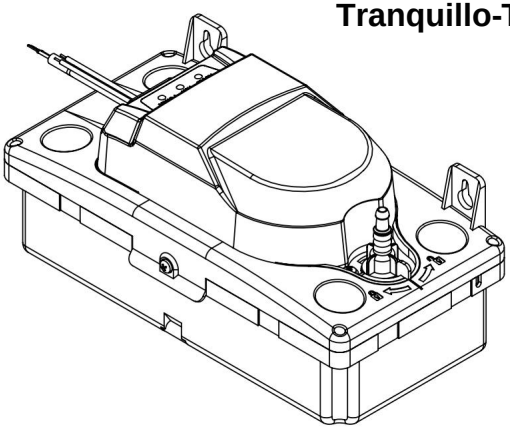

Tranquillo-T



Vite di installazione × 2



Spina di espansione × 2



Indicatore di livello (pre-) installatoÿ × 1



Morsetti in nylon 200mm x 4mm × 2



Tubo di scarico × 1

② INSTALLAZIONE

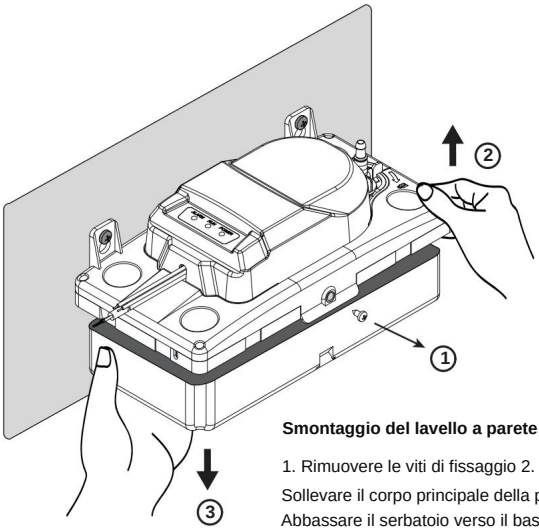

Smontaggio del lavello a parete

1. Rimuovere le viti di fissaggio 2. Sollevare il corpo principale della pompa 3. Abbassare il serbatoio verso il basso

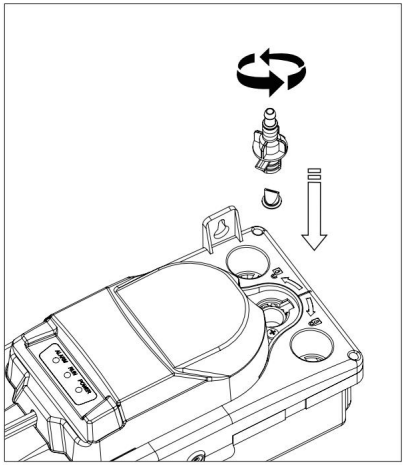

② INSTALLAZIONE

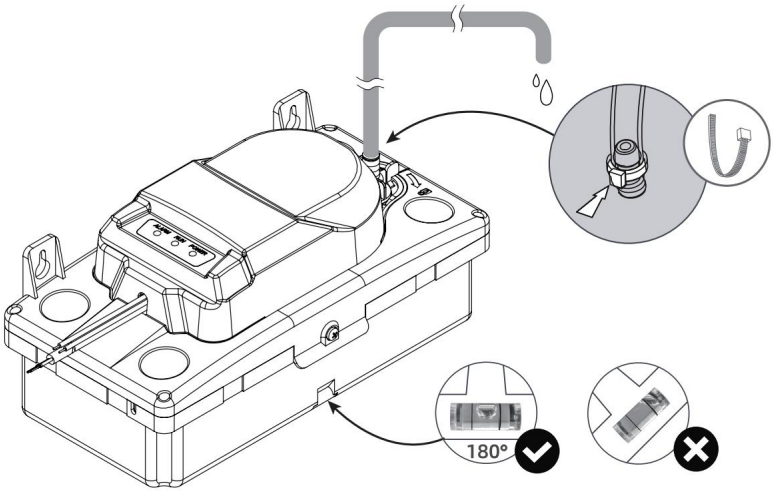

Tubo di scarico del canale in un punto appropriato pioggia, evitando lo scarico, evitando

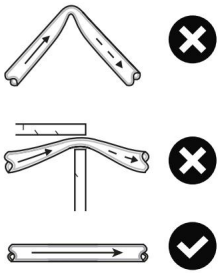

② INSTALLAZIONE

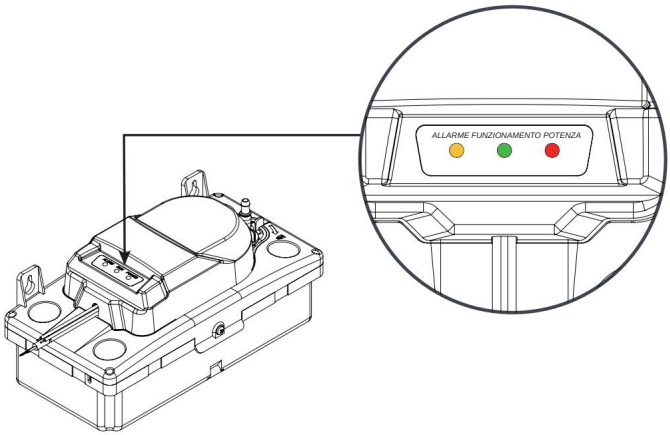

Luce rossa:	**Al potere**
Luce verde:	**In Operazione**
Luce gialla:	**In allarme**

③ PRESTAZIONI TIPICHE

CURVA DI FLUSSO 6 MM (1/4")

PORTATA(m)	L/H
0	388
1	294
2	206
3	153
4	110
5	77
6	46
7	14
7.5	0

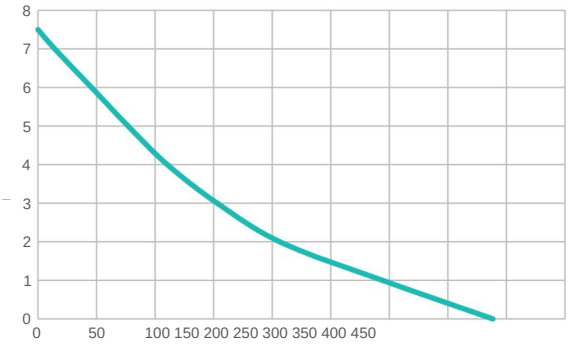

Capacità - Litri all'ora

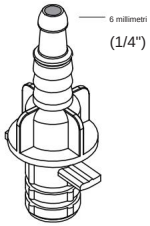

CURVA DI FLUSSO 6 MM (1/4")

SOLLEVAMENTO (piedi) GPH	
0	103
5	65
10	40
15	23
20	10
24	0

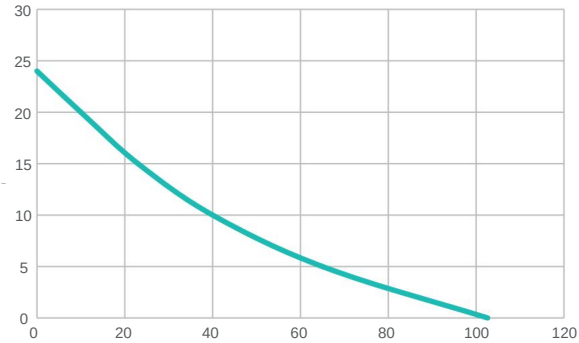

Capacità - Galloni all'ora

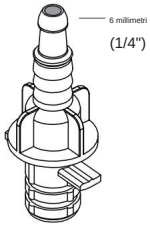

CURVA DI FLUSSO DA 10 MM (3/8")

PORTATA(m)	L/H
0	587
1	514
2	433
3	350
4	265
5	185
6	108
7	29
7.4	0

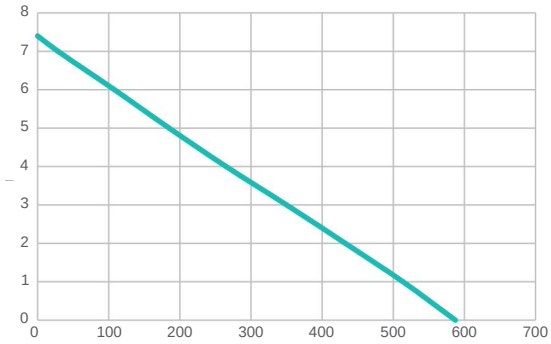

Capacità - Litri all'ora

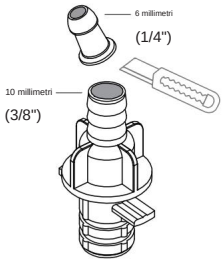

CURVA DI FLUSSO DA 10 MM (3/8")

SOLLEVAMENTO (piedi) GPH	
00	155
5	125
10	91
15	58
20	26
24	0

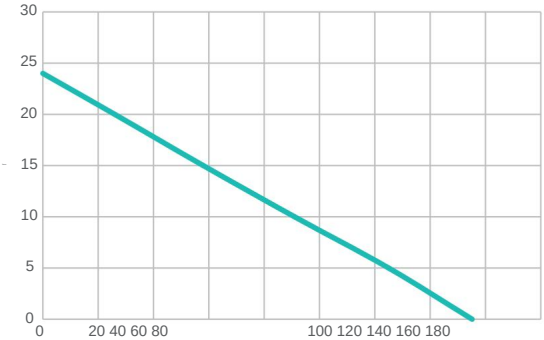

Capacità - Galloni all'ora

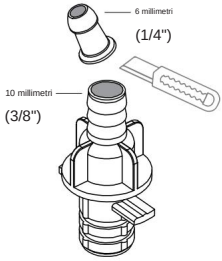

④ INSTALLAZIONE

ÿ Signal-line connection

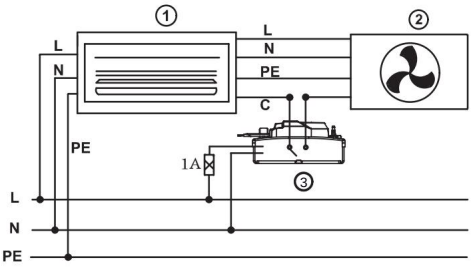

100-240 V CA 50/60 Hz

ÿ Strong electric control connection (corrente <3A)

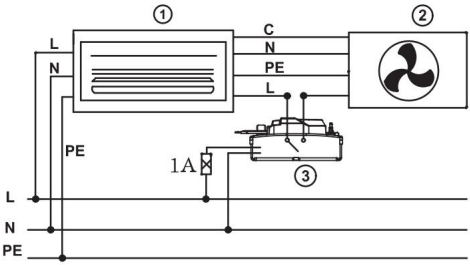

100-240 V CA 50/60 Hz

ÿ Strong electric control connection (corrente >3A)

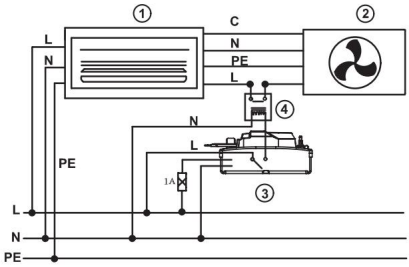

100-240 V CA 50/60 Hz

L:marrone
N:blu
NC:nero
C:nero

❶ unità interna
❷ unità esterna
❸ unità di pompaggio
❹ relè contattore
(normalmente aperto)

Nota: può essere montato a soffitto. È dotato di quattro fori per viti per un'installazione sicura. Le viti non sono incluse.

⑤ SAFETY INISTRUZIONI



Leggere attentamente le istruzioni prima di procedere all'installazione, all'uso o alla manutenzione.
L'installazione della pompa, i collegamenti o qualsiasi altra manutenzione devono essere eseguiti da un elettricista qualificato.
Questa pompa non è stata studiata per l'uso in piscina o in ambiente marino aree.
Non installare o utilizzare la pompa se il cavo di alimentazione o la pompa stessa sono rotti.
La pompa Tranquil è stata valutata per l'uso solo con acqua.



Prima di effettuare qualsiasi regolazione o manutenzione, assicurarsi che la pompa sia scollegata dalla rete elettrica.



Adatto solo per uso interno.



Prima dell'installazione, dell'uso o della manutenzione: leggere le istruzioni.
Queste operazioni devono essere eseguite solo da un elettricista qualificato.
Non adatto all'uso in piscine o ambienti marini.
Utilizzo vietato in caso di:
Cavo danneggiato
Danni alla pompa
Da utilizzare solo con acqua – Tranquil Pump



Prima di eseguire le seguenti operazioni:
Impostazioni
Manutenzione
Disattivare l'alimentazione elettrica della pompa.



Solo per uso interno.

PARAMETRO DI SPECIFICA

Modello	Tranquillo T
Ingresso	AC100-240V 50/60Hz
energia	1/24 CV
Q max	110 GPH
Altezza massima	24 piedi



VEVOR

Upgrade · The Home Creator Way

Bomba de condensado

Modelo:Tranquil T

VEVOR
Upgrade · The Home Creator Way

Bomba de condensado

Modelo:Tranquil T



Estas son las instrucciones originales; lea atentamente todas las instrucciones del manual antes de utilizarlo. VEVOR se reserva el derecho de interpretar este manual de usuario. La apariencia del producto dependerá del producto que haya recibido. Le rogamos que nos disculpe si no le informamos de nuevo si hay actualizaciones tecnológicas o de software en nuestro producto.

① IN THE BBUEY

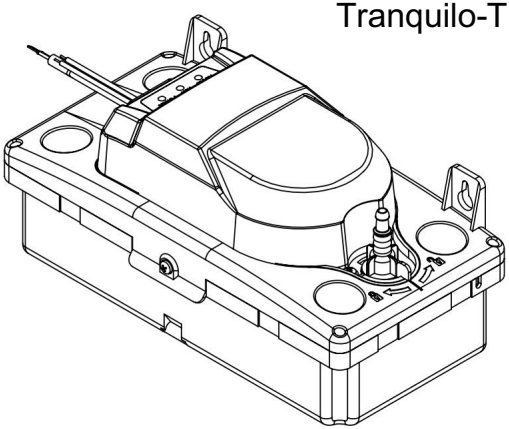


Tornillo de instalación × 2


Tapón de expansión × 2


Indicador de nivel (pre-instalado × 1


Abrazaderas de nailon de 200 mm x 4 mm × 2


Tubo de drenaje × 1

② INSTALACIÓN

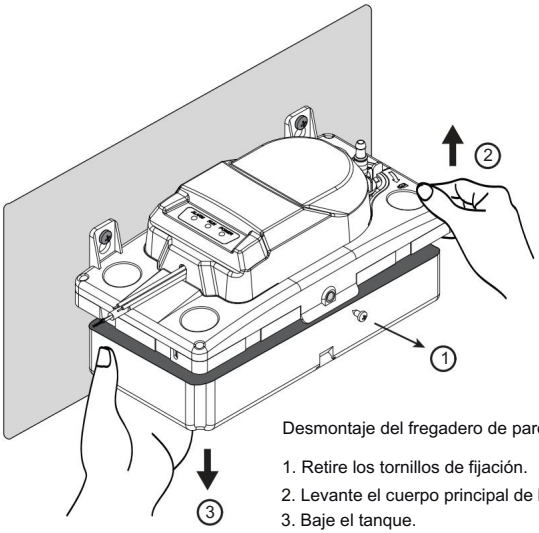

Desmontaje del fregadero de pared

1. Retire los tornillos de fijación.
2. Levante el cuerpo principal de la bomba.
3. Baje el tanque.

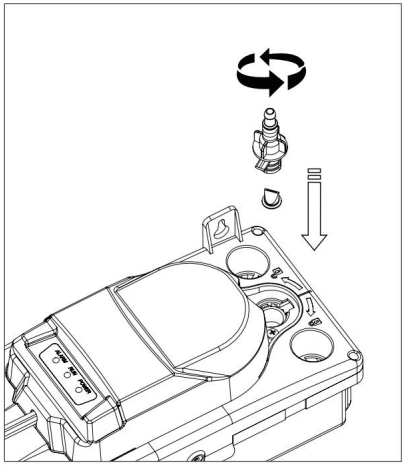

② INSTALACIÓN

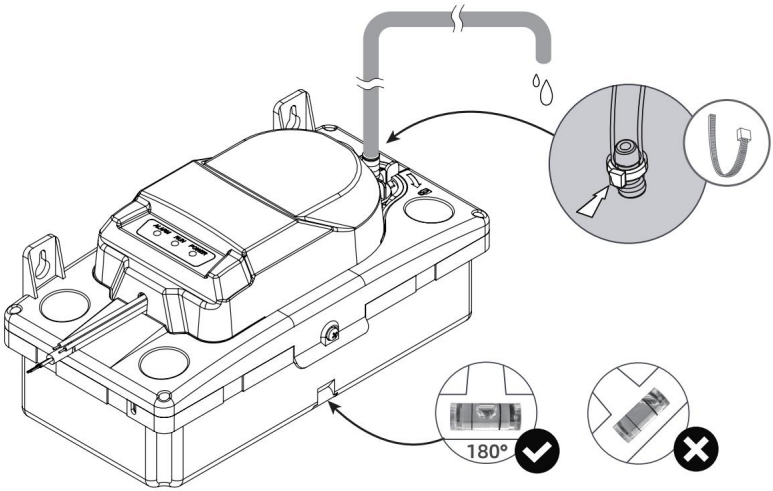

Tubo de descarga del canal hacia un punto adecuado lluvia, evitando desagüe, evitando

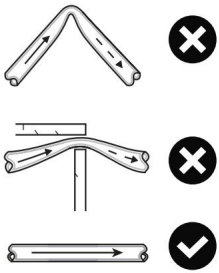

② INSTALACIÓN

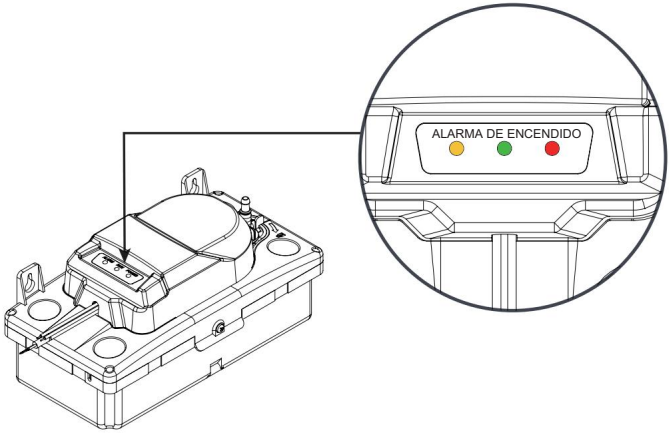

Luz roja:	En el poder
Luz verde:	En operación
Luz amarilla:	En alarma

③ RENDIMIENTO TÍPICO

CURVA DE FLUJO DE 6 MM (1/4")

ELEVACIÓN(m)	L/H
0	388
1	294
2	206
3	153
4	110
5	77
6	46
7	14
7.5	0

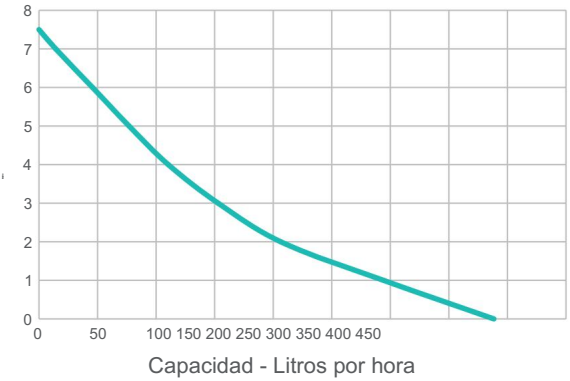

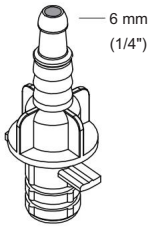

CURVA DE FLUJO DE 6 MM (1/4")

ELEVACIÓN(pies) GPH	
0	103
5	65
10	40
15	23
20	10
24	0

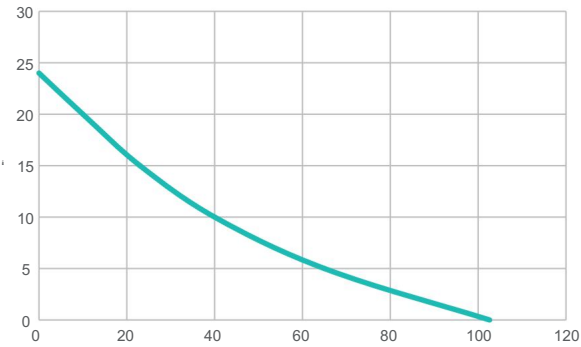

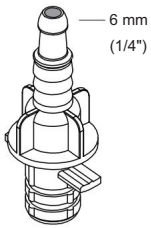

CURVA DE FLUJO DE 10 MM (3/8")

ELEVACIÓN(m)	L/H
0	587
1	514
2	433
3	350
4	265
5	185
6	108
7	29
7.4	0

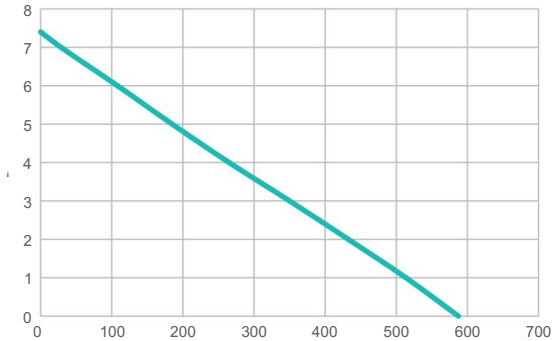

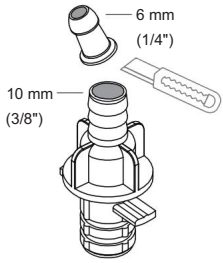

CURVA DE FLUJO DE 10 MM (3/8")

ELEVACIÓN(pies) GPH	
00	155
5	125
10	91
15	58
20	26
24	0

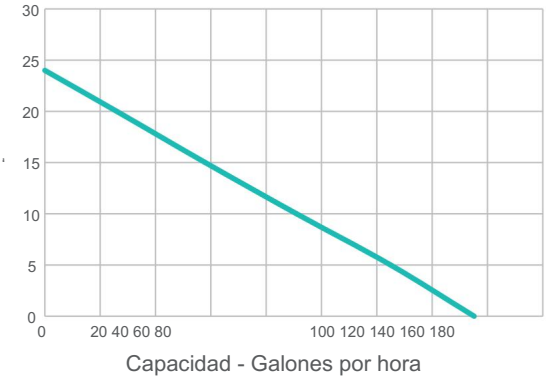

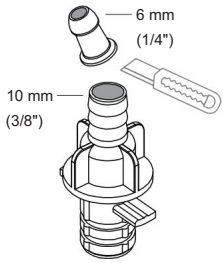

④ INSTALACIÓN

Signal-line connection

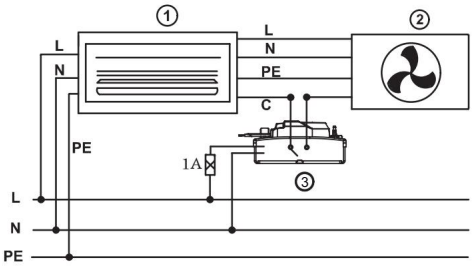

100-240 V CA 50/60 Hz

Strong electric control connection (corriente <3A)

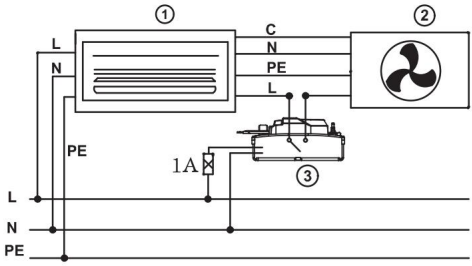

100-240 V CA 50/60 Hz

Strong electric control connection (corriente >3A)

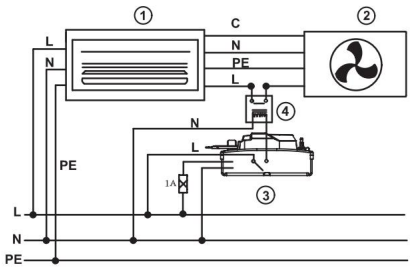

100-240 V CA 50/60 Hz

L:marrón

N:azul

NC:negro

C:negro

❶ unidad interior

❷ unidad exterior

❸ unidad de bomba

❹ relé de contactor (normalmente abierto)

Nota: Se puede instalar en el techo. Cuenta con cuatro orificios para tornillos para una instalación segura (tornillos no incluidos).

⑤ SAFETY INSTRUCCIONES

Lea atentamente las instrucciones antes de intentar instalar, operar o realizar mantenimiento.
La instalación de la bomba, las conexiones o cualquier otro servicio deben ser realizados por un electricista calificado.
Esta bomba no ha sido investigada para su uso en piscinas o ambientes marinos.
áreas.
No instale ni utilice la bomba si el cable de alimentación o la bomba misma están rotos.
La bomba Tranquil ha sido evaluada para usarse únicamente con agua.

Asegúrese de que la bomba esté desconectada de la red eléctrica antes de realizar cualquier ajuste o mantenimiento.

Apto sólo para uso en interiores.

Antes de la instalación, uso o mantenimiento: lea las instrucciones.
Estas operaciones sólo deben ser realizadas por un electricista cualificado.
No apto para uso en piscinas o ambientes marinos.
Uso prohibido en caso de:
Cordón dañado
Daños a la bomba
Para uso exclusivo con agua – Bomba Tranquil

Antes de realizar las siguientes operaciones:
Ajustes
Mantenimiento
Desconecte el suministro de energía a la bomba.

Sólo para uso en interiores.

PARÁMETRO DE ESPECIFICACIÓN

Modelo	Tranquilo T
Aporte	CA 100-240 V 50/60 Hz
fuerza	1/24 HP
Q máx.	110 galones por hora
H máx.	24 pies

VEVOR

Upgrade · The Home Creator Way

Condensaatpomp

Model: Tranquil T

Condensaatpomp

Model: Tranquil T



Dit is de originele handleiding. Lees alle instructies in de handleiding zorgvuldig door voordat u het product in gebruik neemt. VEVOR behoudt zich het recht voor om de gebruikershandleiding anders te interpreteren. Het uiterlijk van het product kan afwijken van het product dat u ontvangt. Wij zullen u niet opnieuw informeren over eventuele technologische of software-updates voor ons product.

① IN THE BOS

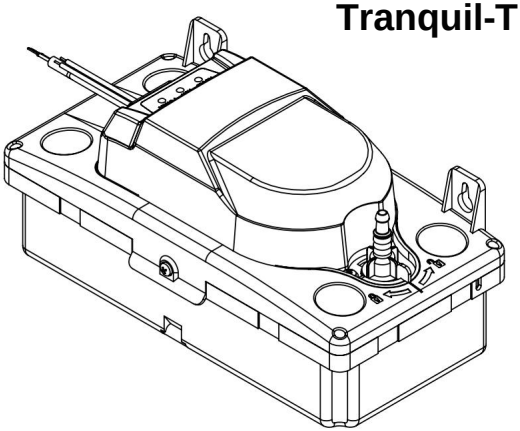

Tranquil-T



Installatieschroef × 2



Uitbreidingsplug × 2



Niveaumeter (Voorafgaand geïnstalleerd) × 1



Nylon klemmen 200 mm x 4 mm × 2



Afvoerbuis × 1

② INSTALLATIE

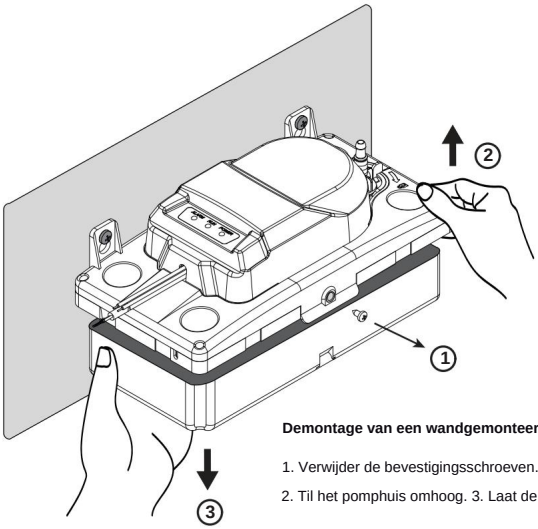

Demontage van een wandgemonteerde wastafel

1. Verwijder de bevestigingsschroeven.
2. Til het pomphuis omhoog. 3. Laat de tank zakken.

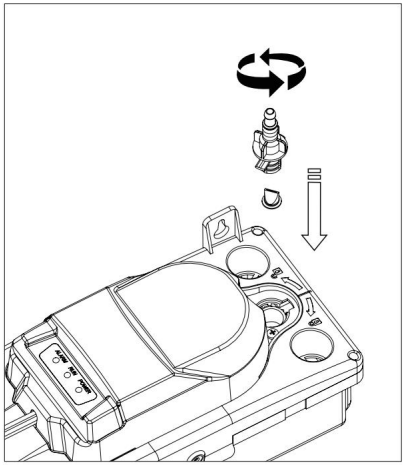

② INSTALLATIE

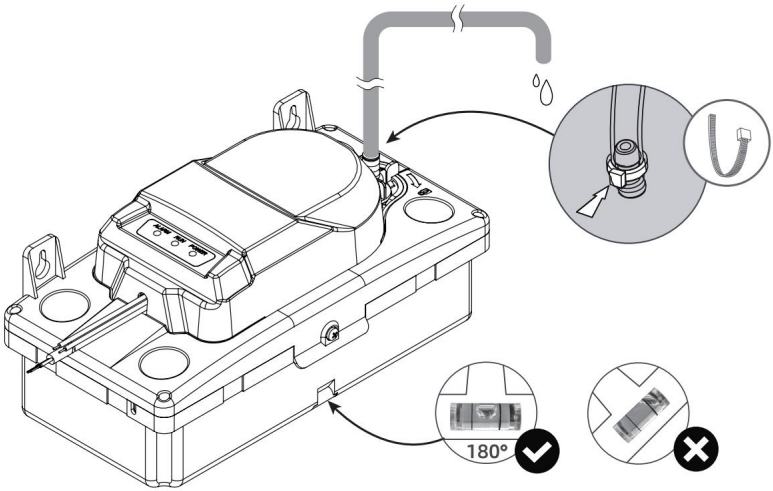

Kanaalafvoerbuis naar een geschikte regen, afvoer vermijden, vermijden

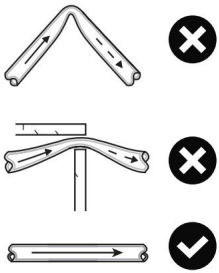

② INSTALLATIE

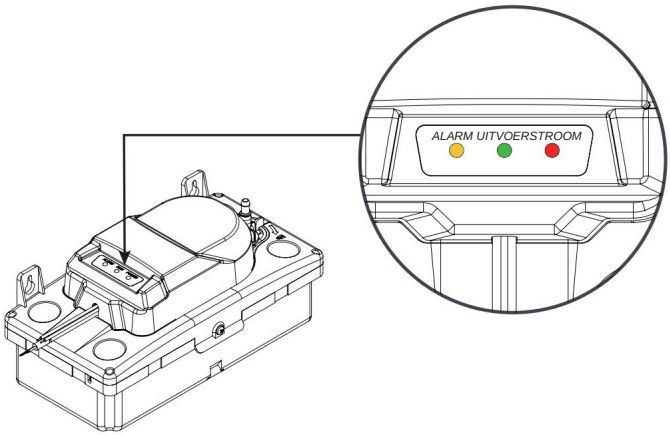

Rood licht:	**Aan de stroom**
Groen licht:	**In Opera**
Geel licht:	**In alarm**

③ TYPISCHE PRESTATIES

6MM (1/4") STROOMCURVE

LIFT(m)	L/H
0	388
1	294
2	206
3	153
4	110
5	77
6	46
7	14
7.5	0

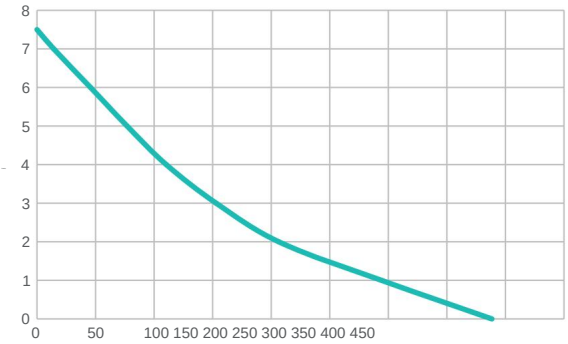

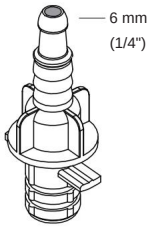

6MM (1/4") STROOMCURVE

LIFT (voet)	GPH
0	103
5	65
10	40
15	23
20	10
24	0

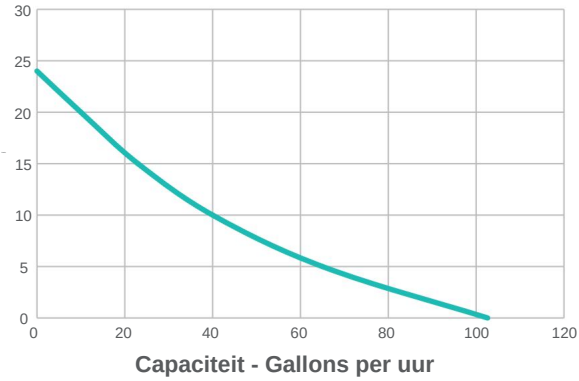

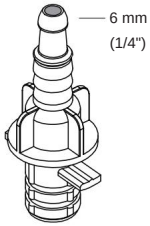

10MM (3/8") STROOMCURVE

LIFT(m)	L/H
0	587
1	514
2	433
3	350
4	265
5	185
6	108
7	29
7.4	0

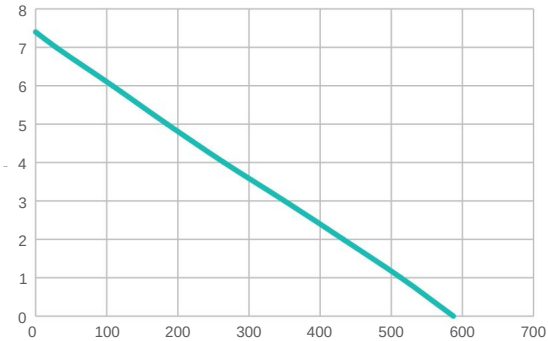

Capaciteit - Liters per uur

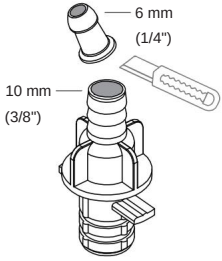

10MM (3/8") STROOMCURVE

LIFT (voet)	GPH
00	155
5	125
10	91
15	58
20	26
24	0

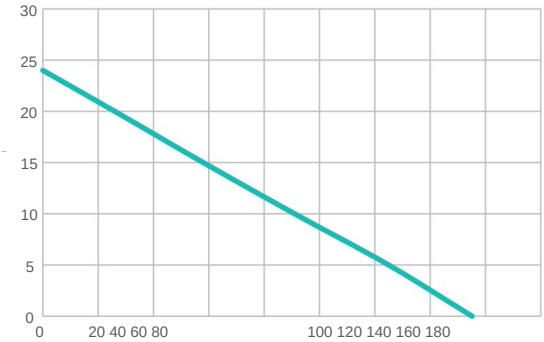

Capaciteit - Gallons per uur

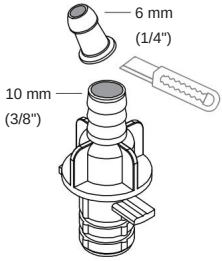

④ INSTALLATIE

ÿ Signal-line connection

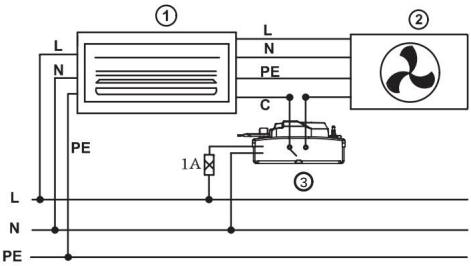

100-240V wisselstroom 50/60Hz

ÿ Strong electric control connection (stroom <3A)

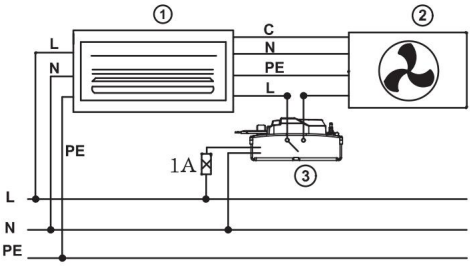

100-240V wisselstroom 50/60Hz

ÿ Strong electric control connection (stroom >3A)

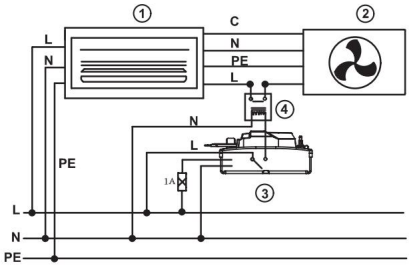

100-240V wisselstroom 50/60Hz

L:bruin

N:blauw

NC:zwart

C:zwart

❶ binnenunit

❷ buitenunit

❸ pompeenheid

❹ contactrelais

(normaal gesproken open)

Let op: Kan aan het plafond worden gemonteerd. Het heeft vier schroefgaten voor een veilige installatie; schroeven zijn niet inbegrepen.

⑤ SAFETY INCONSTRUCTIES



Lees de instructies zorgvuldig door voordat u begint met de installatie, bediening of het onderhoud van de pomp. Installatie, aansluitingen of ander onderhoud aan de pomp dienen te worden uitgevoerd door een gekwalificeerde elektricien.

Deze pomp is niet onderzocht voor gebruik in zwembaden of maritieme toepassingen.

gebieden.

Installeer of gebruik de pomp niet als het netsnoer of de pomp zelf beschadigd is.

De Tranquil-pomp is uitsluitend getest voor gebruik met water.



Zorg ervoor dat de pomp is losgekoppeld van de netvoeding voordat u aanpassingen of onderhoud uitvoert.



Alleen geschikt voor gebruik binnenshuis.



Lees voor installatie, gebruik of onderhoud de instructies.

Deze werkzaamheden mogen alleen worden uitgevoerd door een gekwalificeerde elektricien.

Niet geschikt voor gebruik in zwembaden of in maritieme omgevingen.

Gebruik verboden in geval van:

Beschadigd snoer

Schade aan de pomp

Uitsluitend te gebruiken met water – Tranquil Pump



Voordat u de volgende handelingen uitvoert:

Instellingen

Onderhoud

Schakel de stroomtoevoer naar de pomp uit.



Uitsluitend voor gebruik binnenshuis.

SPECIFICATIEPARAMETER

Model	Rustige T
Invoer	AC100-240V 50/60Hz
stroom	1/24 pk
Q max	110 GPH
H max	24 voet



VEVOR

Upgrade · The Home Creator Way

Pompa kondensatu

Model:Tranquil T

Pompa kondensatu

Model:Tranquil T



To jest oryginalna instrukcja obsługi. Przed użyciem prosimy o dokładne zapoznanie się z treścią instrukcji. Firma VEVOR zastrzega sobie prawo do jednoznacznej interpretacji niniejszej instrukcji obsługi. Wygląd produktu zależy od stanu, w jakim go otrzymali Państwo. Prosimy o wyrozumiałość, ale nie będziemy Państwa ponownie informować o aktualizacjach technologicznych lub oprogramowania naszego produktu.

① IN THE BWÓŁ

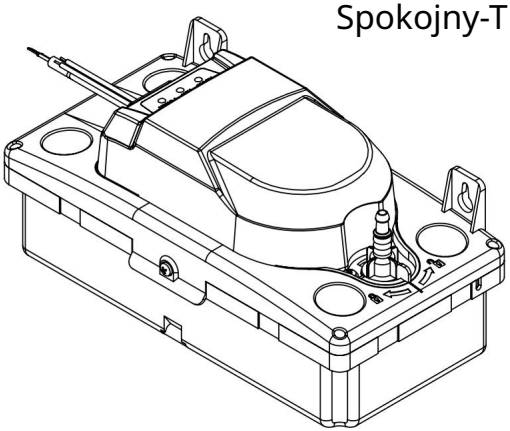



Śruba montażowa × 2



Wtyczka rozprężna × 2



Wskaźnik poziomu (wstępny) zainstalowany) × 1



Zaciski nylonowe 200 mm x 4 mm × 2



Rura spustowa × 1

② INSTALACJA

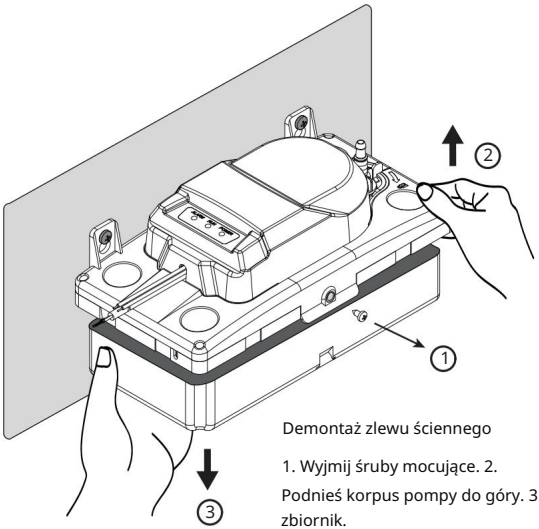

Demontaż zlewu ściennego

1. Wyjmij śruby mocujące. 2. Podnieś korpus pompy do góry. 3. Opuść zbiornik.

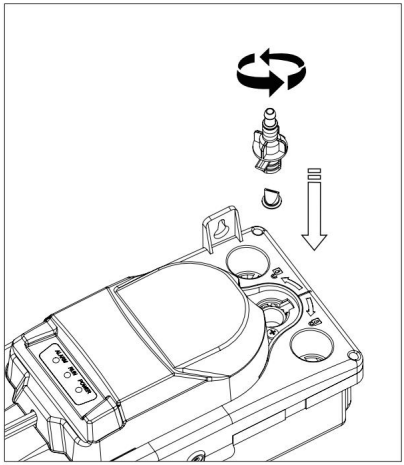

② INSTALACJA

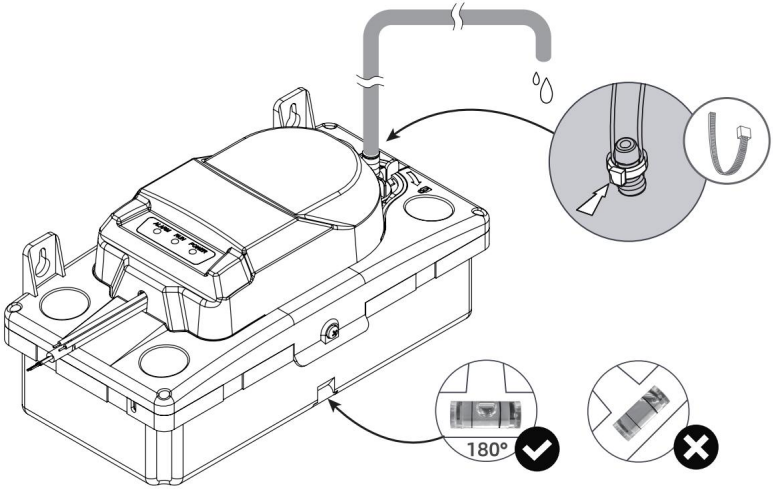

Rura wyładowcza kanału do odpowiedniego deszcz, unikanie odpływu, unikanie

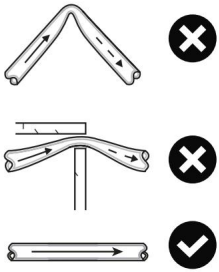

② INSTALACJA

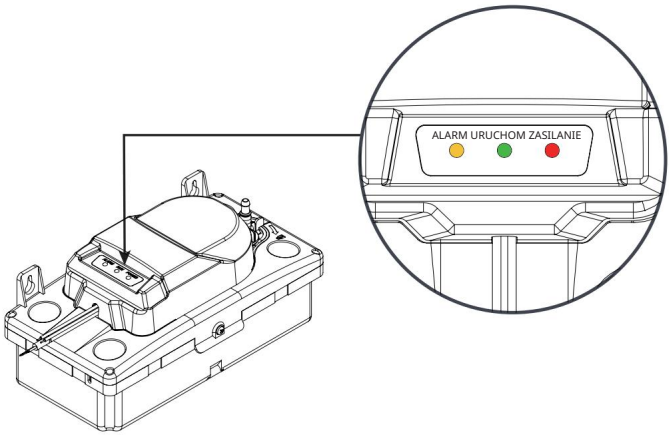

Czerwone światło:	Na mocy
Zielone światło:	W działaniu
Żółte światło:	W alarmie

③ TYPOWA WYDAJNOŚĆ

KRZYWA PRZEPŁYWU 6MM(1/4")

WZNOSZENIE(m)	L/H
0	388
1	294
2	206
3	153
4	110
5	77
6	46
7	14
7,5	0

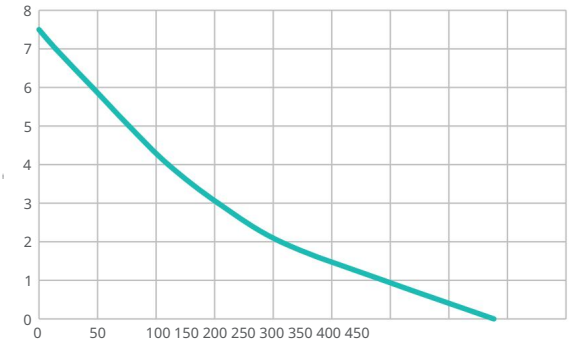

Wydajność - litry na godzinę

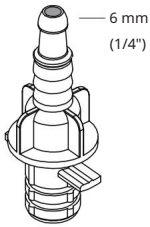

KRZYWA PRZEPŁYWU 6MM(1/4")

PODNOSZENIE	(stopy) GPH
0	103
5	65
10	40
15	23
20	10
24	0

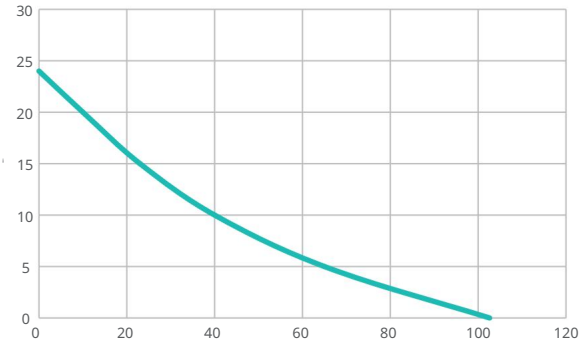

Wydajność – galony na godzinę

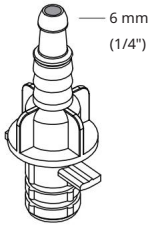

KRZYWA PRZEPŁYWU 10MM(3/8")

WZNOSZENIE(m)	L/H
0	587
1	514
2	433
3	350
4	265
5	185
6	108
7	29
7.4	0

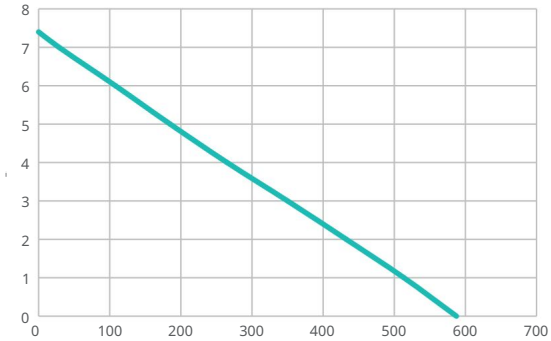

Wydajność - litry na godzinę

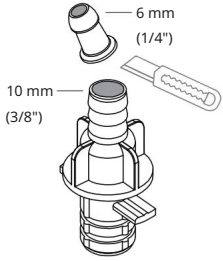

KRZYWA PRZEPŁYWU 10MM(3/8")

PODNOSZENIE	(stopy) GPH
00	155
5	125
10	91
15	58
20	26
24	0

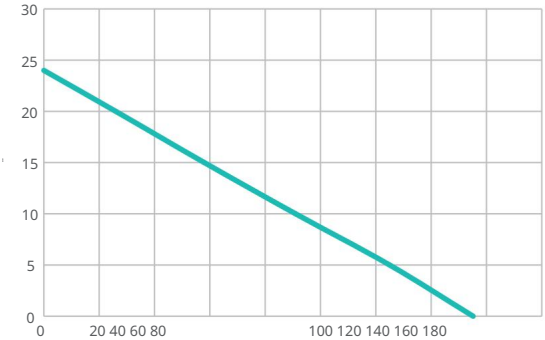

Wydajność – galony na godzinę

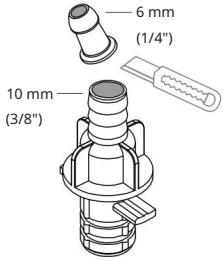

④ INSTALACJA

Signal-line connection

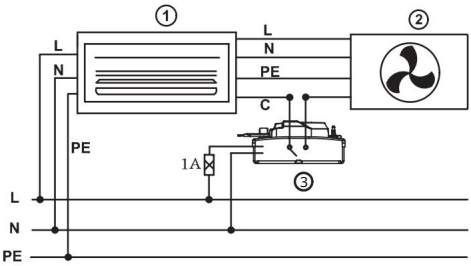

100-240 V prądu przemiennego 50/60 Hz

Strong electric control connection (prąd <3A)

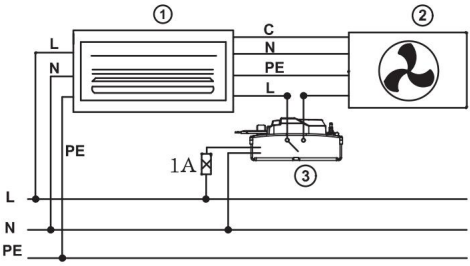

100-240 V prądu przemiennego 50/60 Hz

Strong electric control connection (prąd >3A)

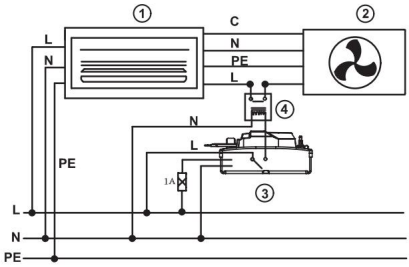

100-240 V prądu przemiennego 50/60 Hz

L:brązowy

N:niebieski

NC:czarny

C:czarny

❶ jednostka wewnętrzna

❷ jednostka zewnętrzna

❸ jednostka pompowa

❹ przekaźnik stycznikowy

(normalnie otwarty)

Uwaga: Możliwość montażu na suficie. Posiada cztery otwory na śruby zapewniające bezpieczny montaż. Śruby nie są dołączone.

⑤ S**AFETY IN**INSTRUKCJE



Przed przystąpieniem do instalacji, obsługi lub serwisowania należy uważnie przeczytać instrukcję.
Instalację, podłączenia lub jakąkolwiek inną czynność serwisową pompy powinien wykonywać wykwalifikowany elektryk.
Pompa ta nie została przebadana pod kątem zastosowania w basenach lub na morzu.
obszary.

Nie instaluj i nie używaj pompy, jeśli przewód zasilający lub sama pompa są uszkodzone.
Pompę Tranquil oceniono pod kątem stosowania wyłącznie z wodą.



Przed przystąpieniem do jakichkolwiek regulacji lub prac serwisowych należy upewnić się, że pompa jest odłączona od zasilania sieciowego.



Nadaje się wyłącznie do użytku wewnątrz pomieszczeń.



Przed instalacją, użyciem lub konserwacją: należy przeczytać instrukcję.
Czynności te powinien wykonywać wyłącznie wykwalifikowany elektryk.
Nie nadaje się do stosowania w basenach i środowiskach morskich.
Zakaz stosowania w przypadku:

Uszkodzony przewód
Uszkodzenie pompy
Do użytku wyłącznie z wodą – Tranquil Pump



Przed wykonaniem następujących operacji:
Ustawienia
Konserwacja

Wyłącz zasilanie pompy.



Tylko do użytku wewnątrz pomieszczeń.

PARAMETR SPECYFIKACJI

Model	Spokojny T
Wejście	AC100-240V 50/60Hz
moc	1/24 KM
Q max	110 GPH
H max	24 stopy

VEVOR

Upgrade · The Home Creator Way

Kondenspump

Modell: Tranquil T

VEVOR
Upgrade · The Home Creator Way

Kondenspump

Modell: Tranquil T



Detta är originalinstruktionerna, vänligen läs alla instruktioner noggrant innan du använder produkten. VEVOR förbehåller sig en tydlig tolkning av vår användarmanual. Produktens utseende ska vara beroende av den produkt du mottagit. Vi ber om ursäkt för att vi inte kommer att informera dig igen om det finns några teknik- eller programuppdateringar för vår produkt.

① IN THE BOXE

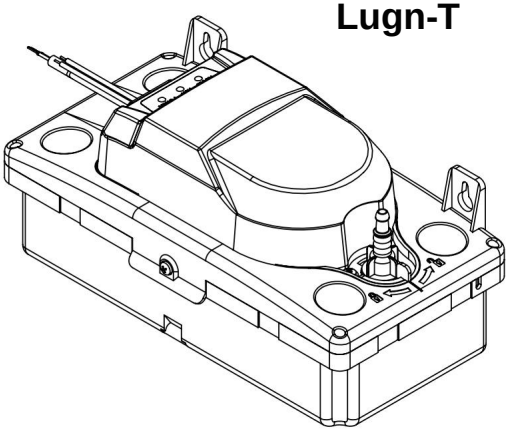



Monteringsskruv × 2



Expansionsplugg × 2



Nivåmätare (för-) installerad) × 1



Nylonklämmor 200mm x 4mm × 2



Avloppsrör × 1

② INSTALLATION

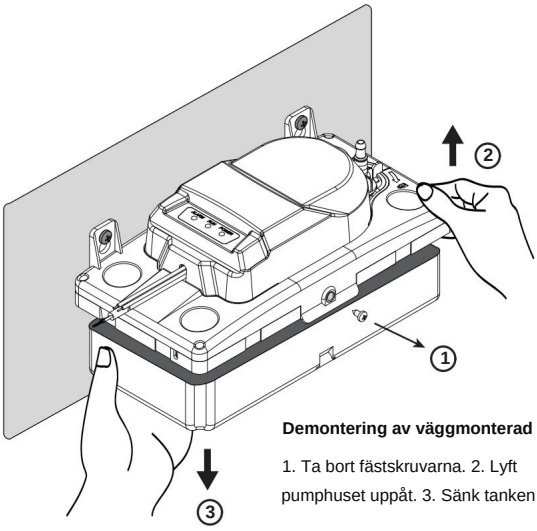

Demontering av väggmonterad diskho

1. Ta bort fästskruvarna. 2. Lyft pumphuset uppåt. 3. Sänk tanken nedåt.

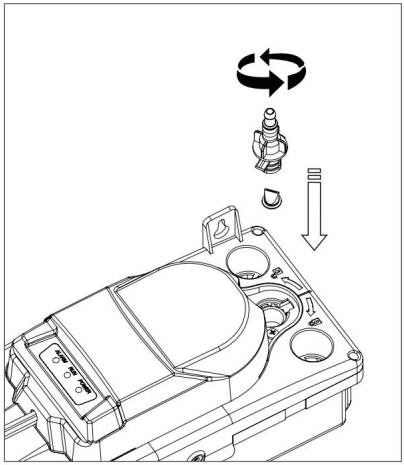

② INSTALLATION

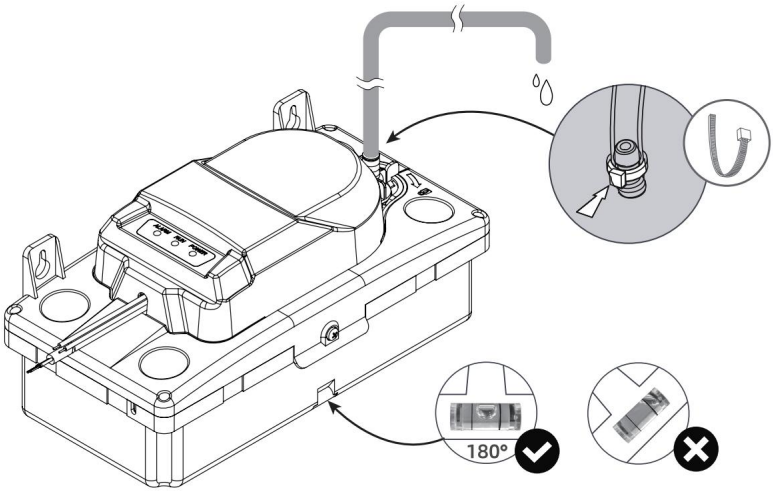

Kanalisera utloppsröret till en lämplig regn, undvika avlopp, undvika

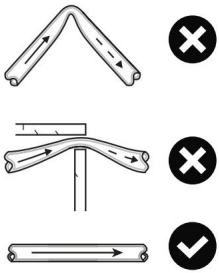

② INSTALLATION

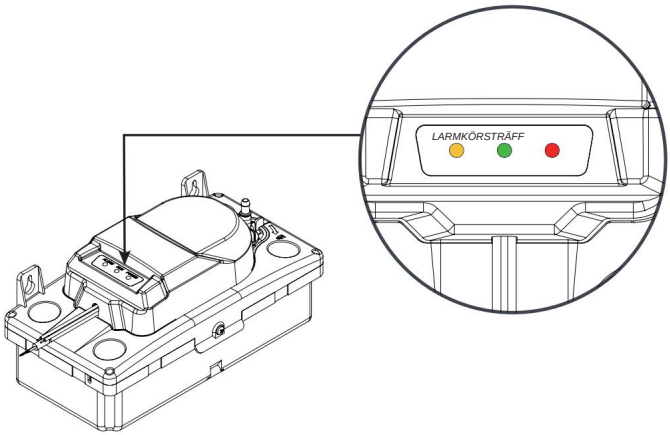

- Rött ljus: **På strömmen**
- Grönt ljus: **I drift**
- Gult ljus: **I larmläge**

③ TYPISK PRESTANDA

6 MM (1/4 tum) FLÖDESKURVA

LYFT (m)	V/H
0	388
1	294
2	206
3	153
4	110
5	77
6	46
7	14
7,5	0

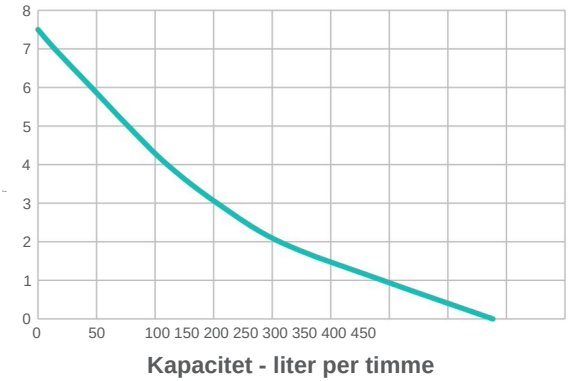

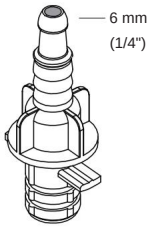

6 MM (1/4 tum) FLÖDESKURVA

LYFT (fot) GPH	
0	103
5	65
10	40
15	23
20	10
24	0

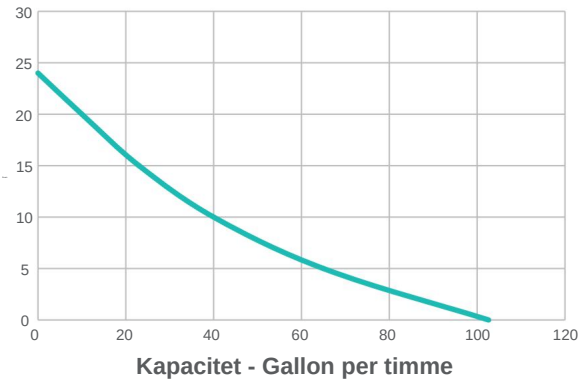

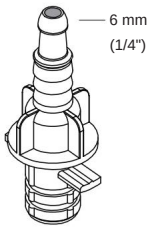

10 MM (3/8 tum) FLÖDESKURVA

LYFT (m)	V/H
0	587
1	514
2	433
3	350
4	265
5	185
6	108
7	29
7.4	0

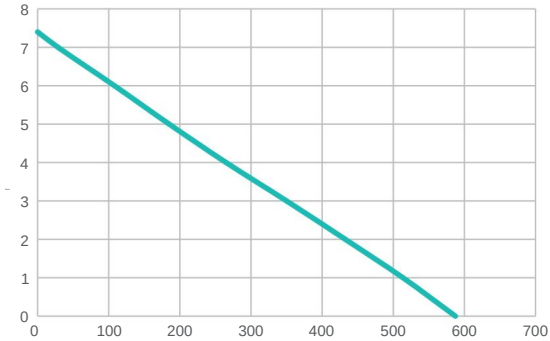

Kapacitet - liter per timme

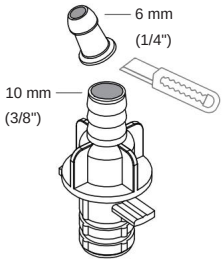

10 MM (3/8 tum) FLÖDESKURVA

LYFT (fot) GPH	
00	155
5	125
10	91
15	58
20	26
24	0

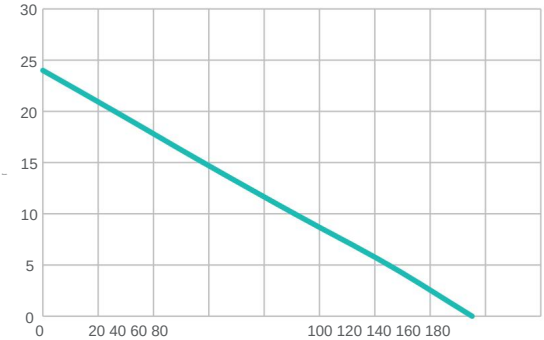

Kapacitet - Gallon per timme

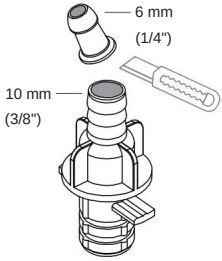

④ INSTALLATION

ÿ Signal-line connection

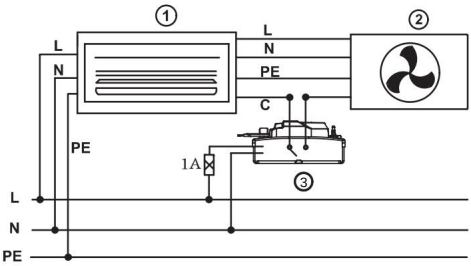

100–240 V AC 50/60 Hz

ÿ Strong electric control connection (ström <3A)

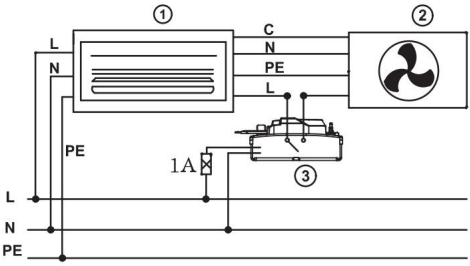

100–240 V AC 50/60 Hz

ÿ Strong electric control connection (ström >3A)

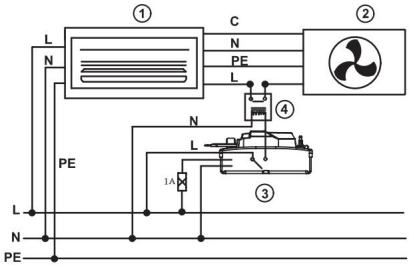

100–240 V AC 50/60 Hz

L:brun
N:blå
NC:svart
C:svart

❶ inomhusenhet
❷ utomhusenhet
❸ pumpenhet
❹ kontaktorrelä
(normalt öppet)

Obs: Kan monteras i taket. Den har fyra skruvhål för säker installation, skruvar ingår ej.

⑤ SAFETY INSTRUKTIONER



Läs instruktionerna noggrant innan du börjar installera, använda eller utföra service på pumpen. Installation, anslutningar eller annan service ska utföras av en kvalificerad elektriker.

Denna pump har inte undersökts för användning i simbassänger eller marina pumpar.
områden.

Installera eller använd inte pumpen om nätsladden eller själva pumpen är trasig.
Tranquil-pumpen har utvärderats för användning endast med vatten.



Se till att pumpen är bortkopplad från elnätet innan du utför några justeringar eller service.



Endast lämplig för inomhusbruk.



Före installation, användning eller underhåll: läs instruktionerna.
Dessa åtgärder bör endast utföras av en kvalificerad elektriker.
Ej lämplig för användning i simbassänger eller marina miljöer.
Användning förbjuden i händelse av:

Skadad sladd
Skador på pumpen
Endast för användning med vatten – Tranquil Pump



Innan du utför följande åtgärder:
Inställningar
Underhåll

Stäng av strömförsörjningen till pumpen.



Endast för inomhusbruk.

SPECIFIKATIONSPARAMETER

Modell	Lugn T
Input	AC100–240 V 50/60 Hz
driva	1/24 hk
Q max	110 GPH
H max	24FT

