6

## A-10

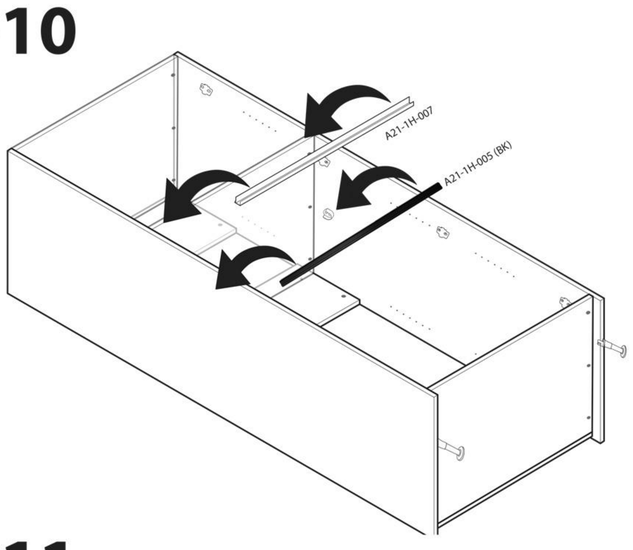


## A-11

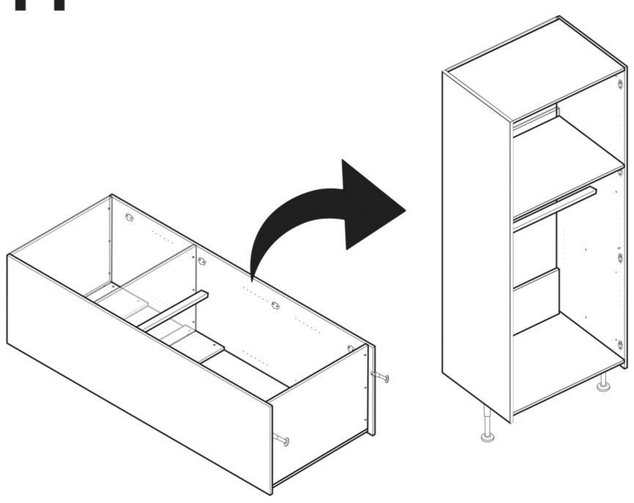

7

## A-12

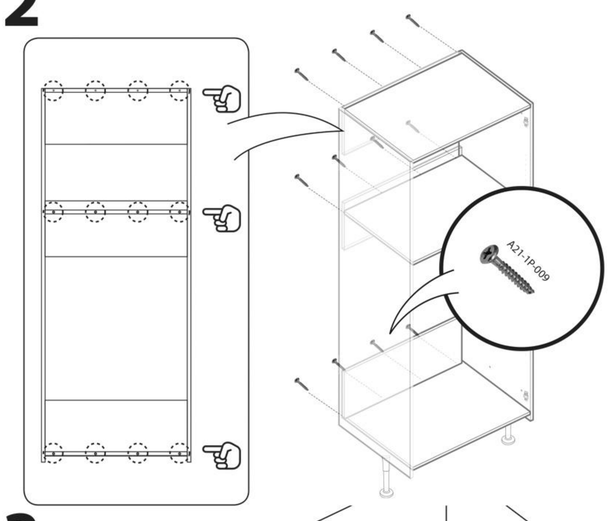


## A-13

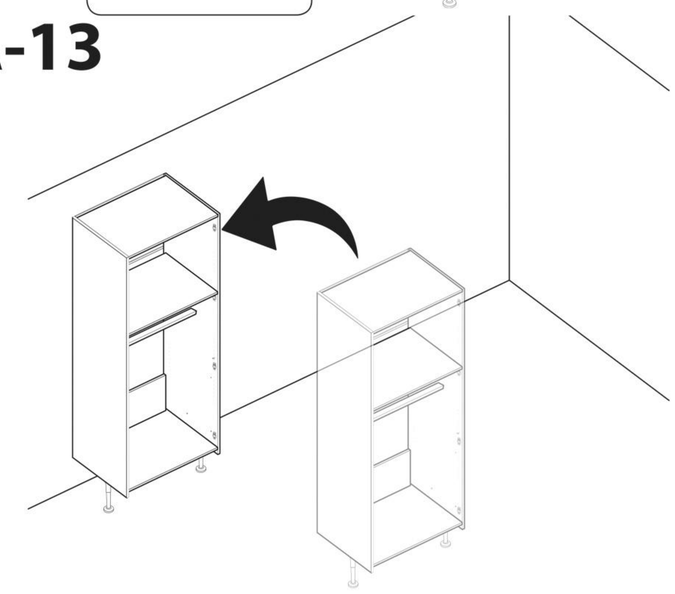

8

## A-14

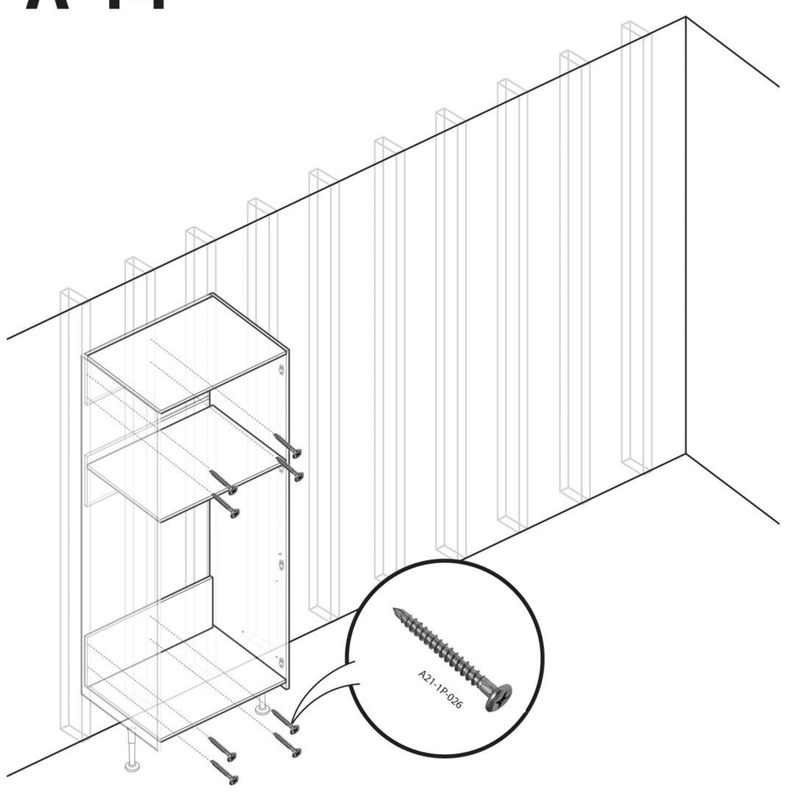


9

## A-15

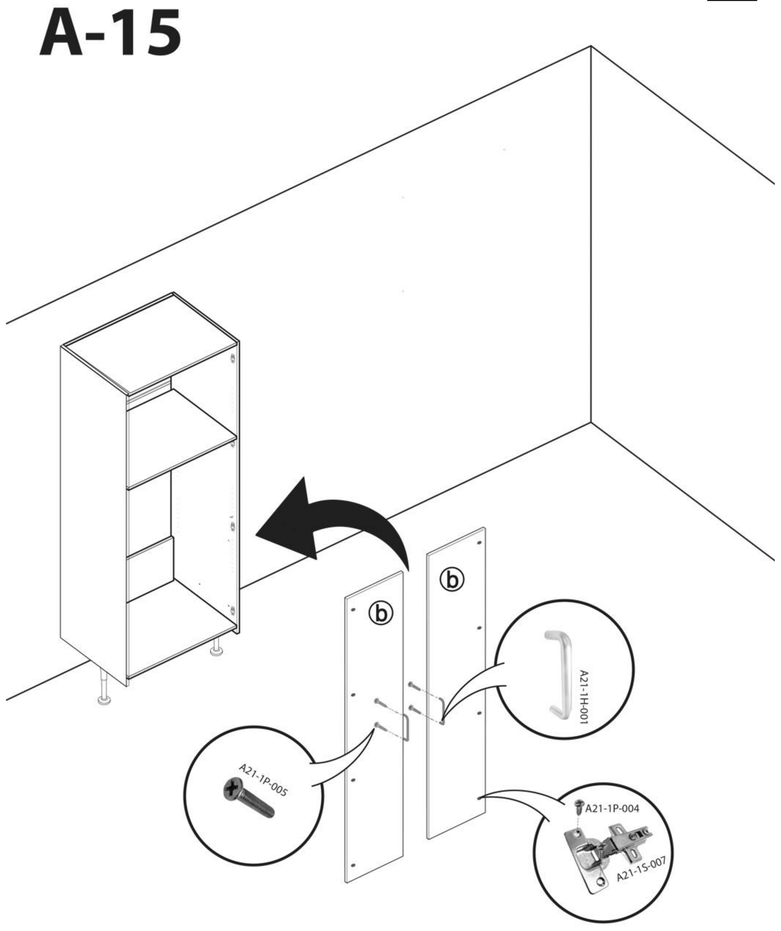


10

## Connecting

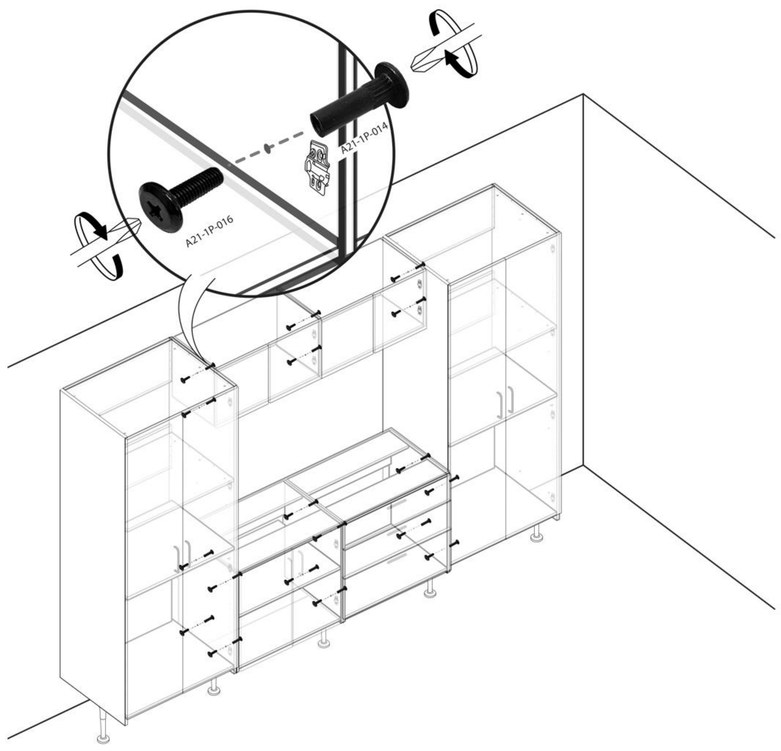

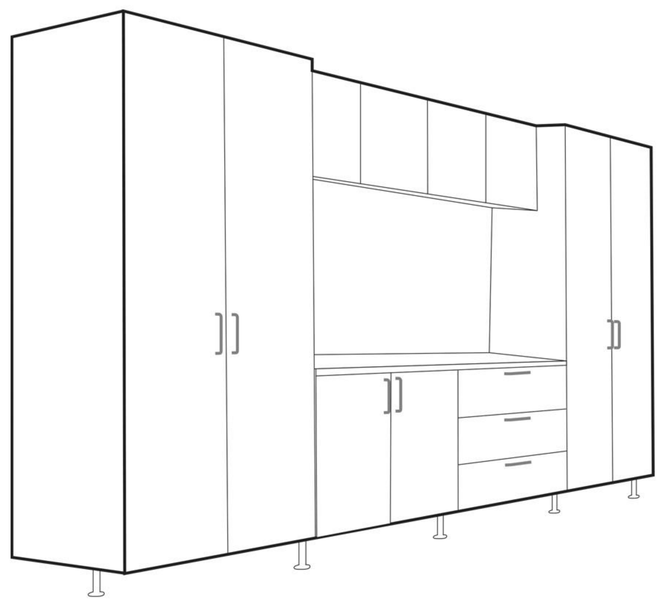
11