EN:

CAUTION:

* Before using the bar stool, ensure that all screws are fully tightened.
* Retighten all screws every 6 months or as needed.

To remove odor, air the chair outdoors in shade for 1-2 days.

Periodically retighten all screws. Do not use an electric screwdriver.

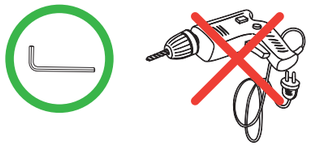

ES:

PRECAUCIÓN:

* Antes de usar el taburete, asegúrese de que todos los tornillos estén bien apretados.
* Vuelva a apretar todos los tornillos cada 6 meses o cuando sea necesario.

Para eliminar el olor, airee la silla al aire libre, a la sombra, durante 1–2 días.

Vuelva a apretar periódicamente todos los tornillos. No utilice un atornillador eléctrico.

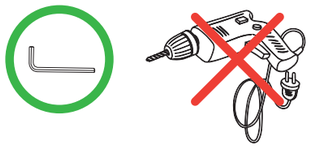

FR :

ATTENTION :

* Avant d'utiliser le tabouret de bar, assurez-vous que toutes les vis sont bien serrées.
* Resserrez toutes les vis tous les 6 mois ou selon les besoins.

Pour éliminer les odeurs, aérez la chaise à l'extérieur à l'ombre pendant 1 à 2 jours.

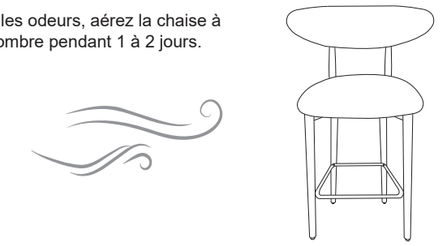

Resserrez périodiquement toutes les vis. N'utilisez pas de tournevis électrique.

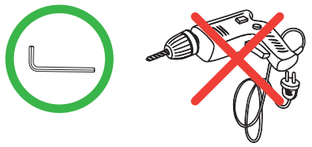

Safety Information / Información de seguridad / Informations Relatives à la Sécurité

INSTRUCTION MANUAL
MANUAL DE INSTRUCCIONES
MANUEL D'INSTRUCTIONS

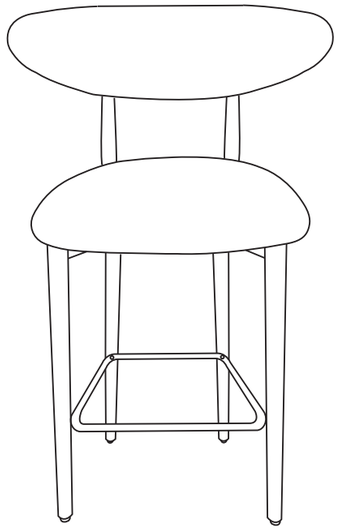

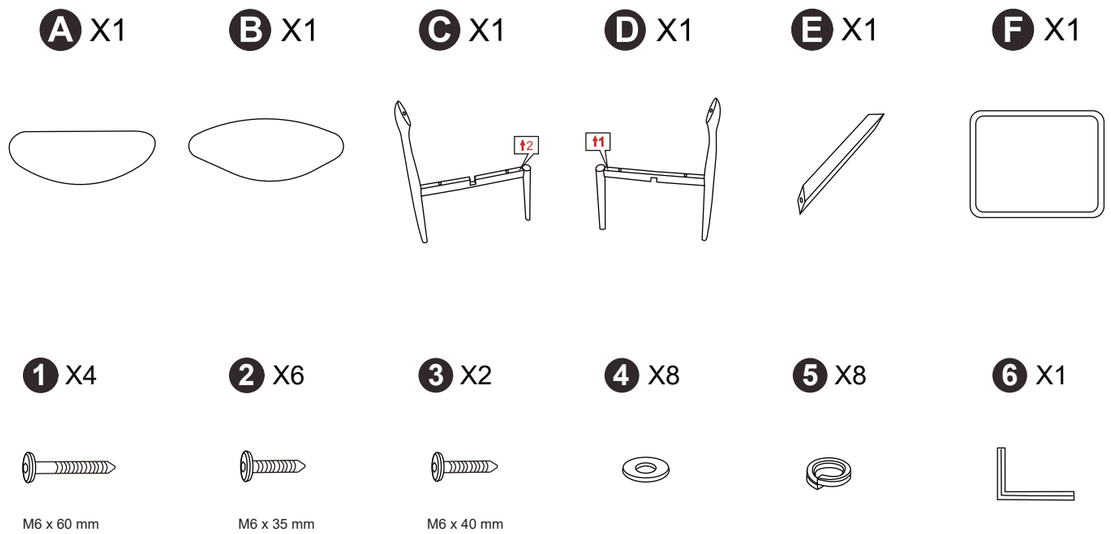

EN: 70% : Partially tighten the screws.

ES: 70% : Apriete particialmente los tornillos.

FR: 70% : Serrez d'abord les vis partiellement.

100% : Fully tighten the screws.

100% : Apriete completamente los tornillos.

100% : Serrez les vis complètement.

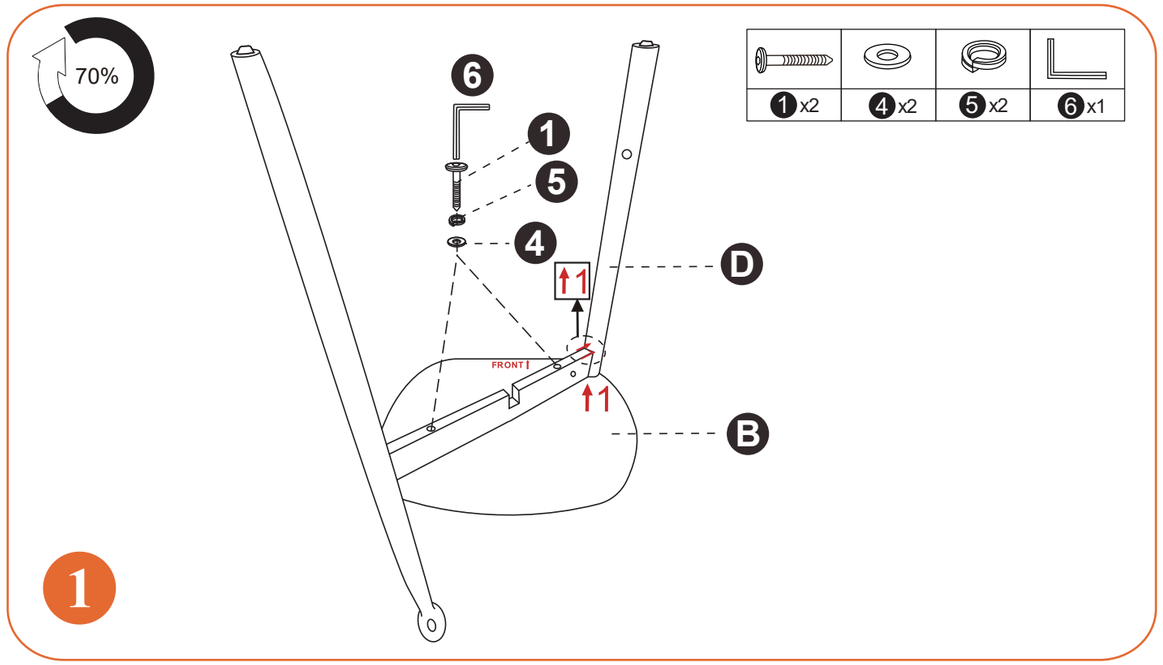

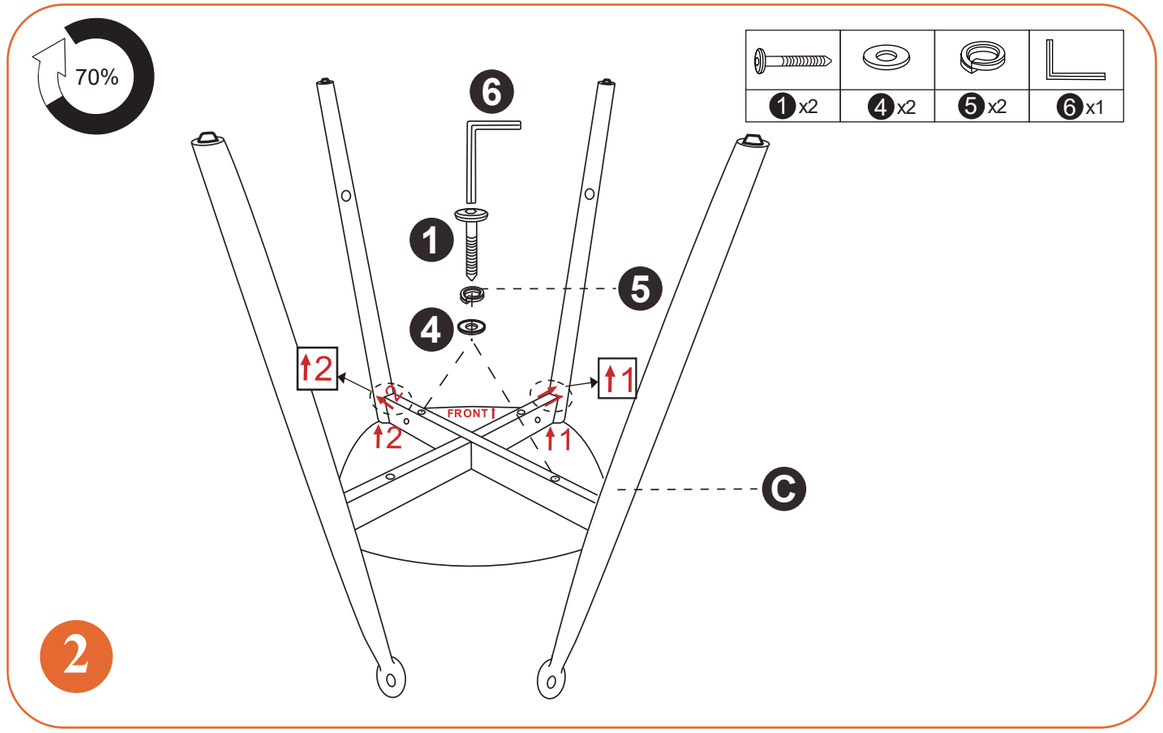

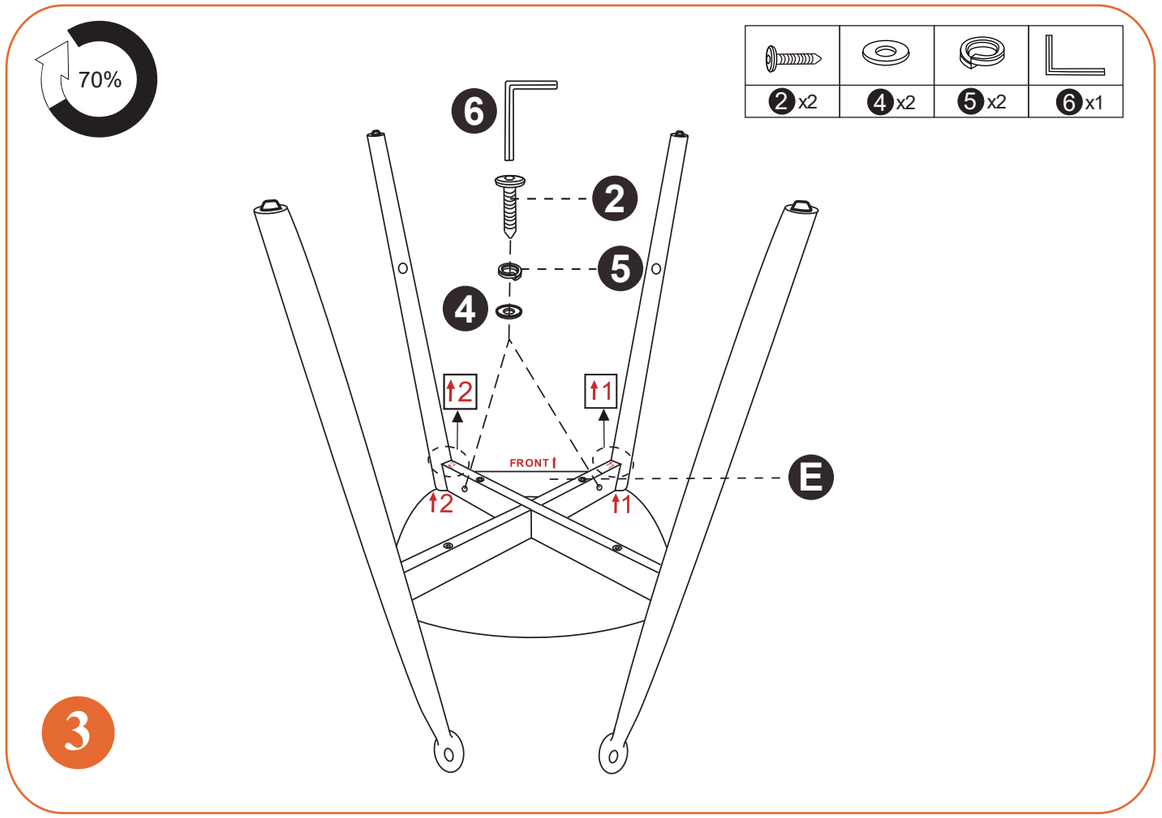

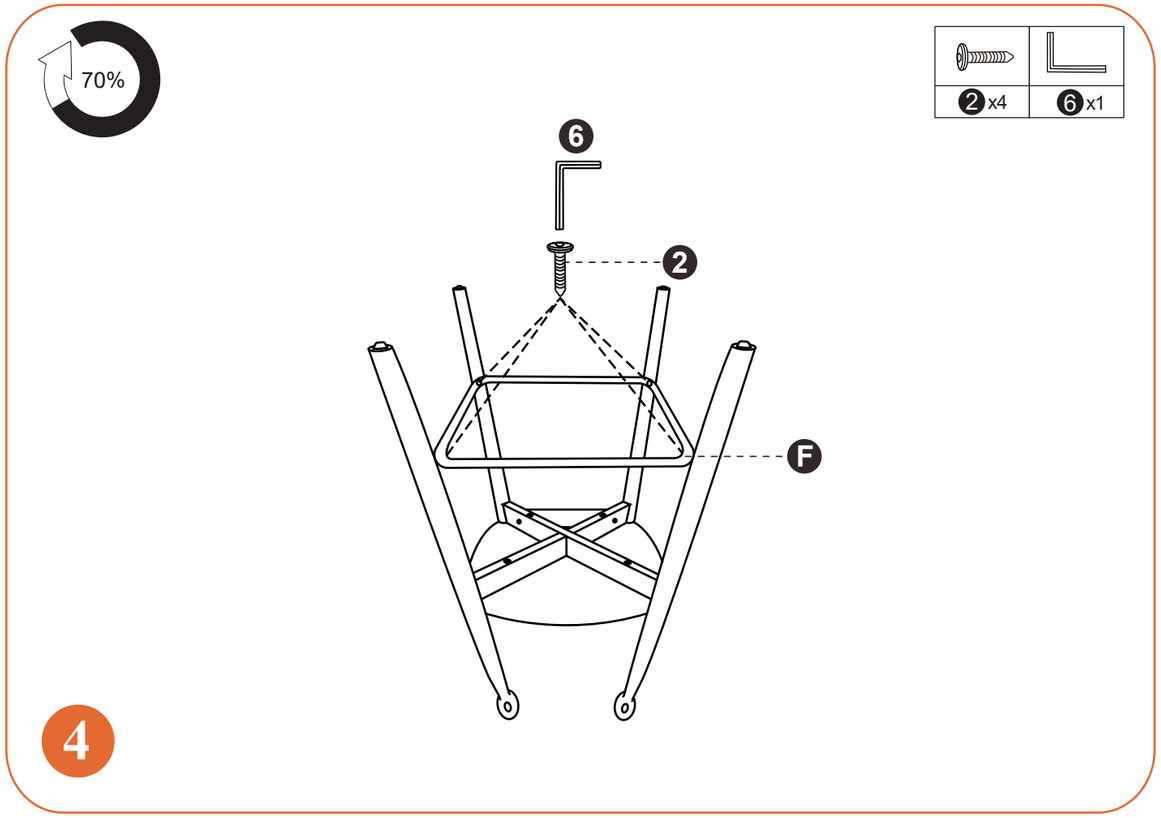

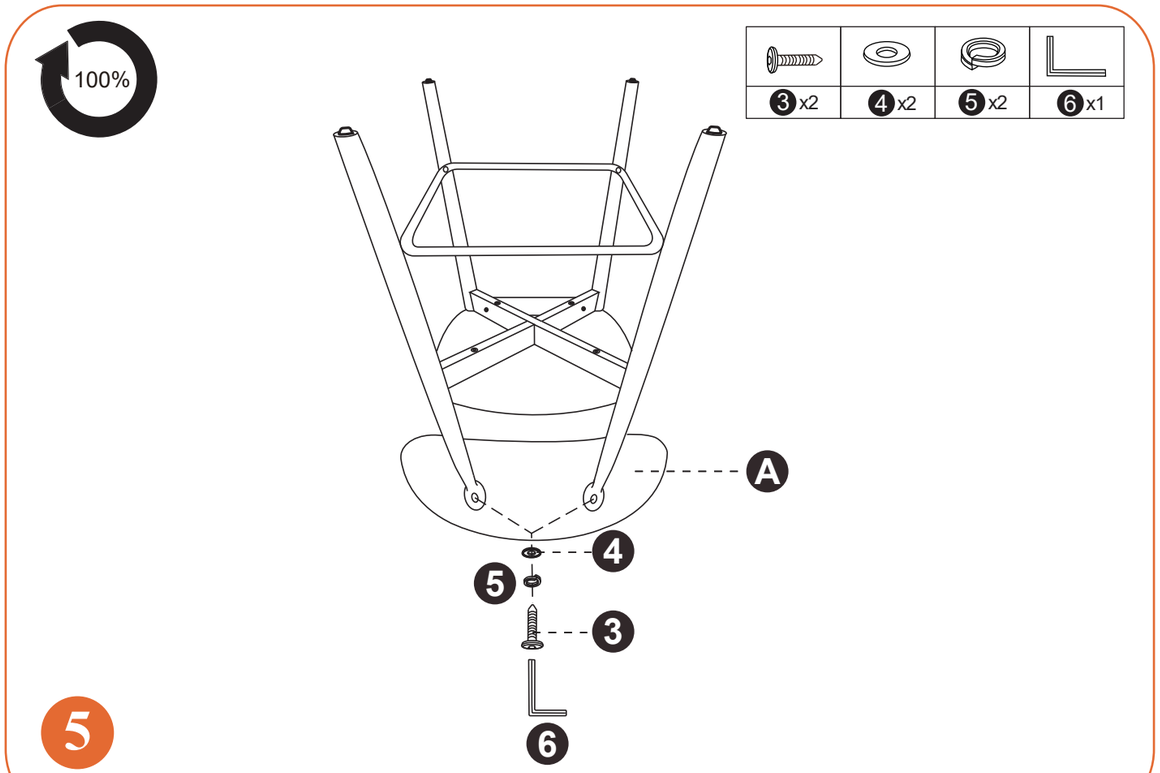

5

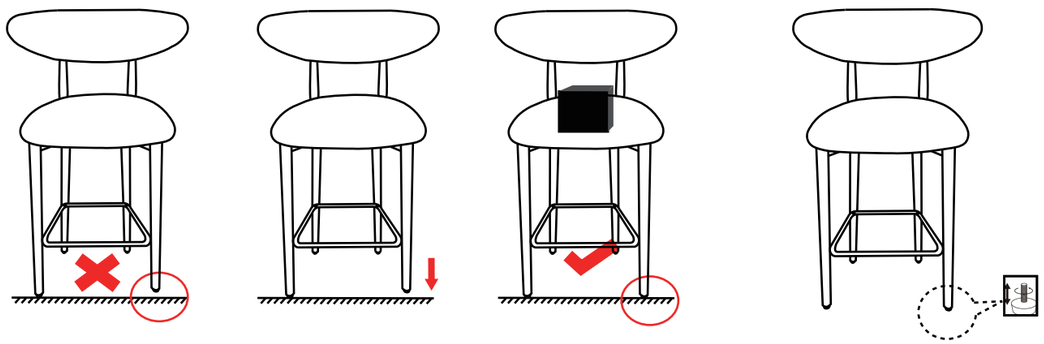

EN: Place an appropriate load on the stool and adjust the feet until it is level and stable.

ES: Coloque una carga adecuada en el taburete y ajuste las patas hasta que el taburete esté nivelado y estable.

6 FR: Placez une charge appropriée sur le tabouret et ajustez les pieds jusqu'à ce qu'il soit stable et de niveau.

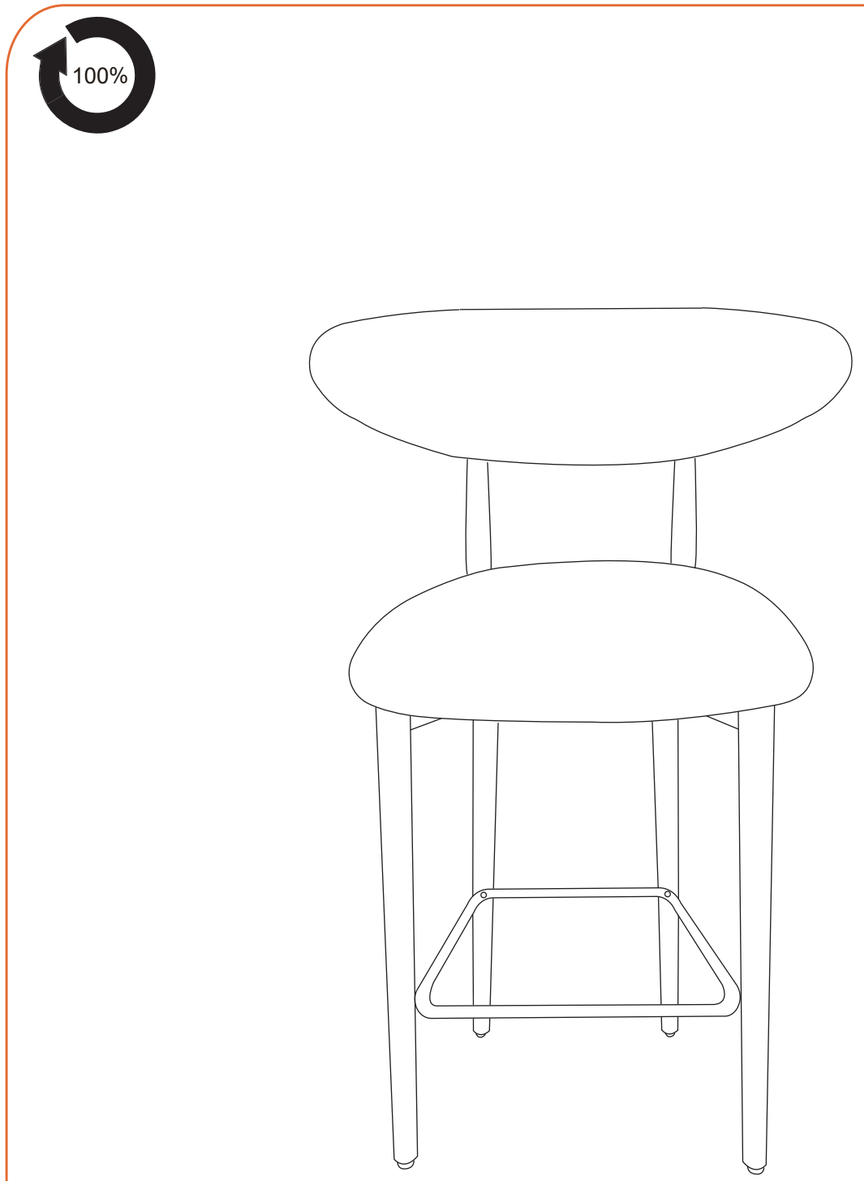

EN: After all parts are in place and the stool is leveled, tighten all screws.

ES: Después de que todas las piezas estén colocadas y el taburete esté nivelado, apriete todos los tornillos.

7 FR: Une fois toutes les pièces en place et le tabouret mis à niveau, serrez toutes les vis.