G·Promise®



SHOWER HEAD WITH HANDHELD SPRAY COMBO INSTALLATION MANUAL

COMBINADO DE CABEZAL DE DUCHA Y DUCHA DE MANO MANUAL DE INSTALACIÓN

Please Contact G-Promise First

For Installation Help, Missing or Replacement Parts
Email: gpromisewf@163.com

Por favor, comuníquese primero con G-Promise

Para obtener ayuda con la instalación, piezas faltantes o de reemplazo.
Correo electrónico: gpromisewf@163.com

Before You Begin

• Please read all instructions carefully before starting installation.
• Improper installation may cause leaks or damage to the product.

Antes de empezar

• Lea atentamente todas las instrucciones antes de comenzar la instalación.
• Una instalación incorrecta puede provocar fugas o daños en el producto.

HELPFUL TOOLS

For safety and ease of shower head replacement, we recommend the use of these helpful tools.

Herramientas útiles

Para garantizar la seguridad y facilitar la sustitución del cabezal de ducha, recomendamos utilizar las siguientes herramientas.



Important:

• Confirm that all parts are included before installation.
• Turn off the water supply before installing or replacing shower components.
• Wrap all threaded connections with Teflon tape to prevent leaks.

Importante:

• Compruebe que se incluyen todas las piezas antes de la instalación.
• Cierre el suministro de agua antes de instalar o sustituir los componentes de la ducha.
• Envuelva todas las uniones roscadas con cinta de teflón para evitar fugas.

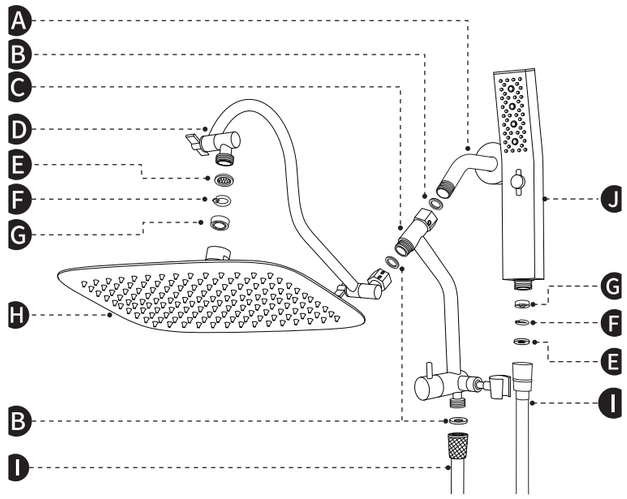

Part A (Shower Arm and Shower Flange) is not included.
La pieza A (brazo de ducha y brida de ducha) no está incluida.

Package Contents

Part	Description
B. Washers	Sealing washers
C. Diverter	Controls switching between shower modes
D. Extension Arm	Adjustable arm for positioning the rain shower head
E. Sand Filter Washer	Sealing washer
F. White Plastic Snap	Prevent the water restrictor from falling during transport
G. Water Restrictor	Water conservation
H. Rain Shower Head	Overhead rainfall shower head
I. Shower Hose	Flexible shower hose
J. Hand Shower Head	Handheld shower head

Contenido del paquete

Pieza	Descripción
B. Arandelas	Arandelas de sellado
C.Desviador	Controla el cambio entre los modos de ducha
D. Brazo extensible	Brazo ajustable para colocar el cabezal de ducha tipo lluvia
E. Arandela filtro antiarena	Arandela de sellado
F. Botón de plástico blanco	Evita que el limitador de caudal se caiga durante el transporte
G. Limitador de caudal	Ahorro de agua
H. Cabezal de ducha tipo lluvia	Cabezal de ducha tipo lluvia de techo
I. Manguera de ducha	Manguera de ducha flexible
J. Cabezal de ducha de mano	Cabezal de ducha de mano

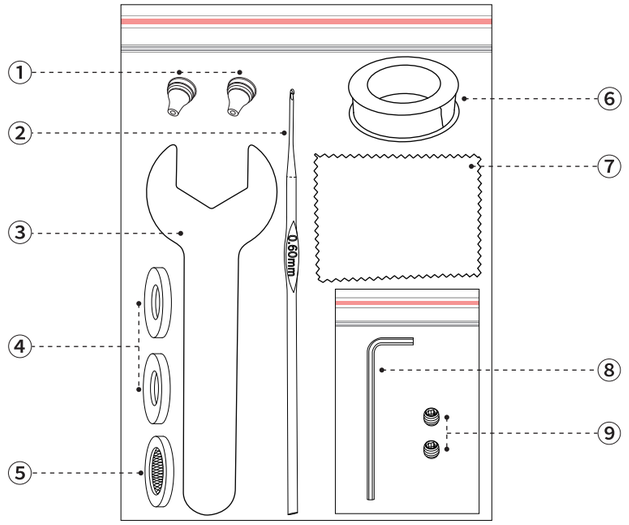

Package Contents

Part	Description
① Spare Nozzles	Replacement rain shower head nozzles
② Crochet Hook Tool	Tool used to remove the water restrictor
③ Wrench	Used to tighten or loosen nuts
④ Spare Washers	Replacement sealing washers
⑤ Spare Sand Filter Washer	Replacement sealing washer
⑥ Teflon Tape	For sealing threaded connections
⑦ Protective Cloth	Used to protect the finish during installation
⑧ Hex Key	Tool used to tighten arm joints
⑨ Hex Screws	Used for securing the extension arm

Contenido del paquete

Pieza	Descripción
① Boquillas de repuesto	Boquillas de repuesto para cabezales de ducha tipo lluvia
② Ganchillo	Herramienta utilizada para retirar el limitador de caudal
③ llave inglesa	Se utiliza para apretar o aflojar tuercas
④ Arandelas de repuesto	Arandelas de sellado de recambio
⑤ Arandela de repuesto para filtro de arena	Arandela de sellado de recambio
⑥ Cinta de teflón	Para sellar las conexiones roscadas
⑦ Paño protector	Se utiliza para proteger el acabado durante la instalación
⑧ Llave hexagonal	Herramienta utilizada para apretar las uniones del brazo
⑨ Tornillos hexagonales	Se utilizan para fijar el brazo extensible

Important Precautions

Before installation, remove the protective caps from the shower hose and rain shower head connections.
These caps protect internal components during shipping and must be removed before connecting the parts.

Precauciones importantes

Antes de la instalación, retire las tapas protectoras de las conexiones de la manguera de ducha y del cabezal de ducha tipo lluvia.
Estas tapas protegen los componentes internos durante el transporte y deben retirarse antes de conectar las piezas.

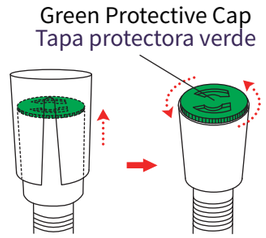

Shower Hose
Manguera de ducha

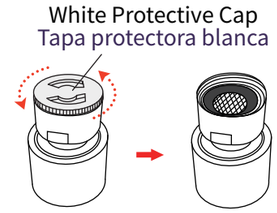

Rain Shower Head
Cabezal de ducha tipo lluvia

Installation Overview

The installation process includes:
1.Preparing the shower arm connection
2.Installing the diverter
3.Installing the extension arm
4.Adjusting the extension arm position
5.Installing the rain shower head
6.Installing the shower hose and handheld shower
7.Final adjustment and testing

Resumen de la instalación

El proceso de instalación incluye:
1. Preparación de la conexión del brazo de ducha
2. Instalación del desviador
3. Instalación del brazo de extensión
4. Ajuste de la posición del brazo de extensión
5. Instalación del cabezal de ducha tipo lluvia
6. Instalación de la manguera de ducha y la ducha de mano
7. Ajustes finales y comprobación

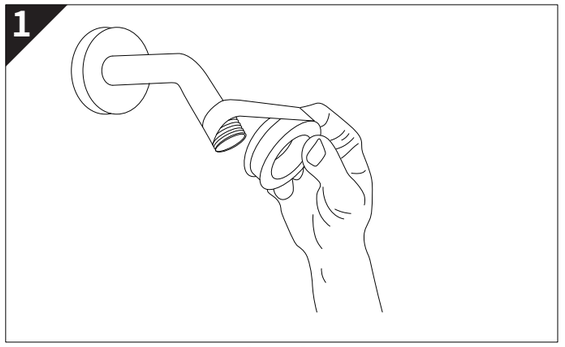

STEP 1 — Prepare the Shower Arm
Wrap the shower arm threads with Teflon tape.
This helps create a leak-resistant connection.

PASO 1 — Preparación del brazo de ducha
Envuelve la rosca del brazo de ducha con cinta de teflón.
Esto ayuda a crear una conexión hermética.

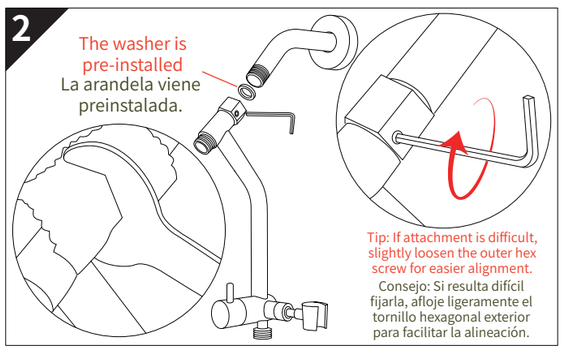

STEP 2 — Install the Diverter
Install the shower diverter onto the shower arm.
Tighten the connection using a wrench.
Use the included cloth to protect the finish during tightening.

PASO 2 — Instalar el desviador
Instala el desviador de la ducha en el brazo de ducha.
Aprieta la conexión con una llave inglesa.
Utiliza el paño incluido para proteger el acabado mientras aprietas.

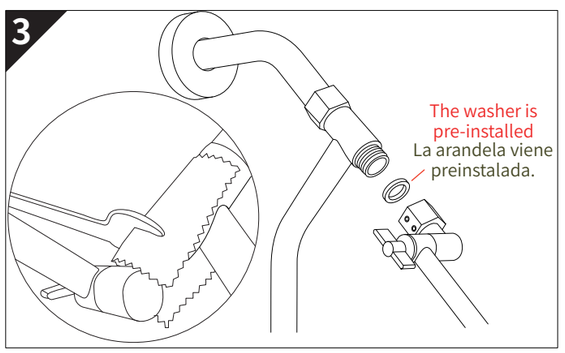

STEP 3 — Attach the Extension Arm
Connect the extension arm to the shower diverter.
Tighten the connection using a wrench.

PASO 3 — Coloca el brazo extensible
Conecta el brazo extensible al desviador de la ducha.
Aprieta la unión con una llave inglesa.

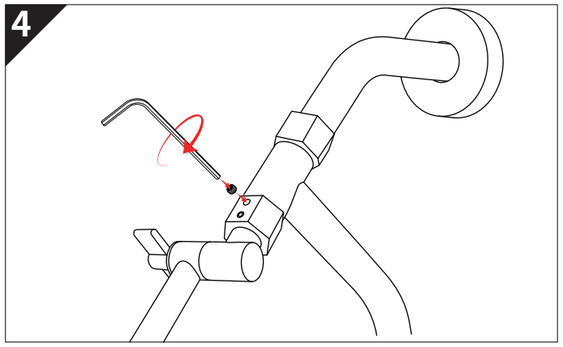

STEP 4 — Take one hex screw from the accessory kit, fit it into the hex-screw hole of the extension arm and tighten it.

PASO 4 — Coge un tornillo hexagonal del kit de accesorios, introdúcelo en el orificio para tornillos hexagonales del brazo extensible y apriétalo.

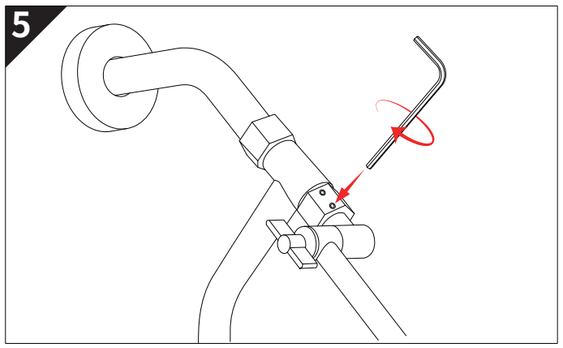

STEP 5 — Tighten the other hex screw on the extension arm with a wrench likewise.

PASO 5 — Aprieta del mismo modo el otro tornillo hexagonal del brazo extensible con una llave.

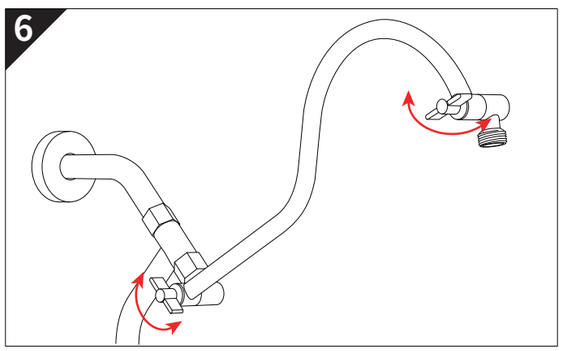

STEP 6 — Adjust the Extension Arm
Adjust the two knobs on the extension arm to set the desired height and position.
Once positioned, tighten the knobs securely.

PASO 6 — Ajustar el brazo extensible
Ajuste las dos tuercas del brazo extensible para fijar la altura y la posición deseadas.
Una vez colocado, apriete bien las tuercas.

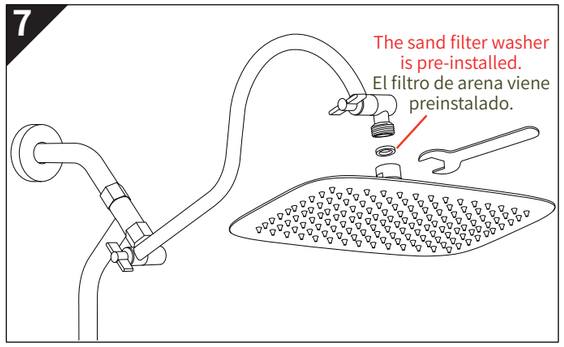

STEP 7 — Install the Rain Shower Head
Attach the rain shower head to the extension arm.
Tighten securely.

PASO 7 — Instala el cabezal de ducha tipo lluvia
Fija el cabezal de ducha tipo lluvia al brazo extensible.
Apriétalo bien.

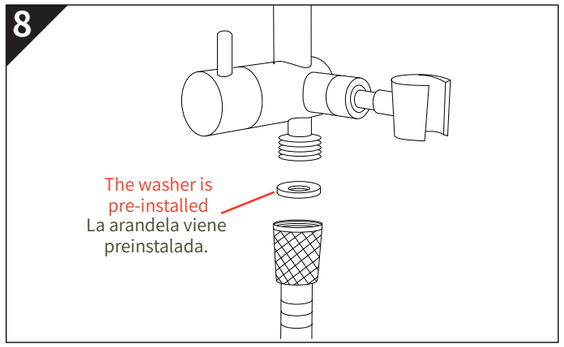

STEP 8 — Install the Shower Hose
Connect the end of the hose without the non-slip rubber ring to the diverter. Tighten securely.

PASO 8 — Instala la manguera de la ducha
Conecta el extremo de la manguera que no tiene la junta de goma antideslizante al desviador.
Aprieta bien.

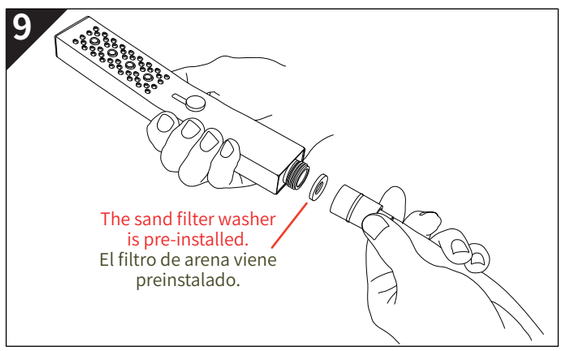

STEP 9 — Connect the Handheld Shower
Connect the end of the hose with the non-slip rubber ring to the handheld shower head.

PASO 9 — Conecta la ducha de mano
Conecta el extremo de la manguera que tiene la junta de goma antideslizante al cabezal de la ducha de mano.

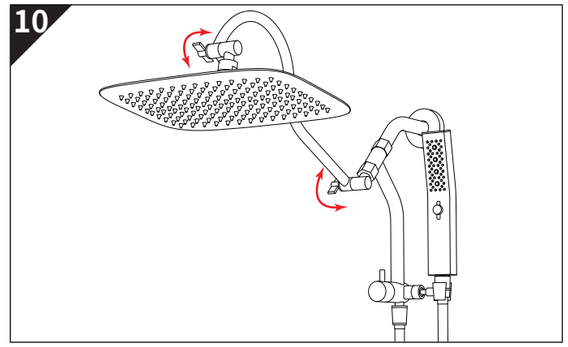

STEP 10 — Final Adjustment
Installation is complete.
Adjust the shower arm and rain shower head to your preferred angle and height.
If leaks occur, check for missing washers or loose fittings.

PASO 10 — Ajuste final
La instalación ha finalizado.
Ajuste el brazo de ducha y el cabezal de ducha tipo lluvia al ángulo y la altura que prefiera.
Si se producen fugas, compruebe si faltan arandelas o si hay algún accesorio suelto.

Product Care
To maintain the finish:
- Clean with a soft damp cloth
- Avoid abrasive cleaners or harsh chemicals

Cuidado del producto
Para mantener el acabado:
- Limpiar con un paño suave humedecido
- Evitar los productos de limpieza abrasivos o los productos químicos agresivos

---

Customer Support
If you need assistance during installation, please contact:
gpromisewf@163.com

Atención al cliente
Si necesita ayuda durante la instalación, póngase en contacto con: gpromisewf@163.com