SKU:8015227-8015240(ER6)
BatchNr:2688881091

- V1.0 -0626
- V2.9.26

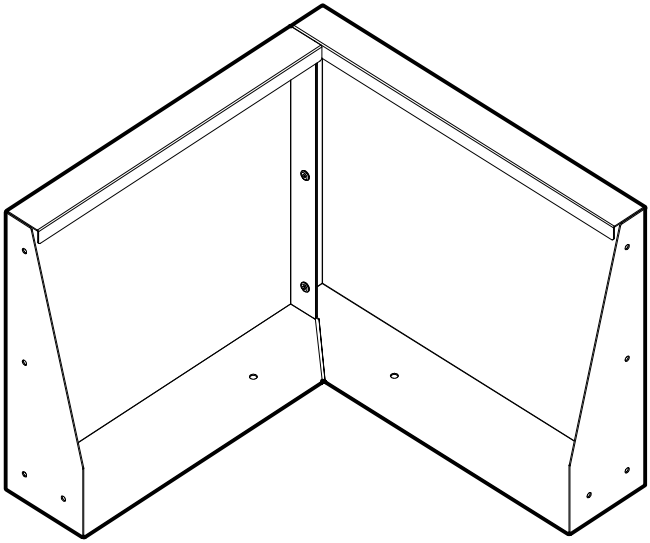

SKU:8015235-8015236

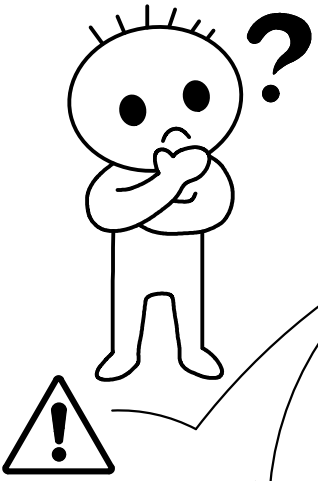

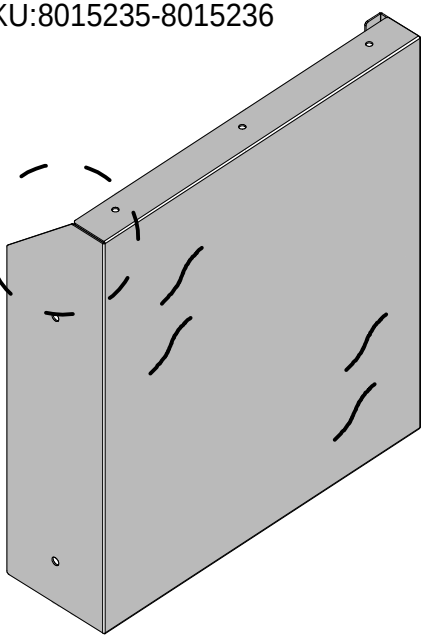

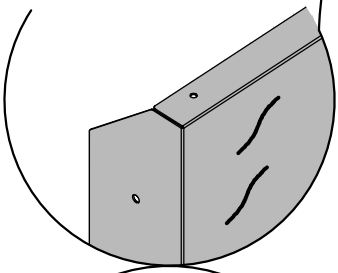

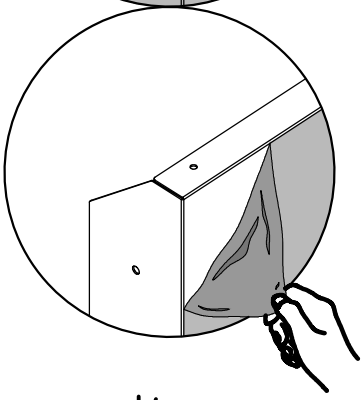

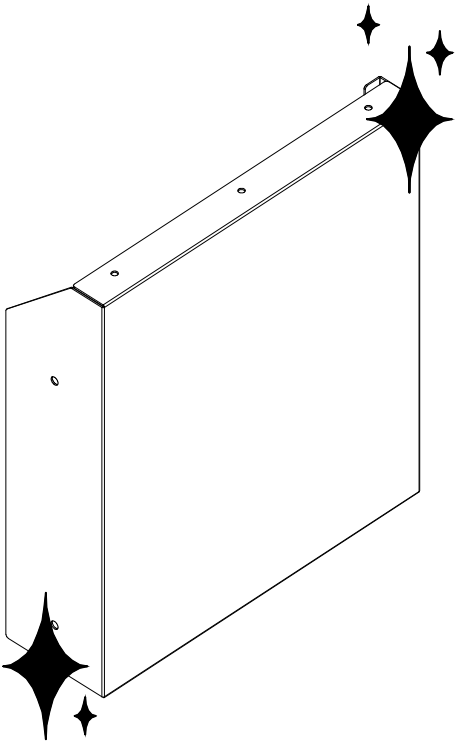

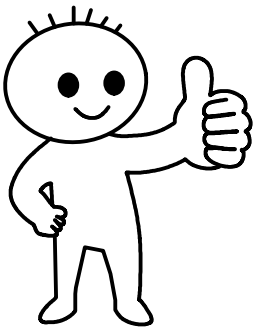



EN: Warning! Must wear protective gloves.
DE: Warnung! Schutzhandschuhe tragen.
FR: Avertissement ! Portez des gants de protection.
NL: Waarschuwing! Draag beschermende handschoenen.
IT: Avvertenza! Indossare guanti protettivi.
PL: Ostrzeżenie! Włóż rękawice ochronne.
SE: Varning! Skyddshandskar måste användas.
ES: ¡Advertencia! Debe usar guantes protectores.
DK: Advarsel! Beskyttelseshandsker skal anvendes.
NO: Advarsel! Vernehansker må benyttes.
PT: Aviso! Deve utilizar luvas de proteção.
RO: Avertisment ! Trebuie să purtați mănuși de protecție.
SI: Opozorilo! Nositi je treba zaščitne rokavice.
HU: Figyelmeztetés! Viseljen védőkesztyűt!
CZ: Varování! Je třeba nosit ochranné rukavice.
SK: Varovanie! Musíte používať ochranné rukavice.
HR: Upozorenje ! Moraju se nositi zaštitne rukavice.
FI: Varoitus: On käytettävä suojakäsineitä.
LT: Įspėjimas! Turite dėvėti apsaugines pirštines.
GR: Προειδοποίηση! Πρέπει να φοράτε προστατευτικά
γάντια.
BG: Внимание! Трябва да се носят защитни ръкавици.
LV: Brīdinājums! Nepieciešams valkāt aizsargcimdus.
EE: Hoiatus! Kaitsekinnaste kandmine on kohustuslik.
IS: Varúð! Nota skal öryggishanska.
JA: 警告！保護手袋を着用してください。
AR: تحذير! يجب ارتداء قفازات واقية.







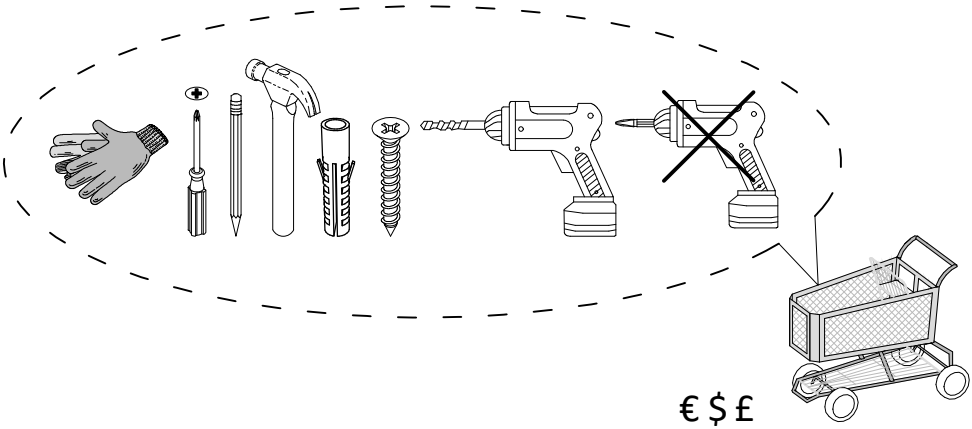

€ $ £



=

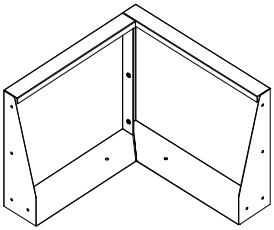

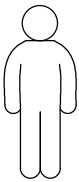

mm
inch

x2

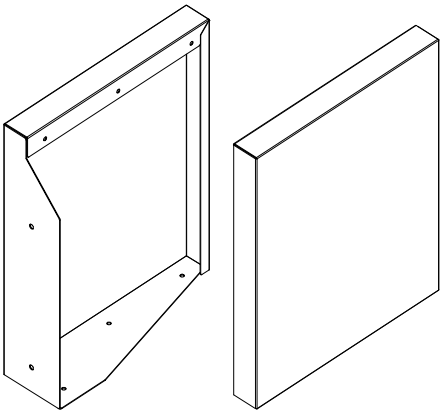

Ax1

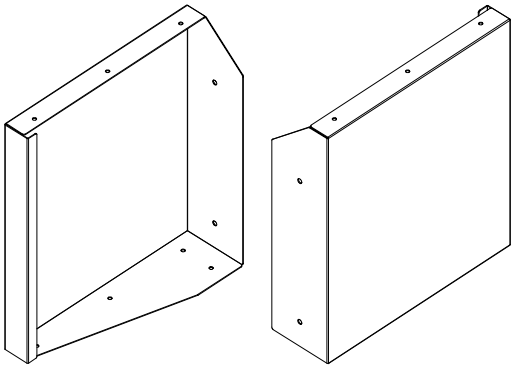

Bx1

PV120104000028

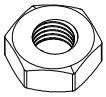

Cx11

PV120105000029

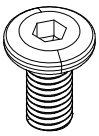

Dx11

PV120112000001

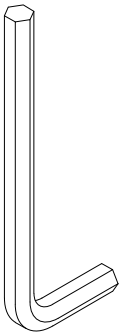

Ex1

PV120112000006

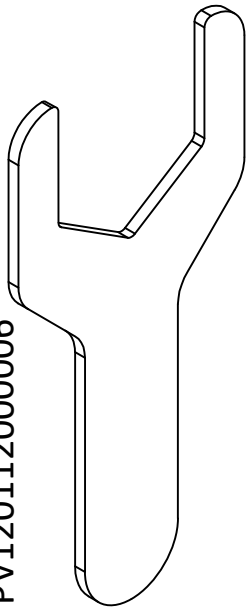

Fx1

1

A x1 B x1

Dx3

Cx3

Ex1

Fx1

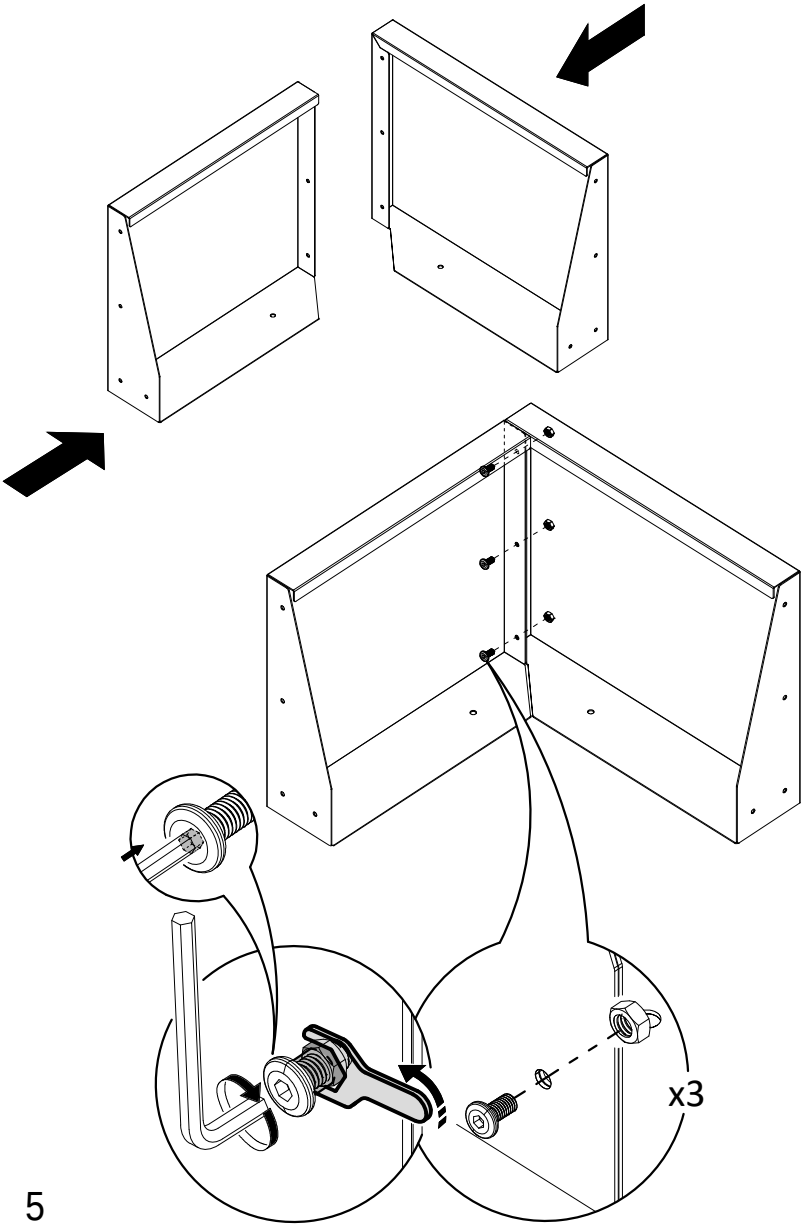

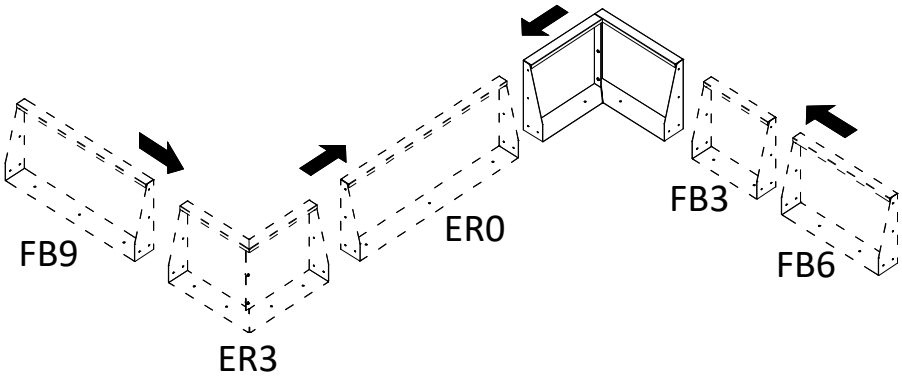
FB9
ER3
ER0
FB3
FB6

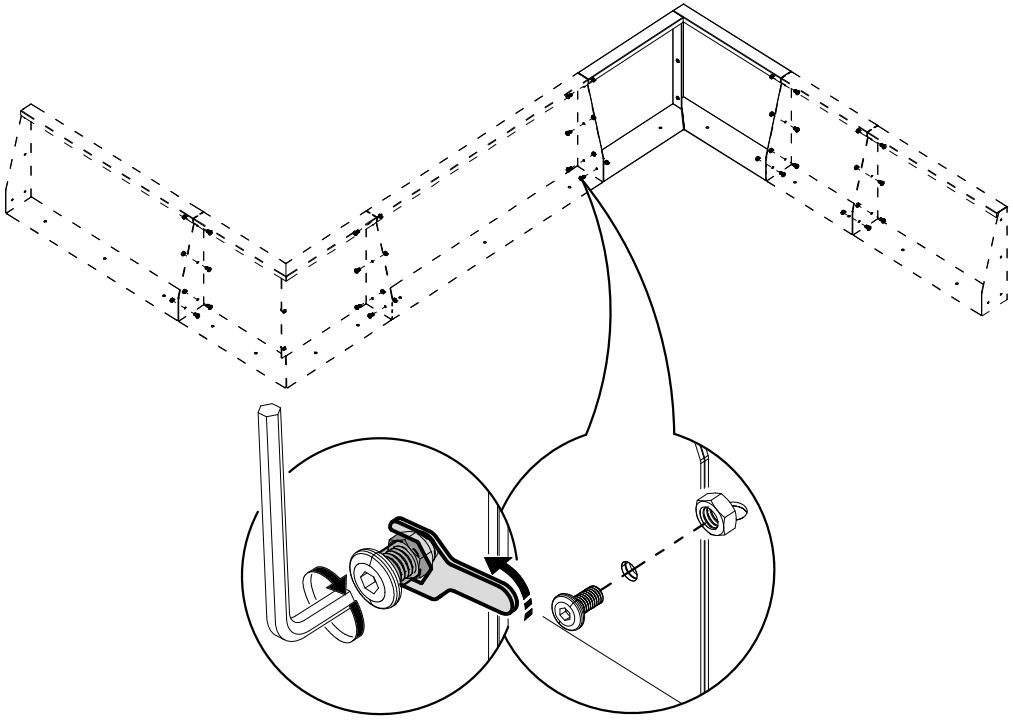

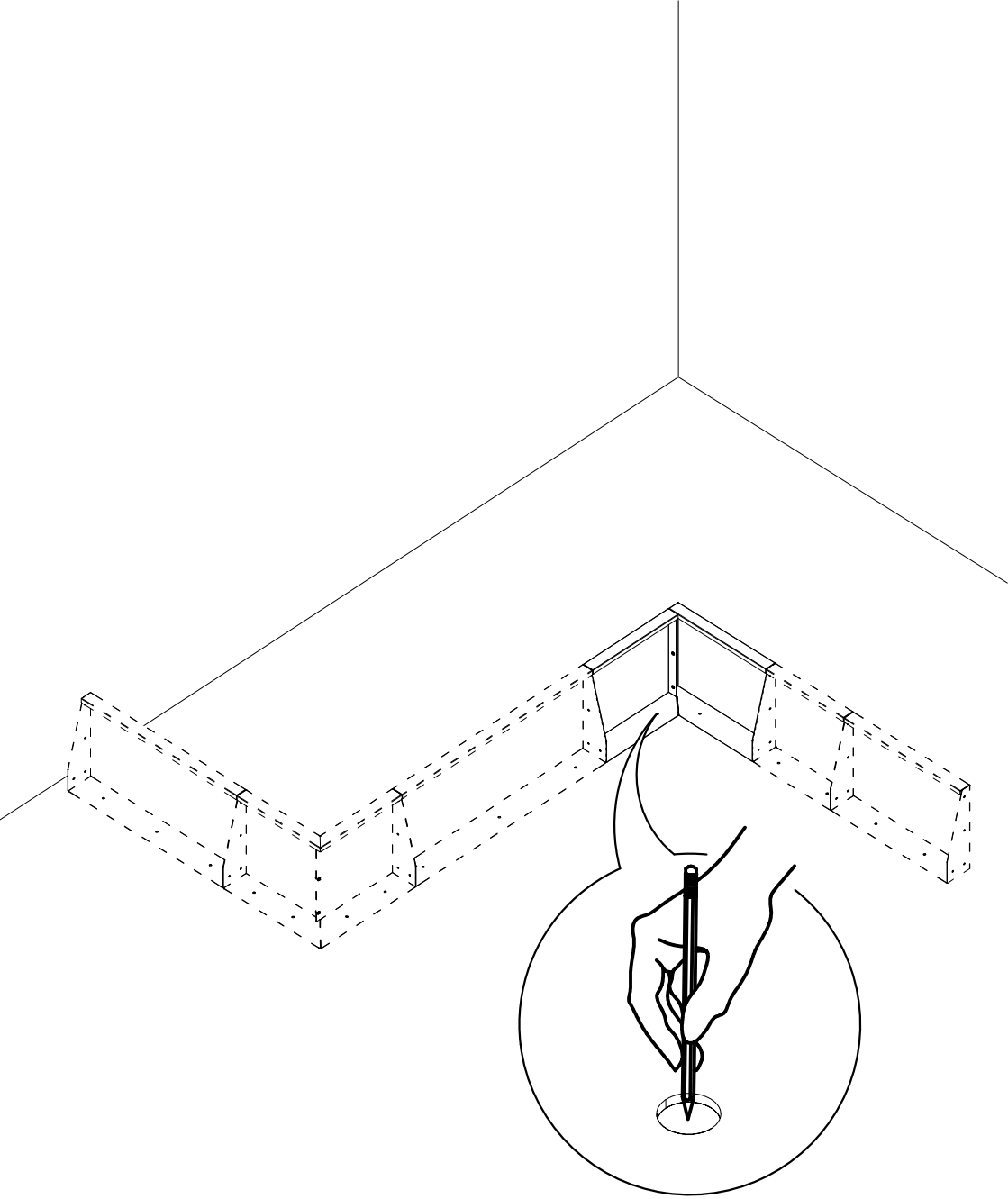

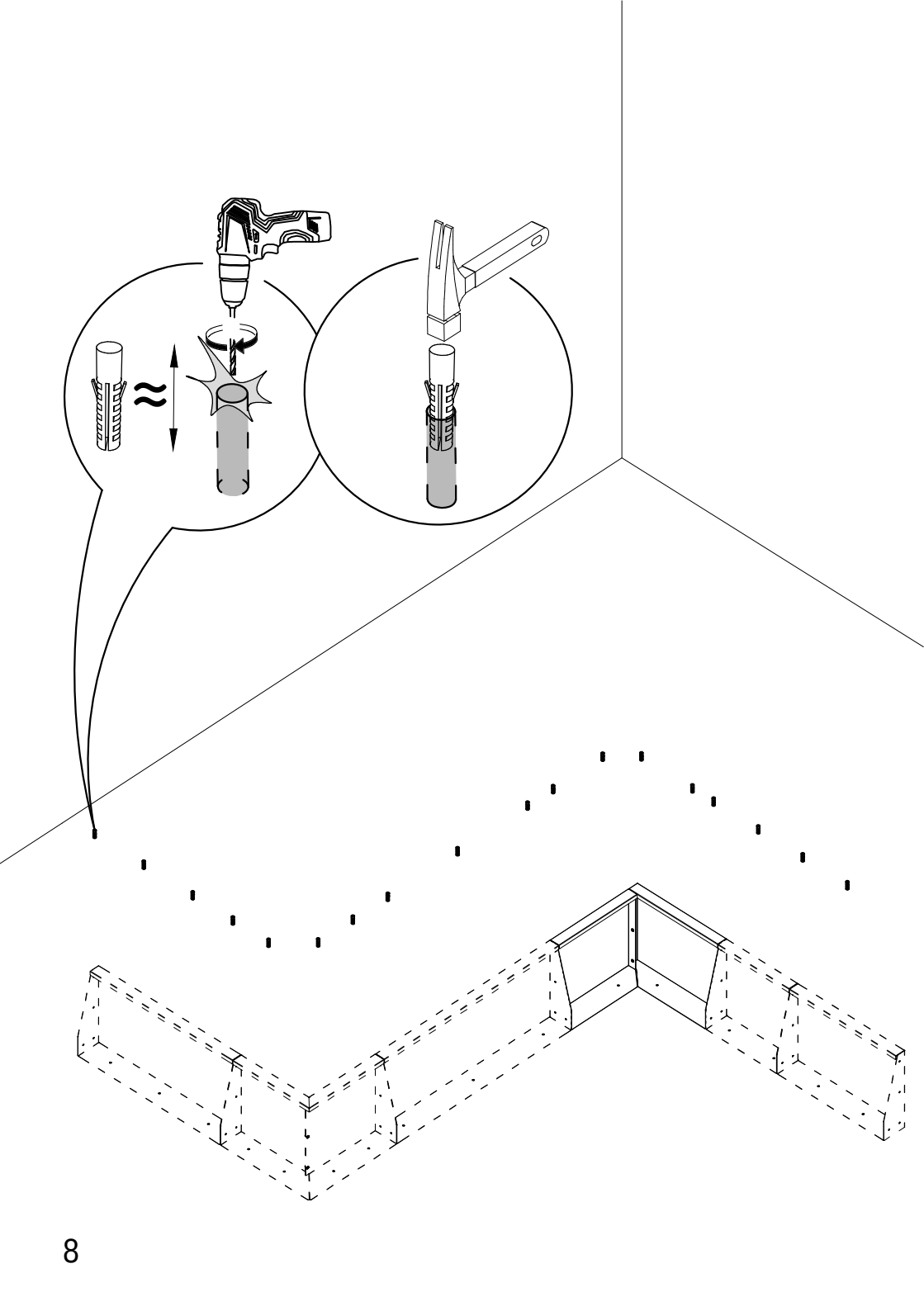

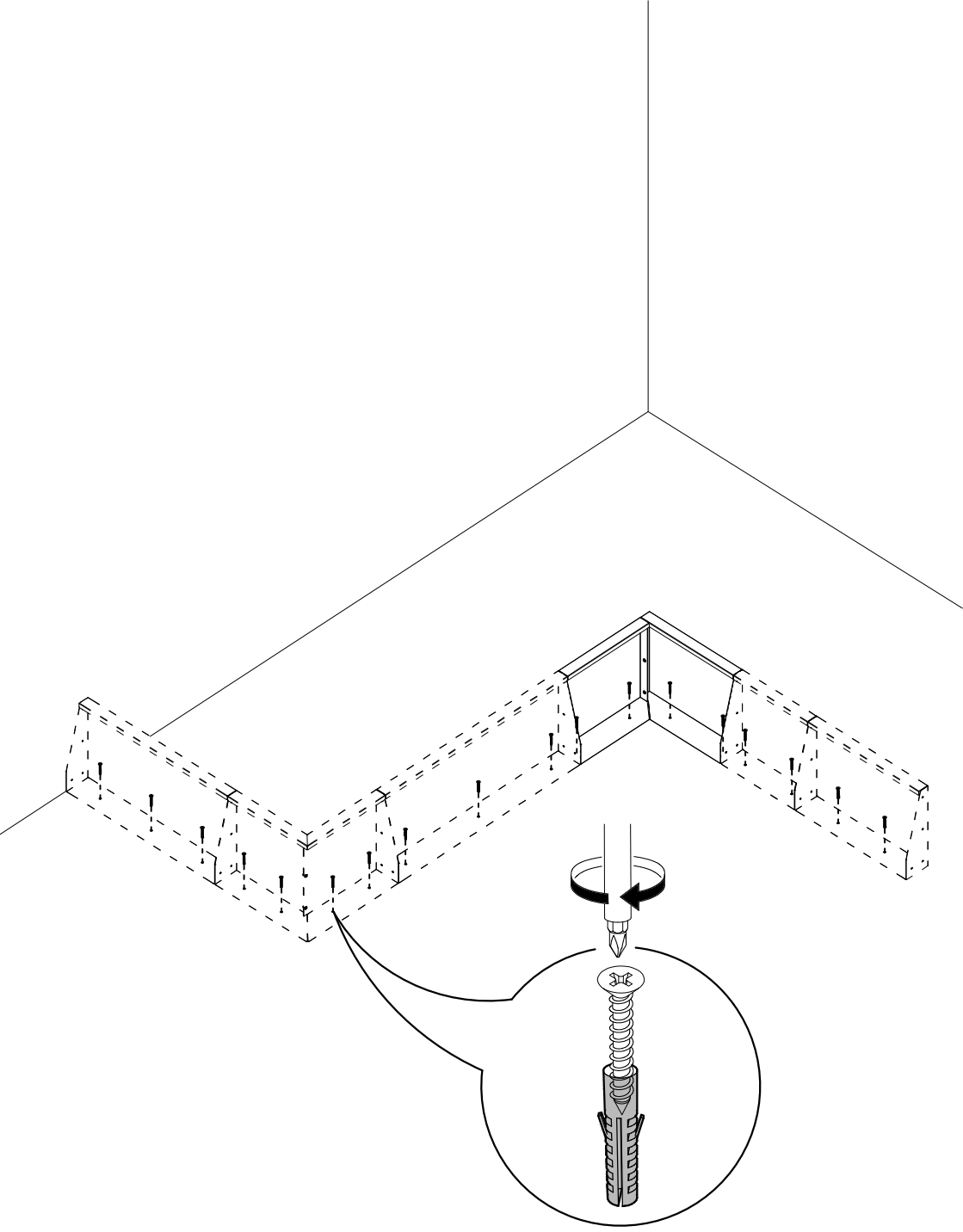

EN

1 Warnings and personal safety • Please wear safety glasses, gloves, safety shoes, and helmet (head protection) when you install the product. Do not install the product during extreme weather conditions such as strong winds or low temperatures. • Due to the characteristics of the product, the edges of some accessories are sharp. Please assemble carefully to avoid injury. The finished product will not have sharp edges or sharp corners after assembly, please feel free to use. • Do not allow children and pets in the assembly area. • It is recommended to build this product on flat ground.

DE

1 Warnungen und persönliche Sicherheit • Bitte tragen Sie bei der Installation des Produkts eine Schutzbrille, Handschuhe, Sicherheitsschuhe und einen Helm (Kopfschutz). Installieren Sie das Produkt nicht bei extremen Wetterbedingungen wie starkem Wind oder niedrigen Temperaturen. • Aufgrund der Eigenschaften des Produkts sind die Kanten einiger Zubehörteile scharf. Bitte vorsichtig zusammenbauen, um Verletzungen zu vermeiden. Das fertige Produkt hat nach der Montage keine scharfen Kanten oder scharfen Ecken, bitte zögern Sie nicht, es zu verwenden. • Halten Sie Kinder und Haustiere vom Montagebereich fern. • Es wird empfohlen, dieses Produkt auf ebenem Boden aufzubauen.

FR

1 Avertissements et sécurité personnelle • Veuillez porter des lunettes de sécurité, des gants, des chaussures de sécurité et un casque (protection de la tête) lorsque vous installez le produit. Ne pas installer le produit pendant des conditions climatiques extrêmes comme des vents forts ou des températures basses. • En raison des caractéristiques du produit, les bords de certains accessoires sont aiguisés. Veuillez assembler soigneusement afin d'éviter les blessures. Le produit fini n'aura pas de bords tranchants ni de coins tranchants après l'assemblage, n'hésitez pas à l'utiliser. • Ne pas laisser les enfants et les animaux de compagnie près de la zone d'assemblage. • Il est recommandé de construire ce produit sur un sol plat.

NL

1 Waarschuwingen en persoonlijke veiligheid • Draag een veiligheidsbril, handschoenen, veiligheidsschoenen en een helm (hoofdbescherming) wanneer u het product installeert. Installeer het product niet in extreme weersomstandigheden, zoals sterke wind of lage temperaturen. • Door de eigenschappen van het product zijn de randen van sommige accessoires scherp. Monteer zorgvuldig om letsel te voorkomen. Het eindproduct heeft geen scherpe randen of hoeken en is klaar voor gebruik. • Houd kinderen en huisdieren uit de buurt van het montagegebied. • Het wordt aanbevolen om dit product op een vlakke ondergrond in elkaar te zetten.

IT

1 Avvertenze e sicurezza personale • Indossare occhiali di sicurezza, guanti, scarpe antinfortunistiche e casco (protezione per la testa) quando si installa il prodotto. Non installarlo se si verificano condizioni climatiche estreme come forti venti o basse temperature. • A causa delle caratteristiche del prodotto, i bordi di alcuni accessori sono affilati. Si prega di assemblare con cura per evitare lesioni. Il prodotto finito non avrà spigoli vivi o spigoli vivi dopo il montaggio, non esitare a usarlo. • Non permettere bambini e animali domestici nell'area di raccolta. • Si consiglia di costruire questo prodotto su un terreno pianeggiante.

PL

1 Ostrzeżenia i bezpieczeństwo osobiste • Prosimy, aby podczas montażu produktu nosić okulary ochronne, rękawice, obuwie ochronne i kask (ochronę głowy). Nie montuj produktu w ekstremalnych warunkach pogodowych, takich jak silne wiatry i niskie temperatury. • Ze względu na właściwości produktu krawędzie niektórych akcesoriów są ostre. Proszę montować ostrożnie, aby uniknąć obrażeń. Gotowy produkt po montażu nie będzie miał ostrych krawędzi ani ostrych narożników, zachęcamy do użytkowania. • Nie pozwalaj dzieciom i zwierzętom przebywać w obszarze montażu. • Zaleca się instalację tego produktu na płaskim podłożu.

SE

1 Varningar och personlig säkerhet • Vänligen använd skyddsglasögon, handskar, säkerhetsskor och hjälm (huvudskydd) när du installerar produkten. Installera inte produkten under extrema väderförhållanden som stark vind eller låga temperaturer. • På grund av produktens egenskaper är kanterna på vissa tillbehör vassa. Montera försiktigt för att undvika skador. Den färdiga produkten kommer inte att ha vassa kanter eller vassa hörn efter montering, använd gärna. • Låt inte barn och husdjur i monteringsområdet. • Det rekommenderas att bygga denna produkt på plan mark.

ES

1 Advertencias y seguridad personal • Por favor póngase gafas, guantes, zapatos de seguridad y casco (protección para la cabeza) cuando instale el producto. No instale el producto durante condiciones climáticas extremas como fuertes vientos o bajas temperaturas. • Debido a las características del producto, los bordes de algunos accesorios están afilados. Monte el artículo con cuidado para evitar lesiones. El producto final no tendrá bordes o esquinas afiladas después del montaje. Puedes utilizarlo como quieras. • No deje a niños y mascotas en la zona de montaje. • Se recomienda montar este producto sobre un terreno plano.

DK

1 Advarsler og personlig sikkerhed • Anvend sikkerhedsbriller, sikkerhedssko og hjelm (hovedbeskyttelse), når du monterer produktet. Monter ikke produktet under ekstreme vejrforhold såsom kraftig vind eller lave temperaturer. • Grundet produktets egenskaber er nogle af delenes kanter skarpe. Vær forsigtig under monteringsprocessen for at undgå skader. Det endelige produkt har ikke skarpe kanter eller skarpe hjørner. • Hold børn og kæledyr væk fra monteringsområdet. • Det anbefales at montere dette produkt på et fladt underlag.

NO

1 Advarsler og personvern • Vennligst bruk vernebriller, hansker, sikkerhetssko og hjelm (hodebeskyttelse) når du installerer produktet. Ikke installer produktet under ekstreme værforhold som sterke vinder eller lave temperaturer. • På grunn av produktets egenskaper er kantene på noe tilbehør skarpe. Vennligst monter forsiktig for å unngå personskader. Det ferdige produktet vil ikke ha skarpe kanter eller skarpe hjørner etter montering, bruk det gjerne. • Ikke tillat barn og kjæledyr i området der produktet monteres. • Det anbefales å bygge dette produktet på flatt underlag.

PT

1 Avisos e segurança pessoal • Utilize óculos de proteção, luvas, calçado de proteção e capacete (proteção para a cabeça) ao instalar o produto. Não instale o produto durante condições climáticas extremas tais como ventos fortes ou baixas temperaturas. • Devido às caraterísticas do produto, as bordas de alguns acessórios são afiadas. Monte cuidadosamente para evitar ferimentos. O produto final não terá bordas ou cantos afiados após a montagem, sinta-se à vontade para utilizar. • Não permita crianças e animais de estimação na área de montagem. • Recomenda-se a construção deste produto em terreno plano.

RO

1 Avertismente și siguranță personală • Vă rugăm să purtați ochelari de protecție, mănuși, încălțăminte de protecție și cască (pentru protecția capului) atunci când instalați produsul. Nu instalați produsul în condiții meteorologice extreme, cum ar fi vânt puternic sau temperaturi scăzute. • Datorită caracteristicilor produsului, marginile unor accesorii sunt ascuțite. Vă rugăm să asamblați cu atenție pentru a evita rănirea. Produsul finit nu va avea margini ascuțite sau colțuri ascuțite după asamblare, vă rugăm să nu ezitați să îl utilizați. • Nu permiteți prezența copiilor și a animalelor de companie în zona de asamblare. • Este recomandat să instalați acest produs pe teren plat.

SI

1 Opozorila in osebna varnost • Ko postavljate izdelek, nosite zaščitna očala, rokavice, zaščitne čevlje in čelado (zaščita za glavo). Izdelka ne postavljajte v ekstremnih vremenskih razmerah, kot so močni vetrovi ali nizke temperature. • Zaradi lastnosti izdelka so robovi nekaterih dodatkov ostri. Pazljivo sestavite, da preprečite poškodbe. Končni izdelek po sestavljanju ne bo imel ostrih robov ali vogalov, zato ga lahko uporabite. • Otrokom in hišnim ljubljenčkom ne dovolite v prostor montaže. • Izdelek je priporočljivo sestavljati na ravnih tleh.

HU

1 Figyelmeztetések és személyes biztonság • A termék összeszerelése során kérjük, viseljen védőszemüveget, kesztyűt, munkavédelmi cipőt és védősisakot (fejvédőt). A terméket ne kedvezőtlen időjárási viszonyok mellett (pl.: erős szélben vagy hideg időben) szerelje össze. • A termék jellemzői miatt bizonyos tartozékok szélei élesek. A sérülések elkerülése érdekében óvatosan szerelje össze. Az összeszerelés után a késztermék nem lesznek éles szélei vagy sarkai, így nyugodtan használja. • Ne engedjen gyermekeket vagy állatokat a összeszerelés területére. • Javasoljuk, hogy a terméket sík talajra állítsa fel.

CZ

1 Varování a osobní bezpečnost • Při instalaci výrobku prosím použijte ochranné brýle, rukavice, bezpečnostní obuv a helmu (ochranu hlavy). Nestavějte produkt během extrémních povětrnostních podmínek, jako jsou silný vítr nebo nízké teploty. • Vzhledem k vlastnostem produktu jsou hrany některých součástí ostré. Sestavujte je opatrně, abyste předešli zranění. Hotový

produkt nebude mít po sestavení ostré hrany ani ostré rohy, neváhejte jej používat. • Nedovolte dětem a domácím zvířatům, aby se pohybovaly v místě montáže. • Doporučujeme tento výrobek stavět na rovném povrchu.

SK

1 Upozornenia a osobná bezpečnosť • Počas montáže výrobku majte na sebe ochranné okuliare, rukavice, bezpečnostnú obuv a prilbu (ochranu hlavy). Výrobok nemontujte v extrémnych poveternostných podmienkach, ako napríklad pri silnom vetre alebo nízkych teplotách. • Vzhľadom na vlastnosti produktu sú okraje niektorých doplnkov ostré. Montáž vykonávajte opatrne, aby ste predišli zraneniu. Hotový výrobok nebude mať po montáži ostré hrany ani ostré rohy, pokojne ho použite. • Nedovoľte, aby v priestore montáže boli deti a domáce zvieratá. • Tento výrobok sa odporúča postaviť na rovnom teréne.

HR

1 Upozorenja i osobna sigurnost • Molimo nosite zaštitne naočale, rukavice, zaštitne cipele i kacigu (zaštitu za glavu) prilikom postavljanja proizvoda. Ne postavljajte proizvod tijekom ekstremnih vremenskih uvjeta kao što su jaki vjetrovi ili niske temperature. • Zbog karakteristika proizvoda, rubovi nekih dodataka su oštri. Pažljivo sastavite kako biste izbjegli ozljede. Gotov proizvod neće imati oštre rubove ili kutove nakon sastavljanja, slobodno ga koristite. • Ne puštajte djecu i kućne ljubimce u prostor za okupljanje. • Preporučuje se da se ovaj proizvod postavi na ravnom tlu.

FI

1 Varoitukset ja henkilökohtainen turvallisuus • Käytä suojalaseja, käsineitä, turvakenkiä ja kypärää (pääsuoja), kun asennat tuotetta. Älä asenna tuotetta äärimmäisissä sääolosuhteissa kuten voimakkaiden tuulien aikaan tai erittäin kylmällä säällä. • Tuotteen ominaisuuksista johtuen joidenkin lisävarusteiden reunat ovat teräviä. Kokoa huolellisesti loukkaantumisen välttämiseksi. Valmiissa tuotteessa ei ole teräviä reunoja tai teräviä kulmia kokoamisen jälkeen, käytä sitä vapaasti. • Älä päästä lapsia tai lemmikkejä kokoonpanoalueelle. • On suositeltavaa rakentaa tämä tuote tasaiselle maalle.

LT

1 Įspėjimai ir asmeninė sauga • Montuodami prekę dėvėkite apsauginius akinius, pirštines, apsauginius batus ir šalmą (galvos apsaugą). Prekės nemontuokite ekstremaliomis oro sąlygomis, tokiomis kaip stiprus vėjas ar žema temperatūra. • Dėl gaminio savybių kai kurių priedų kraštai yra aštrūs. Surinkite atsargiai, kad išvengtumėte sužeidimų. Surinkus gatavame gaminyje nebus aštrių kraštų ar aštrių kampų, naudokite. • Į surinkimo vietą neleiskite patekti vaikams ir augintiniams. • Rekomenduojama šį gaminį statyti ant lygaus pagrindo.

GR

1 Προειδοποιήσεις και προσωπική ασφάλεια • Παρακαλούμε φοράτε προστατευτικά γυαλιά, γάντια, υποδήματα ασφαλείας και κράνος (προστασία κεφαλιού) όταν εγκαθιστάτε το προϊόν. Μην εγκαθιστάτε το προϊόν υπό δυσμενείς καιρικές συνθήκες, όπως όταν έχει ισχυρούς ανέμους και χαμηλές θερμοκρασίες. • Λόγω των χαρακτηριστικών του προϊόντος, οι άκρες ορισμένων εξαρτημάτων είναι αιχμηρές. Συναρμολογήστε προσεκτικά για να αποφύγετε τραυματισμούς. Το τελικό προϊόν δεν θα έχει αιχμηρές άκρες ή αιχμηρές γωνίες μετά τη συναρμολόγηση, μη διστάσετε να το χρησιμοποιήσετε. • Μην επιτρέπετε σε παιδιά και κατοικίδια να βρίσκονται στον χώρο συναρμολόγησης. • Συνιστάται η κατασκευή αυτού του προϊόντος σε επίπεδο έδαφος.

BG

1 Предупреждения и лична безопасност • Моля, носете предпазни очила, ръкавици, предпазни обувки и каска (защита за главата), когато инсталирате продукта. Не монтирайте продукта при екстремни метеорологични условия, като силни ветрове или ниски температури. • Поради характеристиките на продукта, ръбовете на някои аксесоари са остри. Моля, сглобете внимателно, за да избегнете нараняване. Крайният продукт няма да има остри ръбове или остри ъгли след сглобяването, моля, не се колебайте да го използвате. • Не допускайте деца и домашни любимци в зоната за сглобяване. • Препоръчва се този продукт да бъде изграден на равна повърхност.

LV

1 Brīdinājumi un personīgā drošība • Uzstādot produktu, lūdzu, nēsājiet aizsargbrilles, cimdus, aizsargapavus un kiveri (galvas aizsargu). Neuzstādiet produktu ekstrēmos laikapstākļos, piemēram, stiprā vējā vai zemā temperatūrā. • Produkta īpašību dēļ dažu piederumu malas ir asas. Lūdzu, rūpīgi salieciet, lai izvairītos no savainojumiem. Pēc montāžas gatavajam izstrādājumam nebūs asu malu vai asu stūru, lūdzu, izmantojiet to. • Neļaujiet bērniem un mājdzīvniekiem atrasties salikšanas zonā. • Ieteicams šo produktu būvēt uz līdzenas zemes.

EE

1 Hoiatused ja isiklik ohutus • Kandke kaitseprille, kindaid, turvajalatseid ja kiivrit (peakaitset), kui toodet kokku panete. Ärge paigaldage toodet äärmuslike ilmastikuolude, nagu tugeva tuule või madala temperatuuriga. • Toote omaduste tõttu on osade tarvikute servad teravad. Vigastuste vältimiseks pange see hoolikalt kokku. Valmistootel ei ole pärast kokkupanekut teravaid servi ega teravaid nurki, palun kasutage seda julgelt. • Ärge lubage lapsi ja lemmikloomi kokkupaneku alale. • Soovitatav on see toode ehitada tasasele pinnasele.

IS

1 Viðvaranir og persónulegt öryggi • Vinsamlegast notaðu öryggisgleraugu, hanska, skó og hjálm (höfuðhlíf) þegar þú setur vöruna upp. Ekki setja vöruna upp í slæmum veðurskilyrðum eins og í sterkum vindi eða þegar hitastig er lágt. • Vegna eiginleika vörunnar eru brúnir sumra fylgihluta skarpar. Vinsamlegast settu vöruna varlega saman til að forðast meiðsli. Fullunnin varan mun ekki hafa skarpar brúnir eða skörp horn eftir samsetningu, vinsamlegast ekki hika við að nota. • Ekki hleypa börnum og gæludýrum á uppsetningarsvæðið. • Mælt er með því að byggja þessa vöru á flötu yfirborði.

JA

1 警告と個人の安全 • 製品を設置する際には、保護眼鏡、手袋、安全靴、ヘルメット（頭部保護具）を着用してください。強風や低温などの異常気象時には、製品の設置を行わないでください。 • 製品の特性により、アクセサリーの中には端が鋭利なものがあります。怪我を避けるために、組み立ての際はご注意ください。組み立て終えた製品は、端の尖った部分が無くなるため、ご自由にお使いください。 • 組み立てエリアに子供やペットを入れないでください。 • 本製品は平な地面に置いて組み立てることをおすすめします。

AR

1 التحذيرات والسلامة الشخصية • يُرجى ارتداء النظارات الواقية، والقفازات، وأحذية الأمان، والخوذة (حماية الرأس) عند تثبيت المنتج. لا تقم بتركيب المنتج أثناء الظروف الجوية القاسية، مثل: الرياح القوية، أو درجات الحرارة المنخفضة. • نظرًا لخصائص المنتج، تكون حواف بعض الملحقات حادة. يرجى التجميع بعناية لتجنب الإصابة. لن يكون للمنتج النهائي حواف حادة أو زوايا حادة بعد التجميع، فلا تتردد في الاستخدام. • لا تسمح للأطفال والحيوانات الأليفة بالتواجد في منطقة تركيب الكشك. • يوصى ببناء هذا المنتج على أرض مستوية.

vidaXL Haba Trading B.V. Mary Kingsleystraat 1, 5928SK Venlo, The Netherlands [DE] Die Niederlande [PL] Królestwo Niderlandow [ES] Países Bajos [PT] Países Baixos [RO] Olanda [HU] Hollandia [CZ] Nizozemsko [SK] Holandsko [LT] Nyderlandai ; **HB Commerce PTY LTD** Level 16, 201 Elizabeth Street, Sydney NSW 2000, Australia; **vidaXL LLC** 2250 Palmetto Ave, Redlands, CA 92374, USA; **HBI COMMERCE LIMITED** C/O Tmf Group, 13th Floor, One Angel Court,London, United Kingdom, EC2R 7HJ; **ТОВАРИСТВО З ОБМЕЖЕНОЮ ВІДПОВІДАЛЬНІСТЮ відаXЛ** Yaroslavska str. 39G, Kyiv, 04071, Ukraine ; **vidaXL 合同会社** 千代田区麹町四丁目5番地20KSビル8 F ; **VIDAXL MARKETPLACE LTD.**300-939 GRANVILLE STREET, VANCOUVER BC V6Z 1L3, CANADA ; **VIDAXL MARKETPLACE SOCIEDAD DE RESPONSABILIDAD LIMITADA DE CAPITAL VARIABLE** Avenida Insurgentes Centro, No. 64, Oficina B - 601, Colonia Juárez, Alcaldía Cuauhtémoc, Código Postal 06600, Ciudad de México, Mexico.
فيدا اكس ال دي دبليو سي ش ذ م م الطابق 3 المركز التجاري بدبي جنوب
www.vidaXL.com

FR DONNEZ OU RECYCLEZ — ASSOCIATION OU MAGASIN OU DÉCHÈTERIE
Adresses sur quefairedemesdechets.fr

Ce logo Triman est le symbole de recyclage selon le décret français n°2014-1577.Veuillez ne pas jeter ces produits avec vos autres déchets ménagers ou municipaux. S'assurer de toujours profiter de l'occasion pour recycler les déchets d'emballage. Lorsque vous recyclez les déchets d'emballages, vous contribuez à éviter que les produits ne soient incinérés ou envoyés en décharge. Par conséquent, vous contribuez à minimiser l'impact négatif potentiel sur la santé humaine et l'environnement. Le recyclage responsable peut augmenter la réutilisation des ressources matérielles et il évite également les dommages potentiels à l'environnement ou à la santé résultant de l'élimination incontrôlée des déchets.