ASSEMBLY INSTRUCTION
Warning: You must read this before continuing

INSTRUCTIONS DE MONTAGE
Attention: Vous devez lire ceci avant de continuer

This set is included 2 boxes if don't receive full 2 boxes please contact our customer service team

Ce set est livré en 2 boîtes. Si vous ne recevez pas un jeu complet de 2 boîtes, veuillez contacter notre service clientèle.

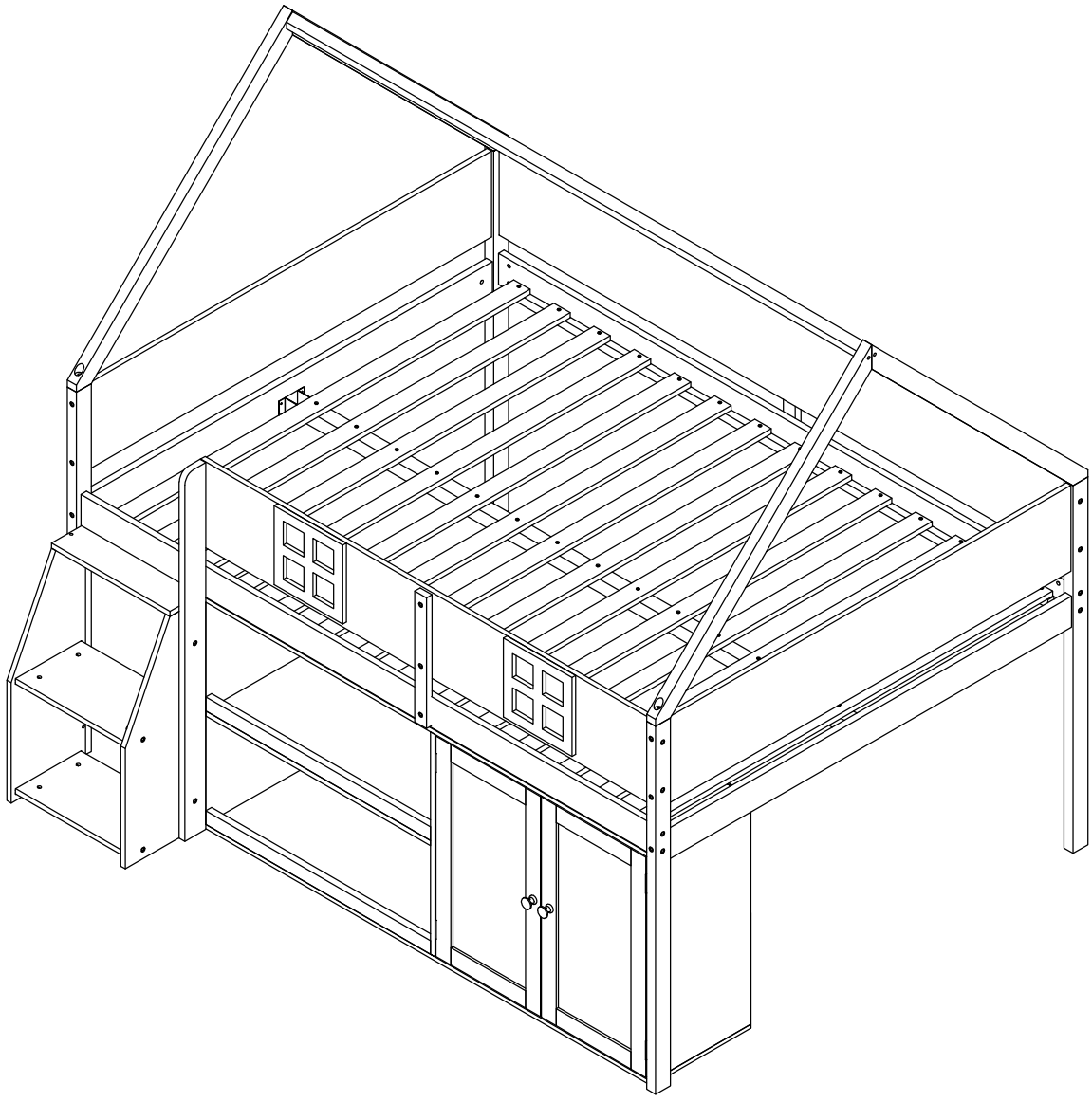

SAFETY WARNINGS AND GENERAL NOTES:

1. Do not use substitute parts. Contact the manufacturer or dealer for replacement parts.
2. Keep these instructions for future reference.
3. We recommend assembling your bed on the shipping carton to protect your floor.
4. Be certain all staples are out of the box before beginning assembly on the shipping carton.

AVERTISSEMENTS DE SÉCURITÉ ET REMARQUES GÉNÉRALES :

1. N'utilisez pas de pièces de rechange. Contactez le fabricant ou le revendeur pour les pièces de rechange.
2. Conservez ces instructions pour référence future.
3. Nous vous recommandons d'assembler votre lit sur le carton d'expédition pour protéger votre sol.
4. Assurez-vous que toutes les agrafes sont sorties de la boîte avant de commencer l'assemblage sur le carton d'expédition.

ASSEMBLY INSTRUCTION
INSTRUCTIONS DE MONTAGE

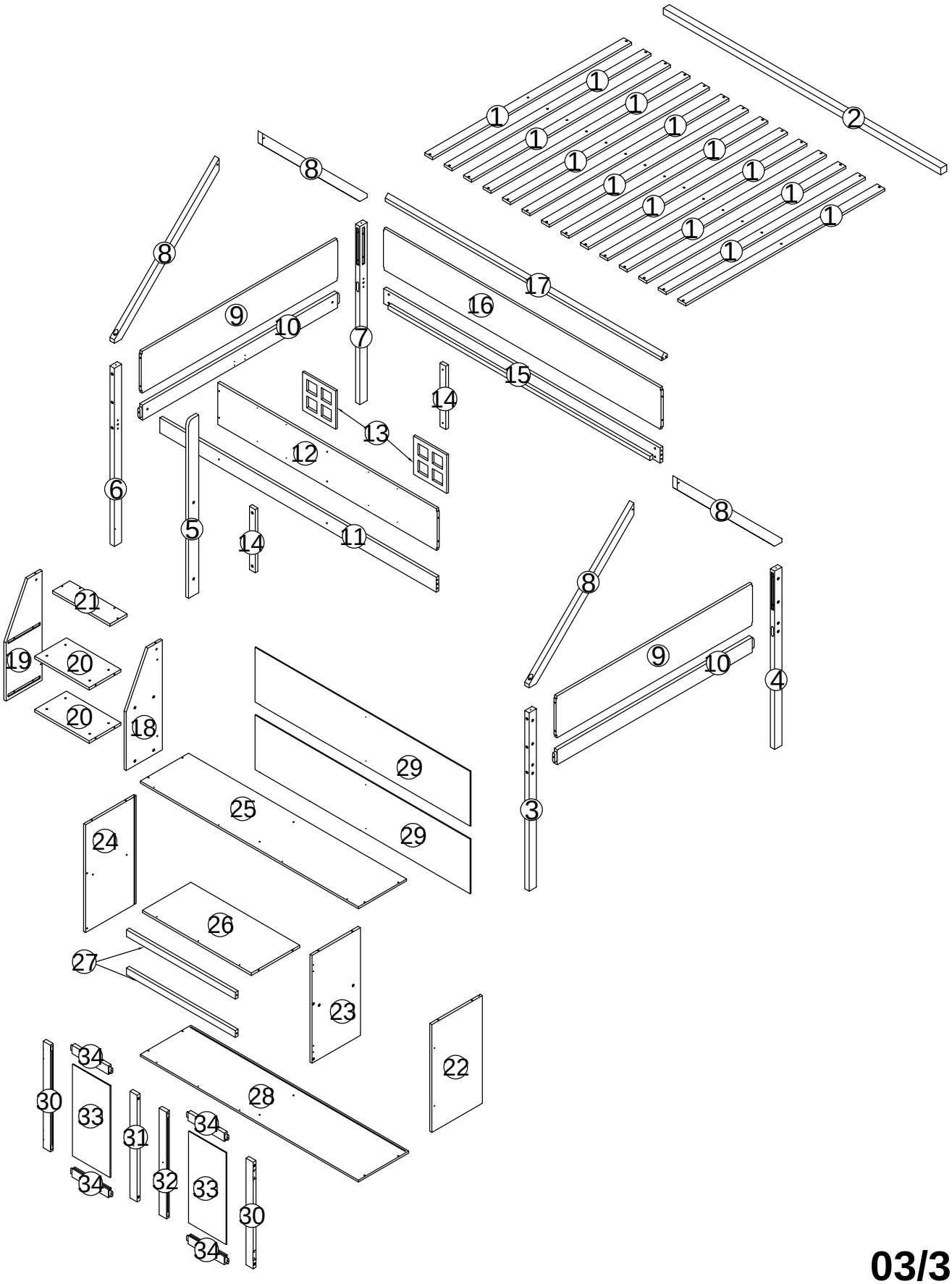

Part List (Box 1)
Liste des pièces (boîte 1)

2 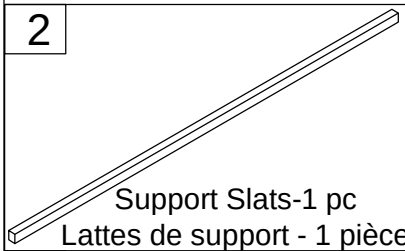 Support Slats-1 pc Lattes de support - 1 pièce	3  Leg-1 pc Jambe-1 pièce	4  Leg-1 pc Jambe-1 pièce
5  Leg-1 pc Jambe-1 pièce	6  Leg-1 pc Jambe-1 pièce	7  Leg-1 pc Jambe-1 pièce
11 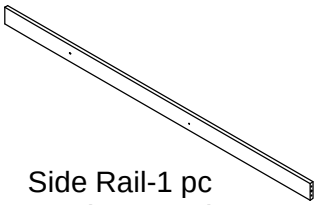 Side Rail-1 pc Rail latéral - 1 pièce	12 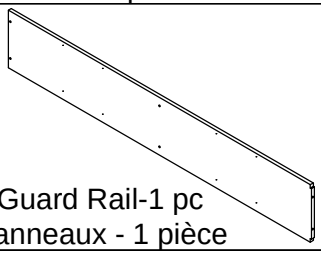 Guard Rail-1 pc Panneaux - 1 pièce	14  Rail-2 pcs Rail-2 pièces
15 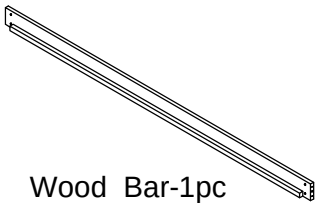 Wood Bar-1pc Barres de boi - 1pièce	16 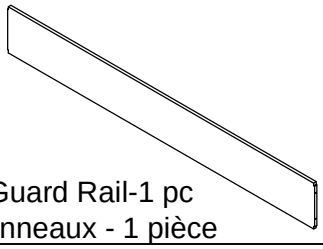 Guard Rail-1 pc Panneaux - 1 pièce	17  Rooftop Bar-1 pc Barres de toit - 1 pièce
25 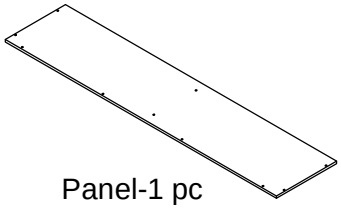 Panel-1 pc Panneaux - 1 pièce	27 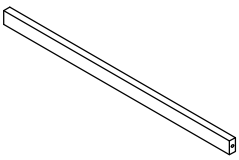 Wood Bars-2 pcs Barres de bois - 2 pièces	28 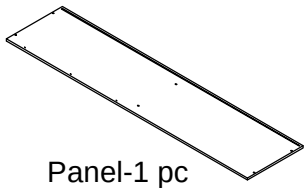 Panel-1 pc Panneaux - 1 pièce
29 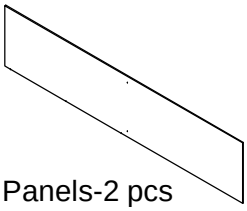 Panels-2 pcs Panneauxs - 2 pièces	30  Door-Wood Bars-2 pcs Barres de porte en bois - 2 pièces	31 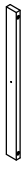 Door-Wood Bar-1 pc Barres de porte en bois - 1 pièce
32  Door-Wood Bar-1 pc Barres de porte en bois - 1 pièce	34 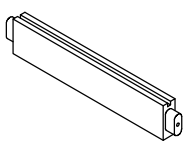 Door-Wood Bars-4 pcs Barres de porte en bois - 4 pièces	

Part List (Box 2)
Liste des pièces (boîte 2)

1 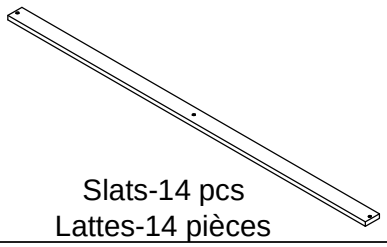 Slats-14 pcs Lattes-14 pièces	8  Rooftop Bars-4 pcs Barres de toit - 4 pièces	9 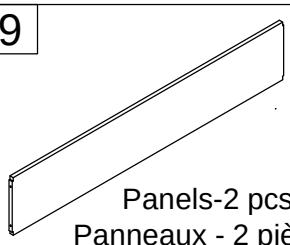 Panels-2 pcs Panneaux - 2 pièces
10 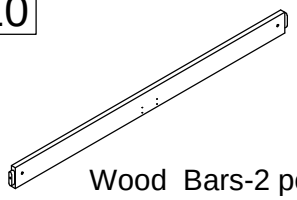 Wood Bars-2 pcs Barres de bois - 2 pièces	13 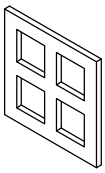 Panels-2 pcs Panneaux - 2 pièces	18 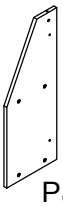 Panel-1 pc Panneaux - 1 pièce
19  Panel-1 pc Panneaux - 1 pièce	20 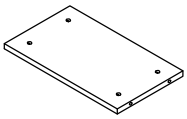 Panels-2 pcs Panneaux - 2 pièces	21 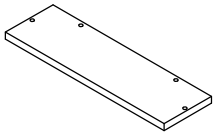 Panel-1 pc Panneaux - 1 pièce
22 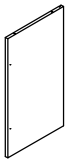 Panel-1 pc Panneaux - 1 pièce	23 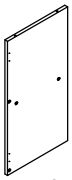 Panel-1 pc Panneaux - 1 pièce	24 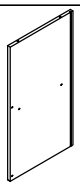 Panel-1 pc Panneaux - 1 pièce
26 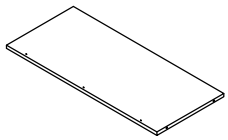 Panel-1 pc Panneaux - 1 pièce	33  Door-Panels-2 pcs Panneaux de porte - 2 pièces	

Hardware List (Box 2)
Liste du matériel (boîte 2)

A 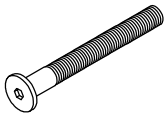 Bolt M6 x100 mm -4 pcs Boulon M6 x100 mm -4 pièces	B  M6 x 13 mm-30 pcs M6 x 13 mm-30 pièces	C 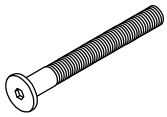 Bolt M6 x70 mm -8 pcs Boulon M6 x70 mm -8 pièces
D  Allen Key-1 pc Clé Allen-1 pièce	E 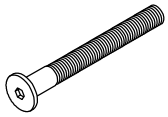 Bolt M6 x80 mm -12 pcs Boulon M6 x80 mm -12 pièces	F 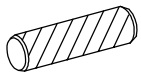 Wood dowel Ø10 x 40 mm-4 pcs Cheville en bois Ø10 x 40 mm-4 pièces
G 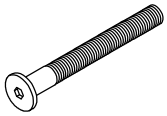 Bolt M6 x50 mm -6 pcs Boulon M6 x50 mm -6 pièces	H 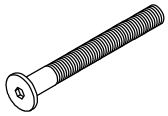 Bolt M6 x30 mm -31 pcs Boulon M6 x30 mm -31 pièces	K 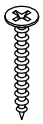 Screws-M4 x 25mm-8 pcs Vis-M4 x 25mm-8 pièces
L 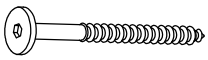 Screws M6x60 mm -12 pcs Vis M6x60 mm -12 pièces	M 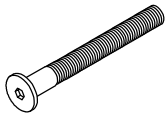 Bolt M6 x60 mm -14 pcs Boulon M6 x60 mm -14 pièces	N 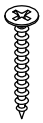 Screws-M4 x 30mm-48 pcs Vis-M4 x 30mm-48 pièces
P 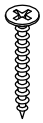 Screws-M3 x 12mm-30 pcs Vis-M3 x 12mm-30 pièces	Q 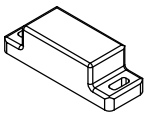 Magnetic suction cup-2 pcs Ventouse magnétique - 2 pièces	R 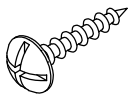 Screws M4 x 15 mm-21 pcs Vis M4 x 15 mm-21 pièces
S 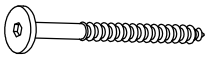 Screws M6x35 mm -3 pcs Vis M6x35 mm -3 pièces	T 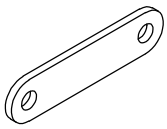 Magnetic Leaf-3 pcs Feuille magnétique - 3 pièces	X  Handle Wood-2 pcs Manche bois-2 pièces
Y 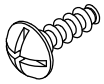 M4 x 25 mm-2 pcs M4 x 25 mm-2 pièces	Z 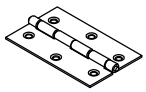 Leaf hinge -4 pcs Charnière à battant -4 pièces	U  Led Light-1 pc Lumière LED-1 pièce

Hardware List(Box 2)
Liste du matériel (boîte 2)

V	W	I
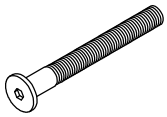		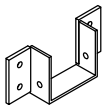
Bolt M6 x25 mm -2 pcs Boulon M6 x25 mm -2 pièces	M6 x 15 mm-2 pcs M6 x 15 mm-2 pièces	Steel Bracket -2 pcs Support en acier -2 pièces

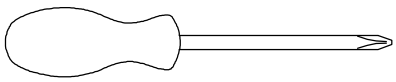

Assembly Tools Required (Not Included)
Outils d'assemblage requis (non inclus)

STEP 1:
ÉTAPE 1:

	M6x13 mm	M6x100mm	M6x70mm
Dx1	Bx2	Ax2	Cx4

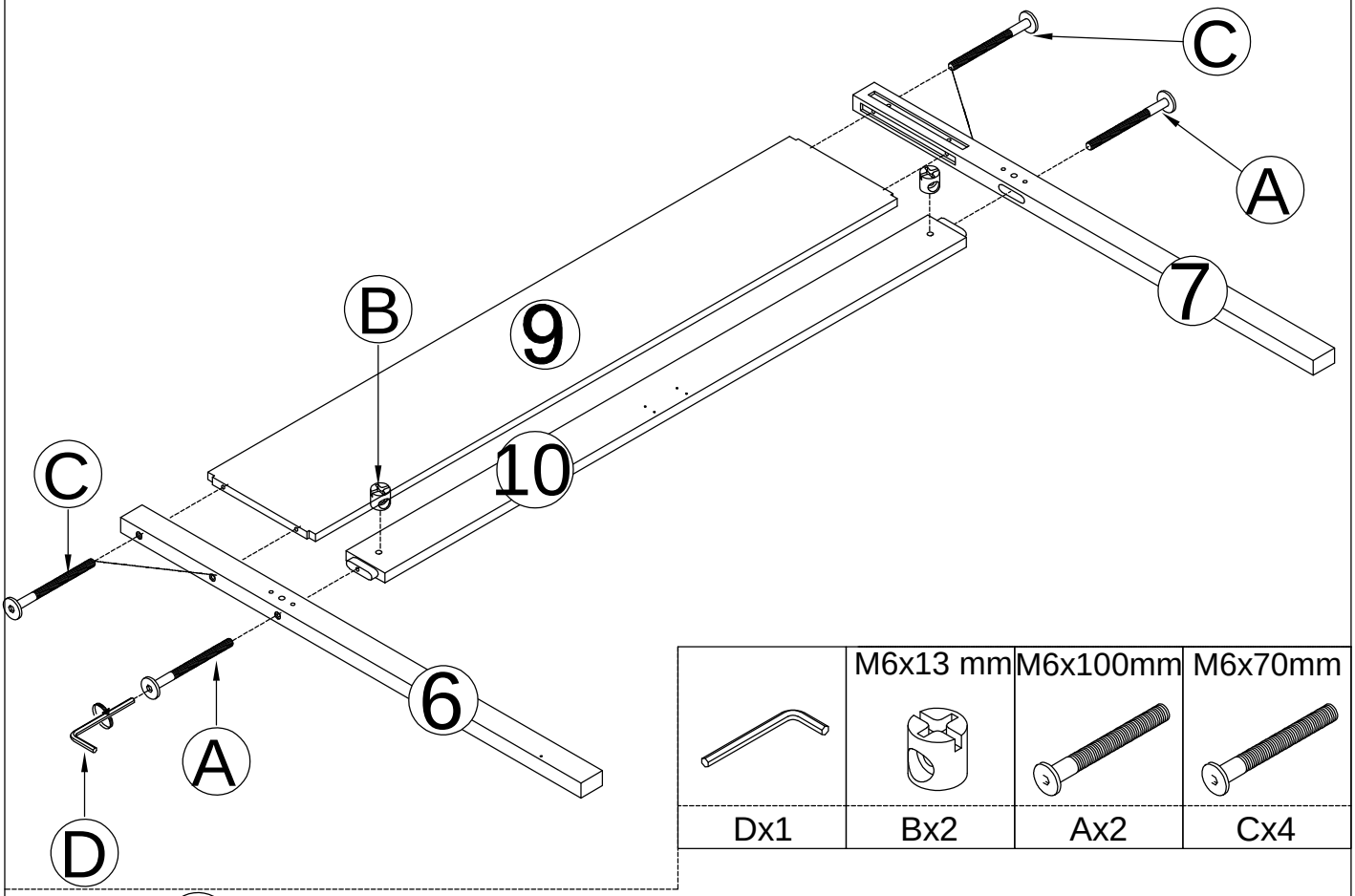

	M6x13 mm	M6x100mm	M6x70mm
Dx1	Bx2	Ax2	Cx4

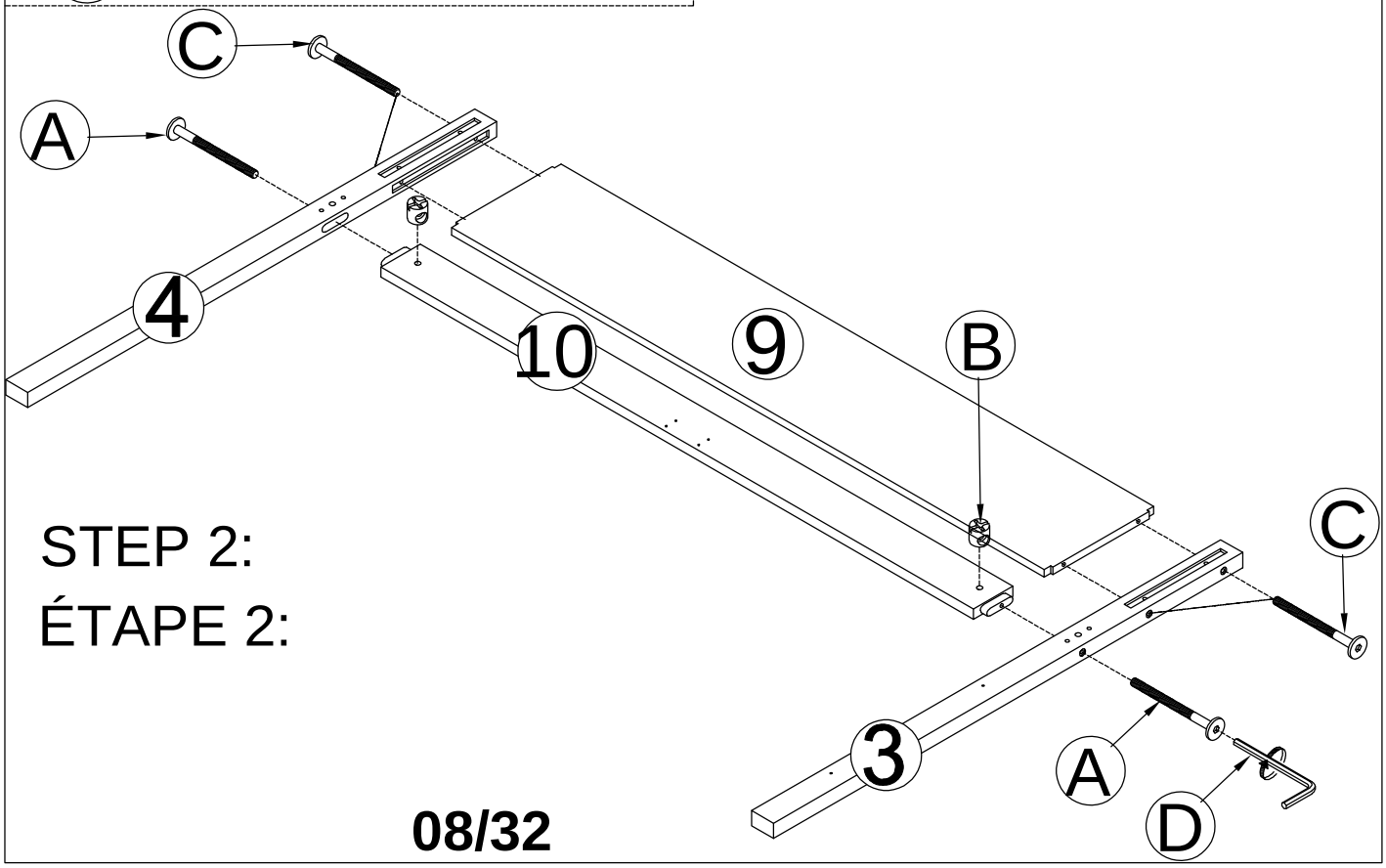

STEP 2:
ÉTAPE 2:

STEP 3:
ÉTAPE 3:

	M6x13 mm	M6x80mm	Ø10x40mm
		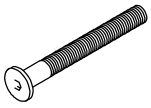	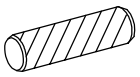
Dx1	Bx8	Ex8	Fx4

M6x50mm
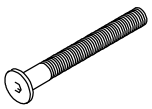
Gx4

STEP 4:
ÉTAPE 4:

	M6x50mm
	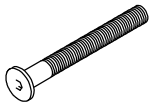
Dx1	Gx2

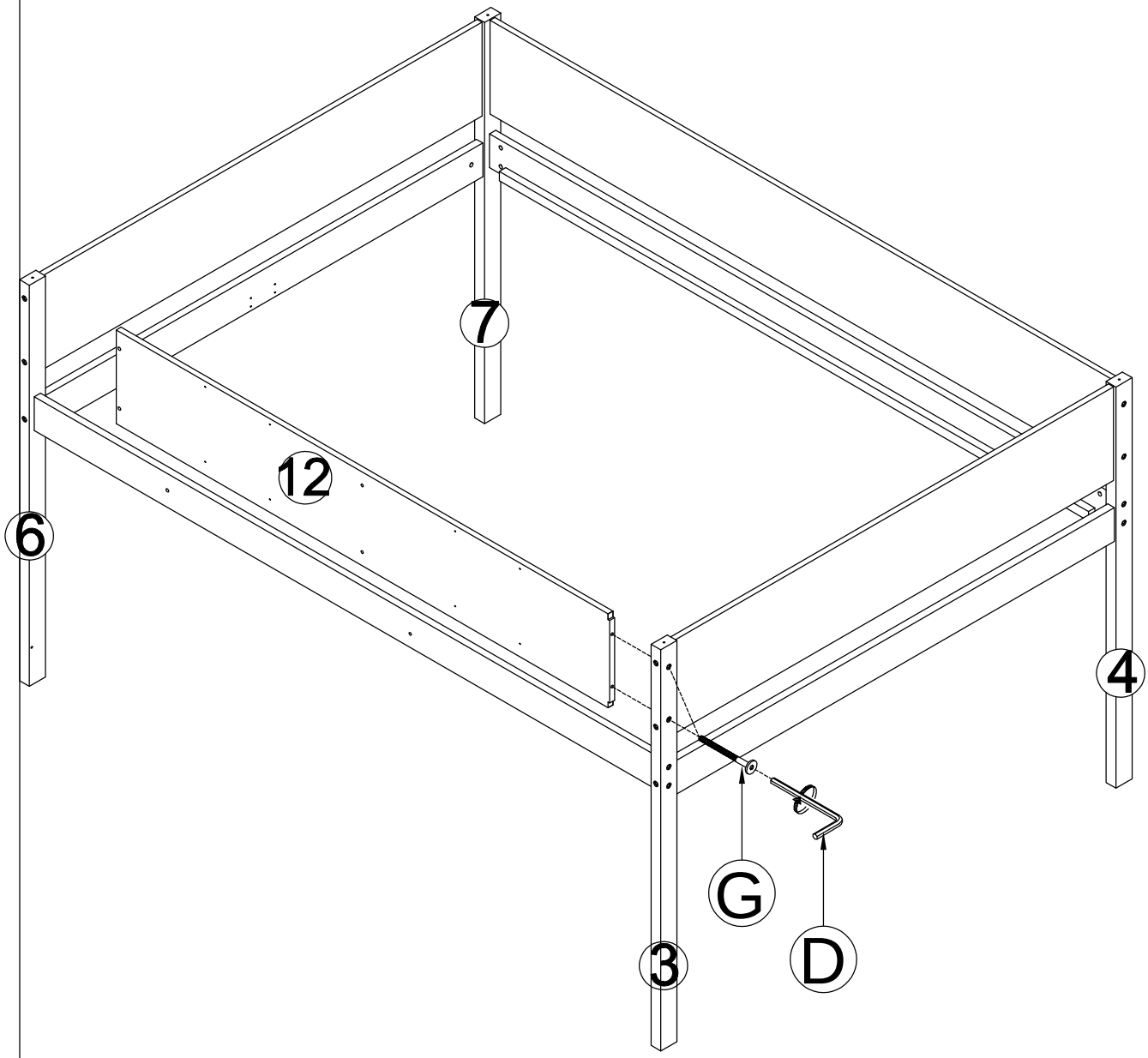

STEP 5:
ÉTAPE 5:

	M6x30mm
	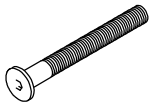
Dx1	Hx3

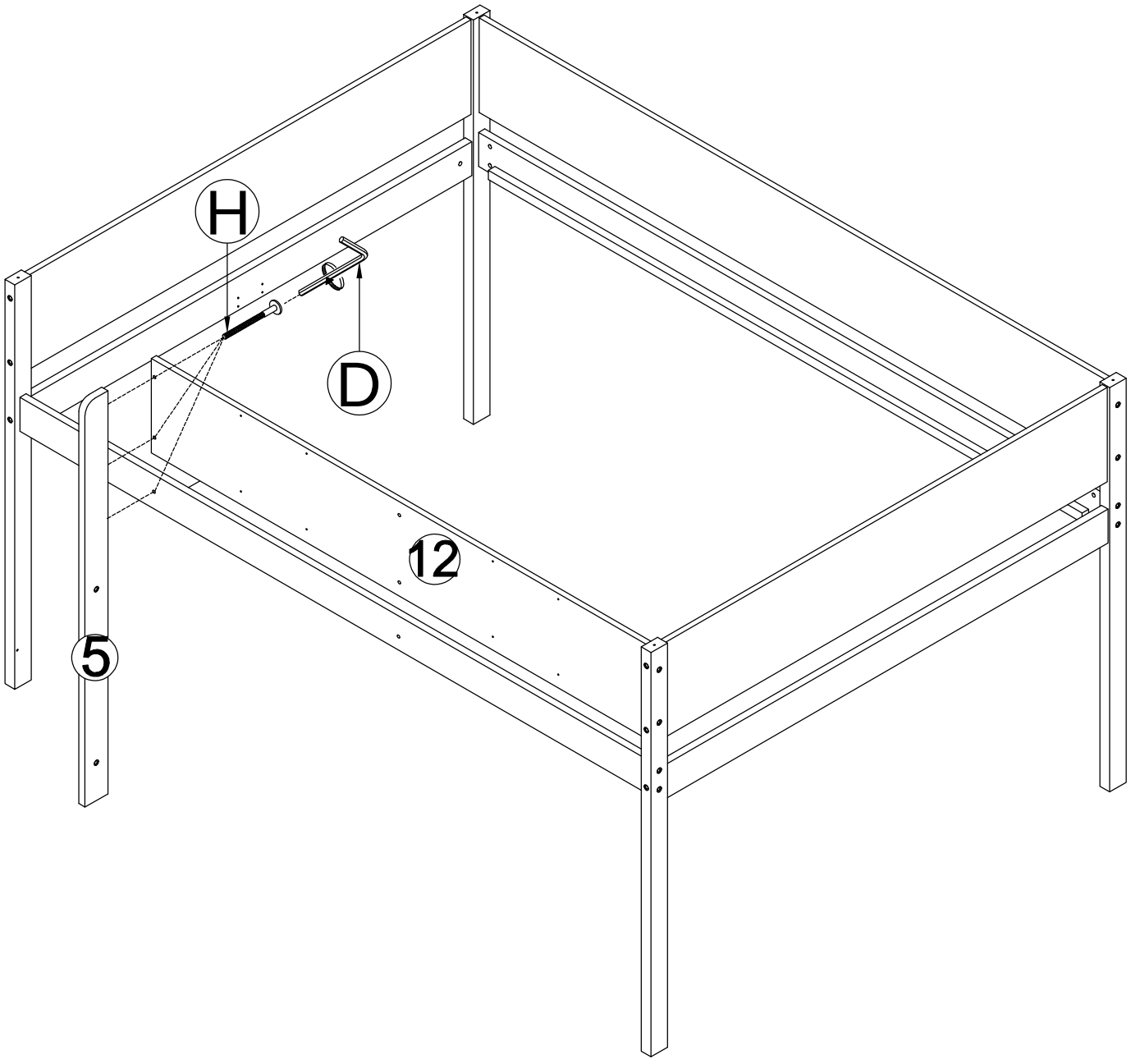

STEP 6:
ÉTAPE 6:

	M6x30mm
	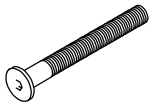
Dx1	Hx6

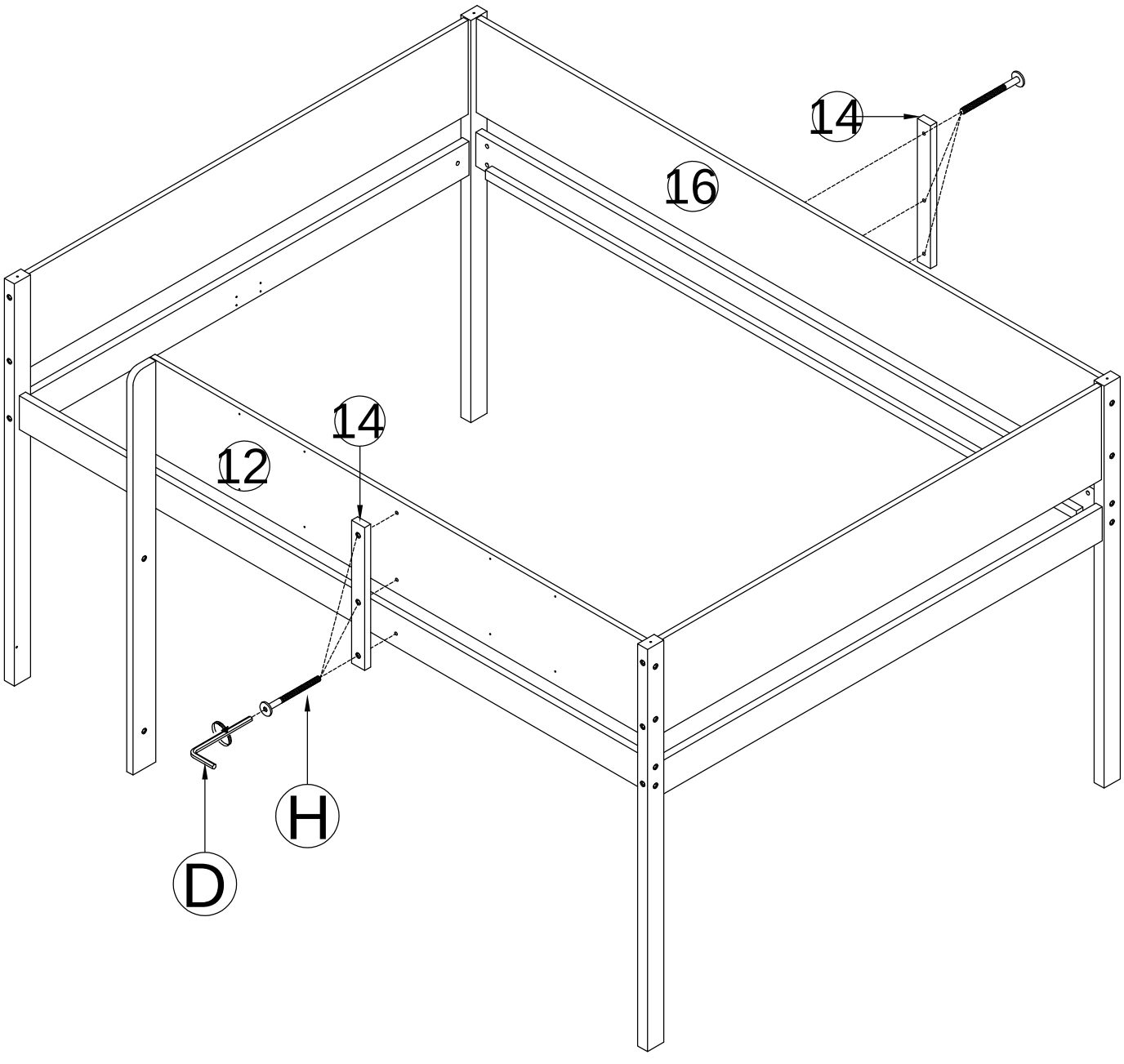

STEP 7:
ÉTAPE 7:

M4x25mm
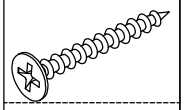
Kx8

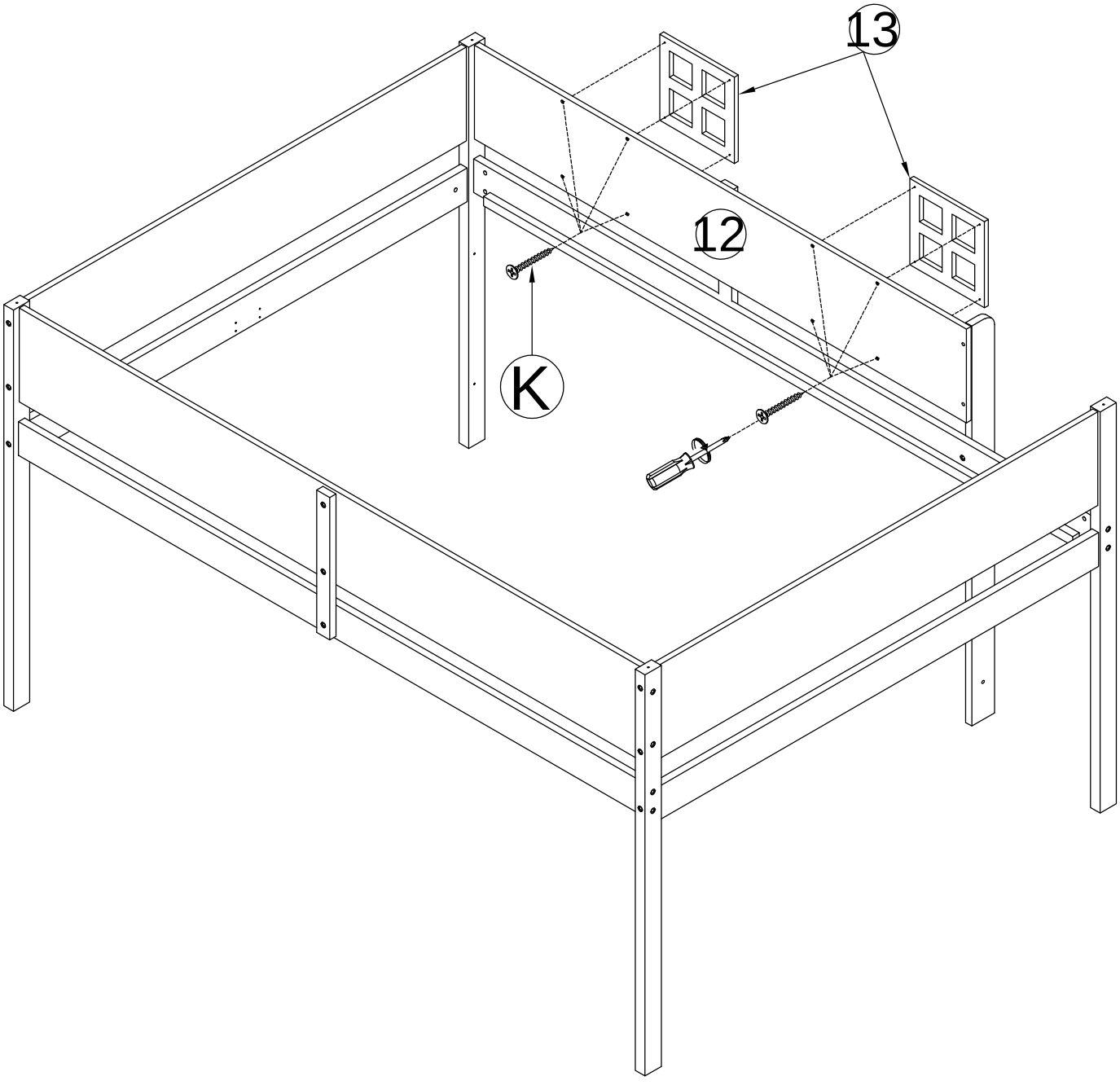

STEP 8:
ÉTAPE 8:

	M6x13 mm	M6x80mm
		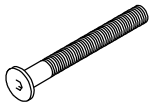
Dx1	Bx4	Ex4

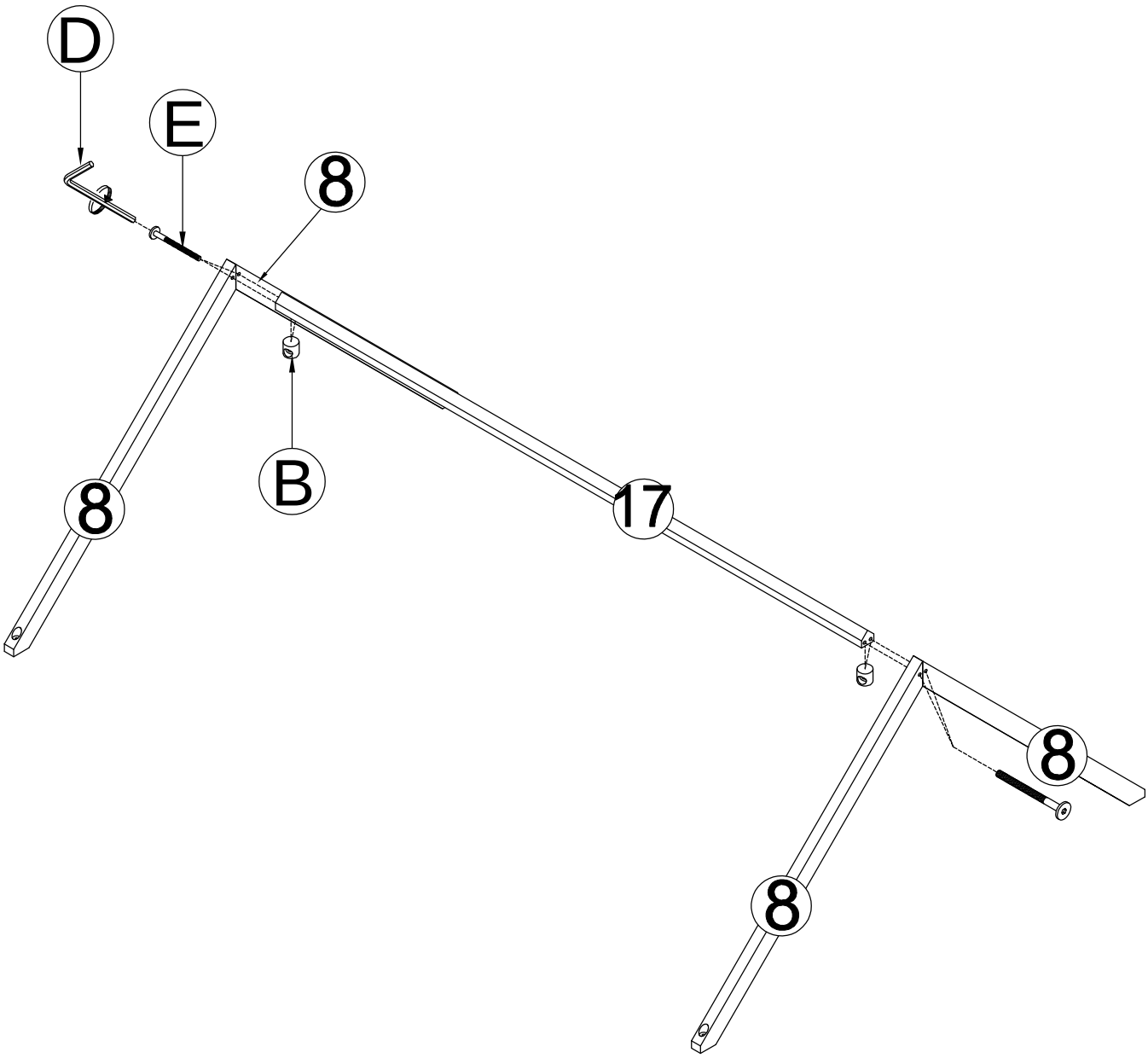

STEP 9:

ÉTAPE 9:

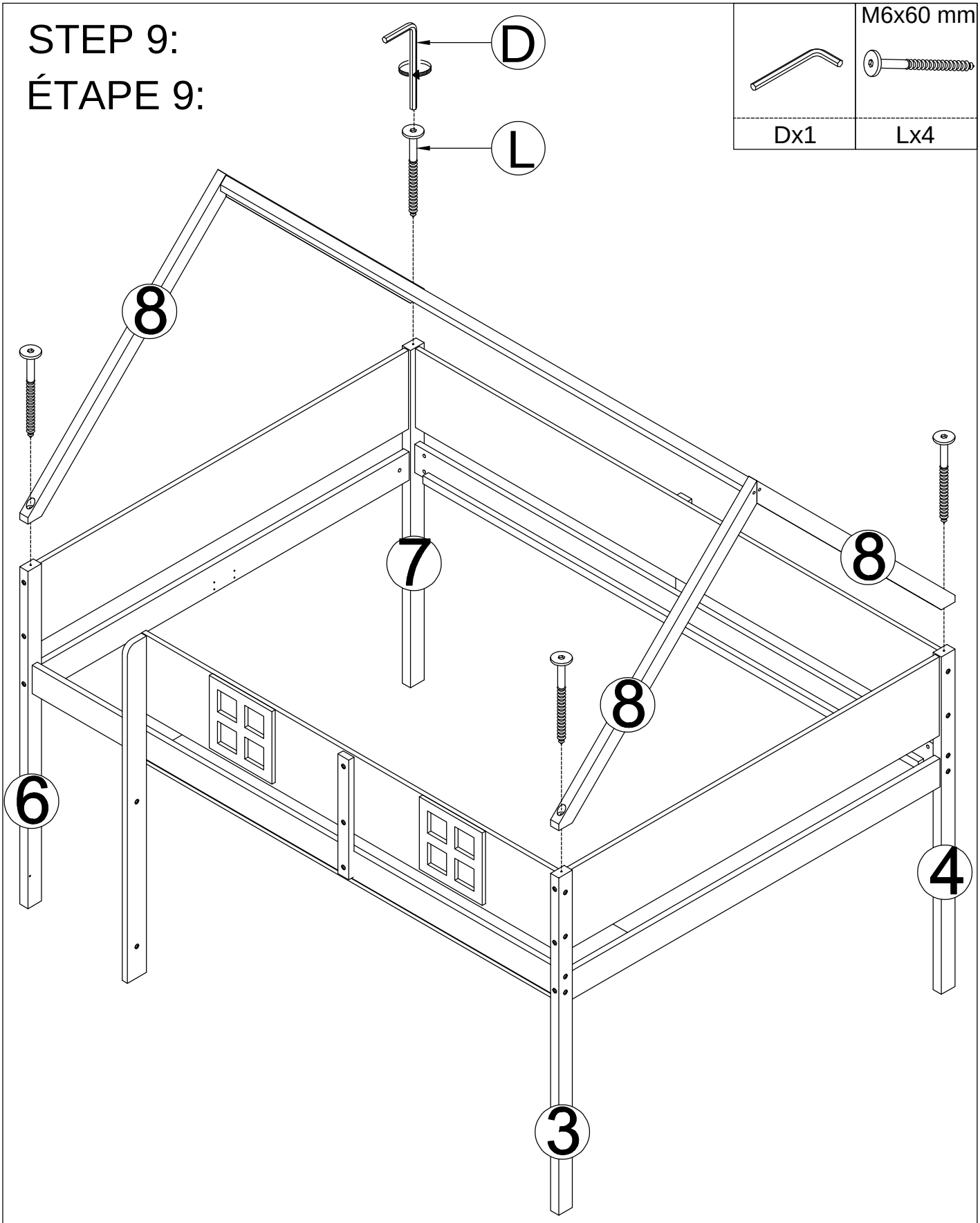

	M6x60 mm
Dx1	Lx4

STEP 10:

ÉTAPE 10:

	M6x30mm
	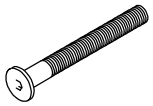
Dx1	Hx4

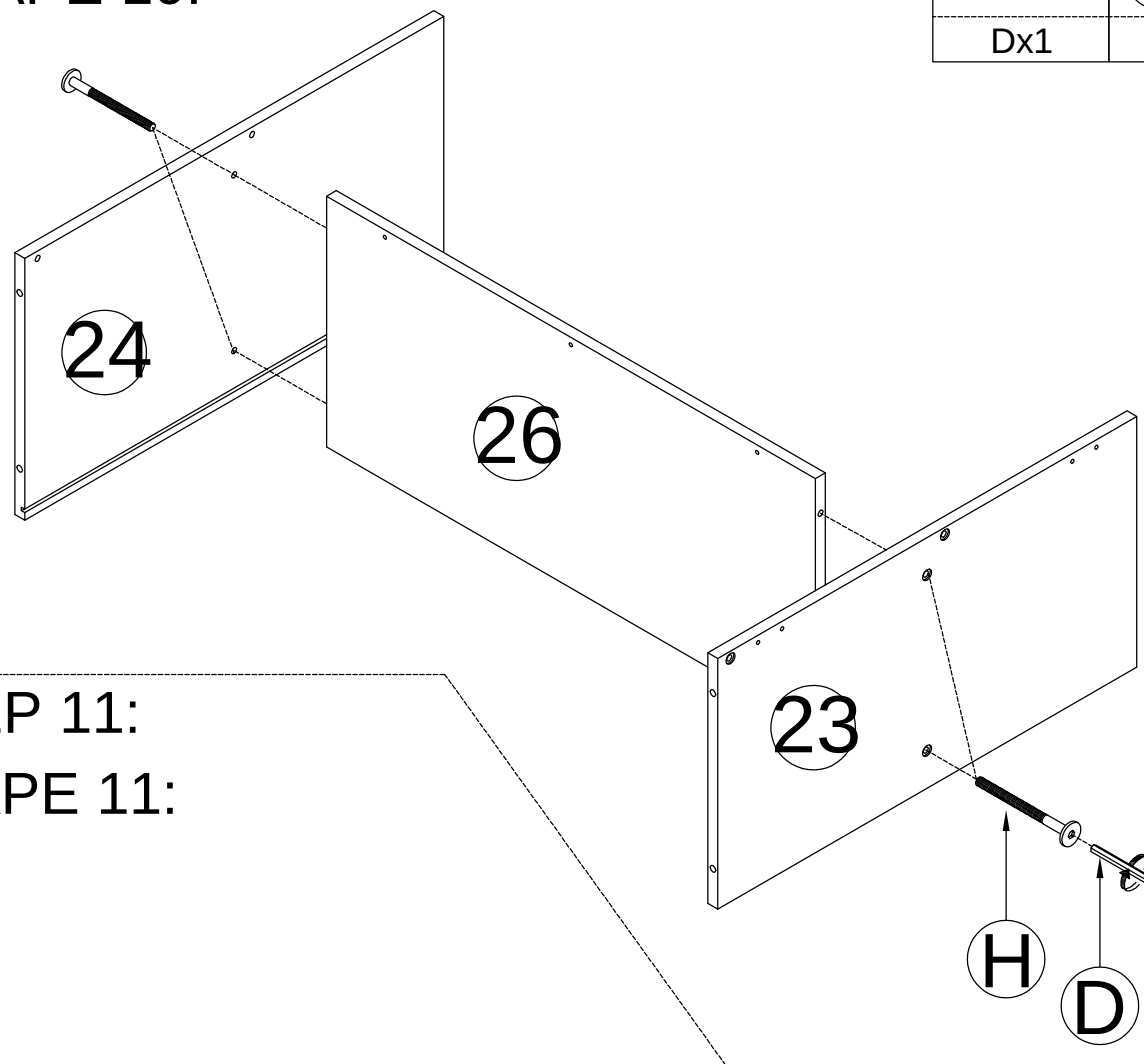

STEP 11:

ÉTAPE 11:

	M6x13 mm	M6x60mm
		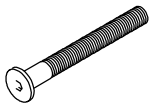
Dx1	Bx4	Mx4

STEP 12:

ÉTAPE 12:

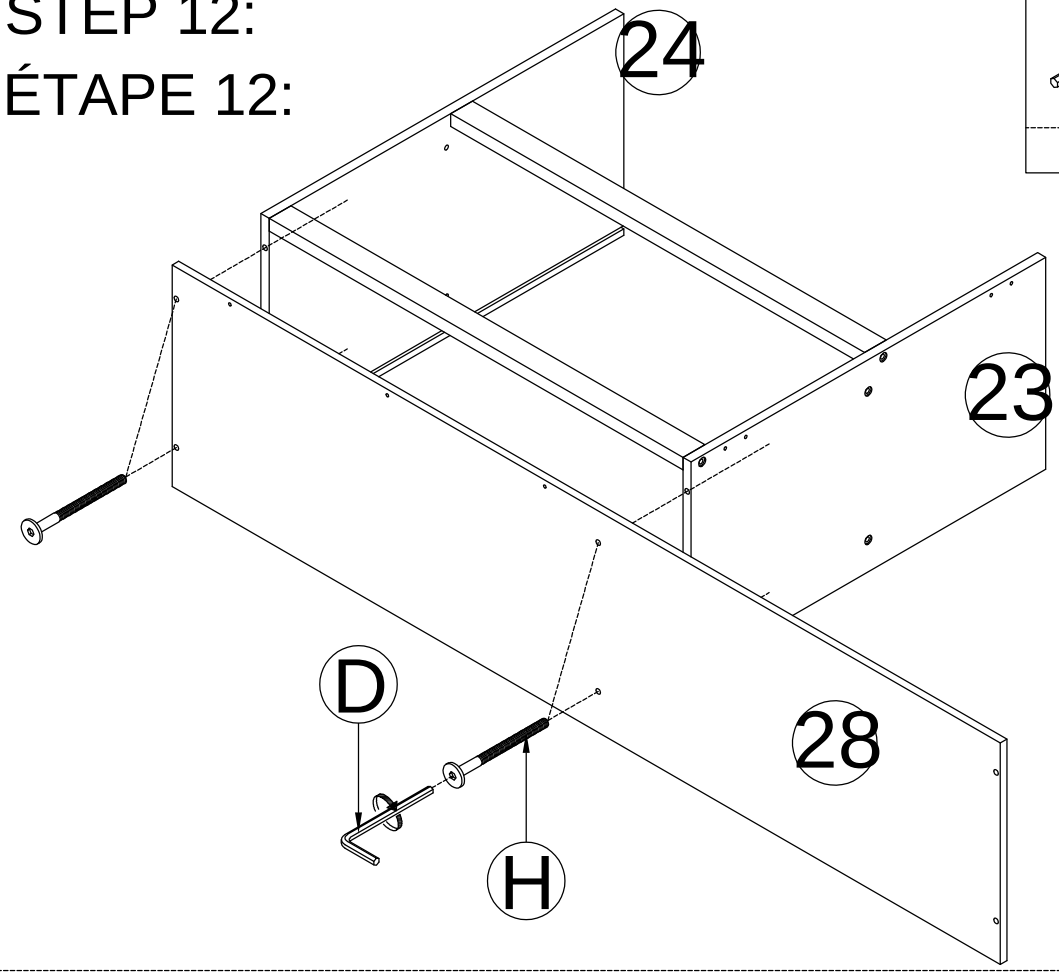

	M6x30mm
	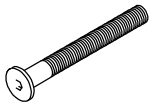
Dx1	Hx4

STEP 13:

ÉTAPE 13:

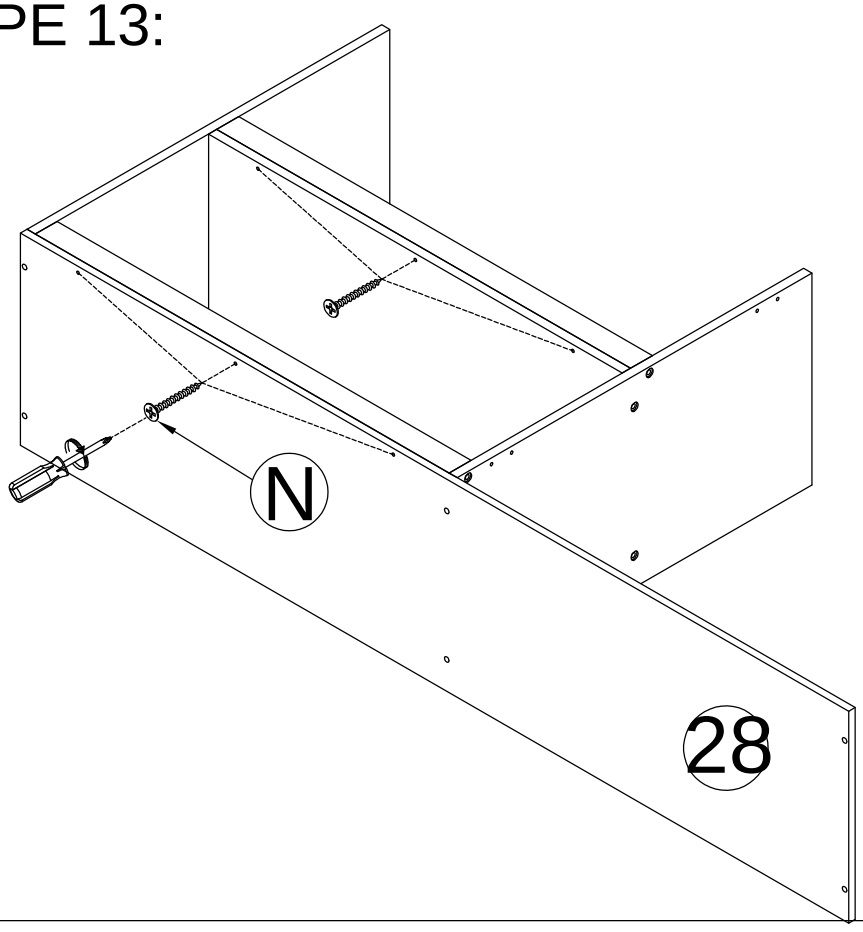

M4x30mm
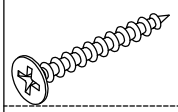
Nx6

STEP 14
ÉTAPE 14

	M6x30mm
Dx1	Hx2

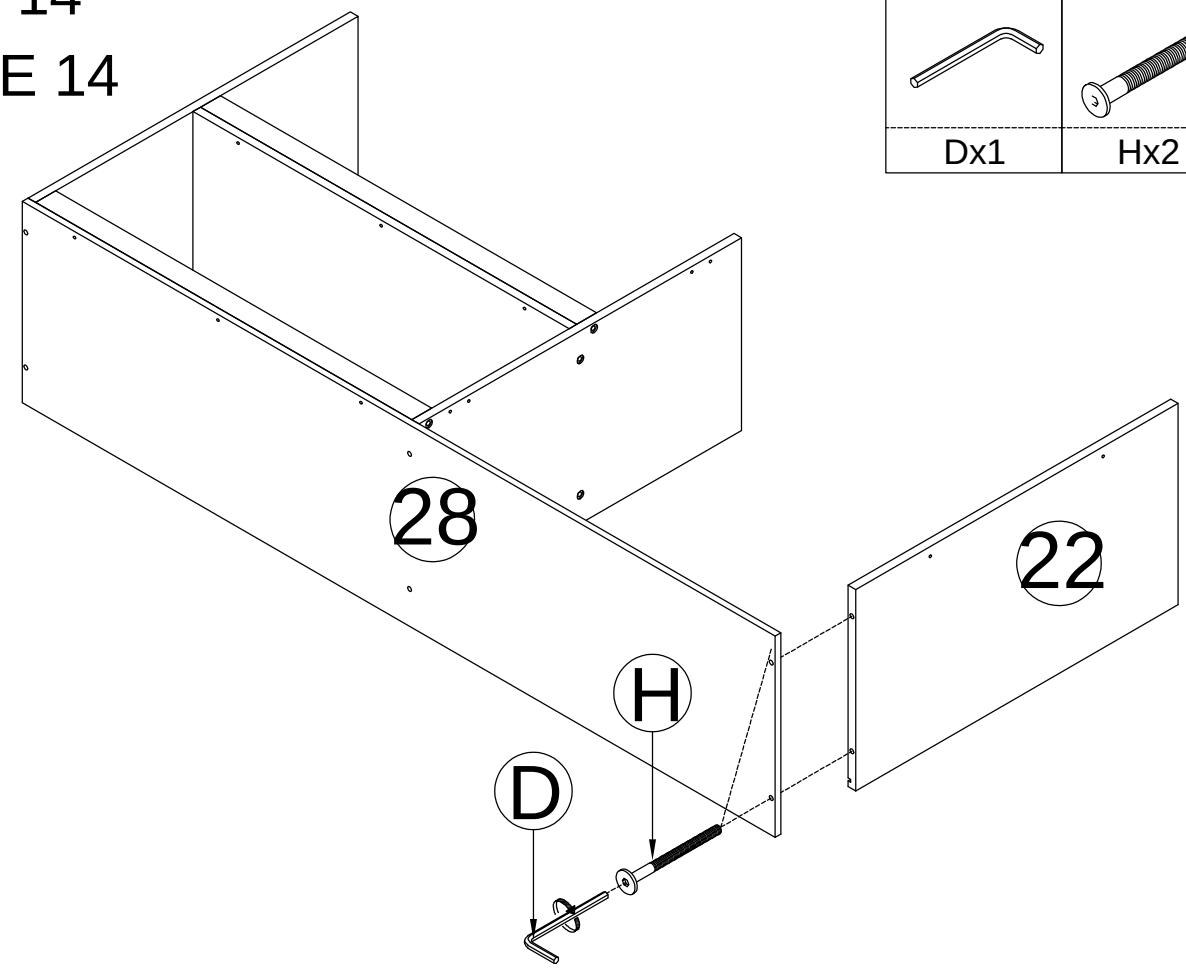

STEP 15:
ÉTAPE 15:

M4x15mm	
Rx4	Qx2

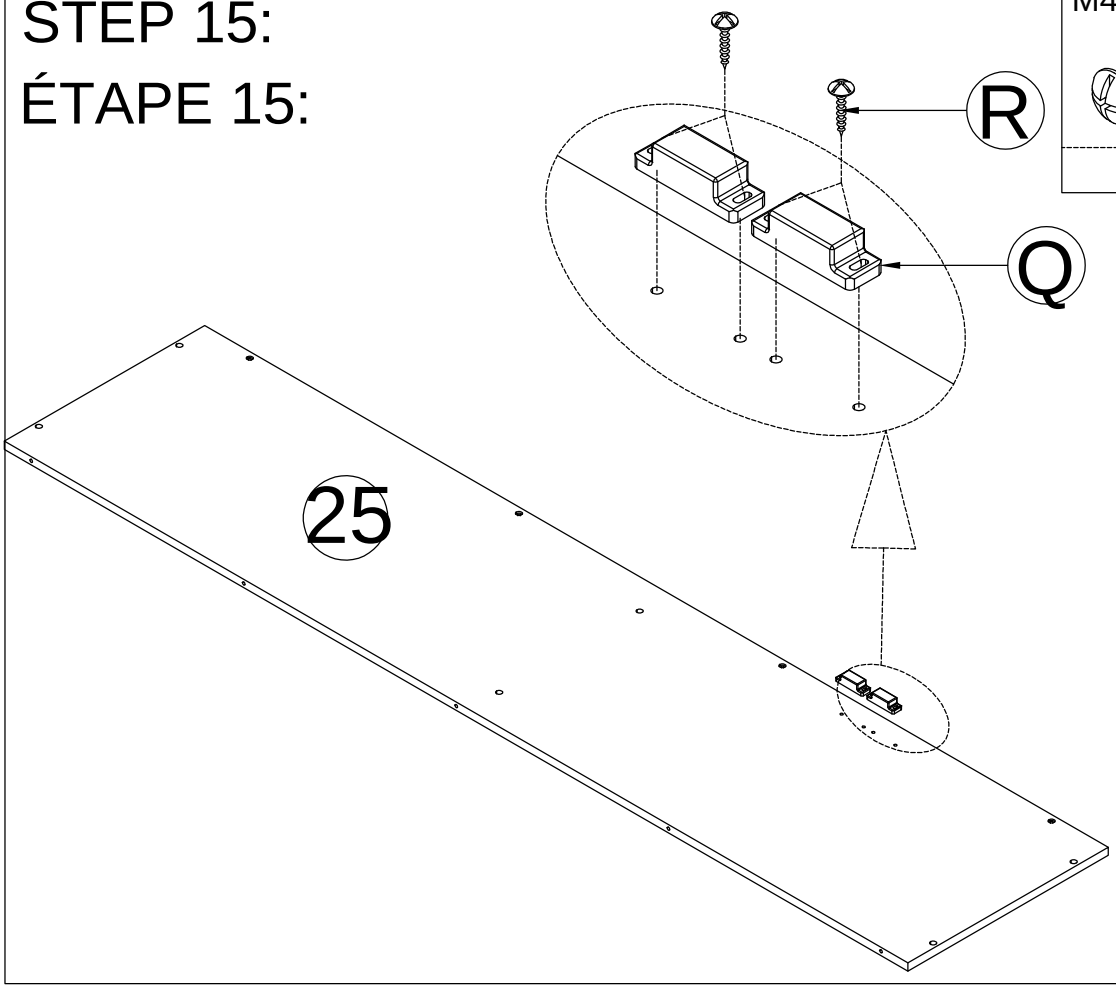

STEP 16:

ÉTAPE 16:

M4x15 mm

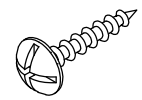

Rx7

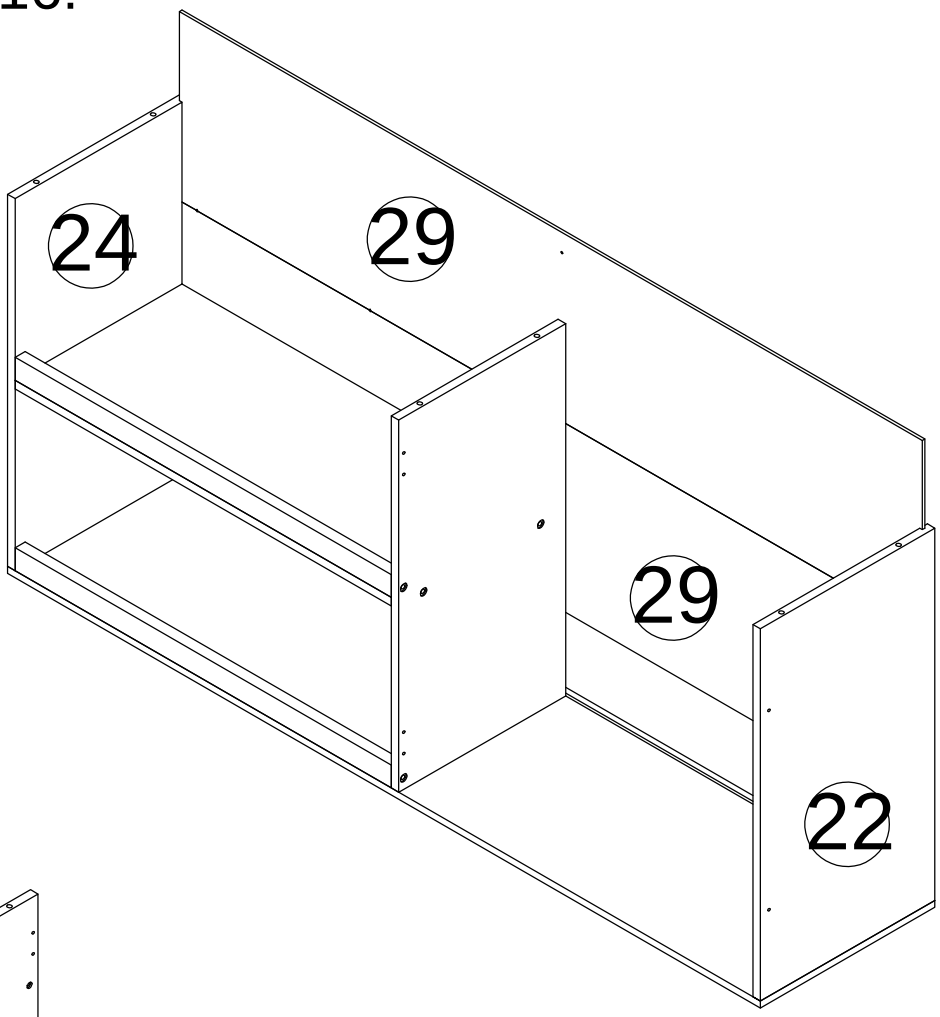

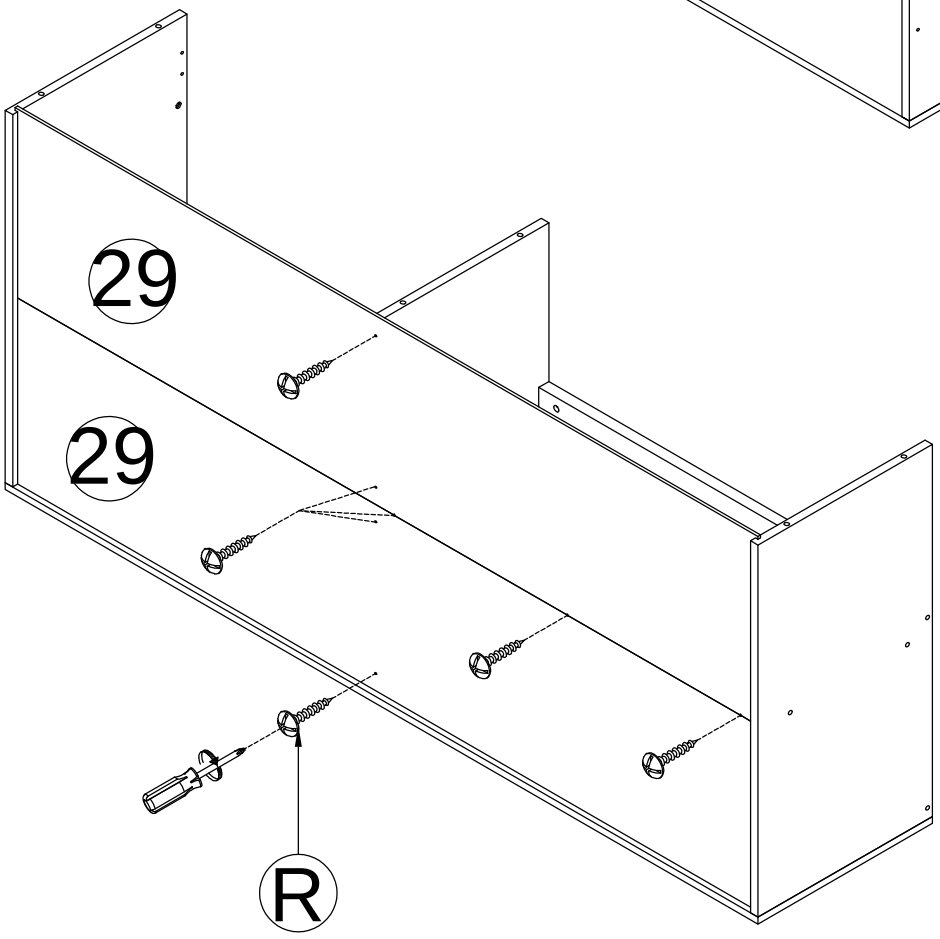

STEP 17:
ÉTAPE 17:

	M6x30mm
	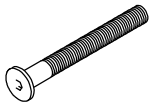
Dx1	Hx6

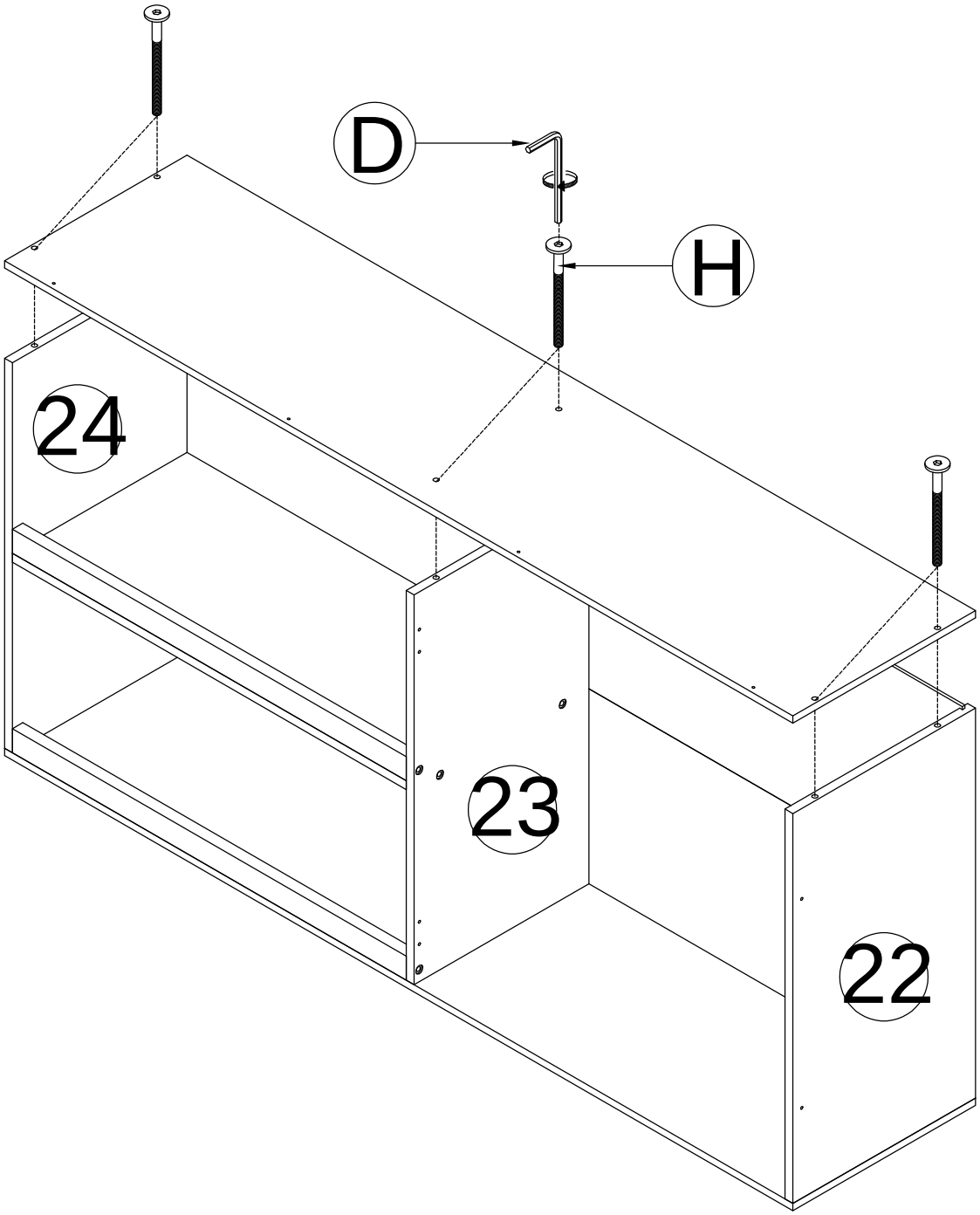

STEP 18-1:
ÉTAPE 18-1:

M6x30mm		M6x35 mm
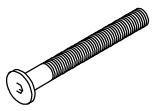		
Hx4	Dx1	Sx2

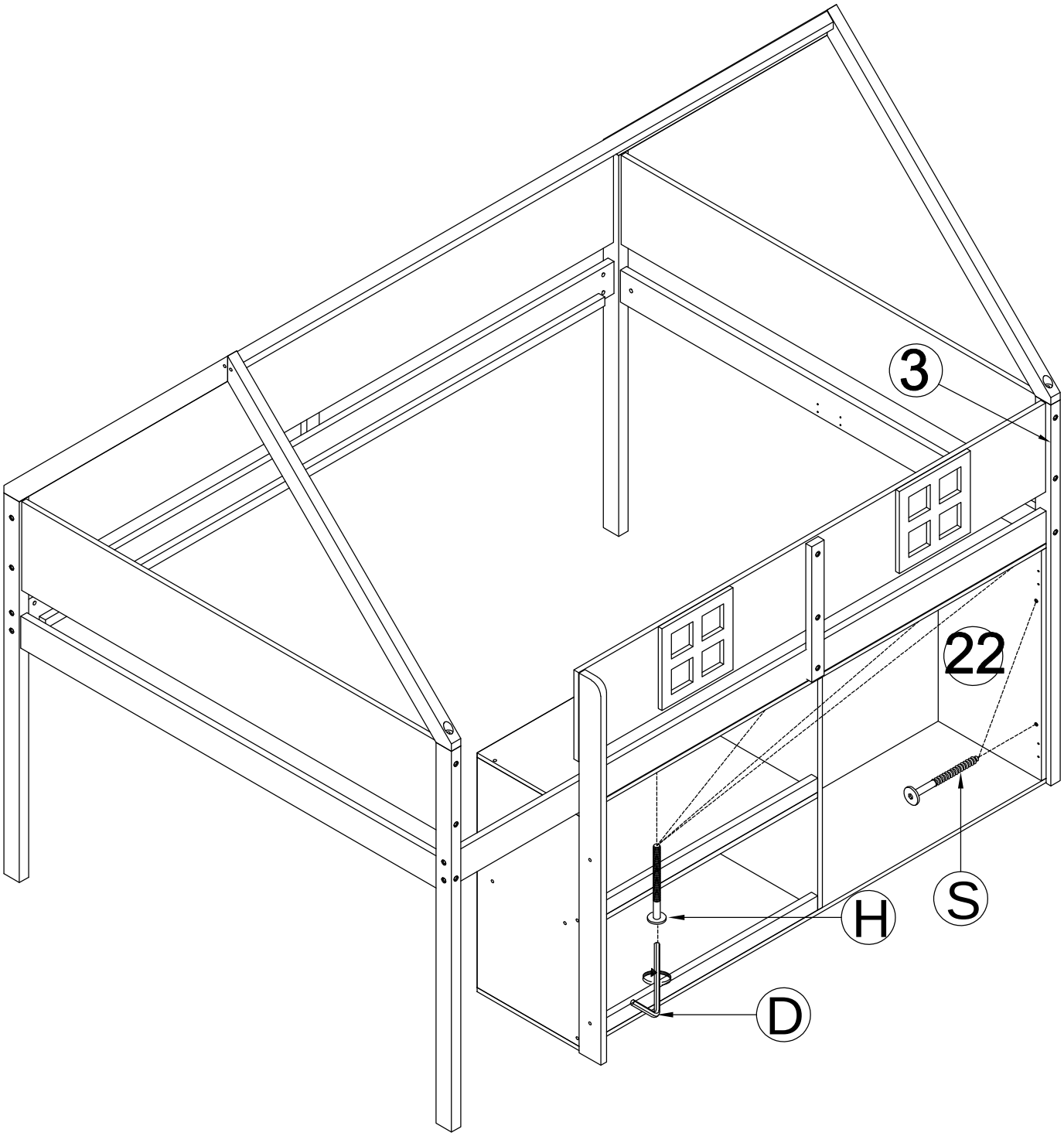

STEP 18-1:
ÉTAPE 18-1:

M3x12mm	
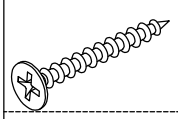	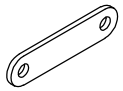
Px2	Tx1

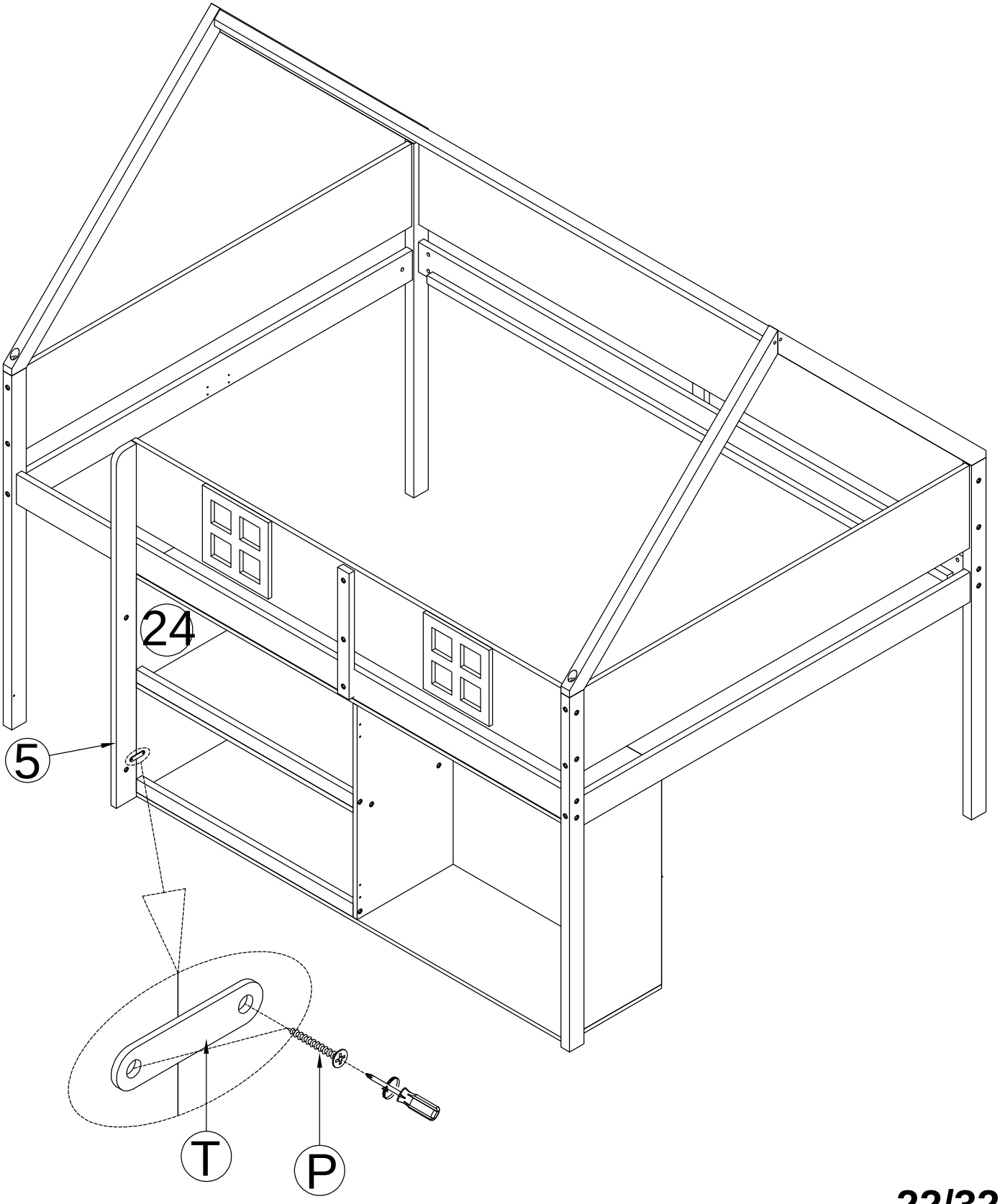

STEP 19-1:
ÉTAPE 19-1:

	M4x25mm		M3x12mm	
		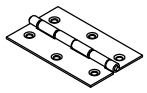	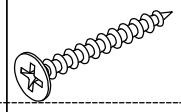	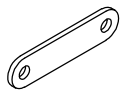
Xx2	Yx2	Zx4	Px16	Tx2

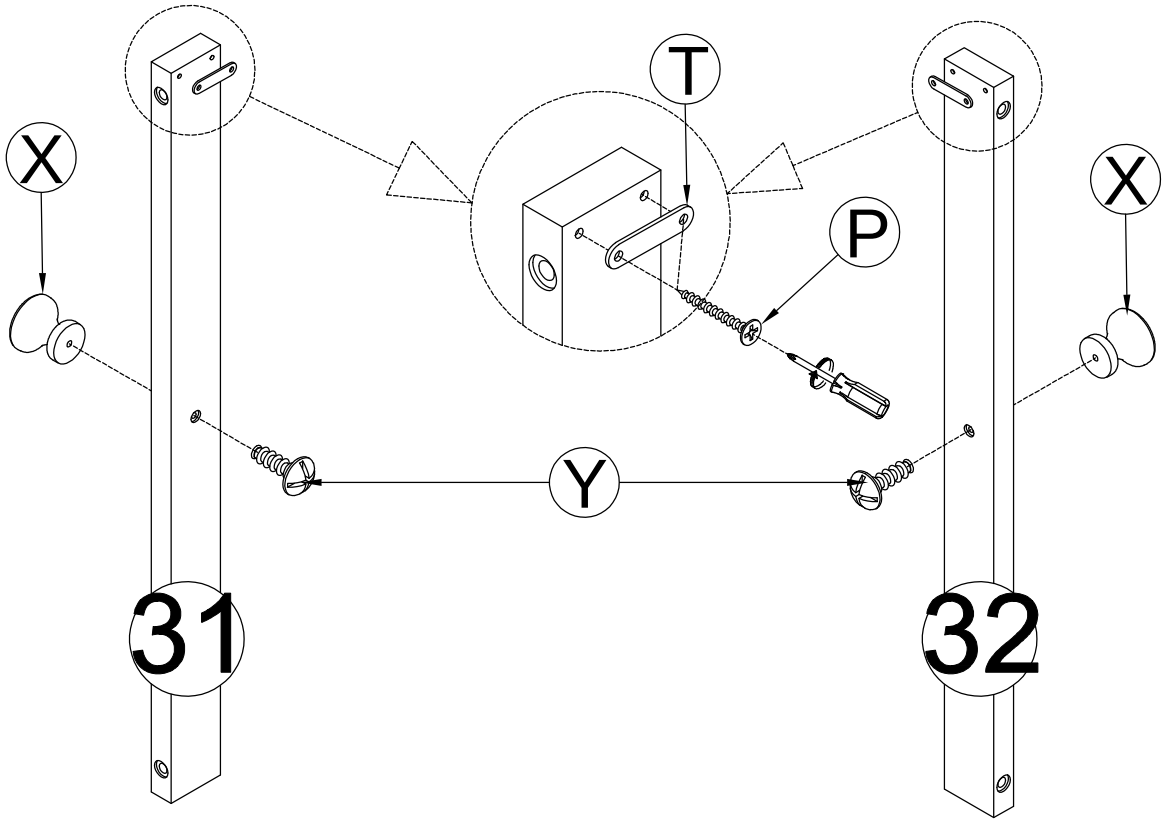

x2

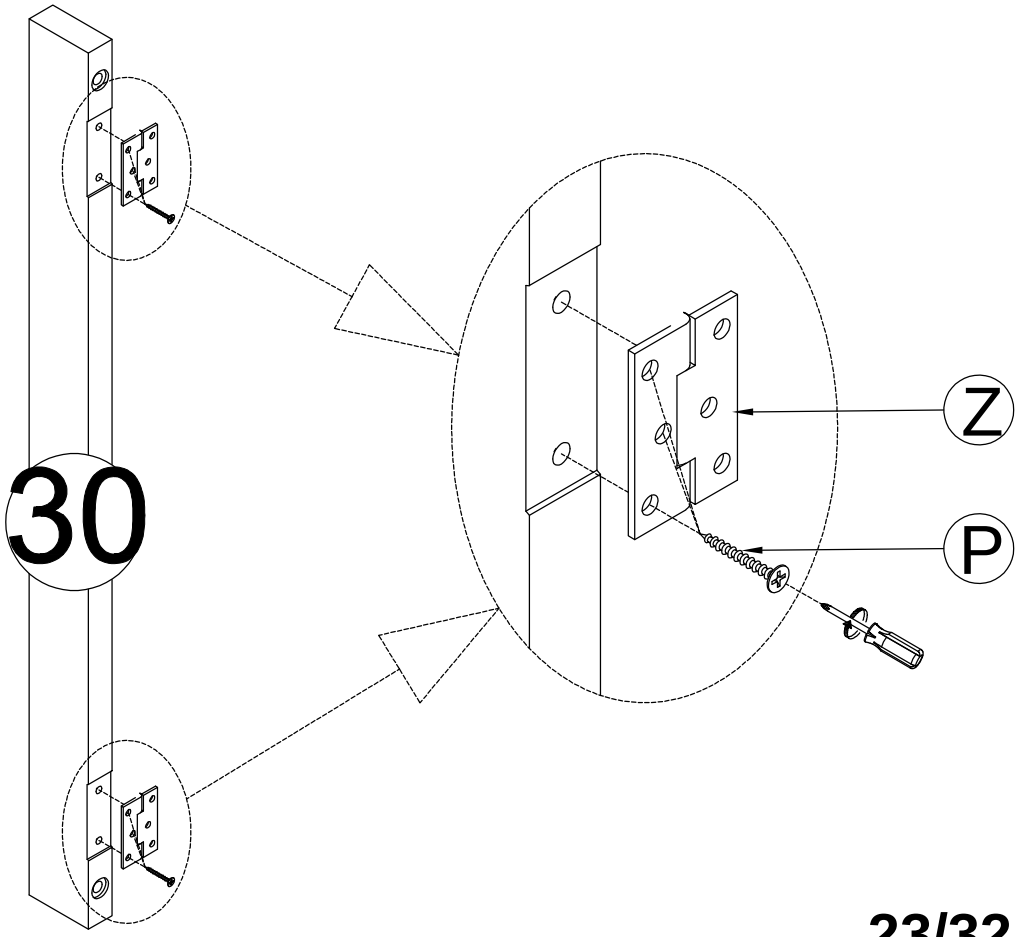

STEP 19-2:

ÉTAPE 19-2:

	M6x60 mm
	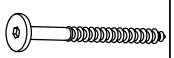
Dx1	Lx8

STEP 20:
ÉTAPE 20:

M3x12mm

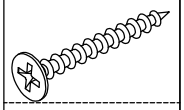

Px12

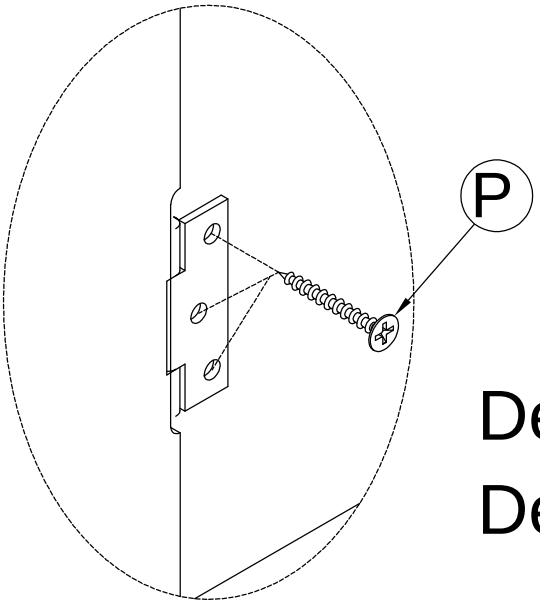

Detail 1(x4)

Détail 1(x4)

STEP 21-1:

ÉTAPE 21-1:

	M6x13 mm	M6x60mm
		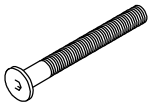
Dx1	Bx8	Mx8

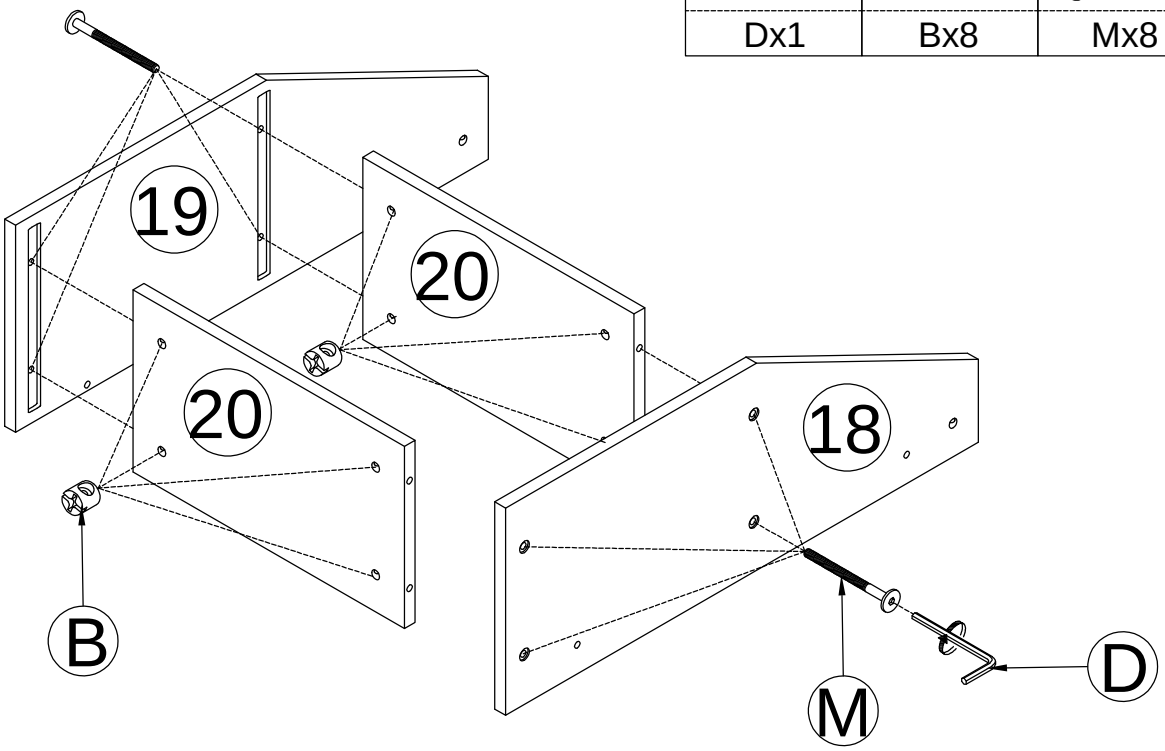

STEP 21-2:

ÉTAPE 21-2:

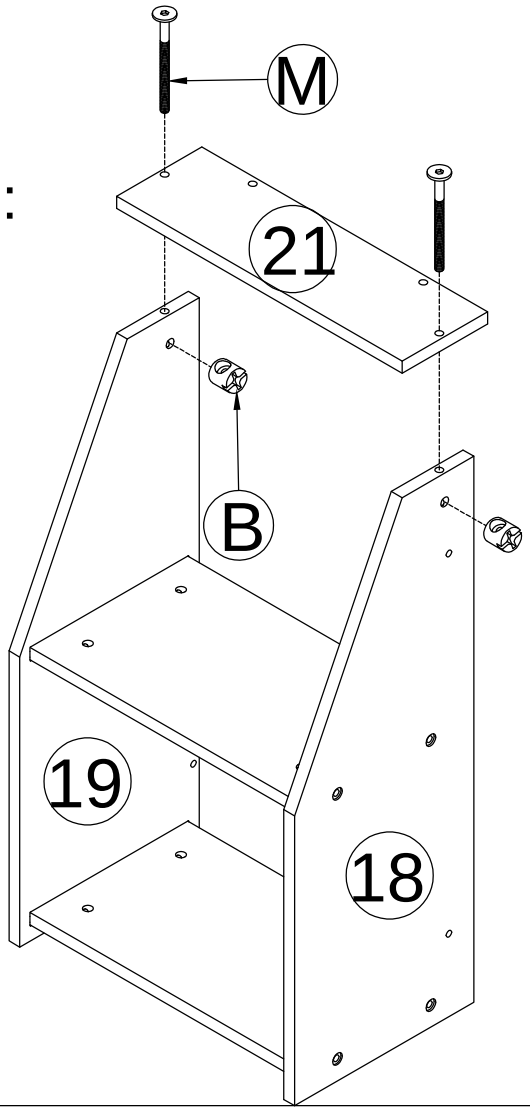

	M6x13 mm	M6x60mm
		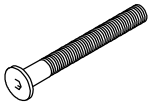
Dx1	Bx2	Mx2

STEP 22-1:
ÉTAPE 22-1:

	M6x30mm
	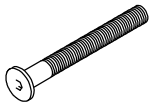
Dx1	Hx2

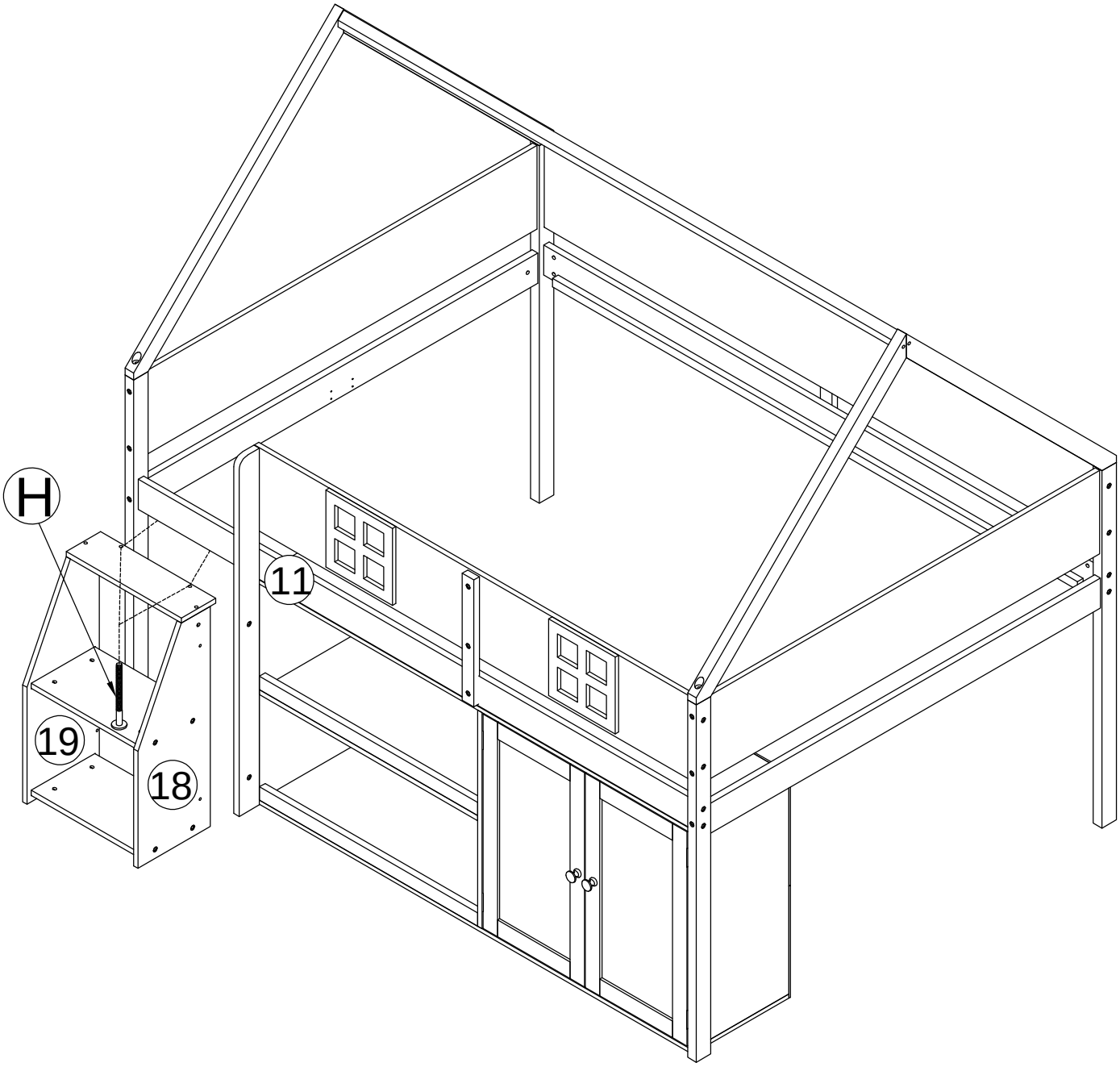

STEP 22-2:
ÉTAPE 22-2:

Ø6x15mm	Ø6x25mm		M6x35 mm
	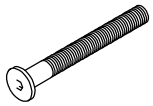		
Wx2	Vx2	Dx1	Sx1

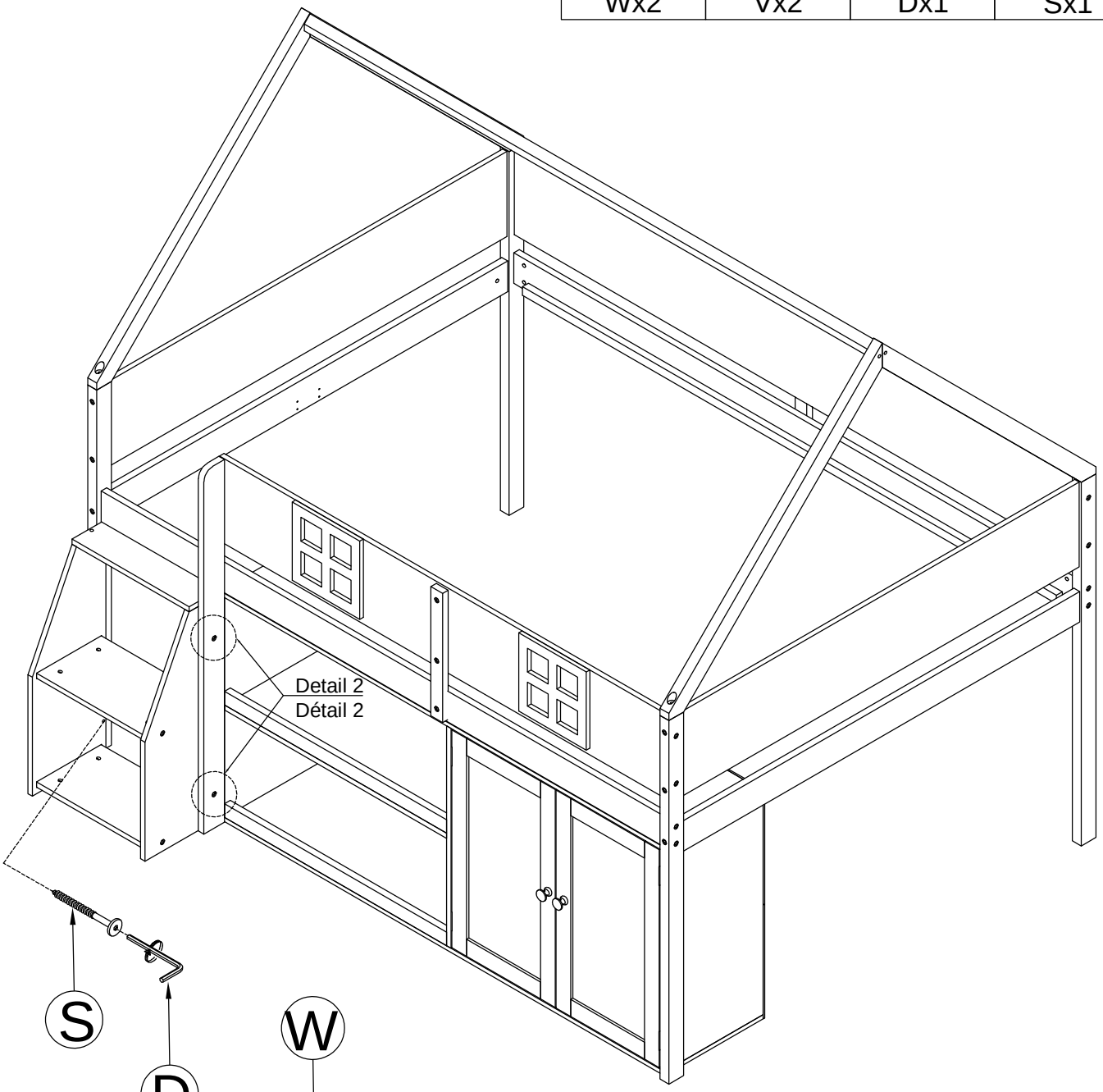

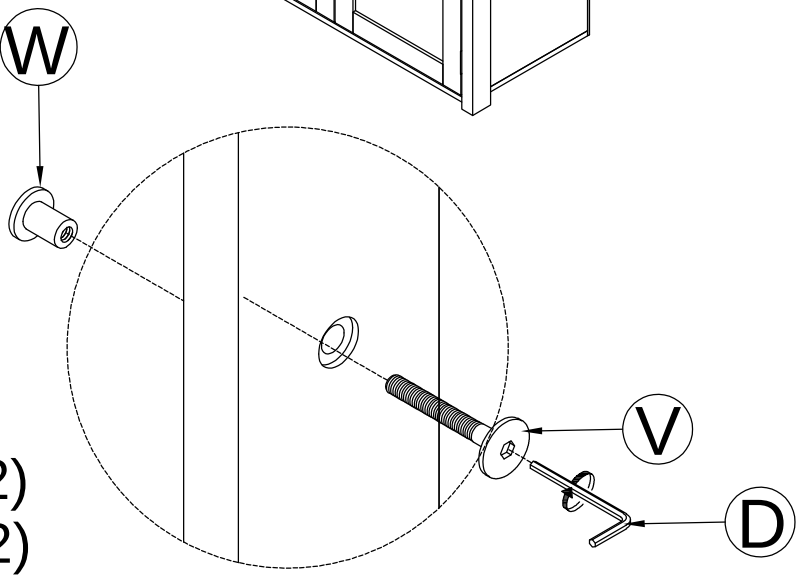

Détail 2(x2)
Détail 2(x2)

STEP 23:
ÉTAPE 23:

M4x15 mm	
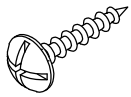	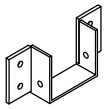
Rx8	Ix2

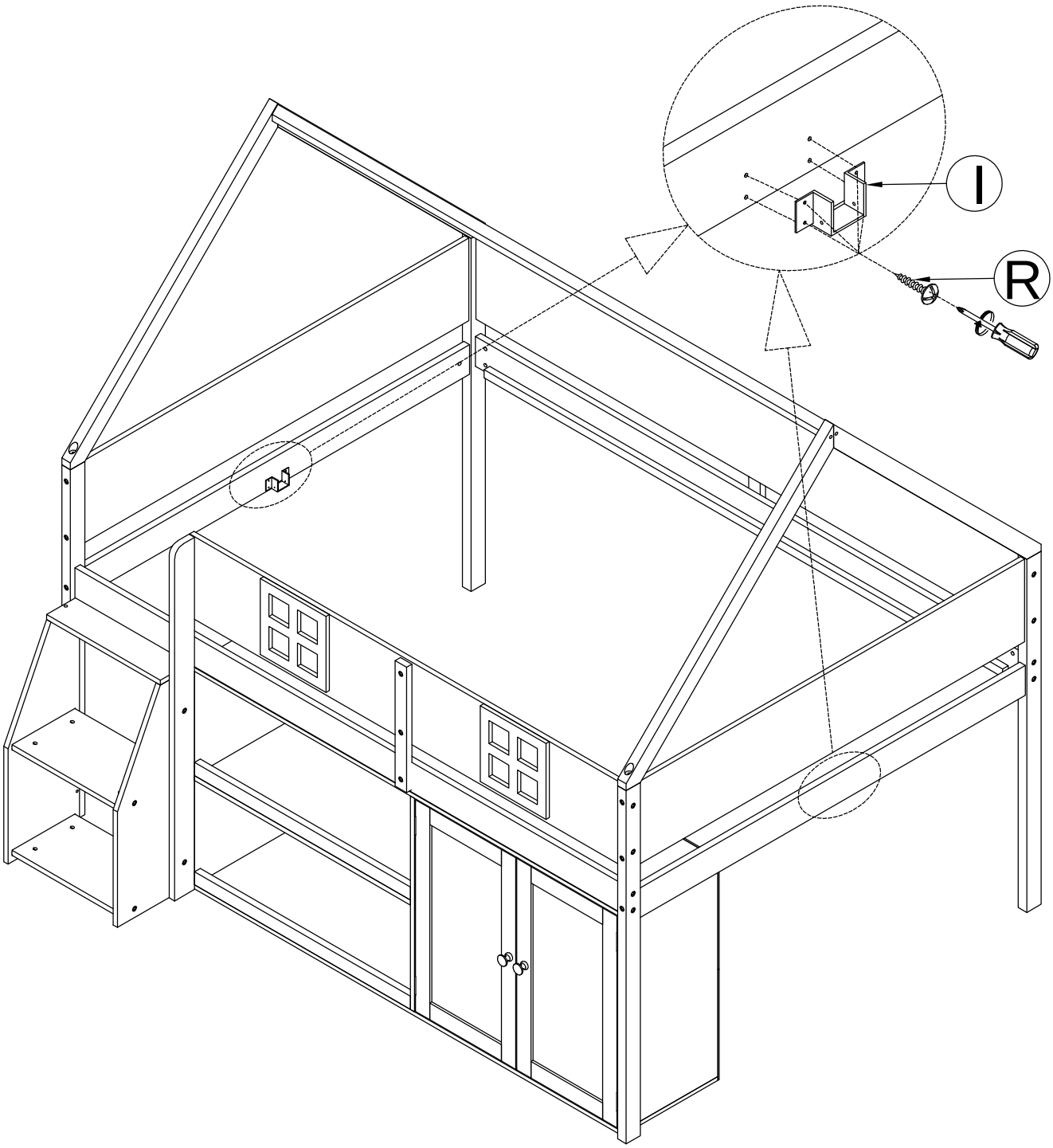

STEP 24:
ÉTAPE 24:

M4x15 mm

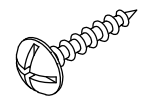

Rx2

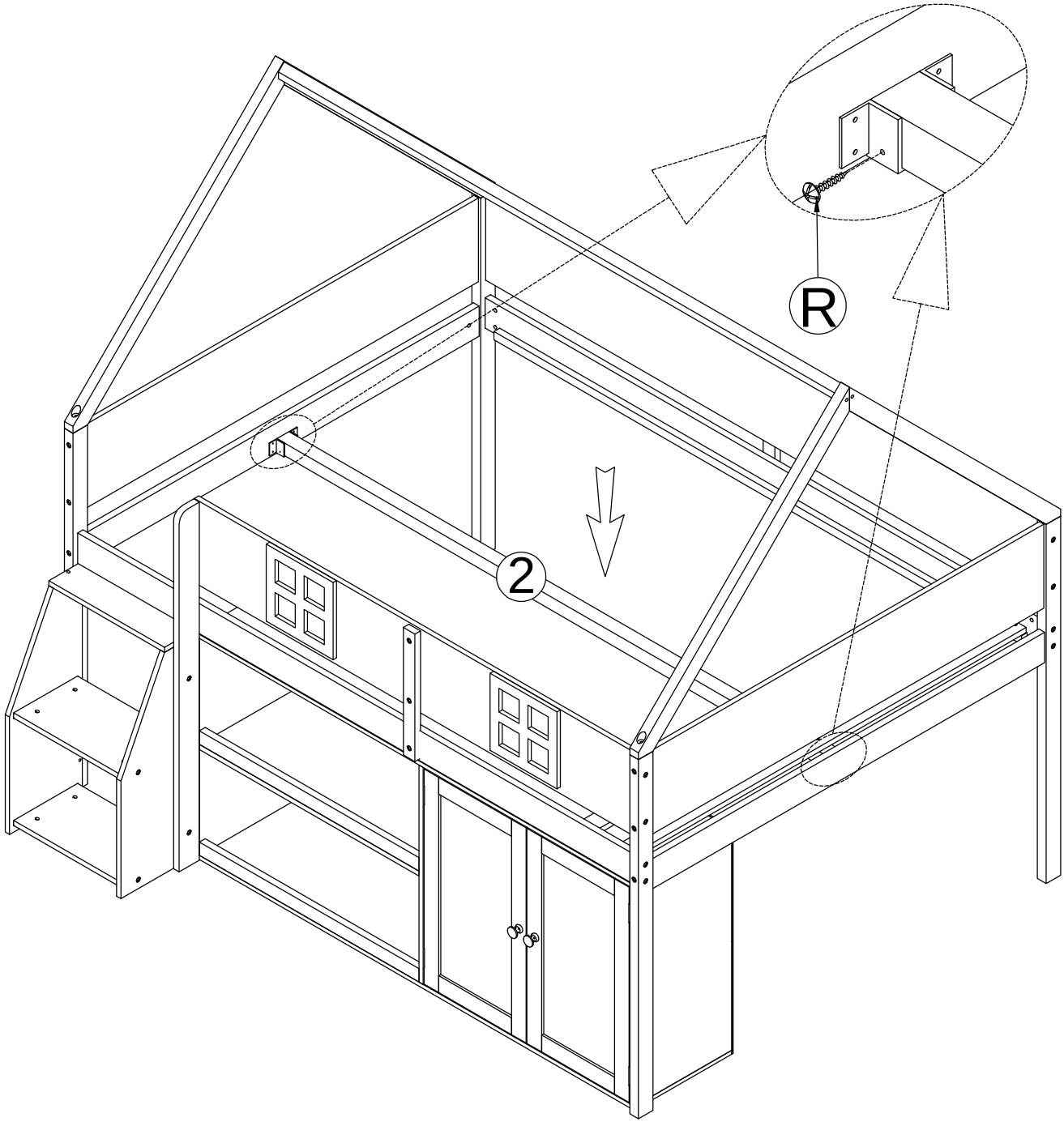

STEP 25:
ÉTAPE 25:

M4x30 mm

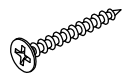

Nx42

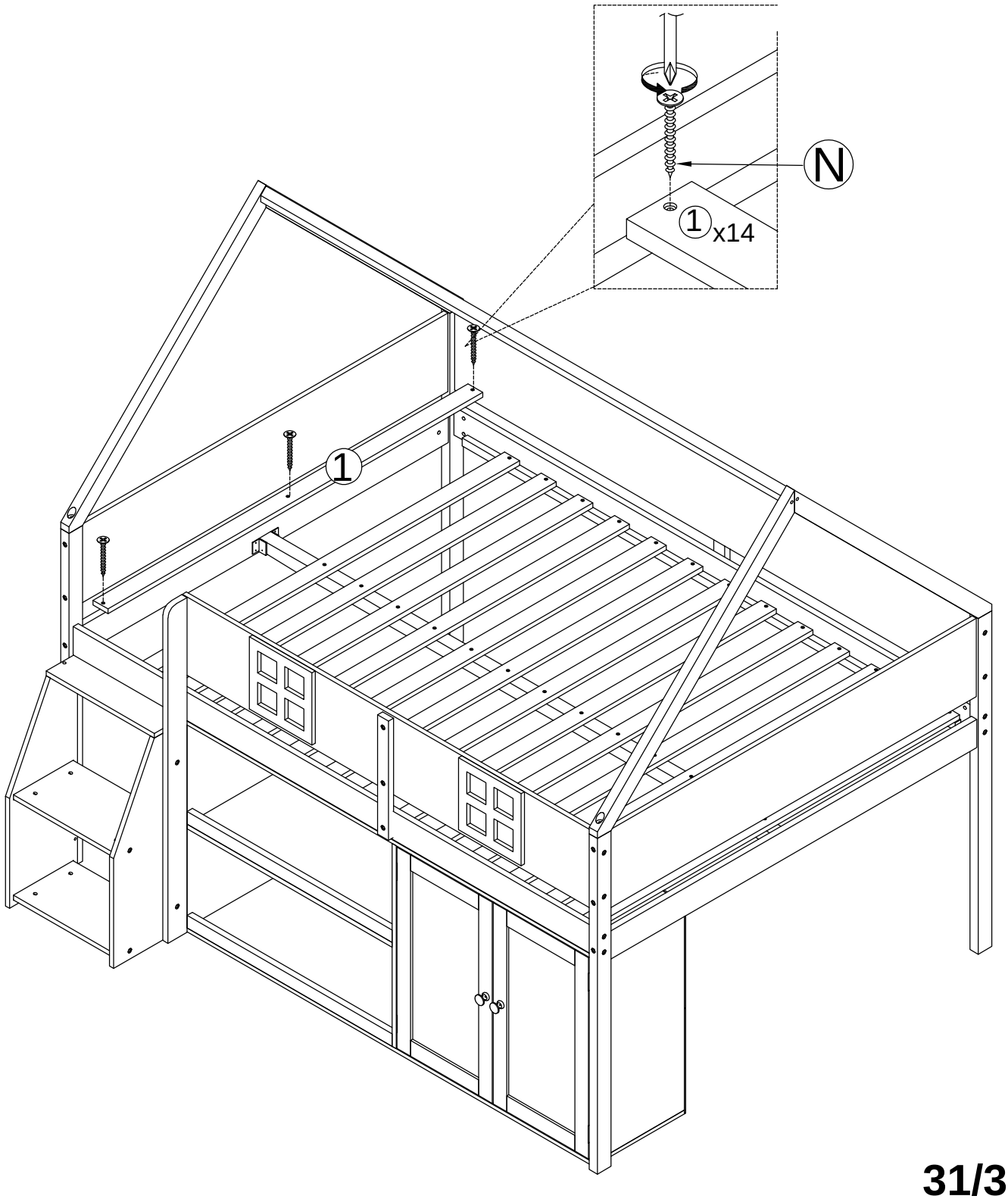

CONGRARULATION. YOU HAVE COMPLETED THE BED
FÉLICITATION. VOUS AVEZ TERMINÉ LE LIT



Ux1

