ASSEMBLY INSTRUCTIONS
INSTRUCTIONS DE MONTAGE

FULL BED
LIT DOUBLE

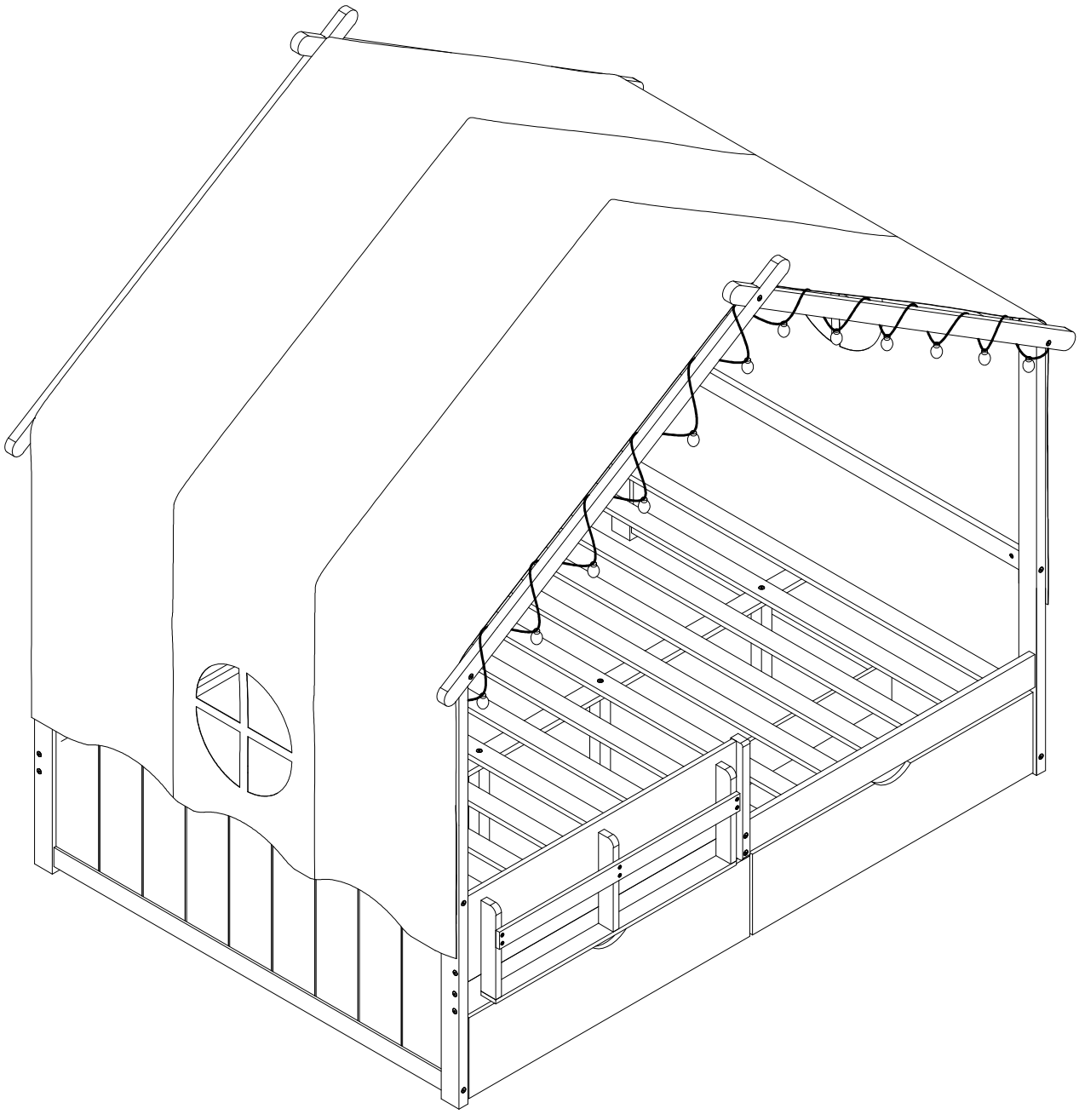

N708P469259-N708P469260

PRODUCT DETAILS / DÉTAILS DU PRODUIT

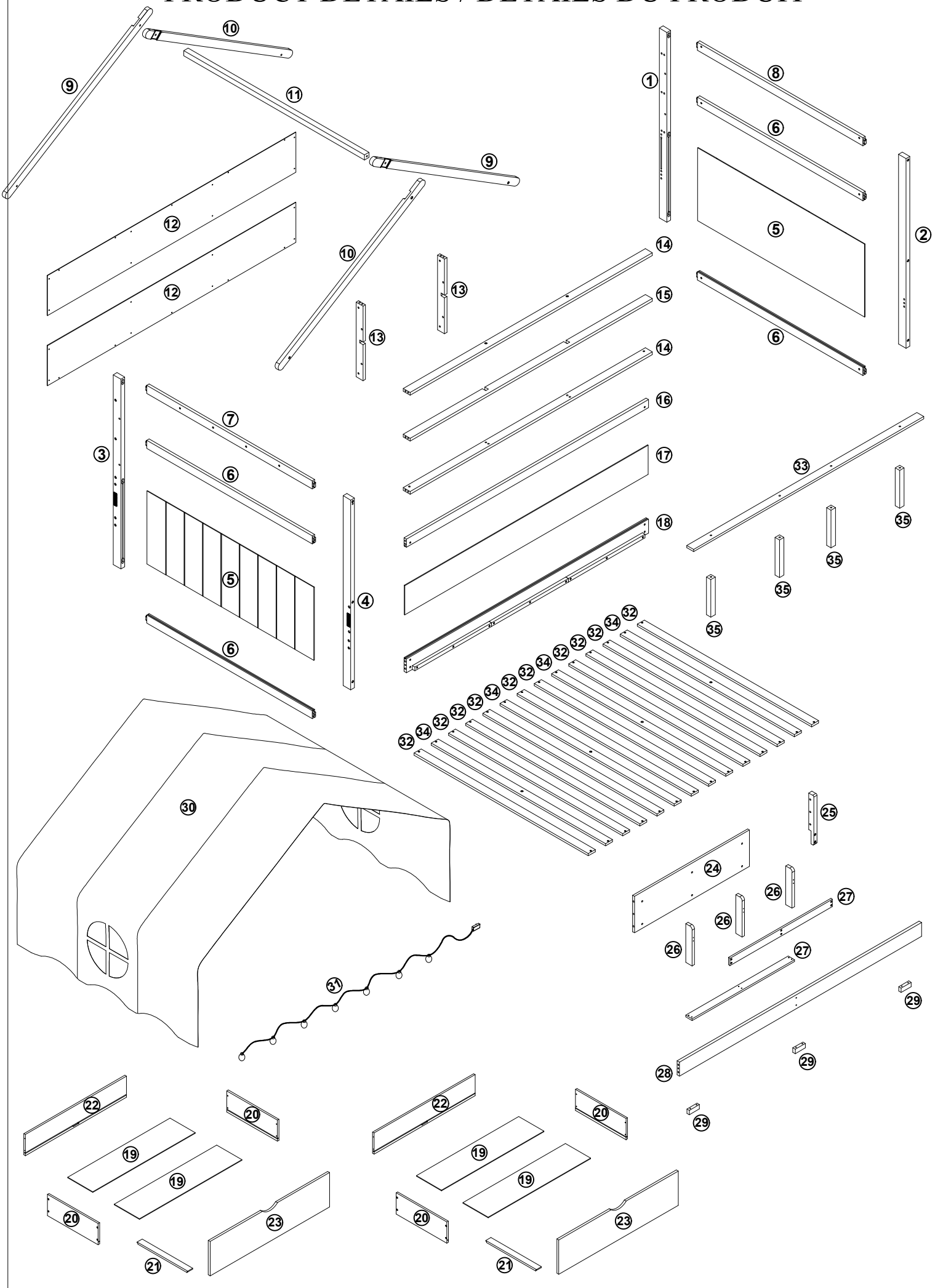

PARTS LIST / LISTE DES PIÈCES
N708P469259

1	Right hind leg Patte postérieure droite 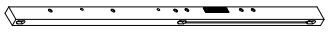	1PC
2	Right front leg Patte avant droite 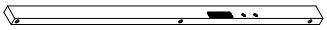	1PC
3	Left hind leg Patte arrière gauche 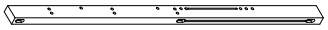	1PC
4	Left front leg patte avant gauche 	1PC
5	Panel board Tableau de commande 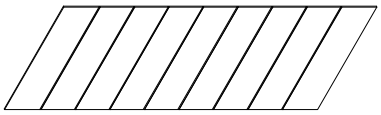	2PCS
6	Bottom bar Barre inférieure 	4PCS
7	Top left horizontal bar Barre horizontale en haut à gauche 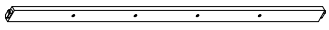	1PC
8	Top right horizontal bar Barre horizontale en haut à droite 	1PC
9	Slanted roof beam 1 Poutre de toit inclinée 1 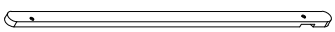	2PCS
10	Slanted roof beam 2 Poutre de toit inclinée 2 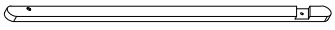	2PCS

13	Rear shelf frame Cadre de tablette arrière 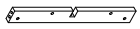	2PCS
20	Drawer side Côté tiroir 	4PCS
21	Drawer bottom support support inférieur de tiroir 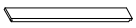	2PCS
22	Back drawer Tiroir arrière 	2PCS
30	Tent fabric Tissu de tente 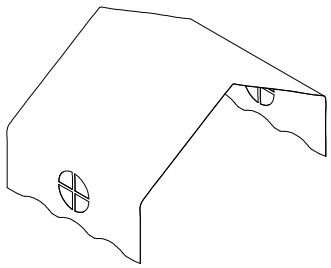	1PC
31	String lights Guirlandes lumineuses 	1PC
32	Slats 1 Lattes 1 	10PCS
34	Slats 2 Lattes 2 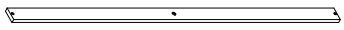	4PCS
35	Middle leg Jambe du milieu 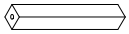	4PCS

N708P469260

11	Vertical beams on the roof Poutres verticales sur le toit 	1PC
12	Rear board Panneau arrière 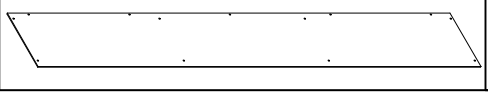	2PCS

⑭	Horizontal bars at the top and bottom of the shelf Barres horizontales en haut et en bas de l'étagère 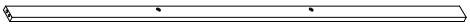	2PCS
⑮	The horizontal bar in the middle under the shelf La barre horizontale au milieu, sous l'étagère 	1PC
⑯	Rear side rails bar Barre de rails latéraux arrière 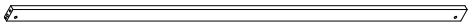	1PC
⑰	Rear side rails panel Panneau d'épaule arrière 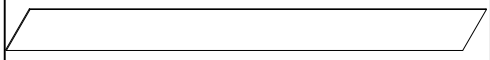	1PC
⑱	Side rails panel back Panneau arrière des rails latéraux 	1PC
⑲	Drawer bottom panel Panneau inférieur du tiroir 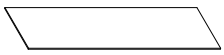	4PCS
㉓	Drawer front façade de tiroir 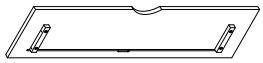	2PCS

㉔	Front shelf Étagère avant 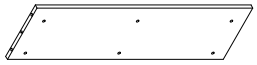	1PC
㉕	Bar stood in front of the shelf. Bar se tenait devant l'étagère. 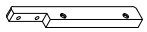	1PC
㉖	Shelf stand Support d'étagère 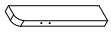	3PCS
㉗	Shelf crossbar Barre transversale d'étagère 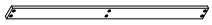	2PCS
㉘	Side rails front Rails latéraux avant 	1PC
㉙	Drawer stopper Butée de tiroir 	3PCS
㉝	Flap support Support de rabat 	1PC

HARDWARE LIST - LISTE DES PIÈCES
N708P469259

A	Clothes hanger Cintre à vêtements 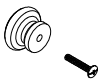	4pcs
B	Allen wrench L58mm 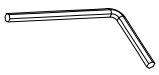	2pcs
C	Bolts / Boulons 1/4*95mm / 1/4*Ø9.5*12mm 	12pcs
D	Vis flat head / Vis tête plate 4*40mm 	8pcs
E	Bolts / Boulons 1/4*55mm / 1/4*Ø9.5*12mm 	4pcs
F	Wooden dowel / cheville en bois Ø 8 * 30mm 	18pcs
G	Vis flat head / Vis tête plate 4*30mm 	56pcs +2
H	Hex-Head screw / Vis à tête hexagonale 1/4*25mm 	6PCS

I	Bolts / Boulons 1/4*60mm / 1/4*Ø9.5*12mm 	2PCS
J	Bolts / Boulons 1/4*65mm / 1/4*Ø9.5*12mm 	18PCS
K	Hex-Head screw / Vis à tête hexagonale 1/4*30mm 	2PCS
L	Vis umbrella / Vis parapluie 3.5*15mm 	42PCS +2
M	Bolts / Boulons 1/4*40mm 	6PCS
N	Bolts / Boulons 1/4*45mm 	4PCS
O	Sliding wheels Roues coulissantes 	8PCS
P	Straight wire / fil droit L4.5M 	1PC

ASSEMBLY TOOLS REQUIRED (NOT INCLUDED)
OUTILS D'ASSEMBLAGE REQUIS (NON INCLUS)

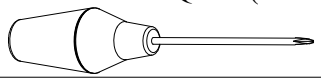

STEP 1
ÉTAPE 1

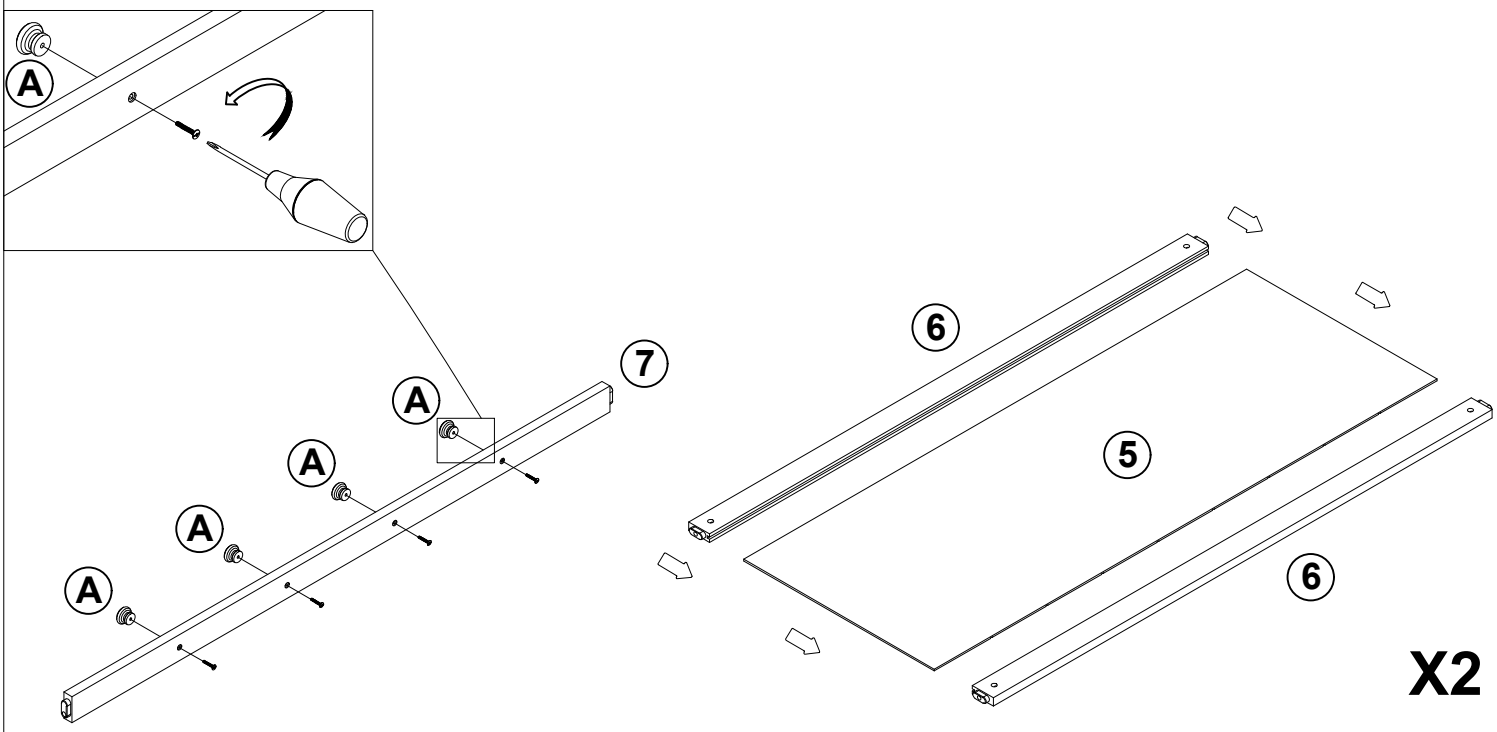

A	Clothes hanger Cintre à vêtements	4PCS

STEP 2
ÉTAPE 2

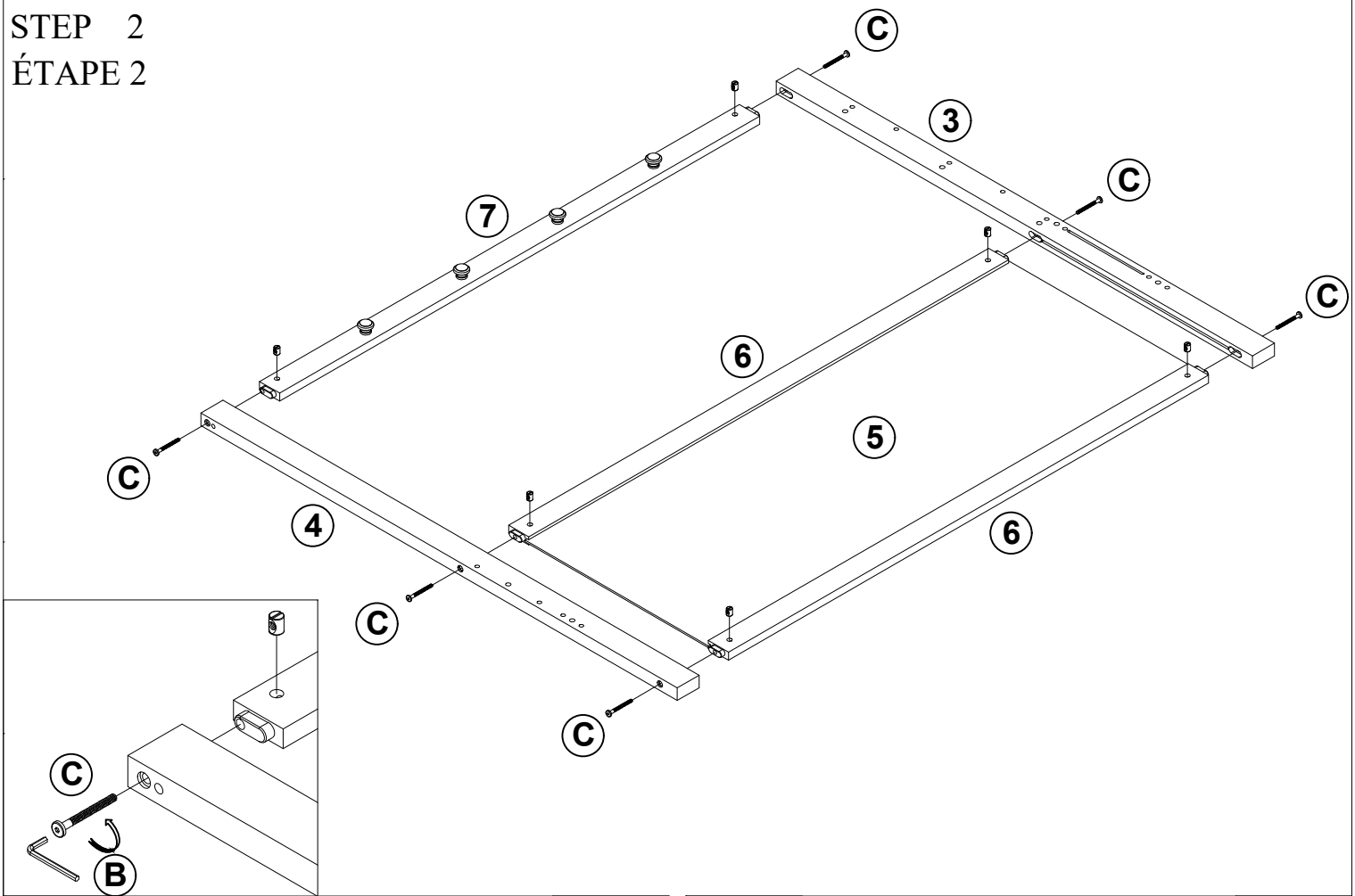

C	Bolts / Boulons 1/4*95mm / 1/4*Ø9.5*12mm	6PCS	B	Allen wrench L58mm	1PC

STEP 3
ÉTAPE 3

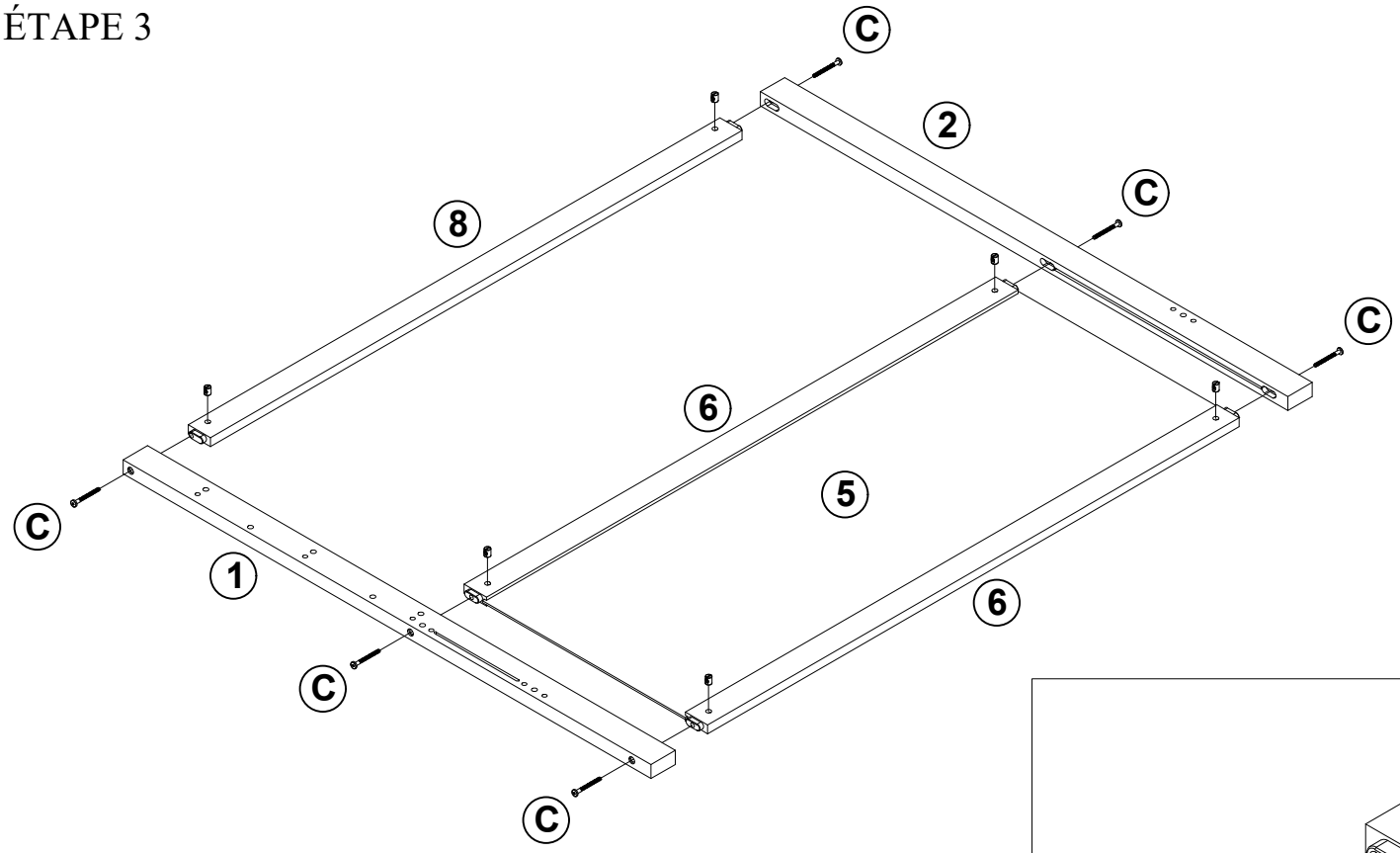

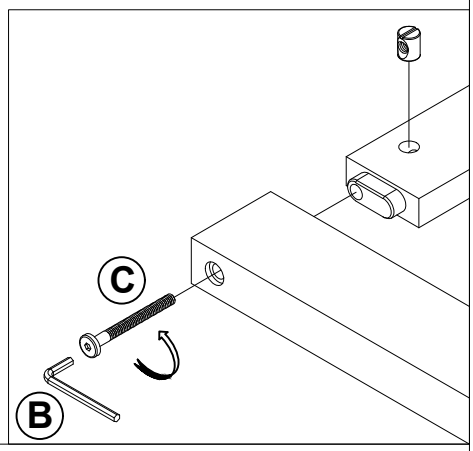

C	Bolts / Boulons 1/4*95mm / 1/4*Ø9.5*12mm	6PCS

STEP 4
ÉTAPE 4

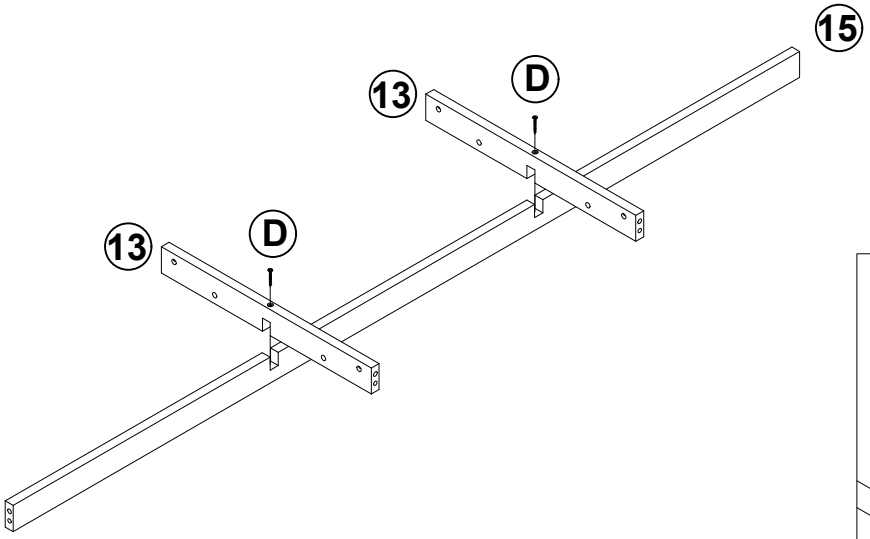

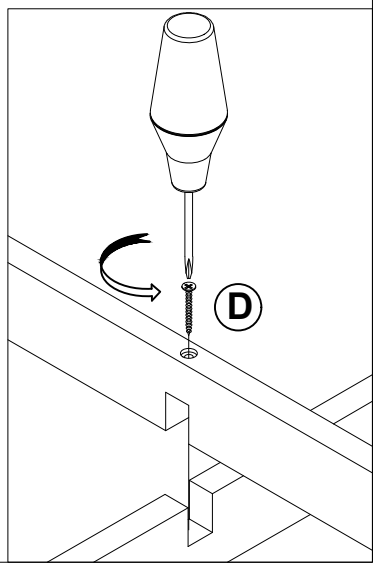

D	Vis flat head / Vis tête plate 4*40mm	2PCS

STEP 5
ÉTAPE 5

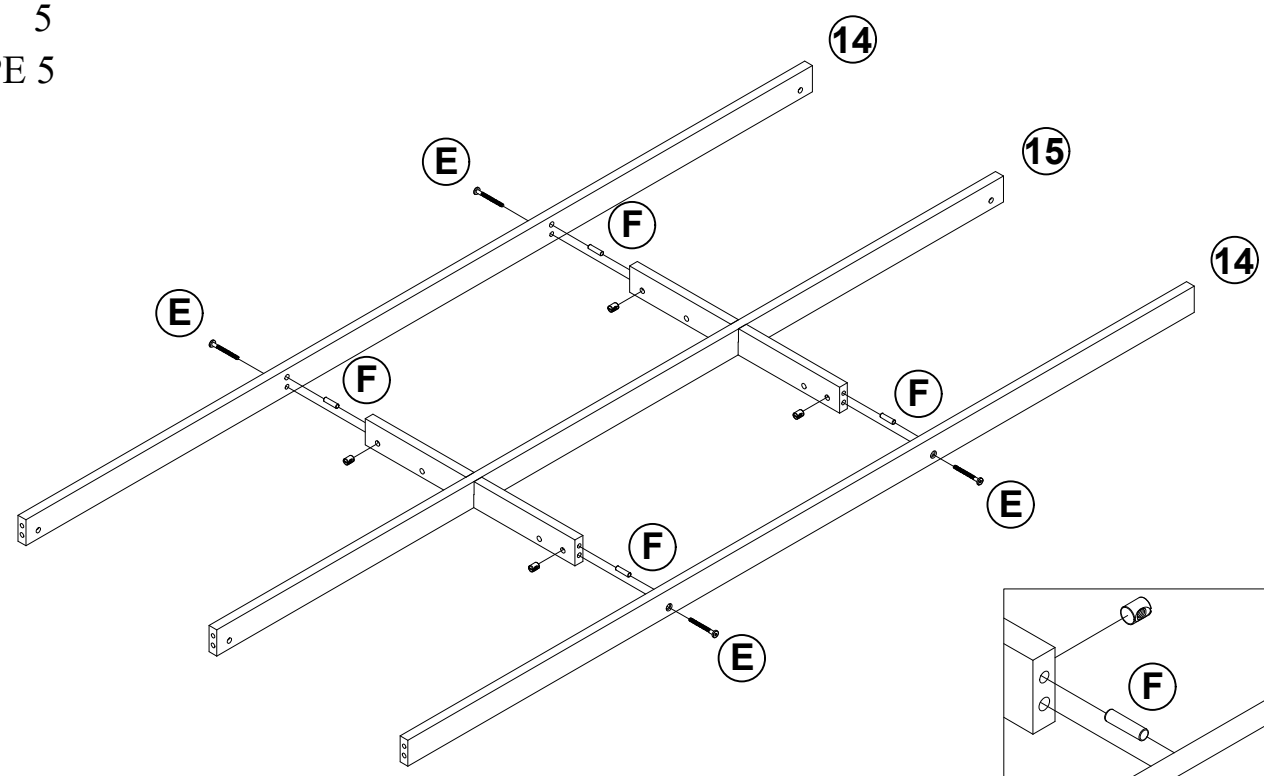

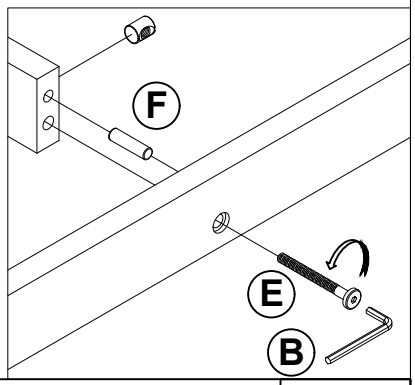

E	Bolts / Boulons 1/4*55mm / 1/4*Ø9.5*12mm	4PCS
F	Wooden dowel / cheville en bois Ø 8 * 30mm	4PCS

STEP 6
ÉTAPE 6

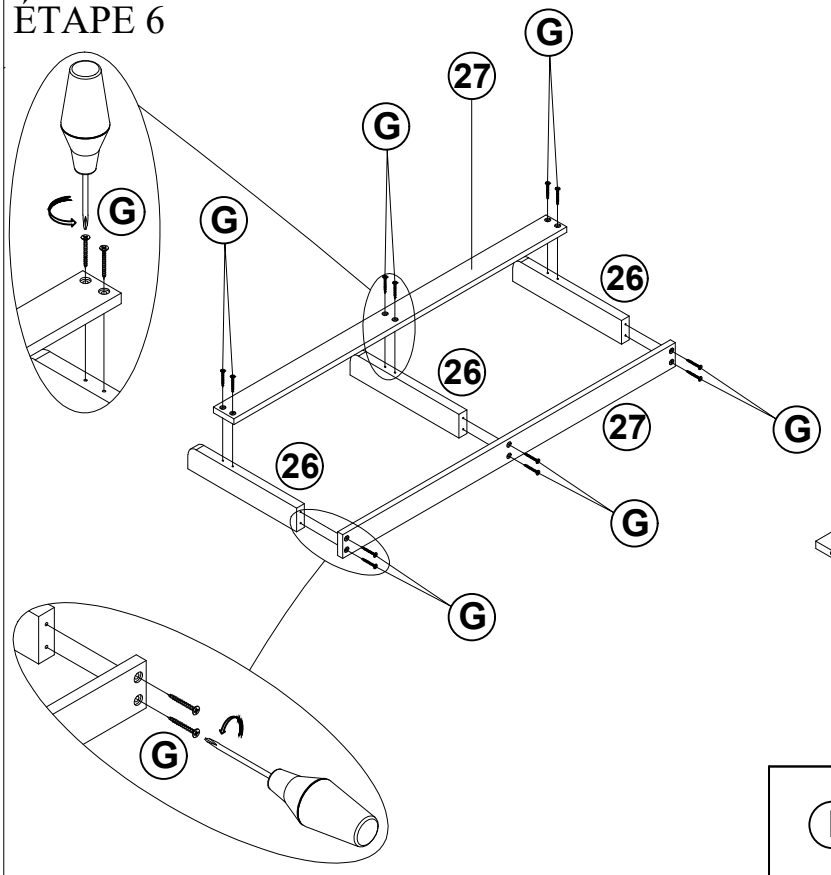

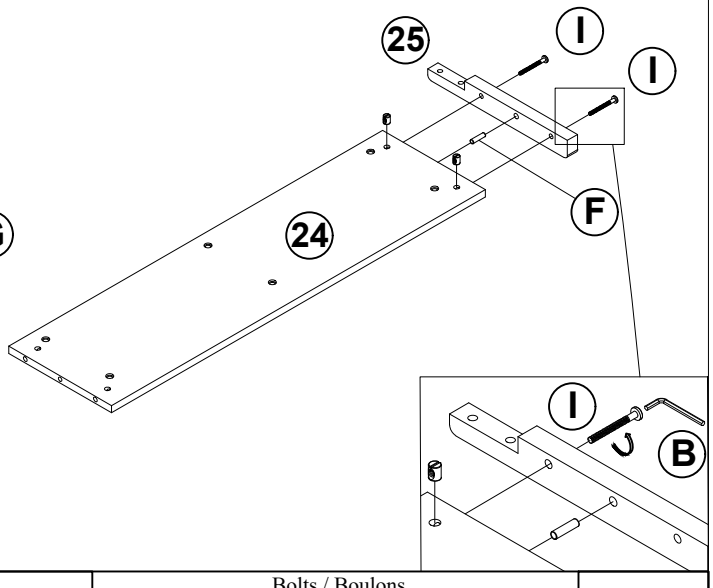

I	Bolts / Boulons 1/4*60mm / 1/4*Ø9.5*12mm	2PCS
G	Vis flat head / Vis tête plate 4*30mm	12PCS
F	Wooden dowel / cheville en bois Ø 8 * 30mm	1PC

STEP 7
ÉTAPE 7

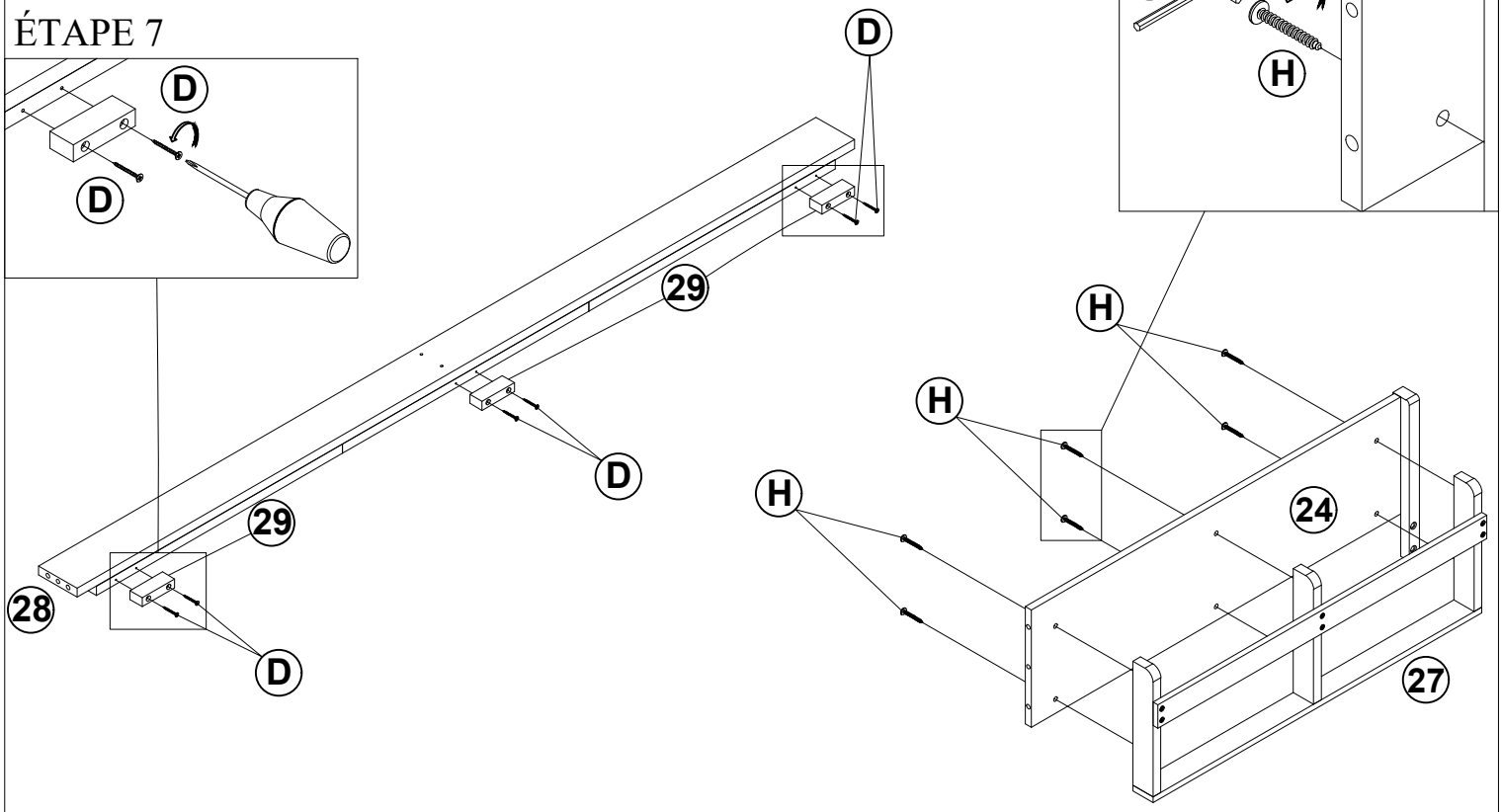

D	Vis flat head / Vis tête plate 4*40mm	6PCS
H	Hex-Head screw / Vis à tête hexagonale 1/4*25mm	6PCS

STEP 8
ÉTAPE 8

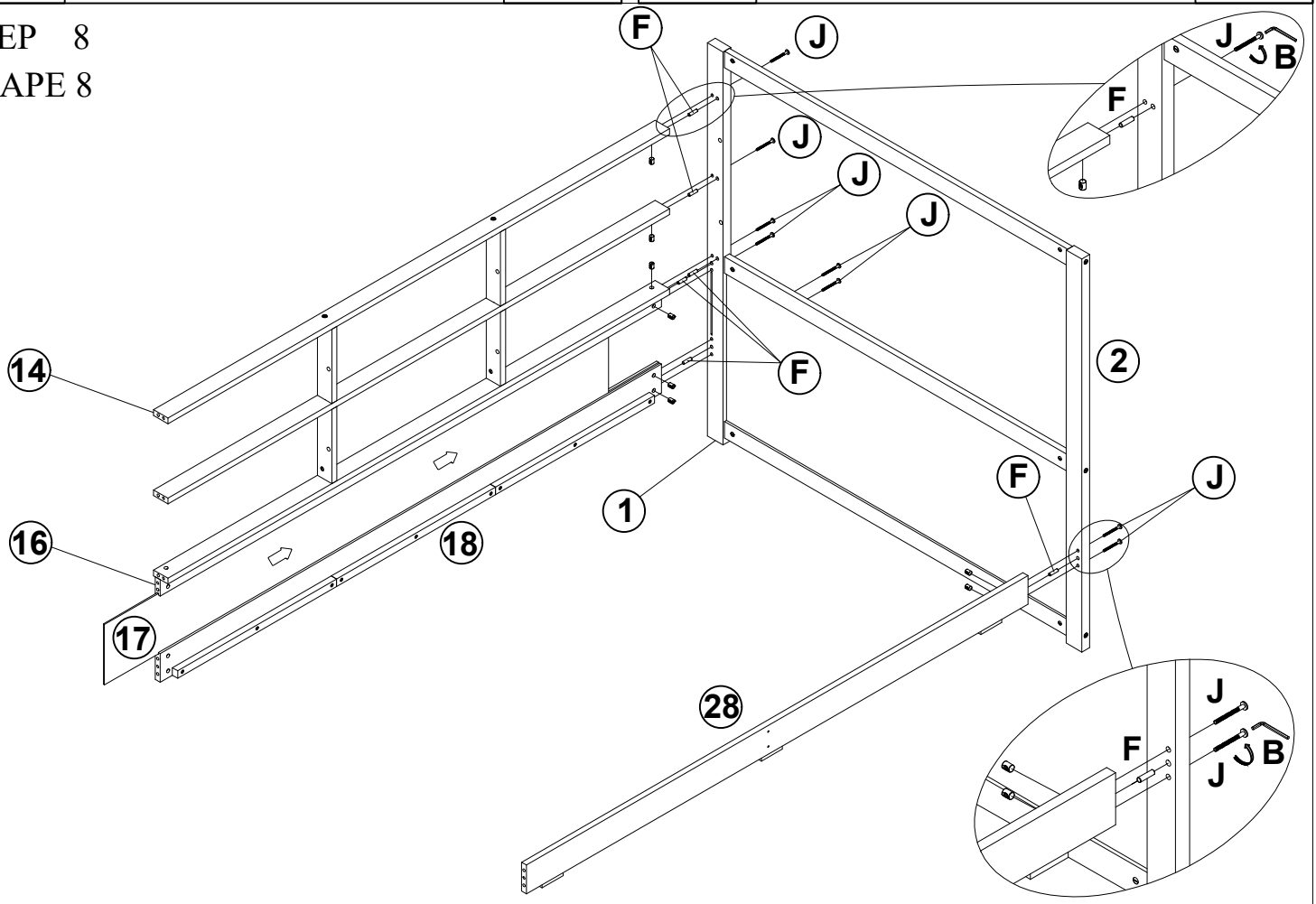

F	Wooden dowel / cheville en bois Ø 8 * 30mm	6PCS
J	Bolts / Boulons 1/4*65mm / 1/4*Ø9.5*12mm	8PCS

STEP 9
ÉTAPE 9

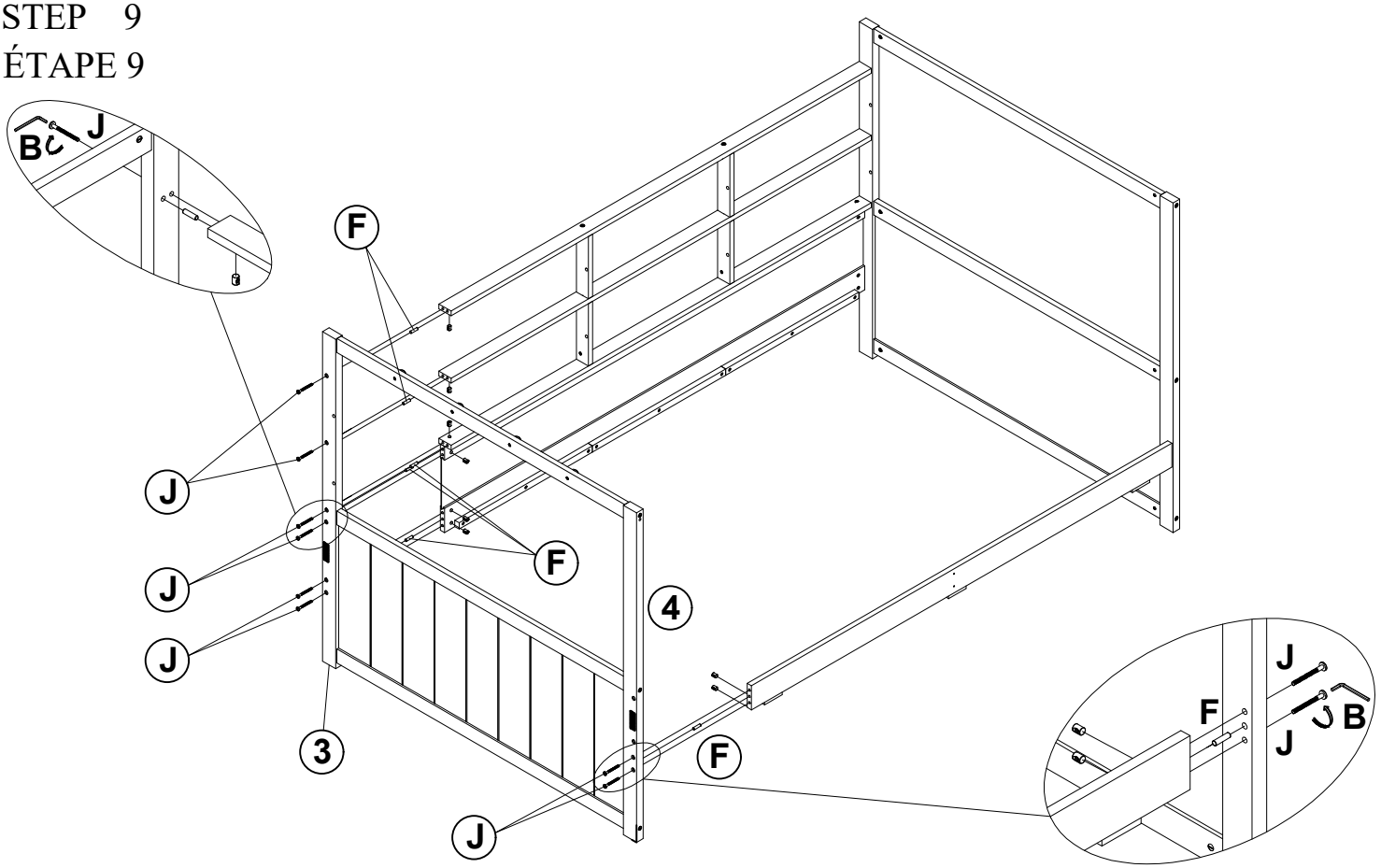

F	Wooden dowel / cheville en bois Ø 8 * 30mm	6PCS	J	Bolts / Boulons 1/4*65mm / 1/4*Ø9.5*12mm	8PCS

STEP 10
ÉTAPE 10

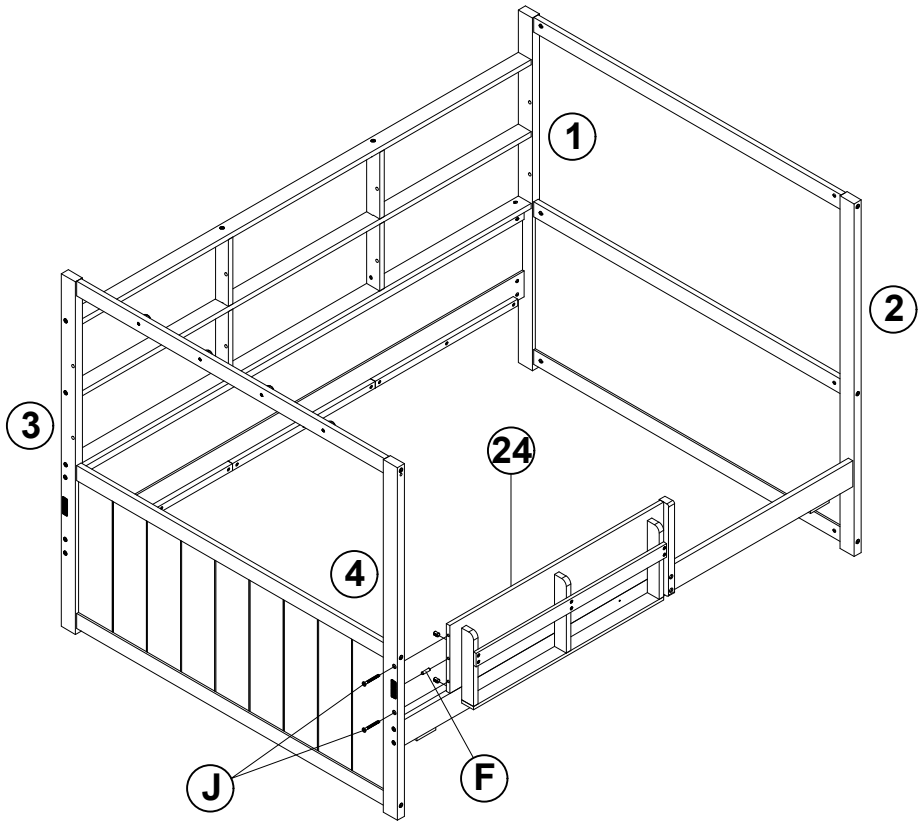

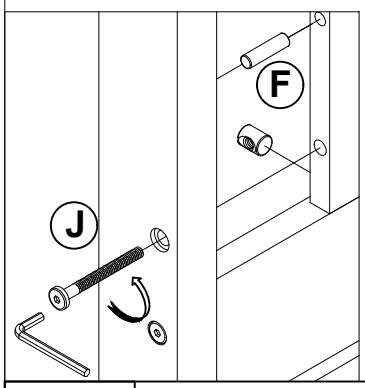

F	Wooden dowel / cheville en bois Ø 8 * 30mm	1PC	J	Bolts / Boulons 1/4*65mm / 1/4*Ø9.5*12mm	2PCS

STEP 11
ÉTAPE 11

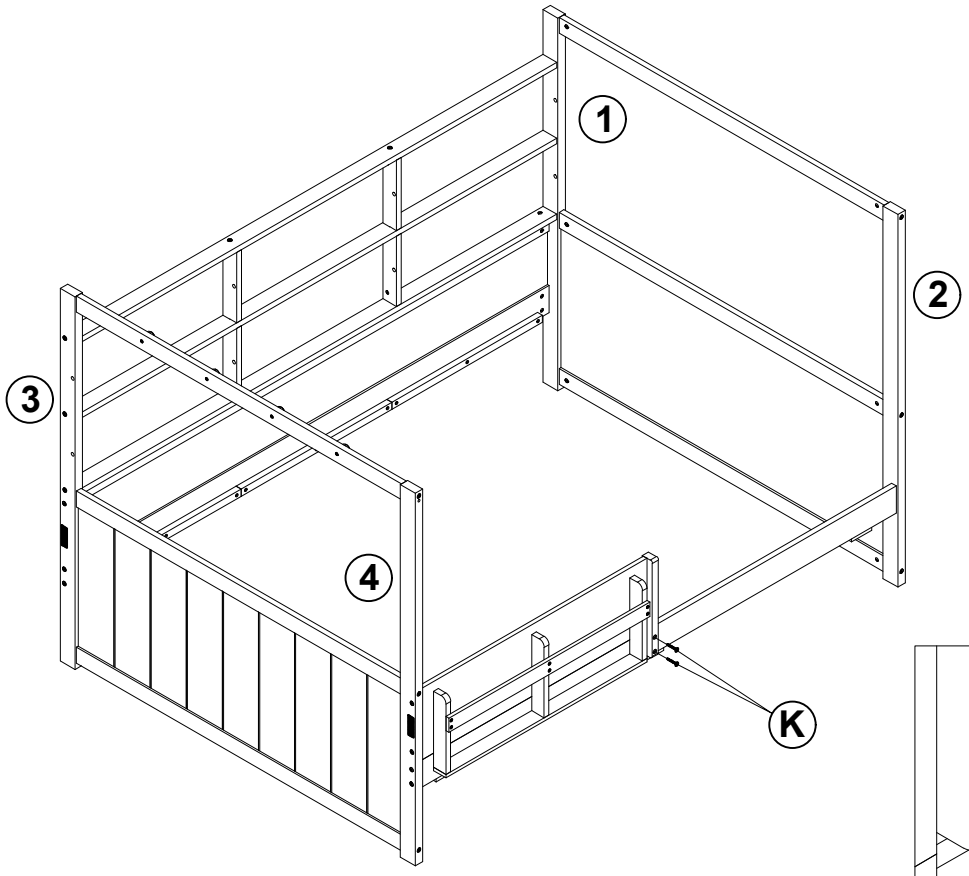

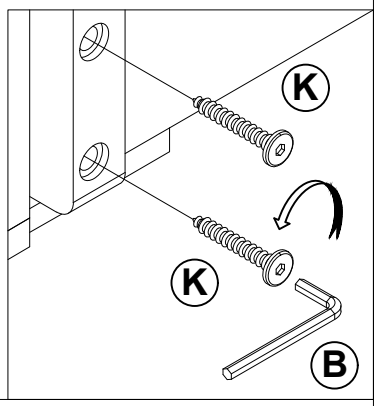

K	Hex-Head screw / Vis à tête hexagonale 1/4*30mm	2PCS

STEP 12
ÉTAPE 12

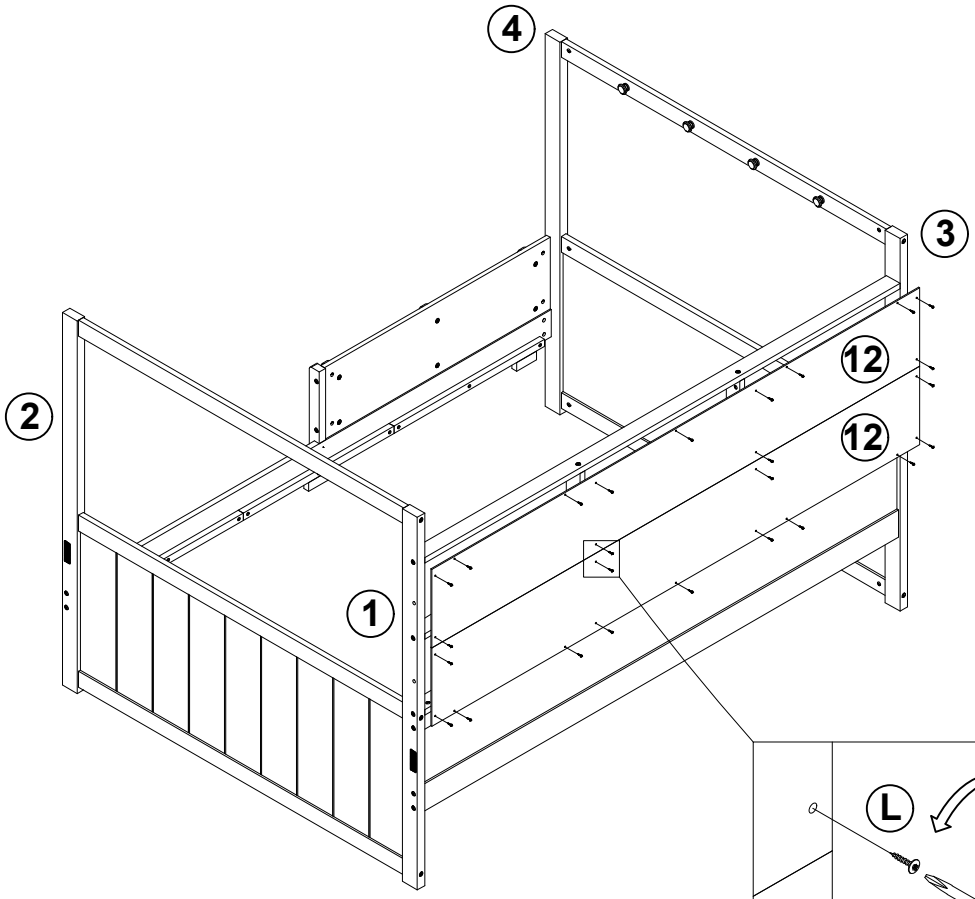

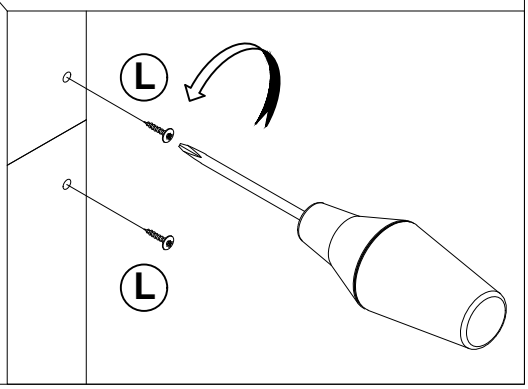

L	Vis umbrella / Vis parapluie 3.5*15mm	26PCS

STEP 13
ÉTAPE 13

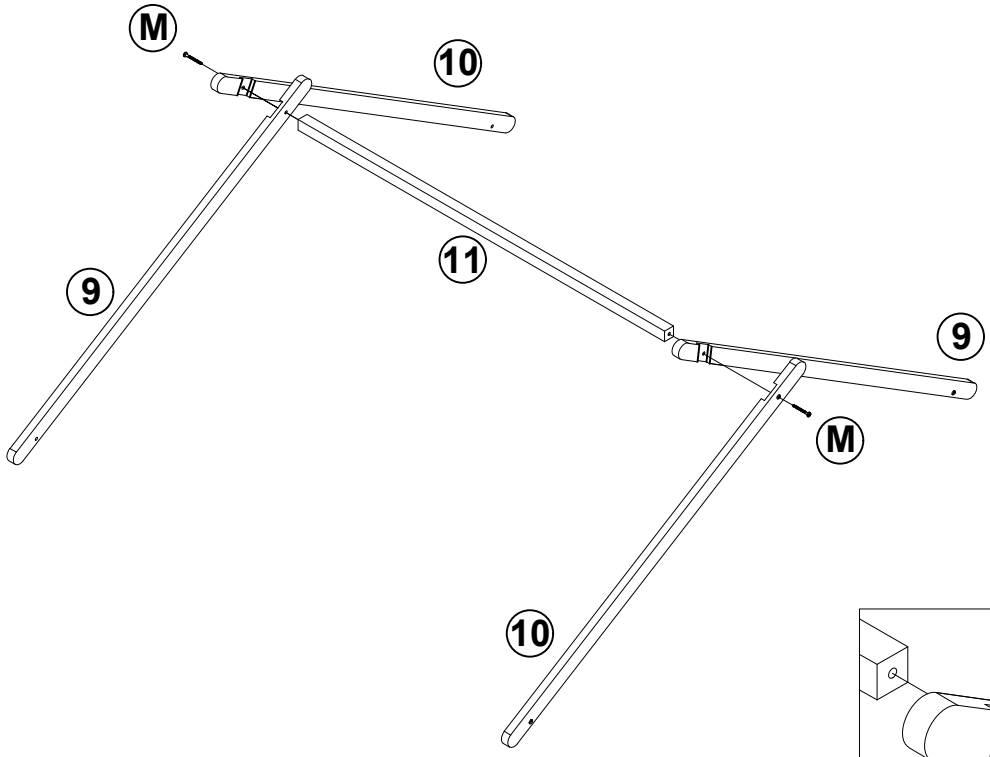

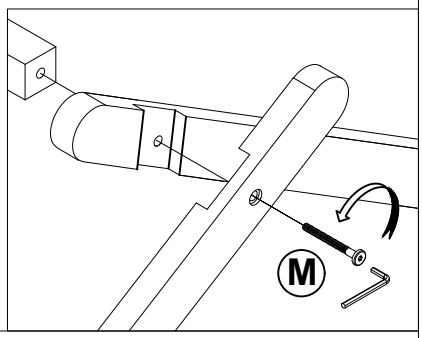

M	Bolts / Boulons 1/4*40mm	2PCS

STEP 14
ÉTAPE 14

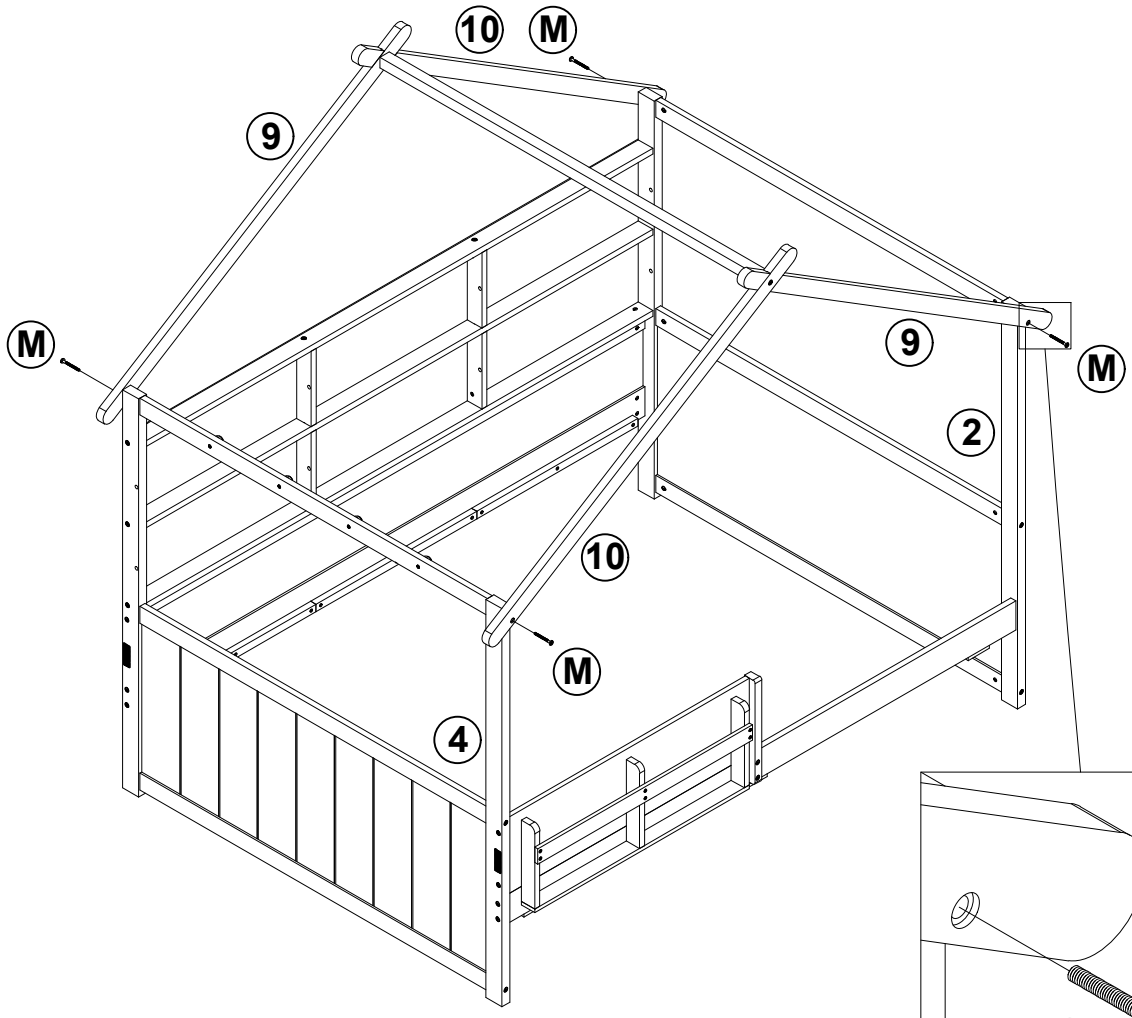

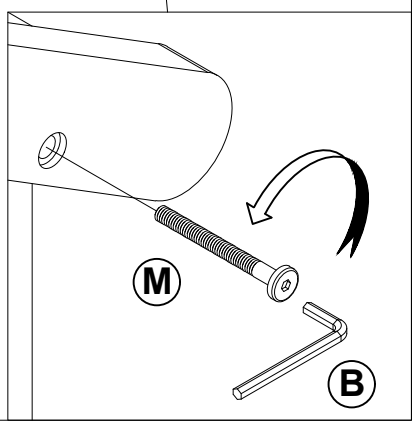

M	Bolts / Boulons 1/4*40mm	4PCS

STEP 15
ÉTAPE 15

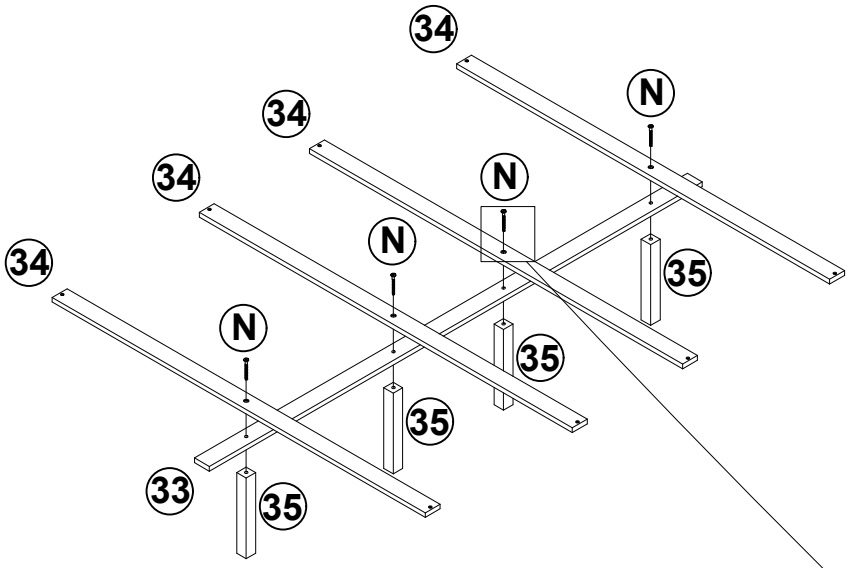

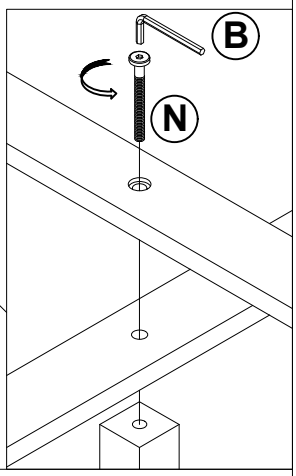

N	Bolts / Boulons 1/4*45mm	4PCS

STEP 16
ÉTAPE 16

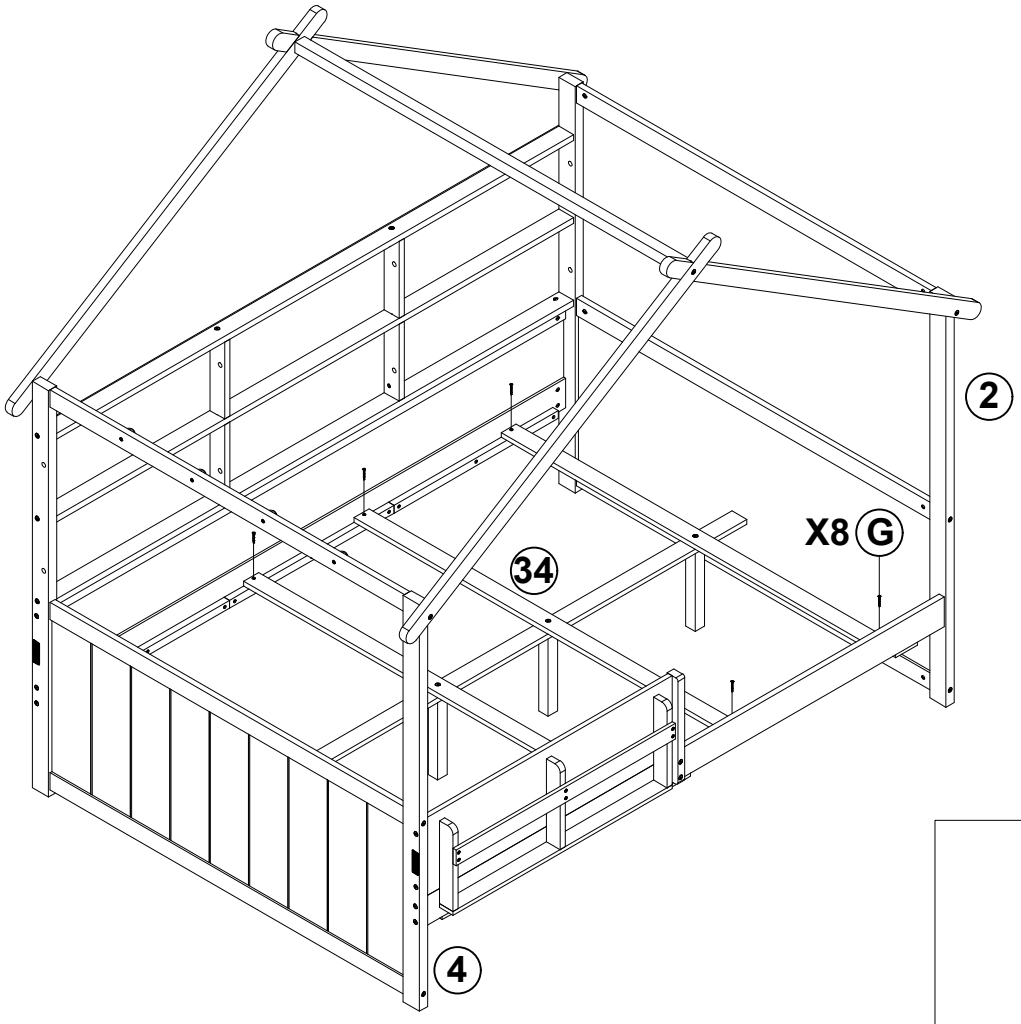

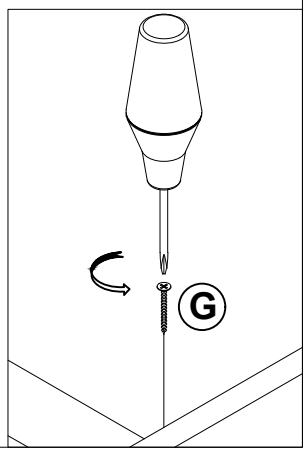

G	Vis flat head / Vis tête plate 4*30mm	8PCS

STEP 17
ÉTAPE 17

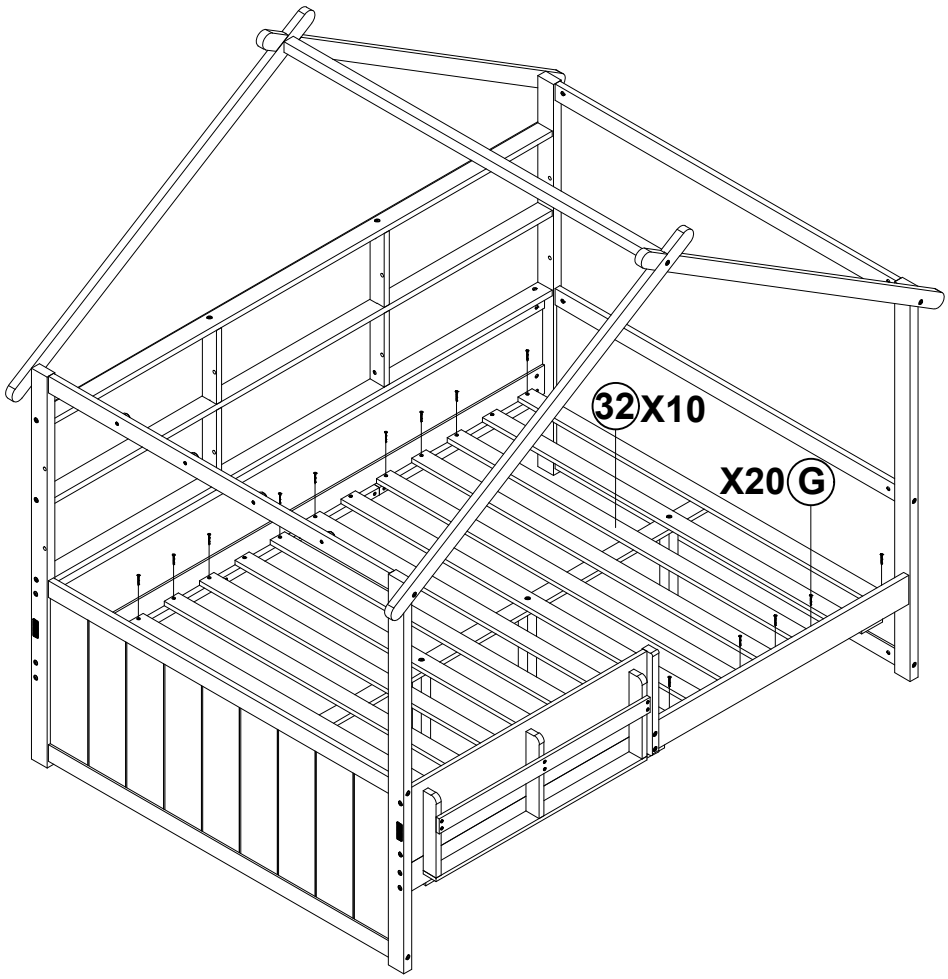

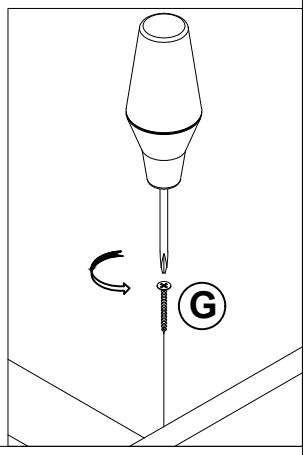

G	Vis flat head / Vis tête plate 4*30mm	20PCS

STEP 18
ÉTAPE 18

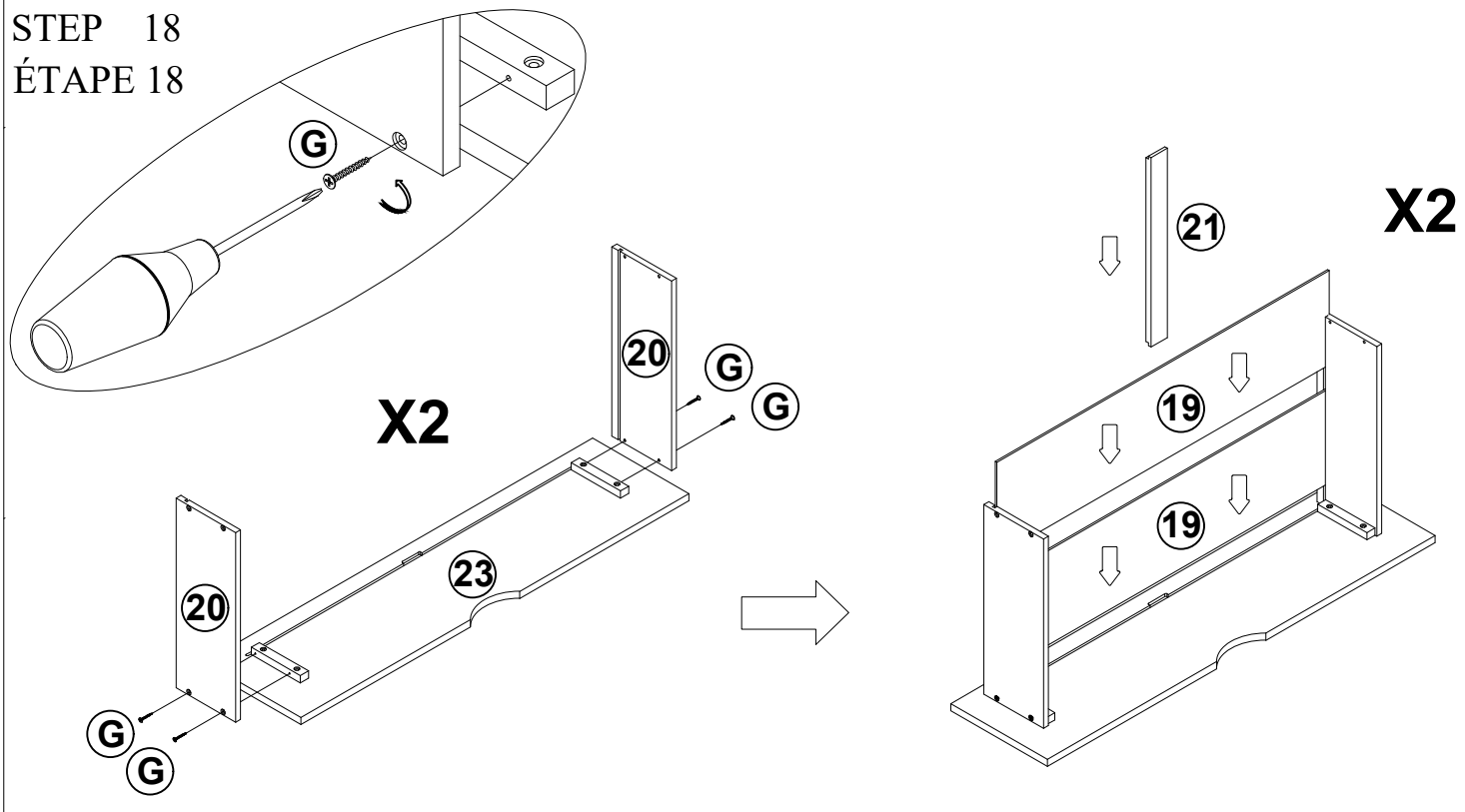

G	Vis flat head / Vis tête plate 4*30mm	8PCS

STEP 19
ÉTAPE 19

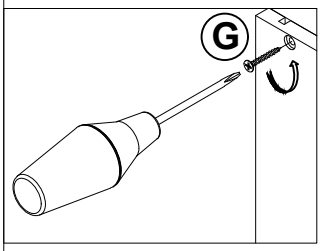

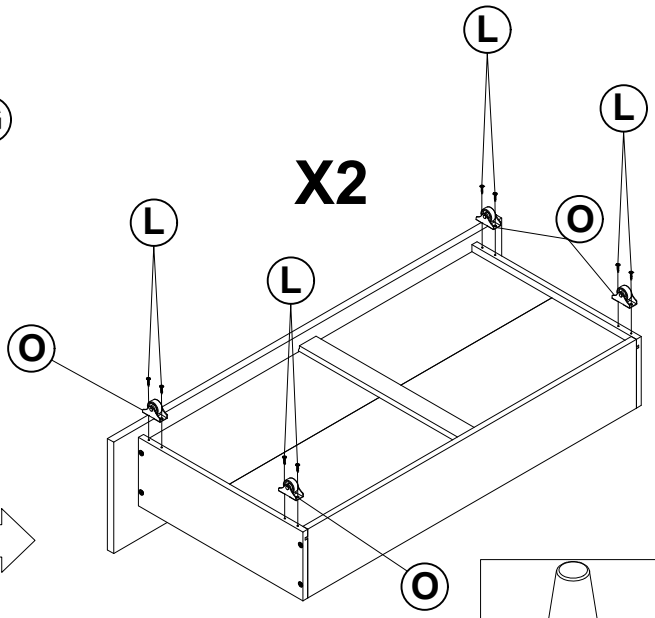

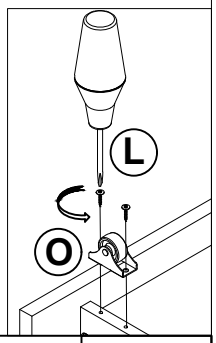

O	Sliding wheels Roues coulissantes	8PCS
G	Vis flat head / Vis tête plate 4*30mm	8PCS

L	Vis umbrella / Vis parapluie 3.5*15mm	16PCS

STEP 20
ÉTAPE 20

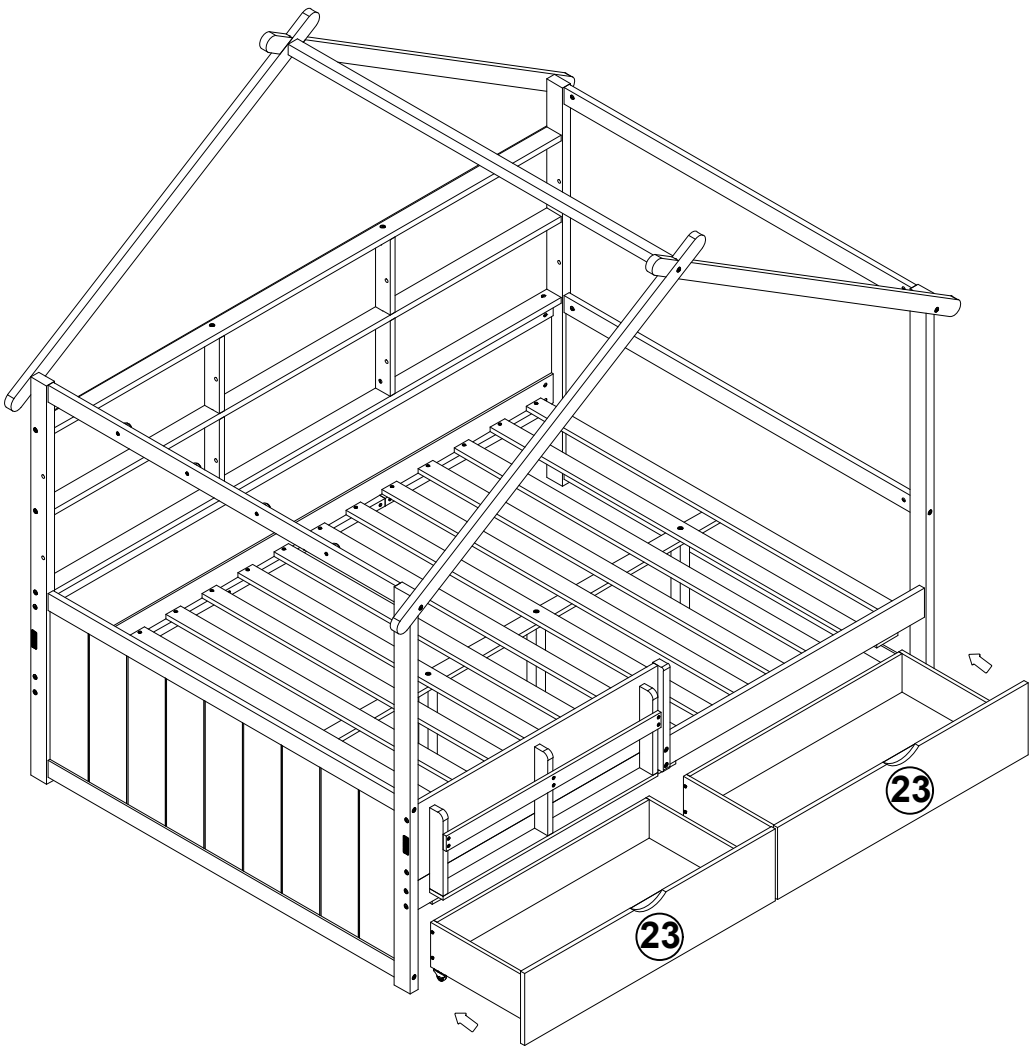

STEP 21
ÉTAPE 21

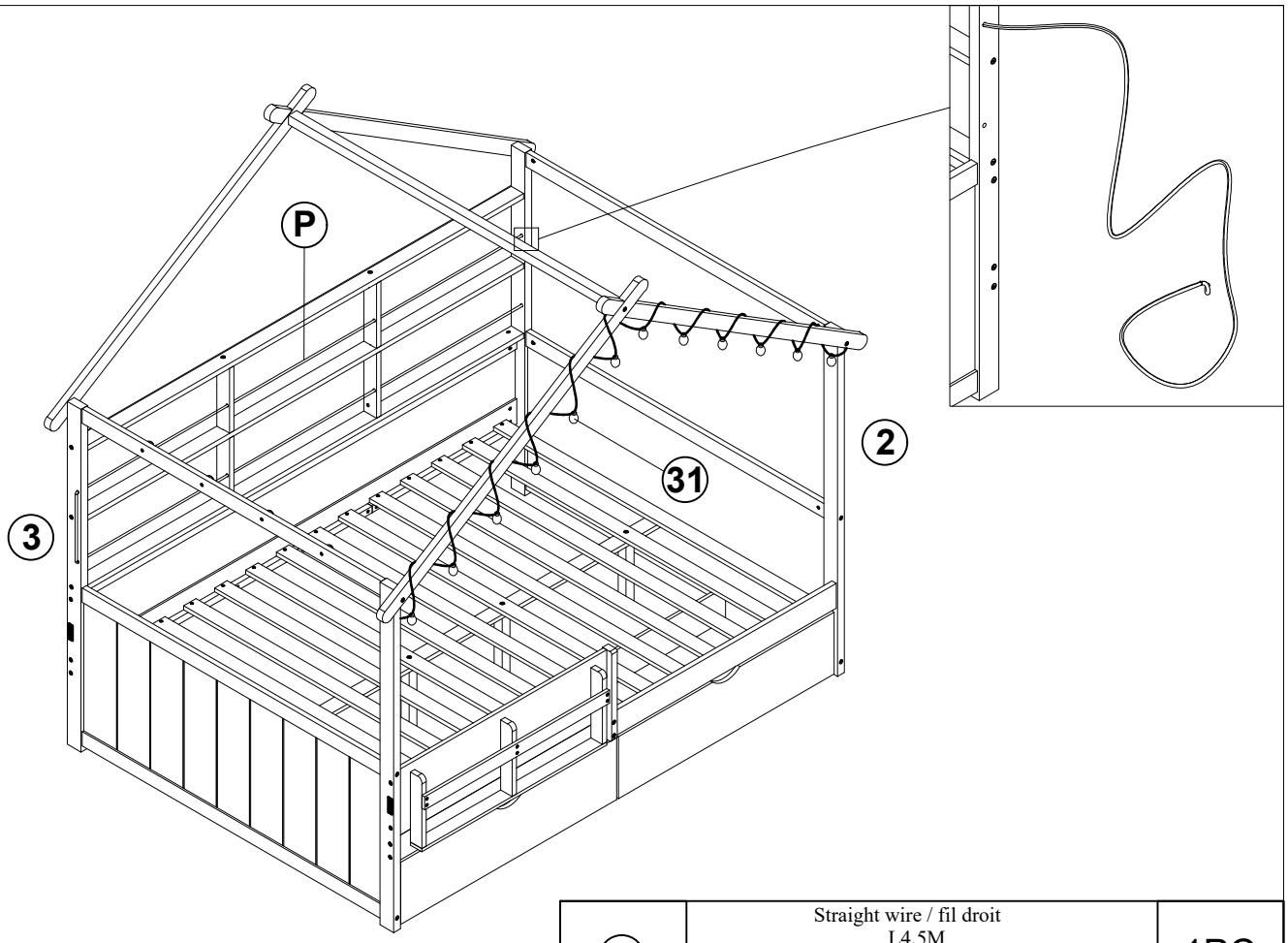

P	Straight wire / fil droit L4.5M	1PC

STEP 22
ÉTAPE 22

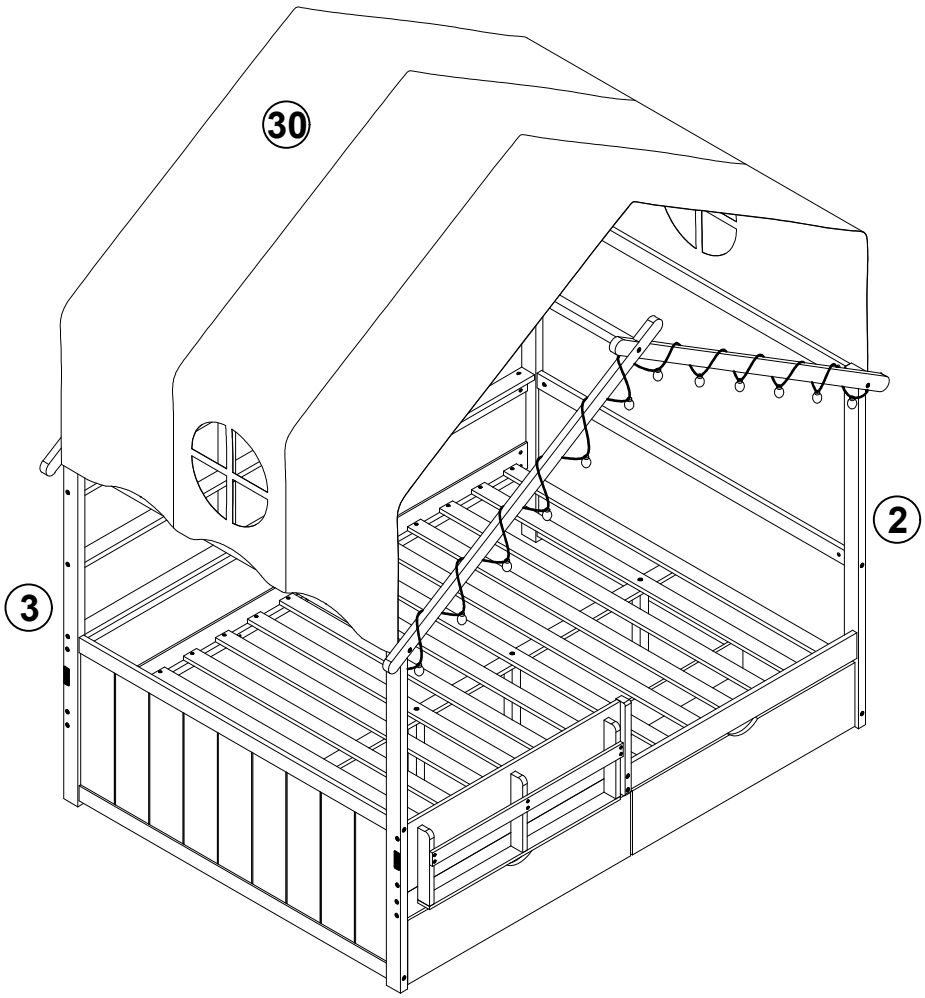

COMPLETED - COMPLÉTÉ

