ITEM NO : BATHROOM VANITY SINK / MEUBLE LAVABO

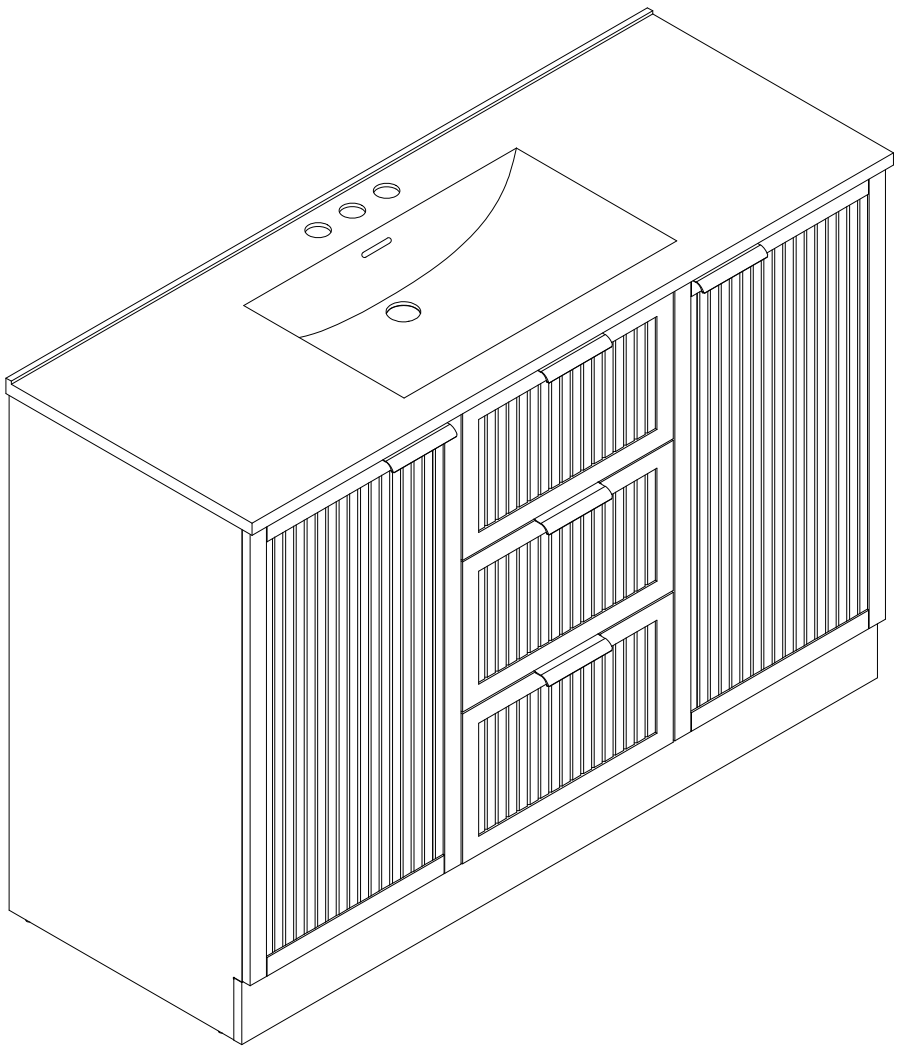

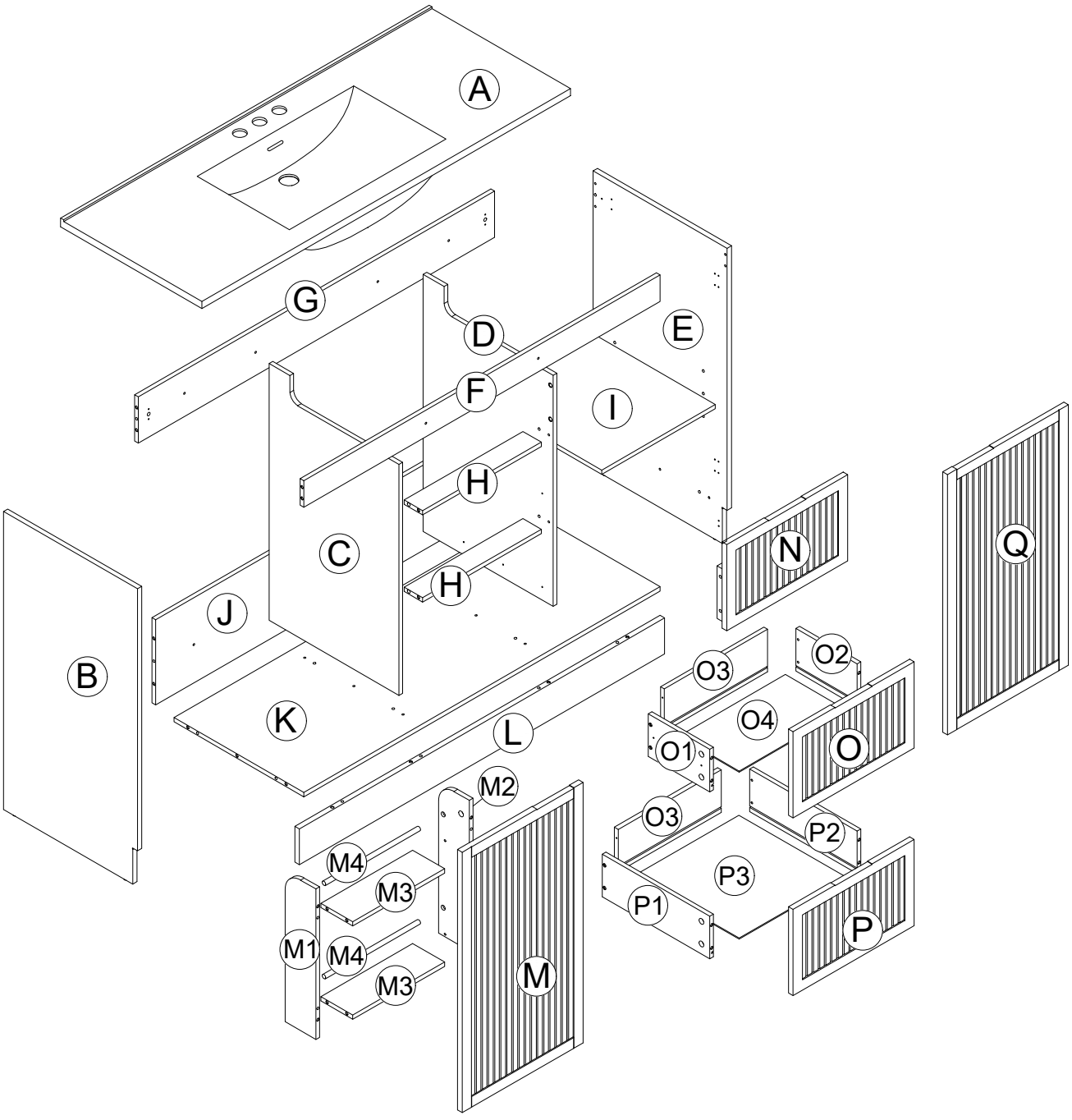
A
G
D
E
F
I
H
C
H
N
Q
J
B
O3
O2
K
L
O4
O1
O
M2
O3
P2
M4
P3
M3
P1
P
M1
M4
M
M3

PRODUCT PARTS / PIÈCES DU PRODUIT :

A
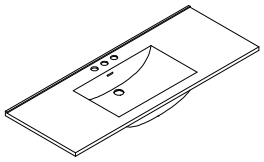
1 PC

B	C	D	E	F
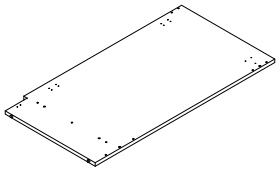	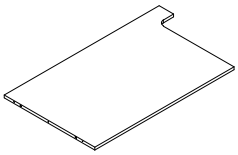	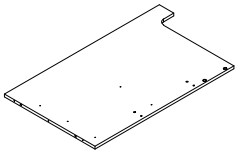	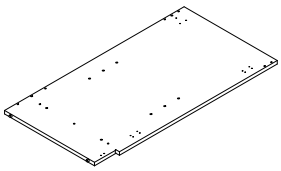	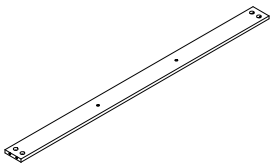
1 PC	1 PC	1 PC	1 PC	1 PC
G	H	I	J	K
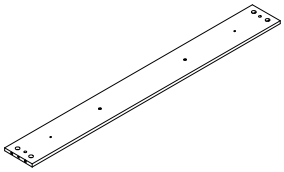	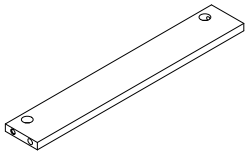	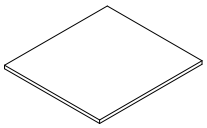	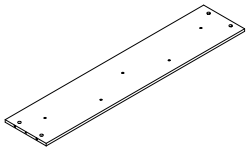	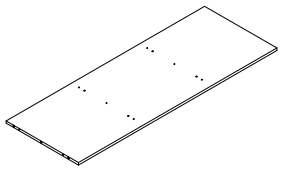
1 PC	2 PCS	1 PC	1 PC	1 PC
L	M	M1	M2	M3
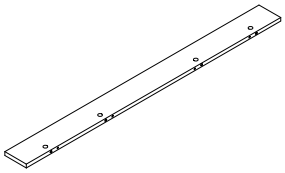	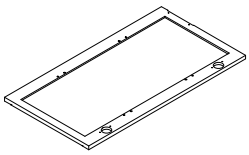	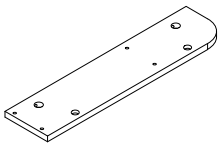	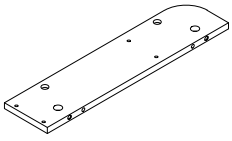	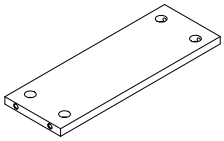
1 PC	1 PC	1 PC	1 PC	2 PCS

PRODUCT PARTS / PIÈCES DU PRODUIT :

M4	N	O	O1	O2
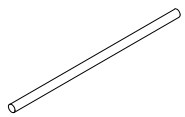	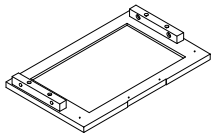	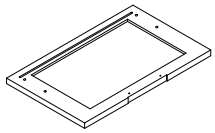	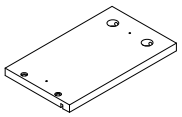	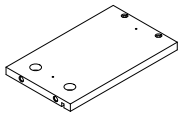
2 PCS	1 PC	1 PC	1 PC	1 PC
O3	O4	P	P1	P2
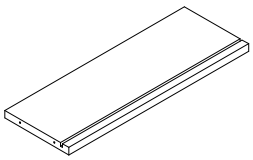	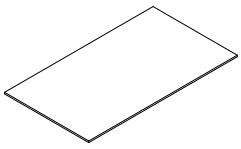	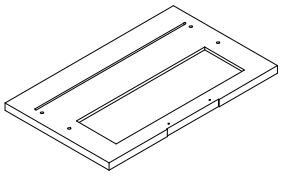	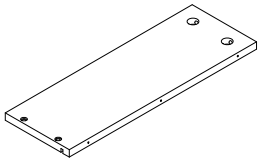	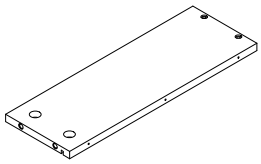
2 PCS	1 PC	1 PC	1 PC	1 PC
P3	Q			
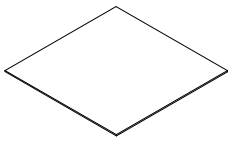	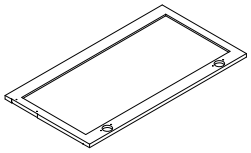			
1 PC	1 PC			

HARDWARE / MATÉRIEL:

①	②	③	④	⑤
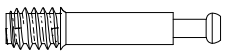 Ø6x33mm	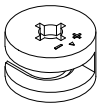 Ø15x9.5mm	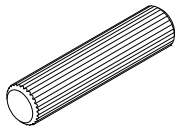 Ø6x30mm	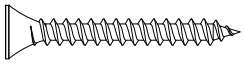 Ø4x30mm	 Ø3.5x12mm
46+2 PCS	46+2 PCS	24+1 PCS	21+1 PCS	62+3 PCS

⑥	⑦	⑧	⑨
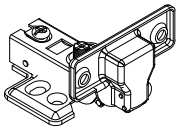 Full Overlay Hinge	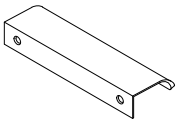	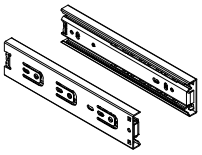 L200mm	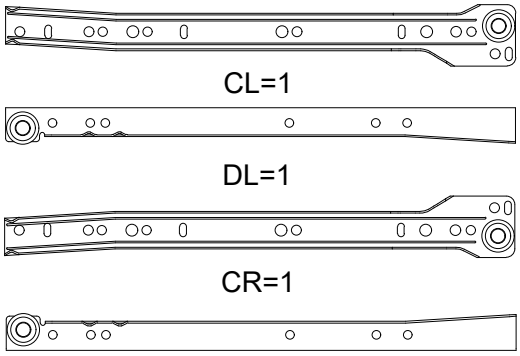 CL=1 DL=1 CR=1 DR=1 L350mm
4 PCS	5 PCS	1 SET	1 SET

⑩	⑪	⑫
 Ø1/4"x25mm	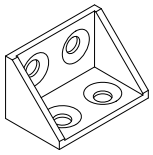	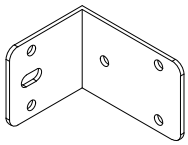
4 PCS	2 PCS	2 PCS

⑬	⑭	⑮	⑯
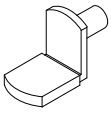	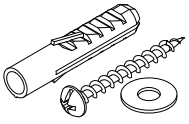	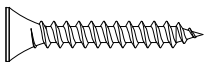 Ø4x20mm	 Ø3x10mm
4 PCS	2 SET	2 PCS	10 PCS

STEP / ÉTAPE: 1

8	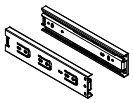	1set

- The left and right release levers operate in opposite directions: move the left lever upward and the right lever downward.
- Les leviers de déverrouillage gauche et droit fonctionnent dans des directions opposées : relevez le levier gauche vers le haut et abaissez le levier droit vers le bas.

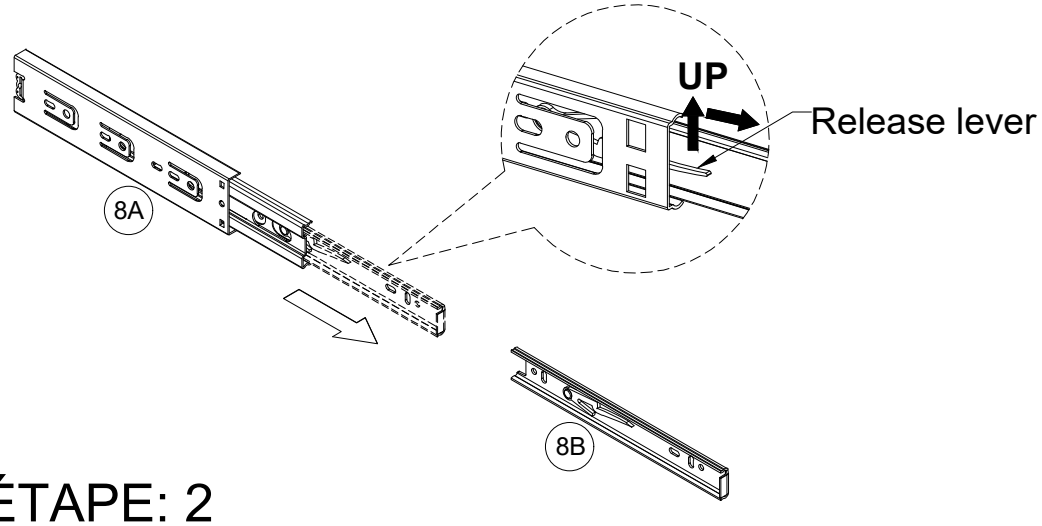

STEP / ÉTAPE: 2

8A	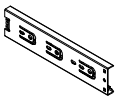	1pc
9	 CL=1	
5	 Ø3.5x12mm	5pcs

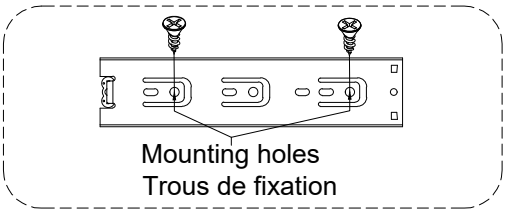

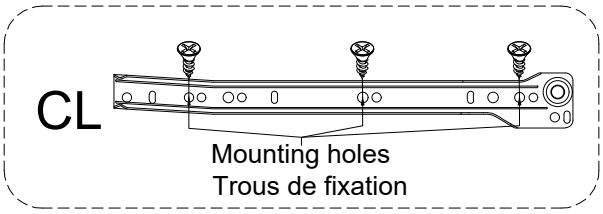

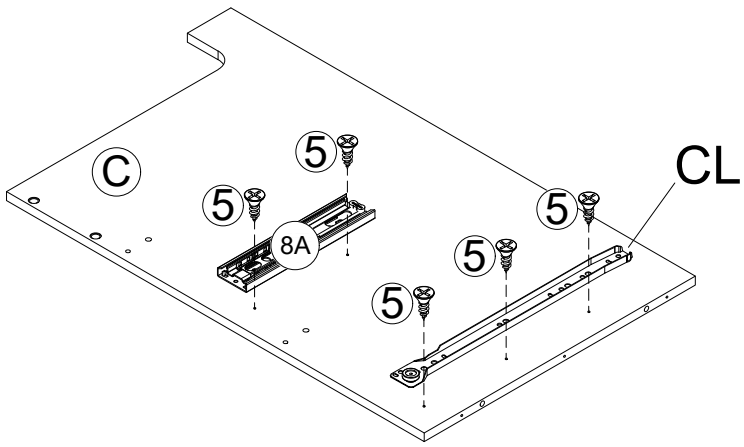

STEP / ÉTAPE: 3

8A 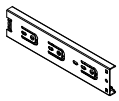 1pc	9 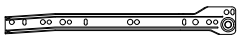 CR=1	5  Ø3.5x12mm 5pcs

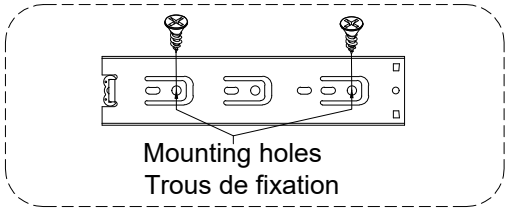

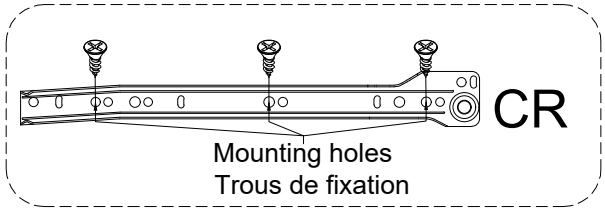

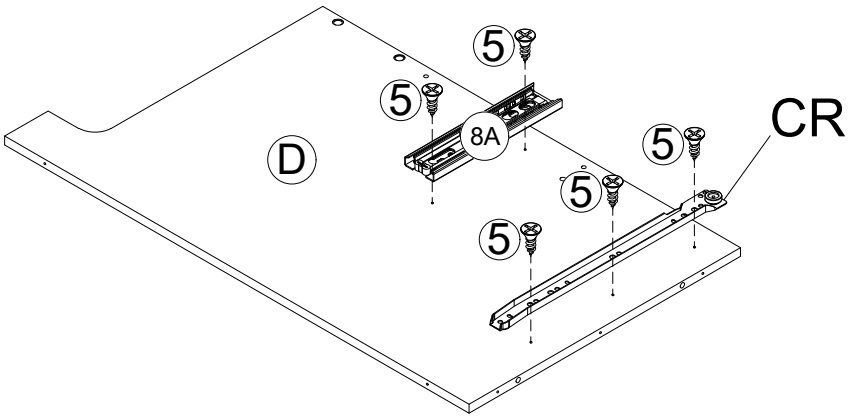

STEP / ÉTAPE: 4

1 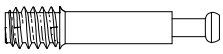 Ø6x33mm	4pcs

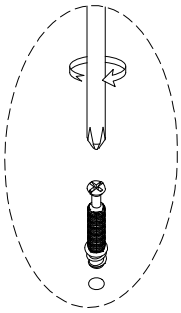

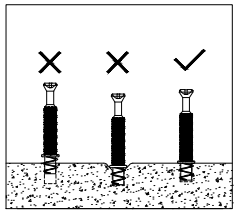

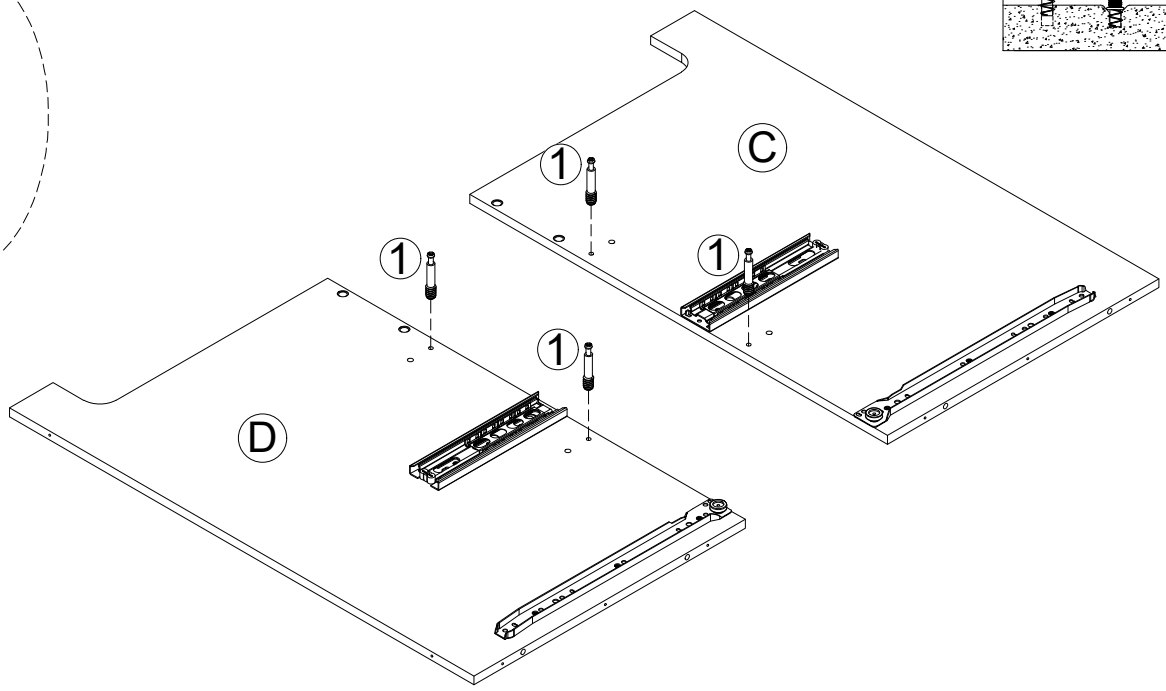

STEP / ÉTAPE: 5

2	 Ø15x9.5mm	2pcs	3  Ø6x30mm	2pcs

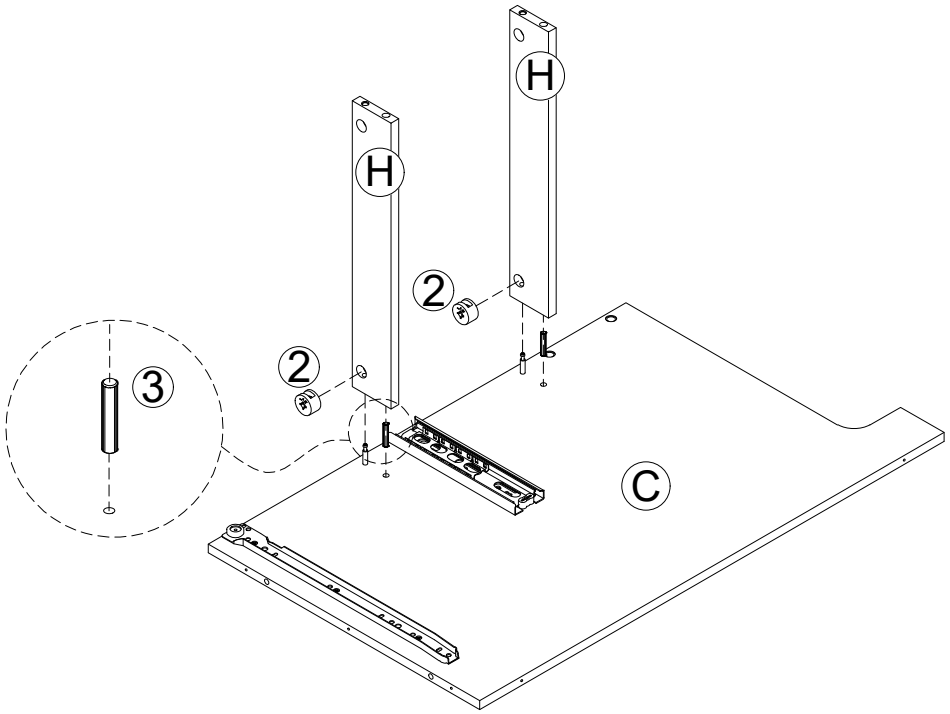

1

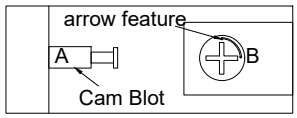

• Make sure arrow feature on Cam (B) points to Cam bolt (A)
• Assurez-vous que la flèche sur la came (B) pointe vers le boulon à came (A)

2

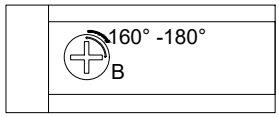

• Rotate cam (B) clockwise 160°-180° to lock parts together.
• Tournez la came (B) dans le sens des aiguilles d'une montre de 160° à 180° afin de verrouiller les pièces ensemble.

3

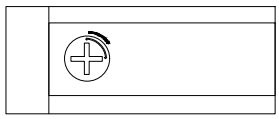

• Parts should be tight against each other and connection shoild be rigid
• Les pièces doivent être bien serrées l'une contre l'autre et la connexion doit être rigide.

STEP / ÉTAPE: 6

2	 Ø15x9.5mm	2pcs	3  Ø6x30mm	2pcs

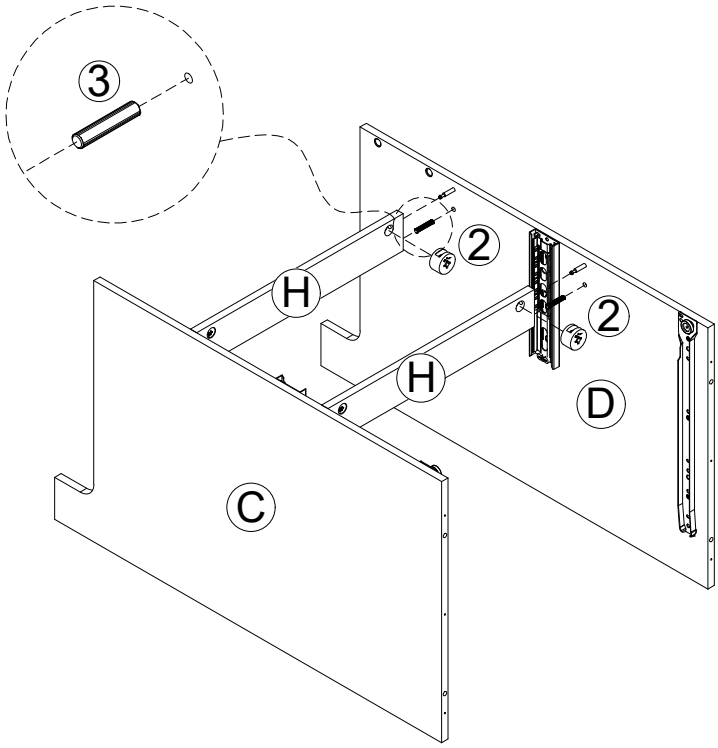

STEP / ÉTAPE: 7

③  4pcs

Ø6x30mm

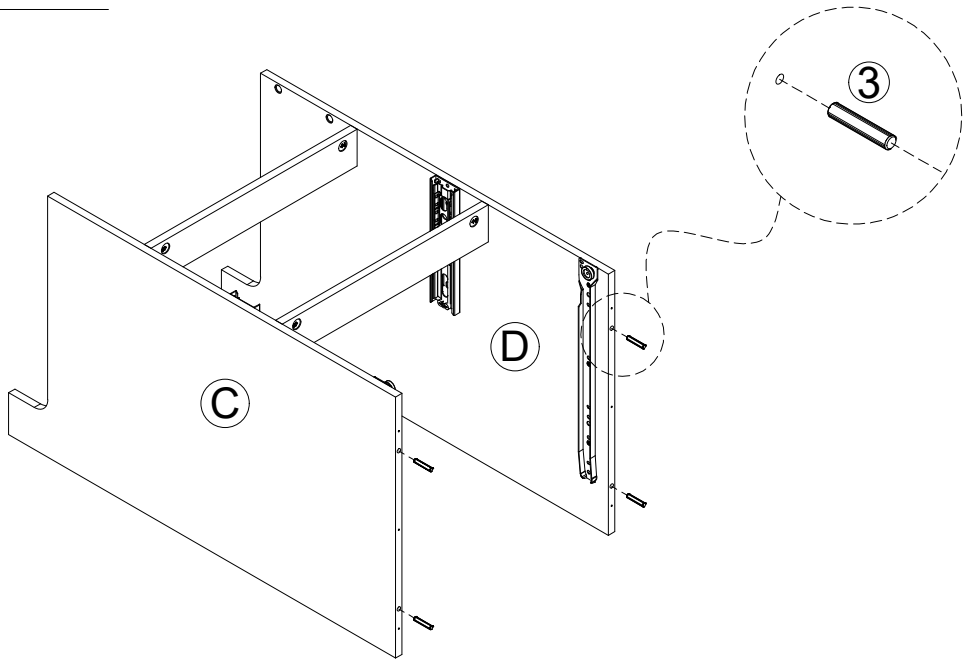

STEP / ÉTAPE: 8

④  6pcs

Ø4x30mm

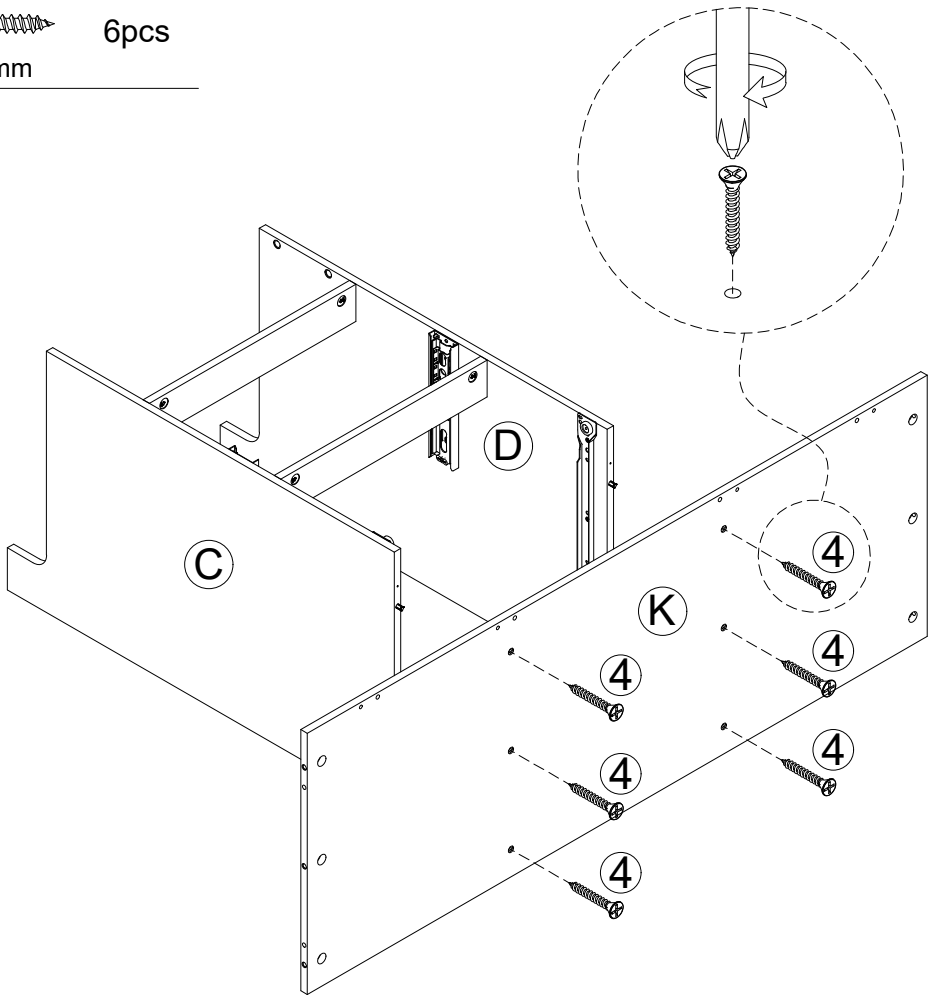

STEP / ÉTAPE: 9

④ 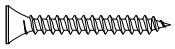 7pcs

Ø4x30mm

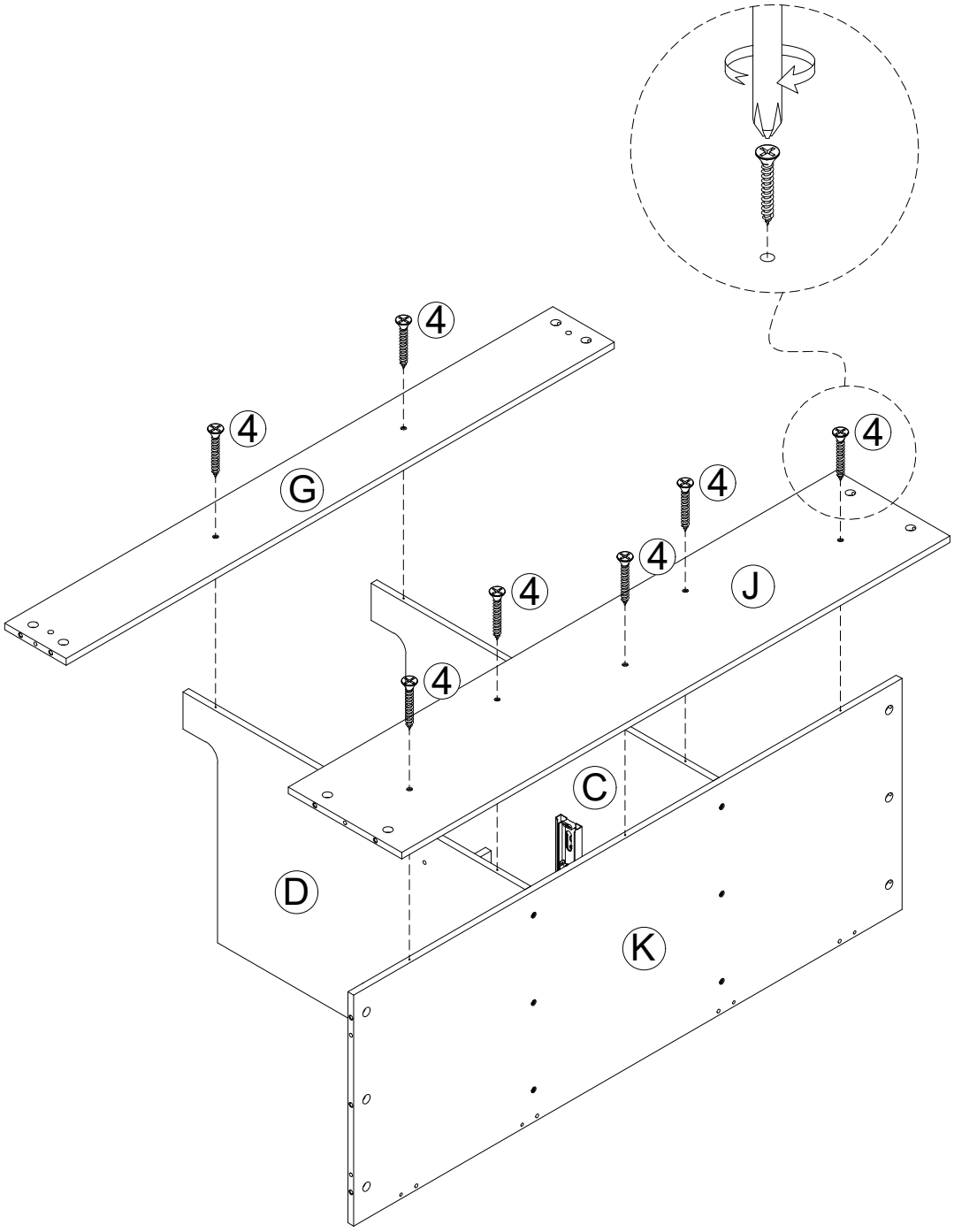

STEP / ÉTAPE: 10

① 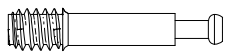 4pcs

Ø6x33mm

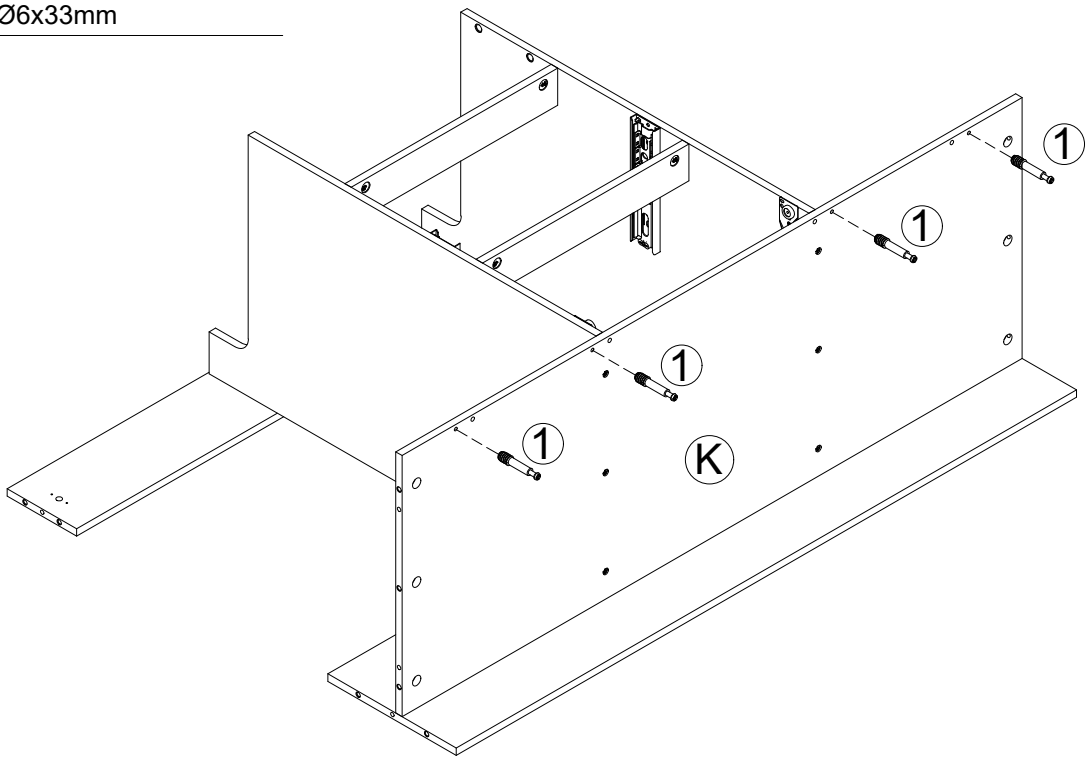

STEP / ÉTAPE: 11

②  4pcs

Ø15x9.5mm

③  4pcs

Ø6x30mm

STEP / ÉTAPE: 12

① 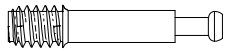 18pcs

Ø6x33mm

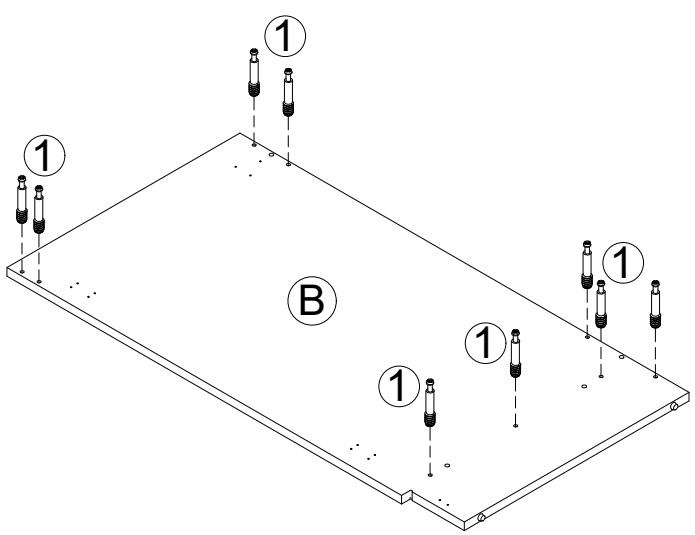

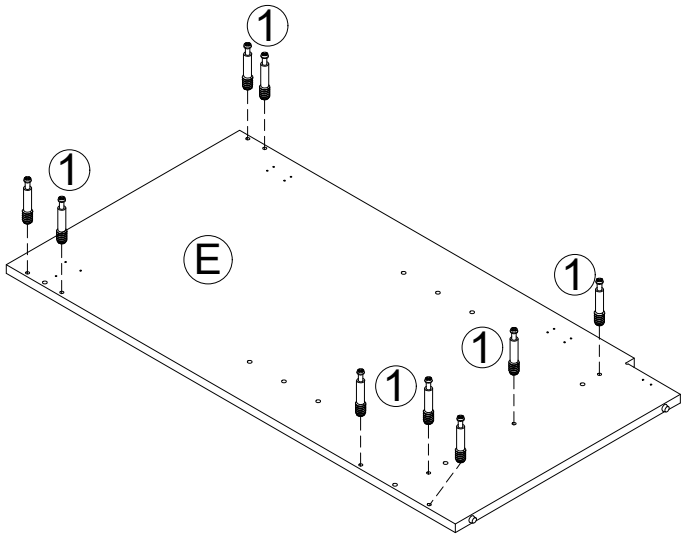

STEP / ÉTAPE: 13

②  7pcs

Ø15x9.5mm

③  4pcs

Ø6x30mm

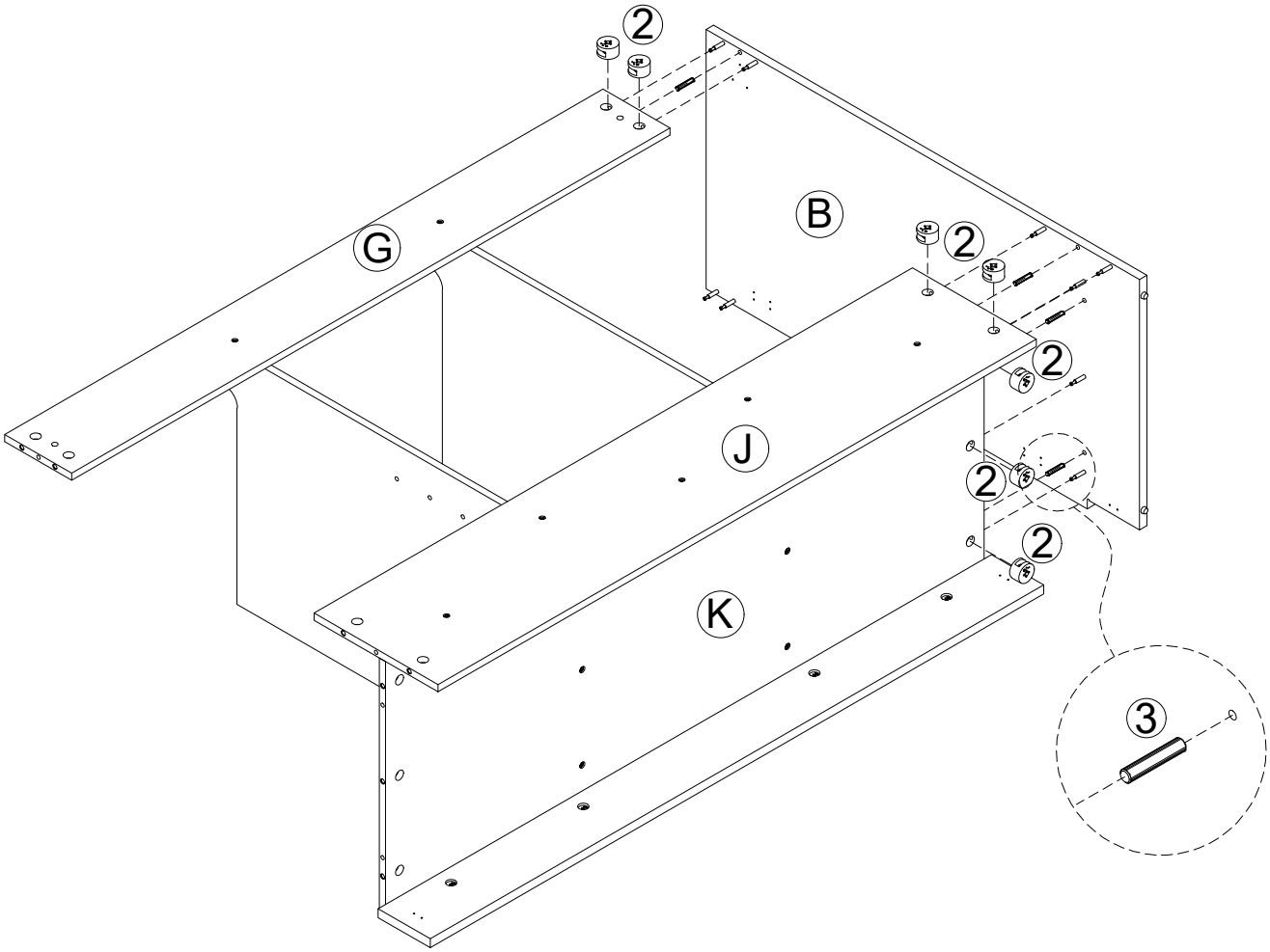

STEP / ÉTAPE: 14

2	 Ø15x9.5mm	2pcs

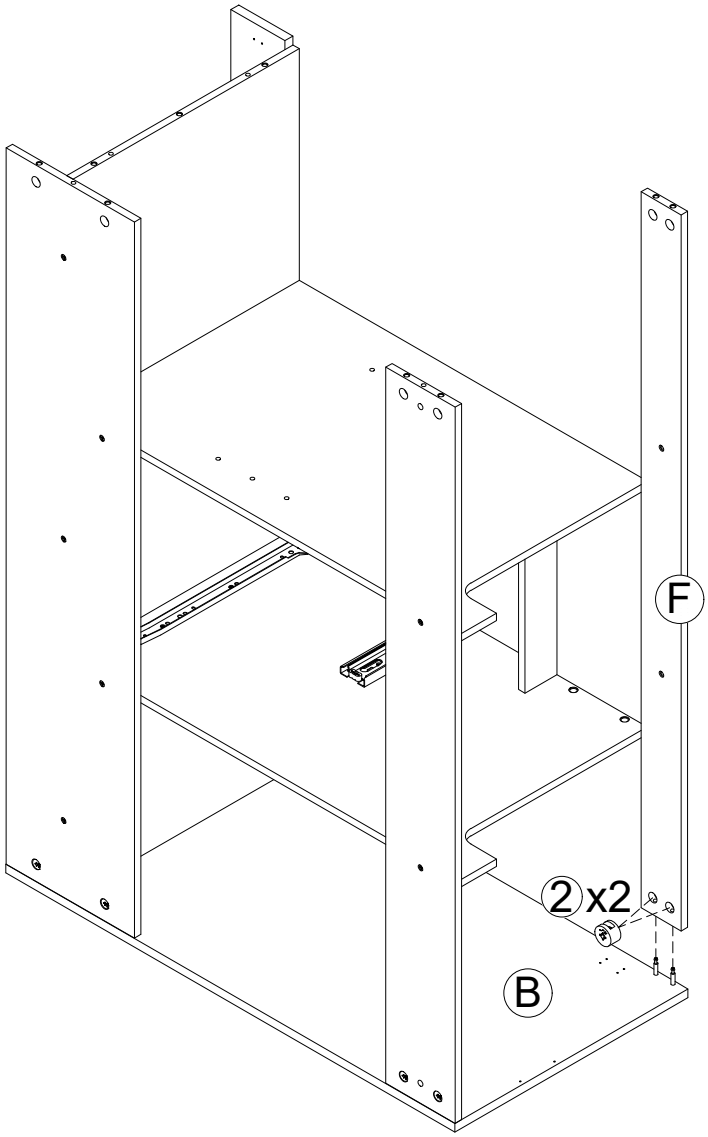

STEP / ÉTAPE: 15

2	 Ø15x9.5mm	9pcs	3	 Ø6x30mm	4pcs

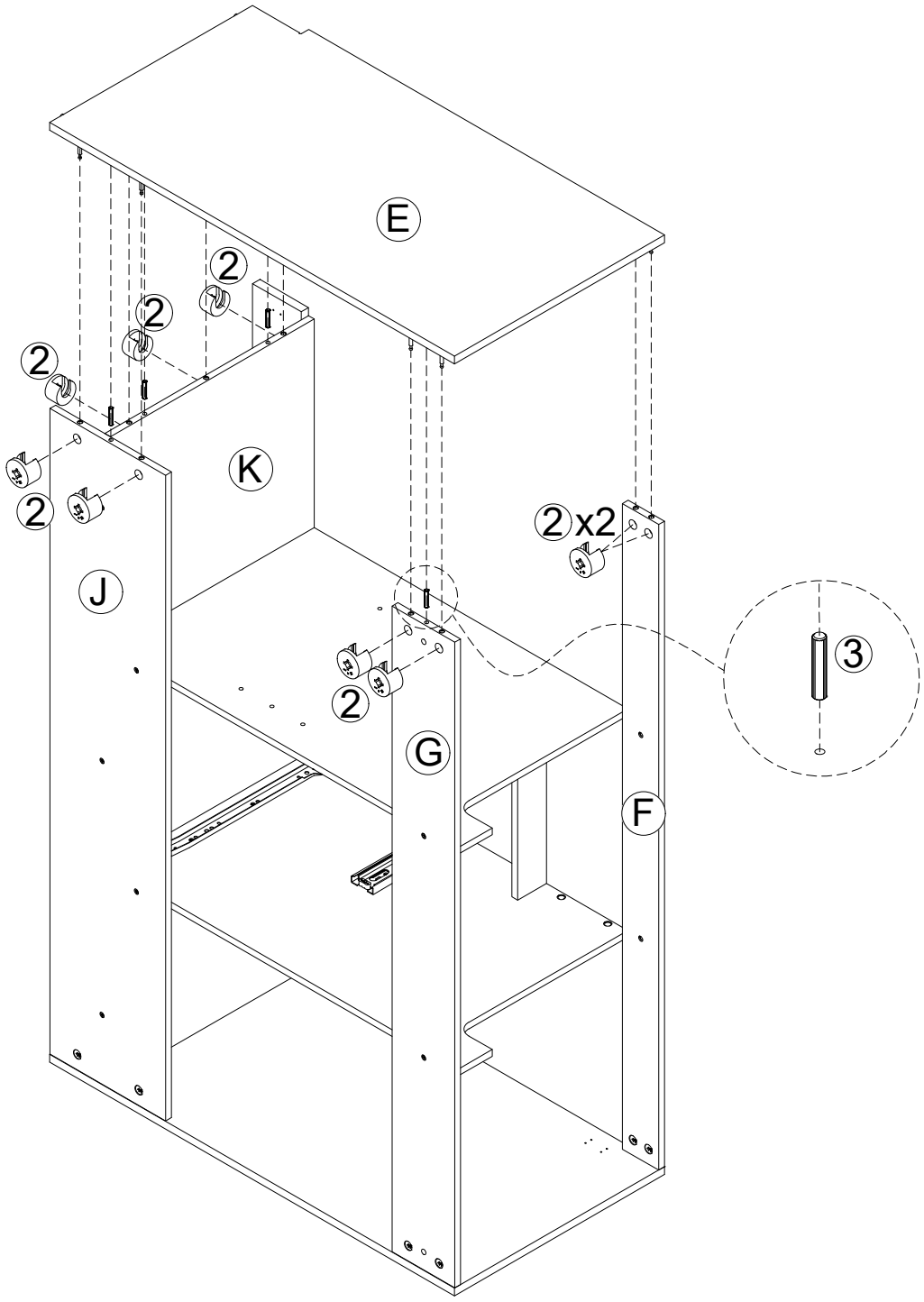

STEP / ÉTAPE: 16

11	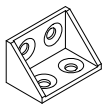	2pcs	5	 Ø3.5x12mm	8pcs

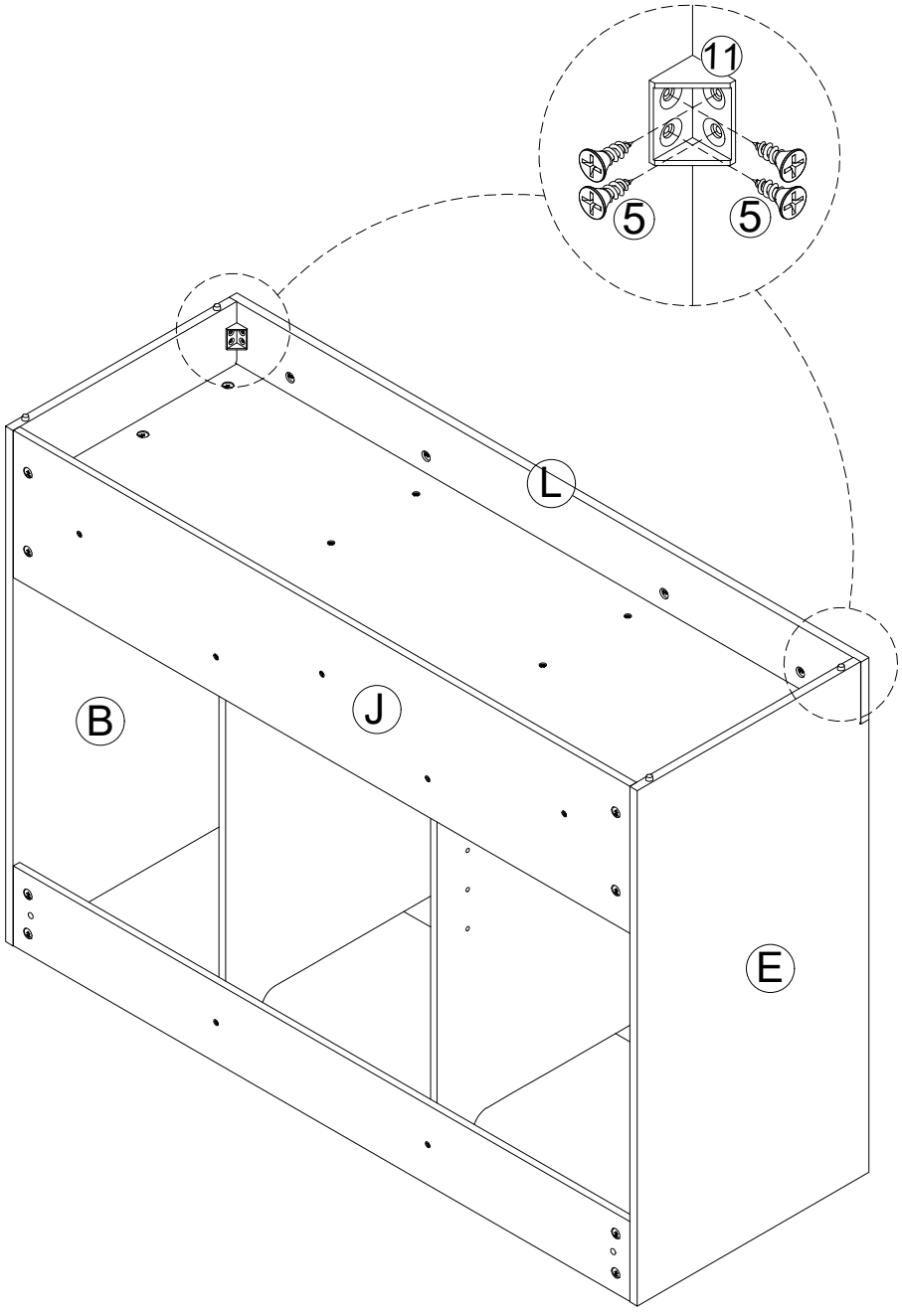

STEP / ÉTAPE: 17

7	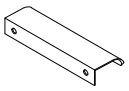	1pc	
16		2pcs	Ø3x10mm

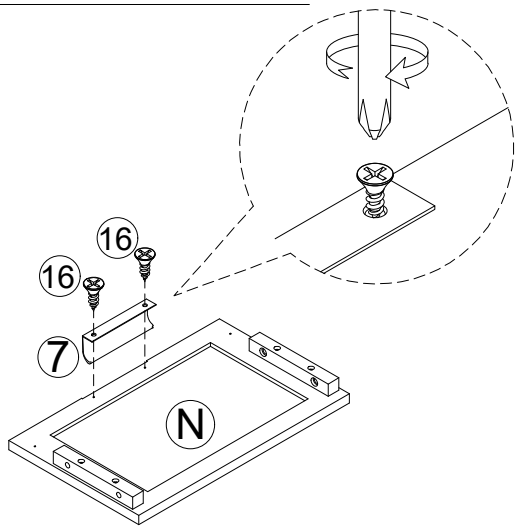

STEP / ÉTAPE: 18

15	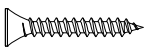	2pcs	Ø4x20mm
10		4pcs	Ø1/4"x25mm

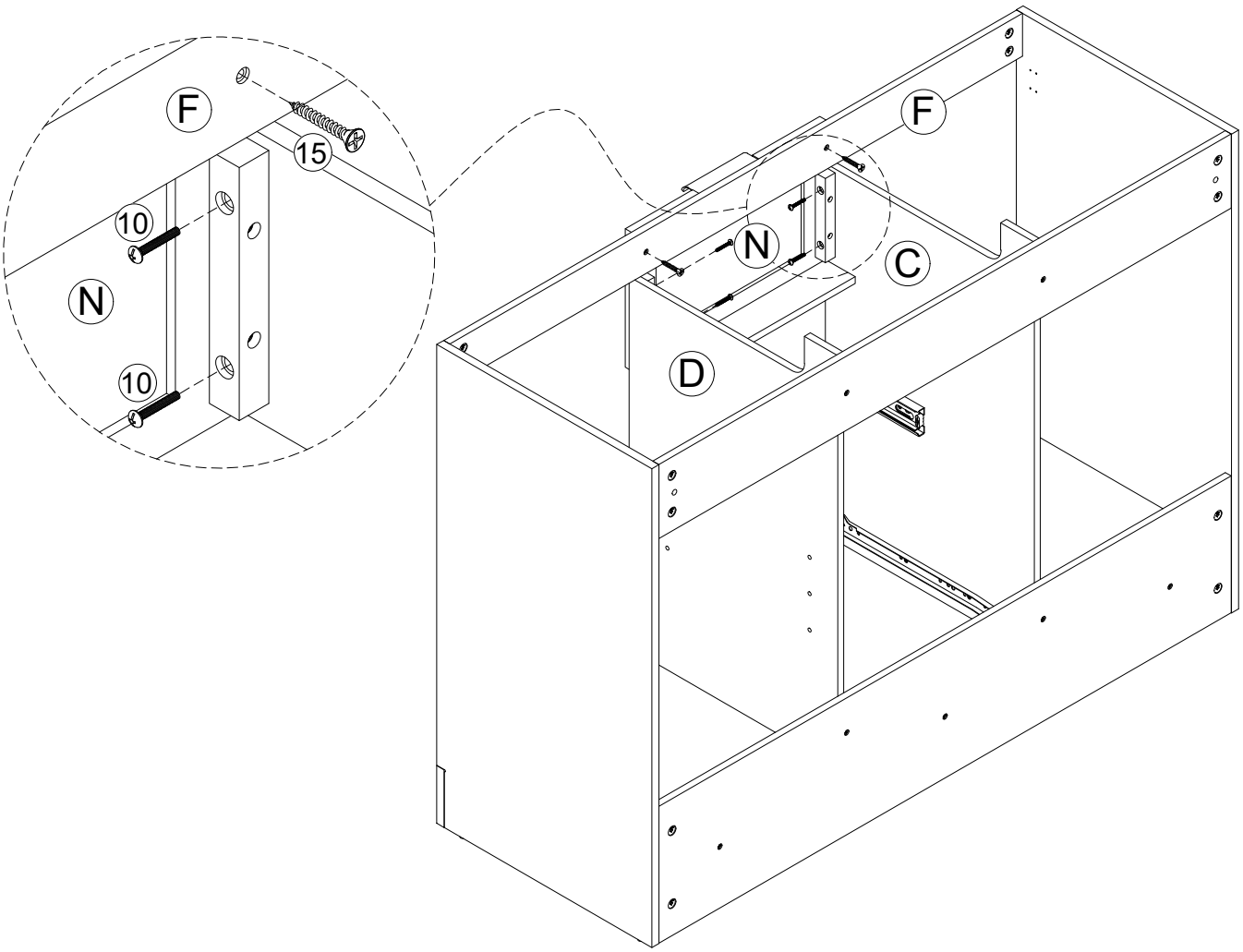

STEP / ÉTAPE: 19

5	 Ø3.5x12mm	10pcs	12	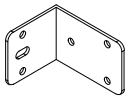	2pcs
13		4pcs			

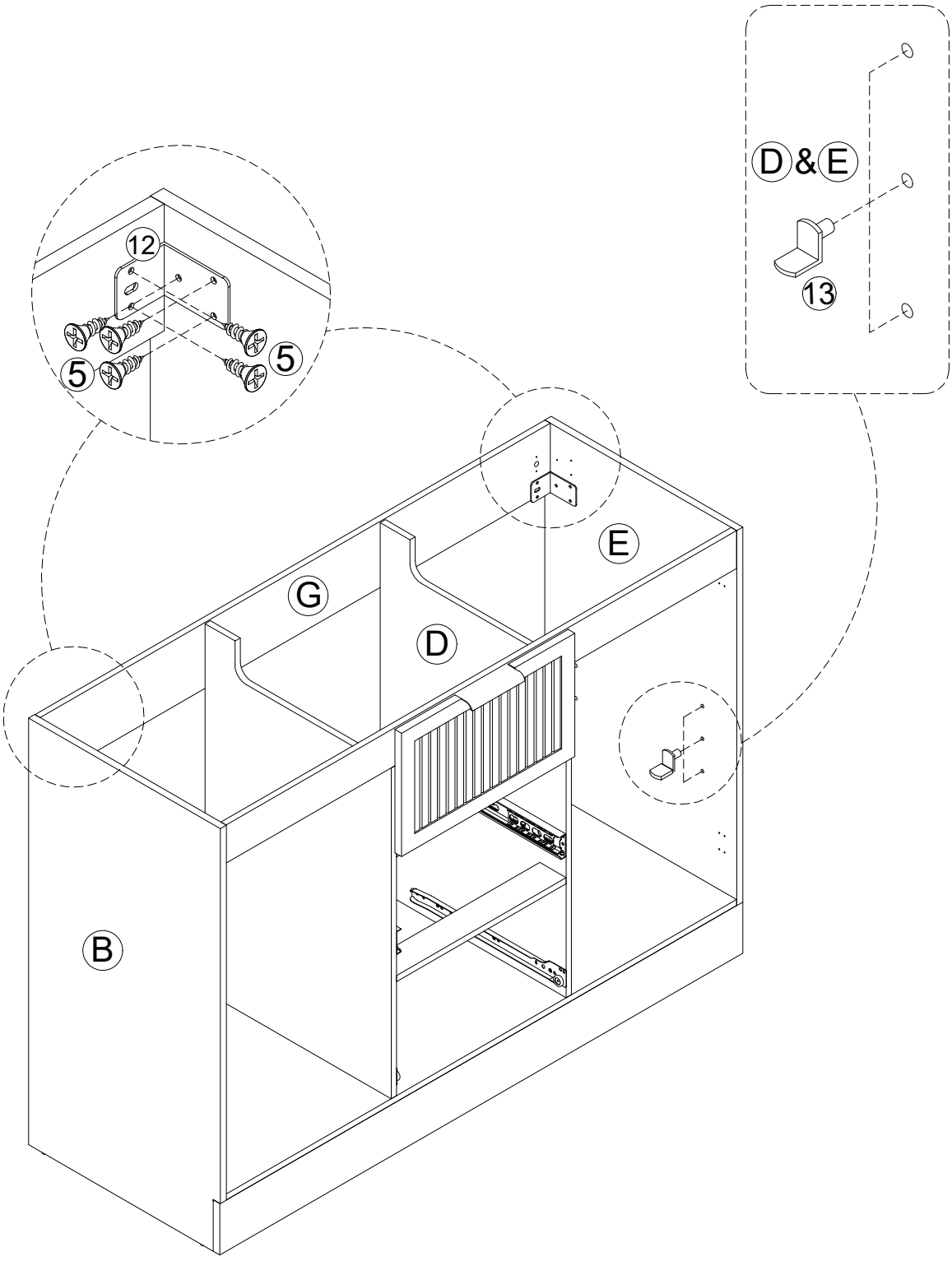

STEP / ÉTAPE: 20

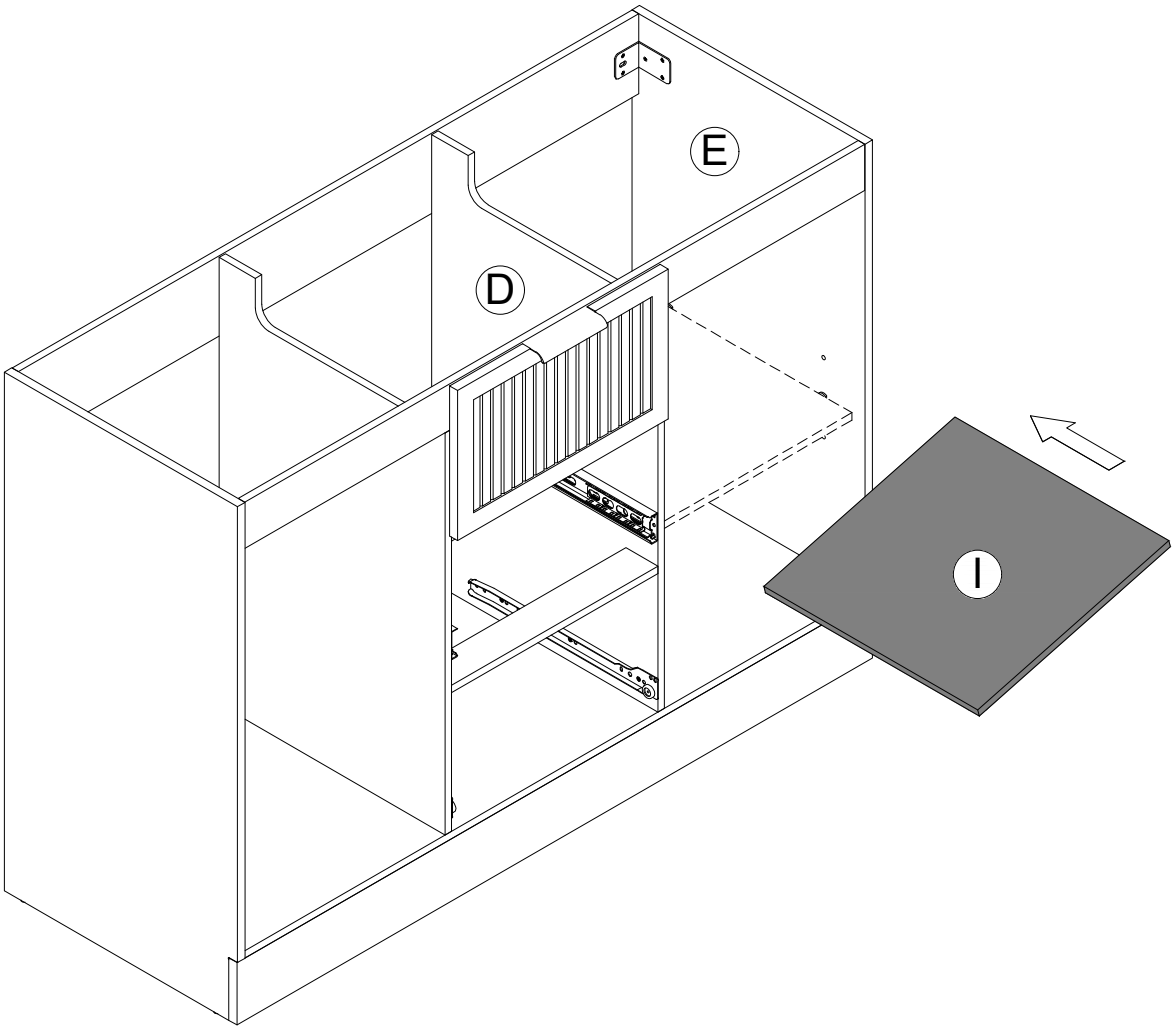

STEP / ÉTAPE: 21

① 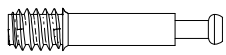 8pcs

Ø6x33mm

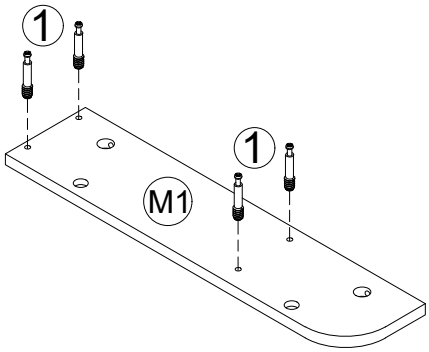

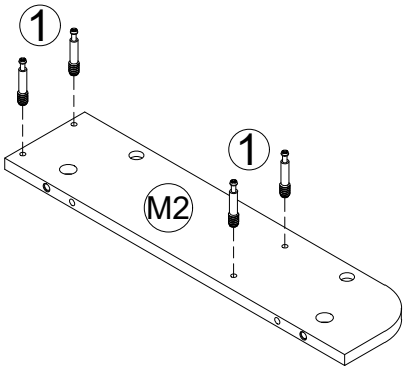

STEP / ÉTAPE: 22

②  8pcs

Ø15x9.5mm

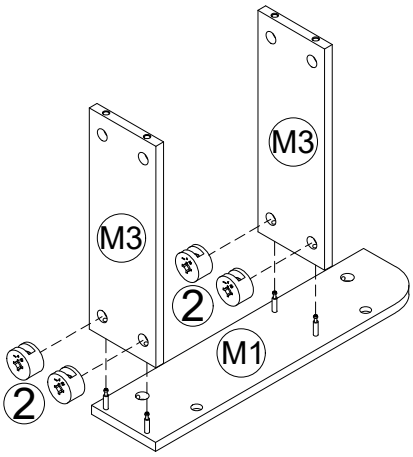

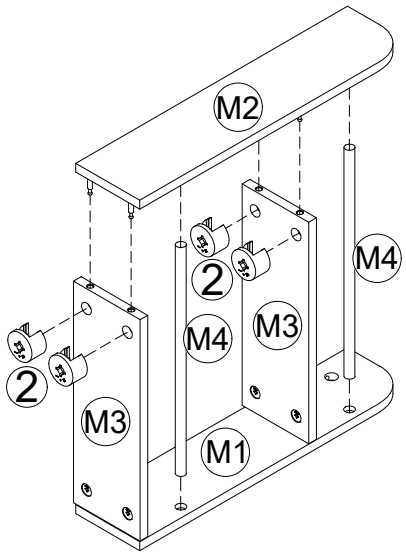

STEP / ÉTAPE: 23

① 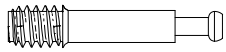 4pcs

Ø6x33mm

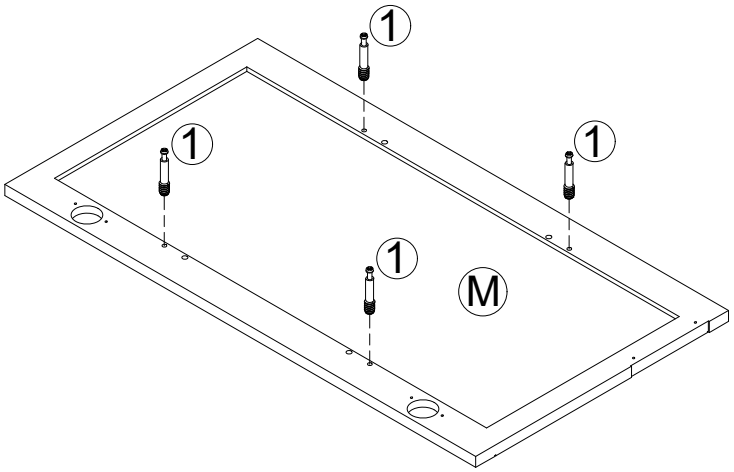

STEP / ÉTAPE: 24

②  4pcs

Ø15x9.5mm

③  4pcs

Ø6x30mm

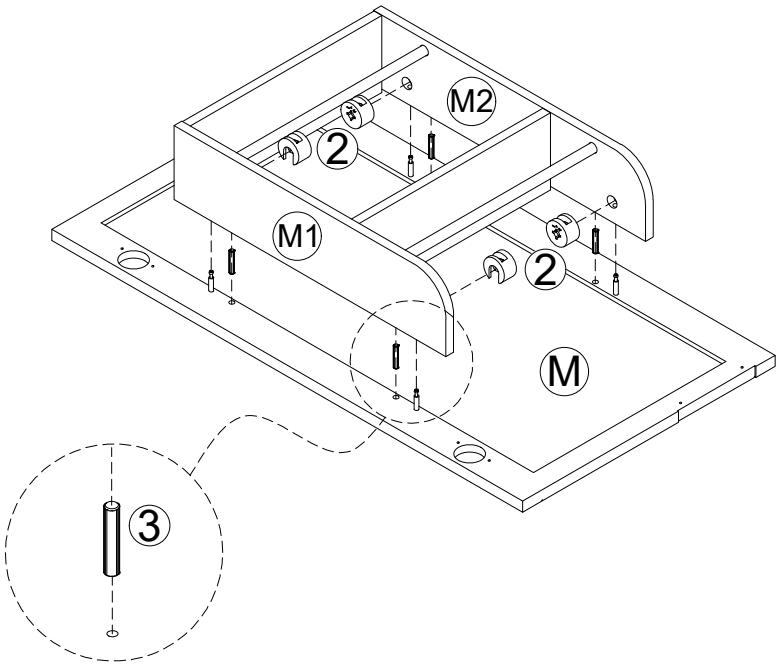

STEP / ÉTAPE: 25

6	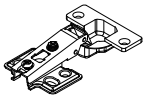	2pcs	5	 Ø3.5x12mm 4pcs

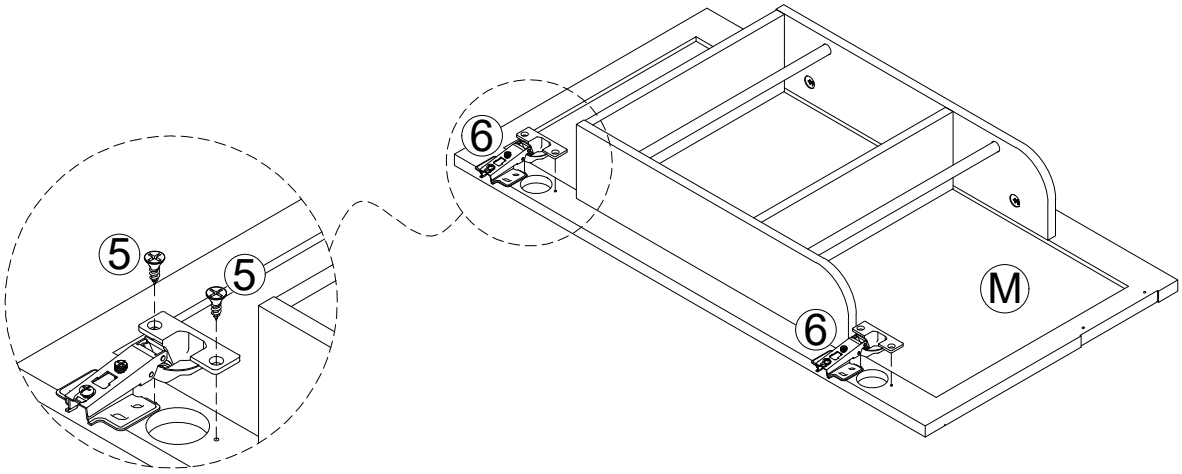

STEP / ÉTAPE: 26

6	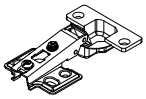	2pcs	5	 Ø3.5x12mm 4pcs

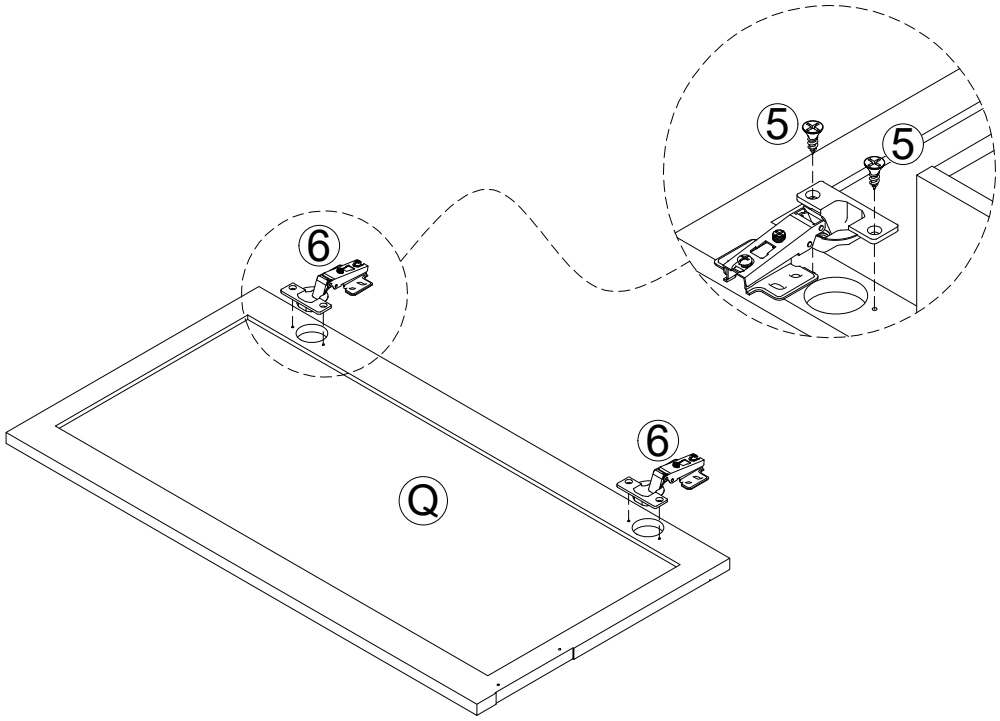

STEP / ÉTAPE: 27

5	 Ø3.5x12mm	16pcs	7	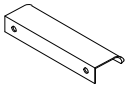	2pcs
16	 Ø3x10mm	4pcs			

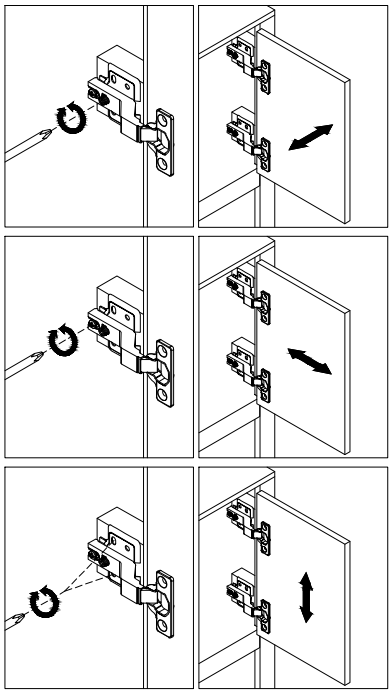

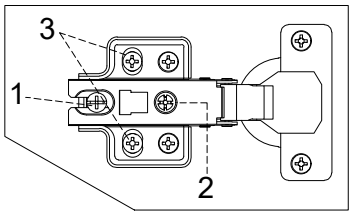

Three-way adjustable hinge for perfectly aligned doors
1.TO ADJUST DOOR FORWARD OR BACKWARD.
2.TO ADJUST DOOR TO RIGHT OR TO LEFT.
3.TO ADJUST DOOR UP OR DOWN.
Charnière réglable en trois directions pour un alignement parfait des portes.
1.POUR AJUSTER LA PORTE VERS L'AVANT OU VERS L'ARRIÈRE.
2.POUR AJUSTER LA PORTE VERS LA DROITE OU VERS LA GAUCHE.
3.POUR AJUSTER LA PORTE VERS LE HAUT OU VERS LE BAS.

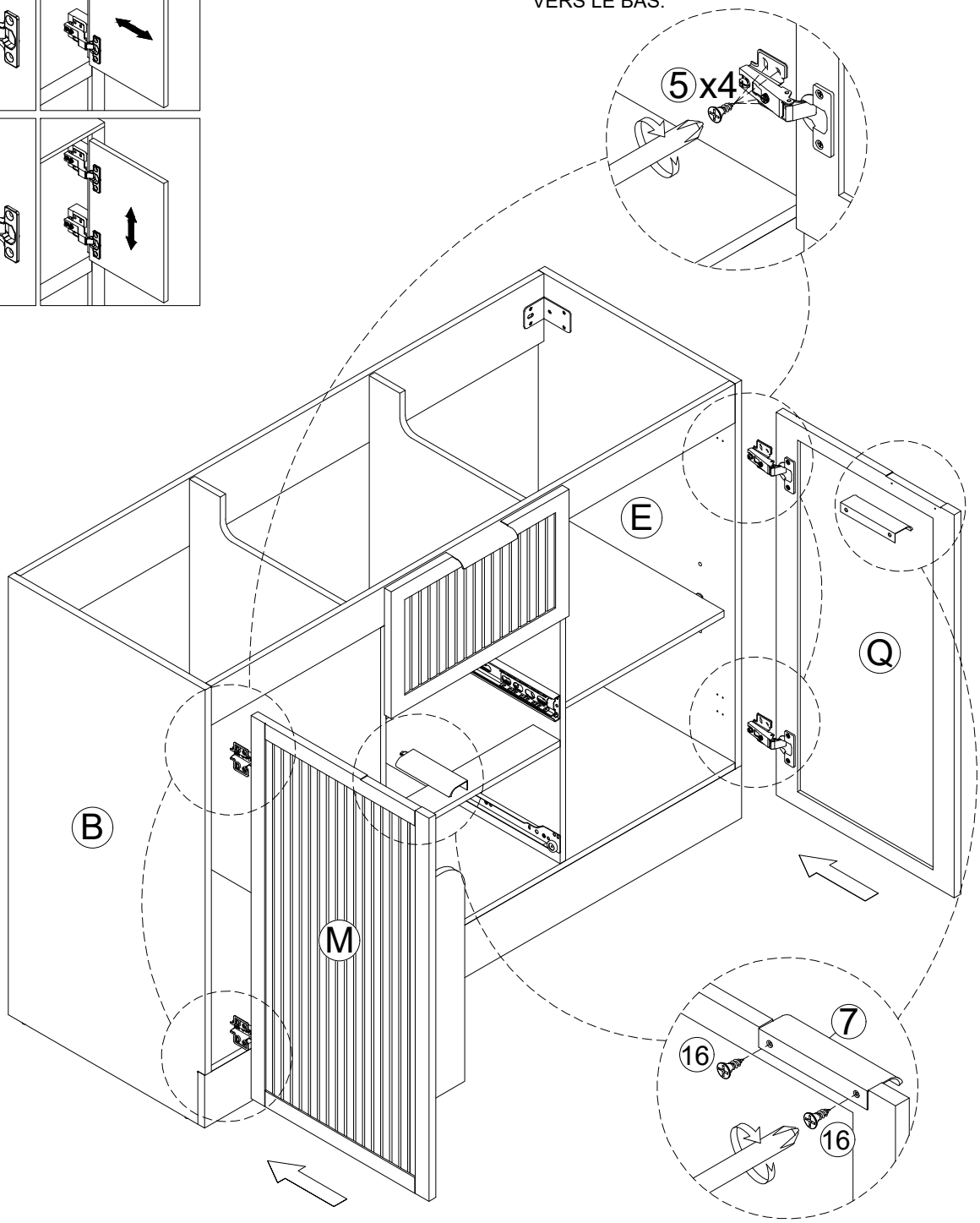

STEP / ÉTAPE: 28

① 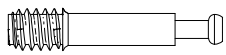 8pcs

Ø6x33mm

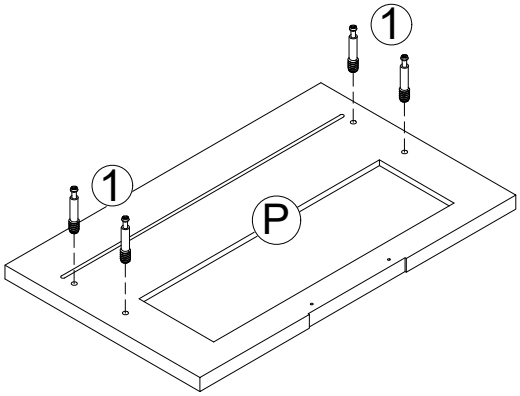

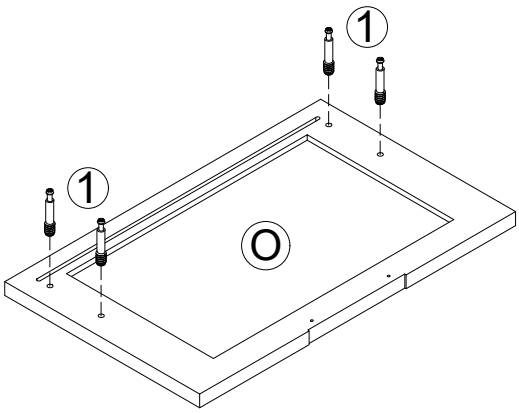

STEP / ÉTAPE: 29

④ 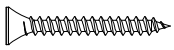 4pcs

Ø4x30mm

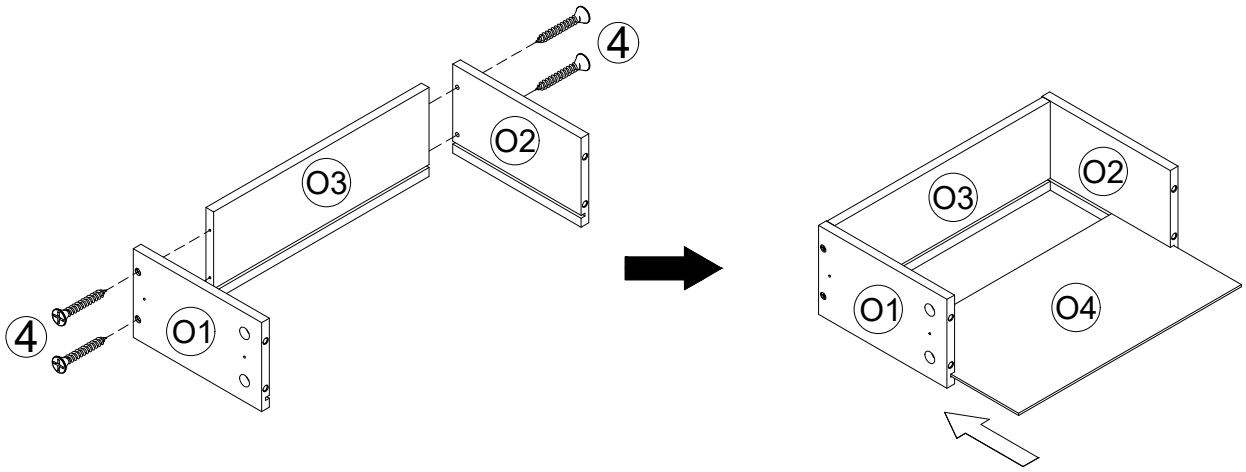

STEP / ÉTAPE: 30

2	 Ø15x9.5mm	4pcs

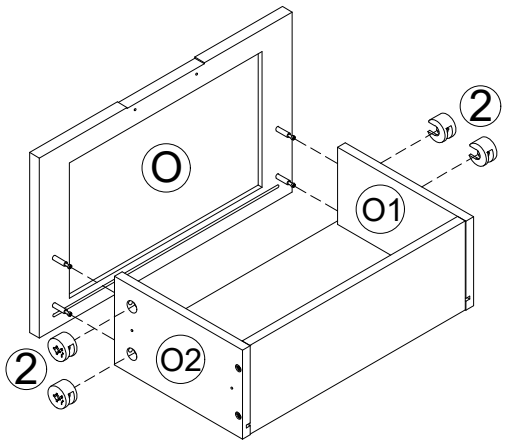

STEP / ÉTAPE: 31

8B	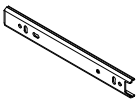	2pcs
5	 Ø3.5x12mm	4pcs
7	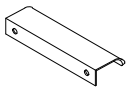	1pc
16	 Ø3x10mm	2pcs

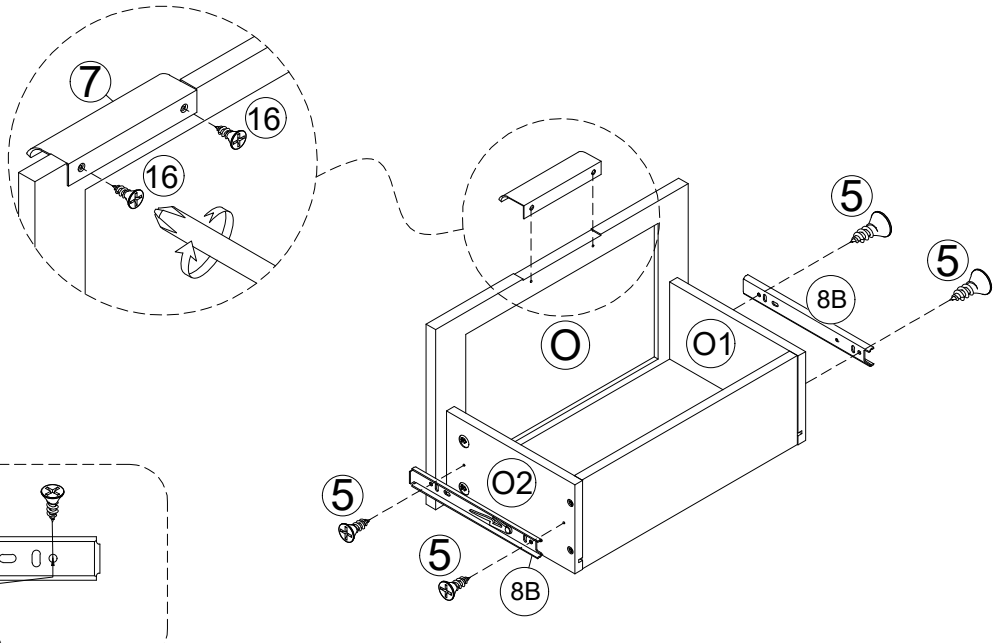

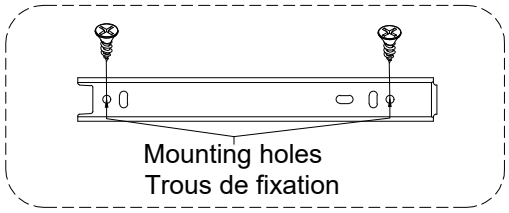

STEP / ÉTAPE: 32

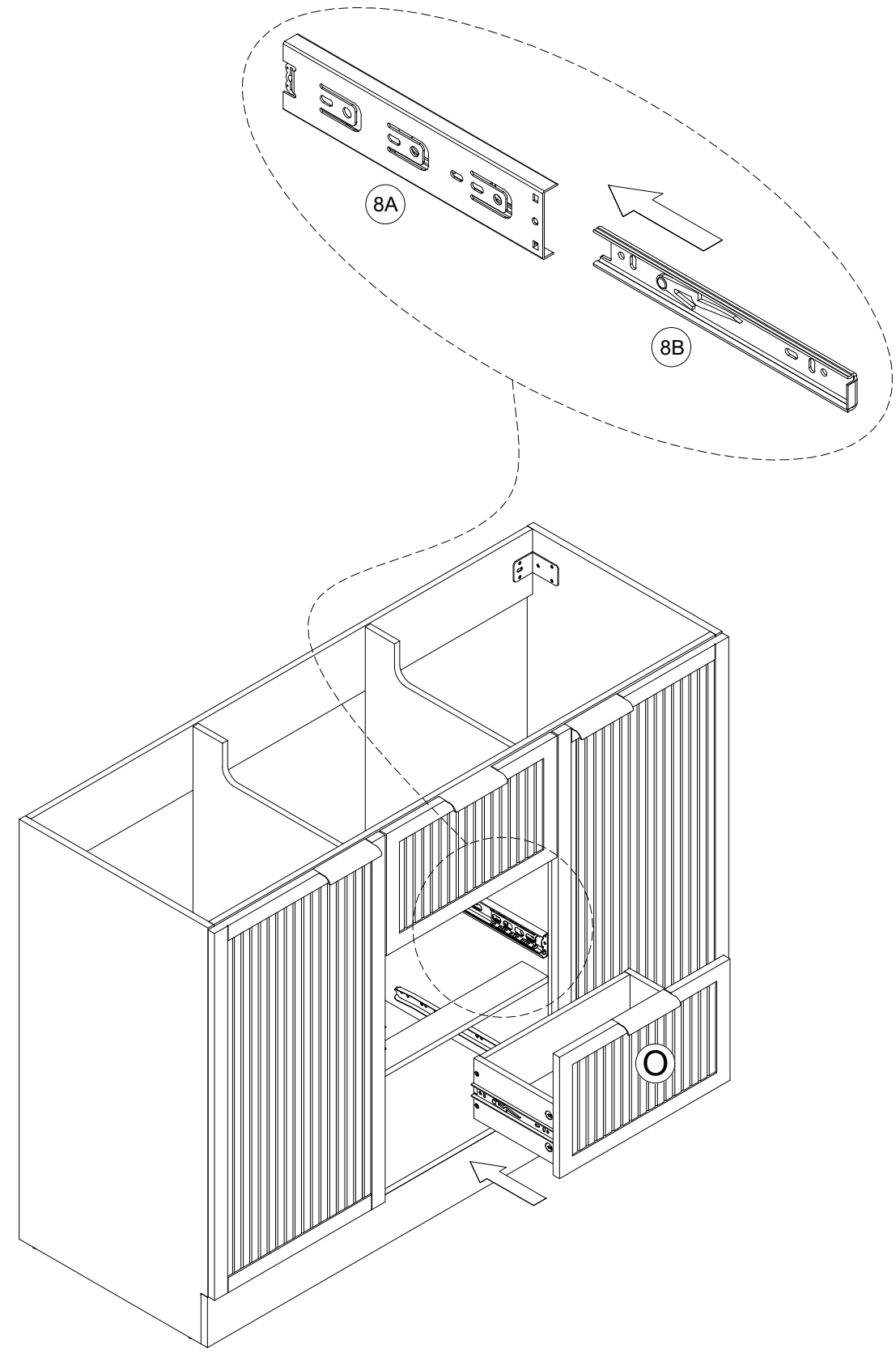

STEP / ÉTAPE: 33

④ 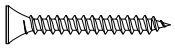 4pcs

Ø4x30mm

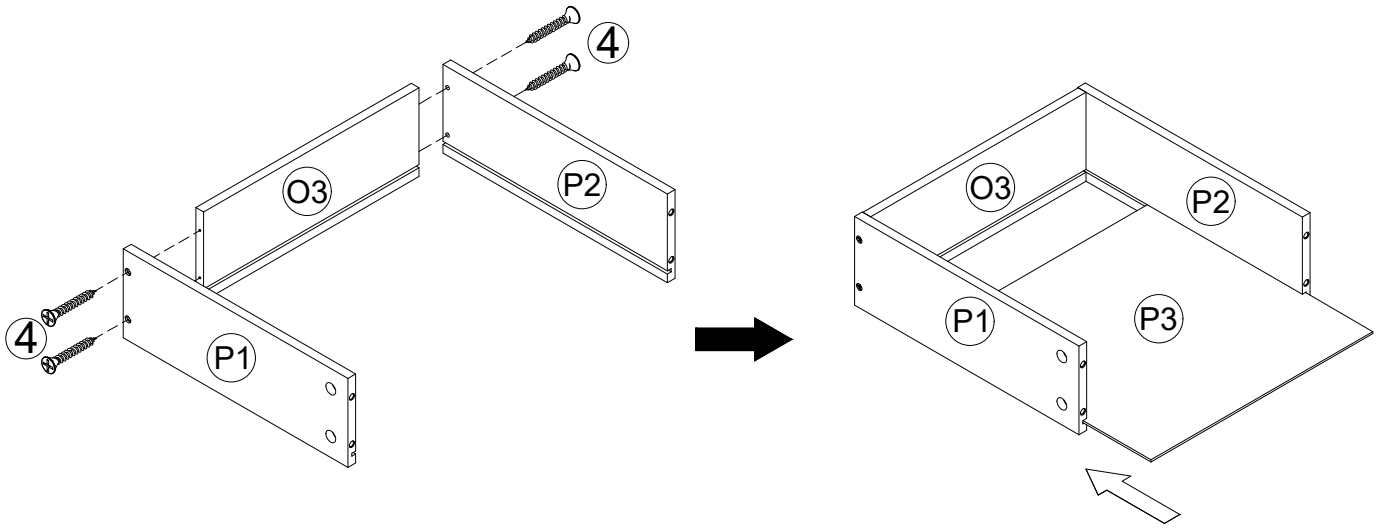

STEP / ÉTAPE: 34

②  4pcs

Ø15x9.5mm

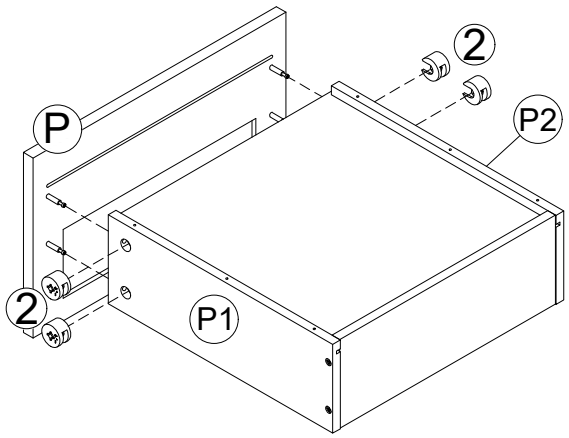

STEP / ÉTAPE: 35

5	 Ø3.5x12mm	6pcs	9	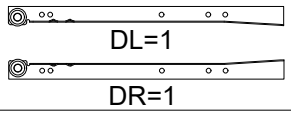 DL=1 DR=1

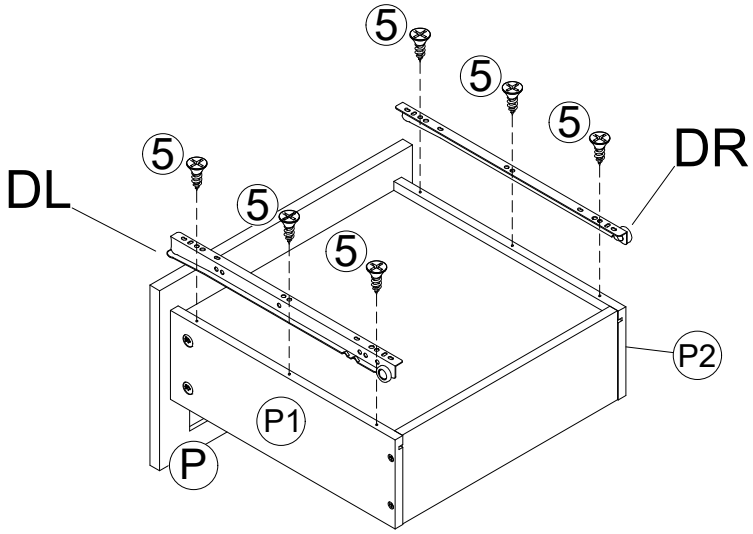

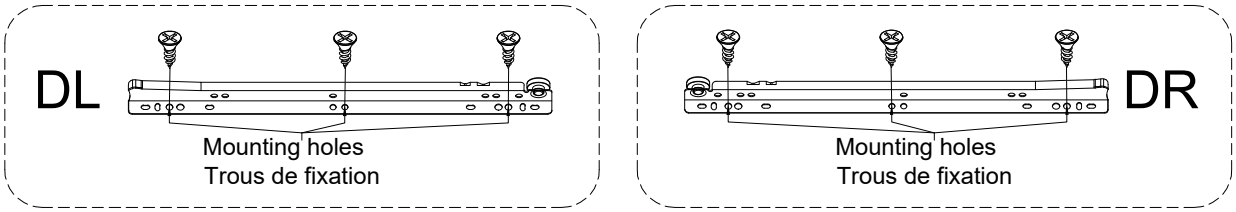

STEP / ÉTAPE: 36

16	 Ø3x10mm	2pcs	7	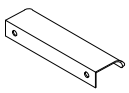 1pc

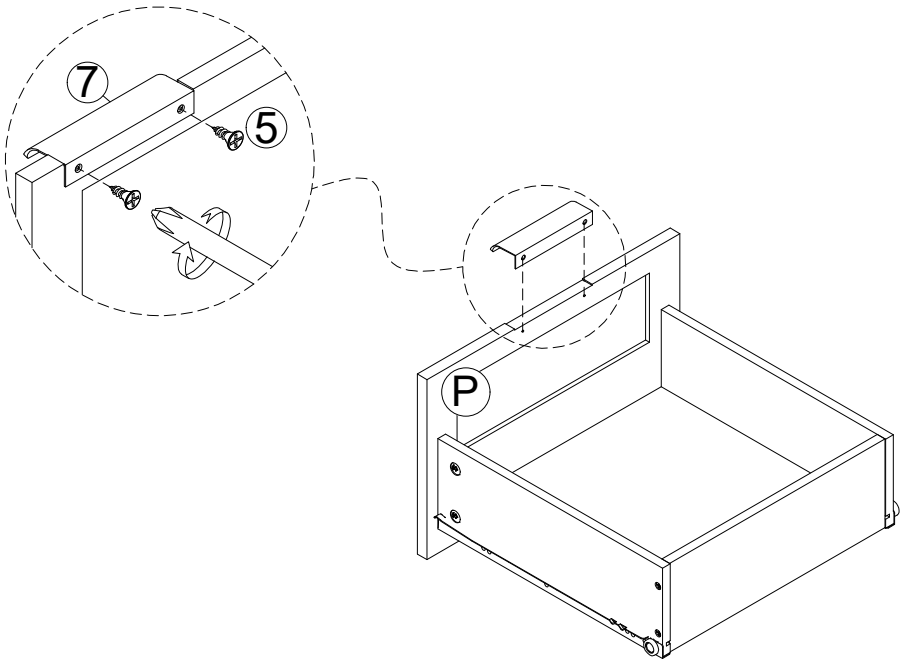

STEP / ÉTAPE: 37

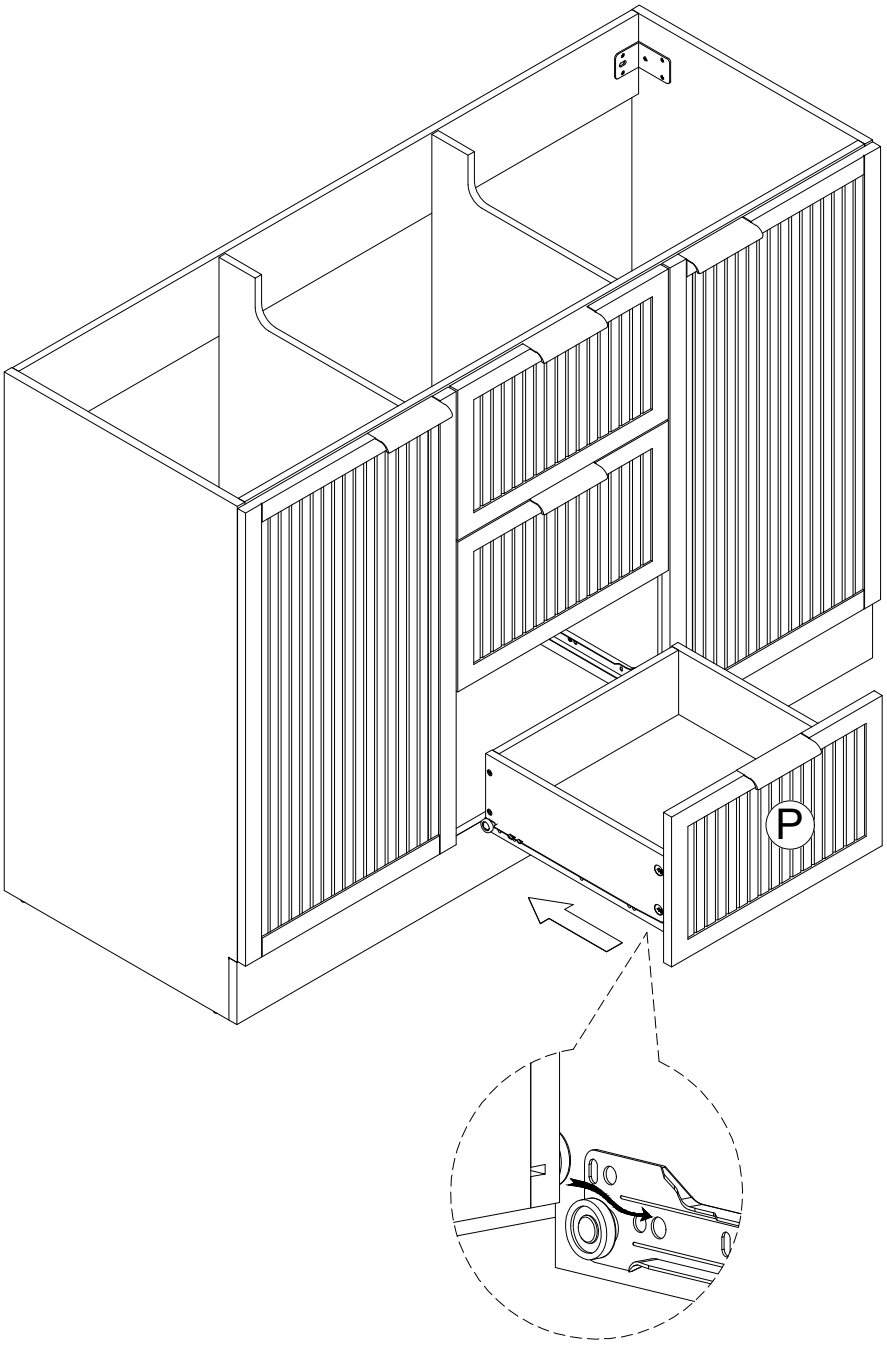

STEP / ÉTAPE: 38

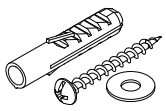

2 SET

• **Note:** Clean area where the vanity will be permanently located prior to beginning installation, ensuring the vanity will not interfere with any water supply and drain lines once mounted.
• With the help of another adult, carefully place vanity against the wall in its final location. From inside vanity, drill hole through vanity mounting area and into wall studs.
• Using mounting hardware(14) appropriate for your installation site, secure vanity to wall stud
• **WARNING**
Vanity **MUST** be secured to wall

• **Remarque** : Nettoyez la zone où le meuble-vasque sera installé de façon permanente avant de commencer l'installation. Assurez-vous qu'il n'interfère pas avec les conduites d'alimentation en eau ni avec les tuyaux d'évacuation une fois installé.
• Avec l'aide d'un autre adulte, placez soigneusement le meuble-vasque contre le mur à son emplacement final. Depuis l'intérieur du meuble-vasque, percez un trou à travers la zone de fixation et dans les montants du mur.
• À l'aide de la quincaillerie de fixation (14) appropriée à votre site d'installation, fixez le meuble-vasque aux montants du mur.
• **AVERTISSEMENT**
Le meuble-vasque **DOIT** être fixé au mur.

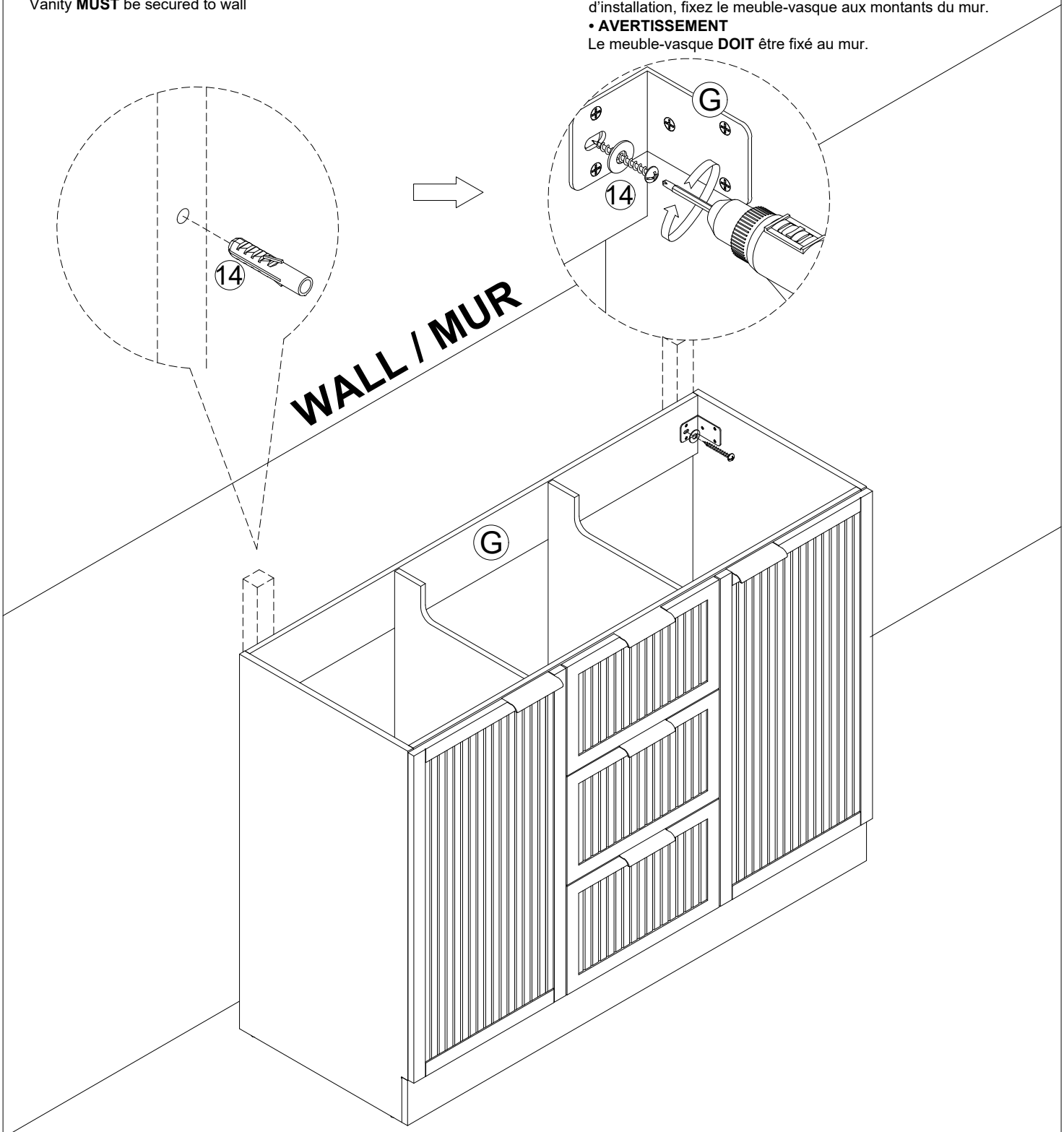

STEP / ÉTAPE: 39

- To install the Top (A) to the vanity. Apply silicone caulk to the top edge of the wood cabinet. With the help of another adult, gently lower the Sink top with assembled sink onto the cabinet.
- Make sure the Sink top is flush with the back side of the wood cabinet and the wood cabinet left and right side walls.
- Pour installer le dessus (A) sur le meuble-lavabo, appliquez un mastic silicone sur le bord supérieur du meuble en bois. Avec l'aide d'un autre adulte, abaissez doucement le dessus de lavabo avec le lavabo déjà assemblé sur le meuble.
- Assurez-vous que le dessus de lavabo est aligné avec l'arrière du meuble en bois ainsi qu'avec les parois gauche et droite du meuble.

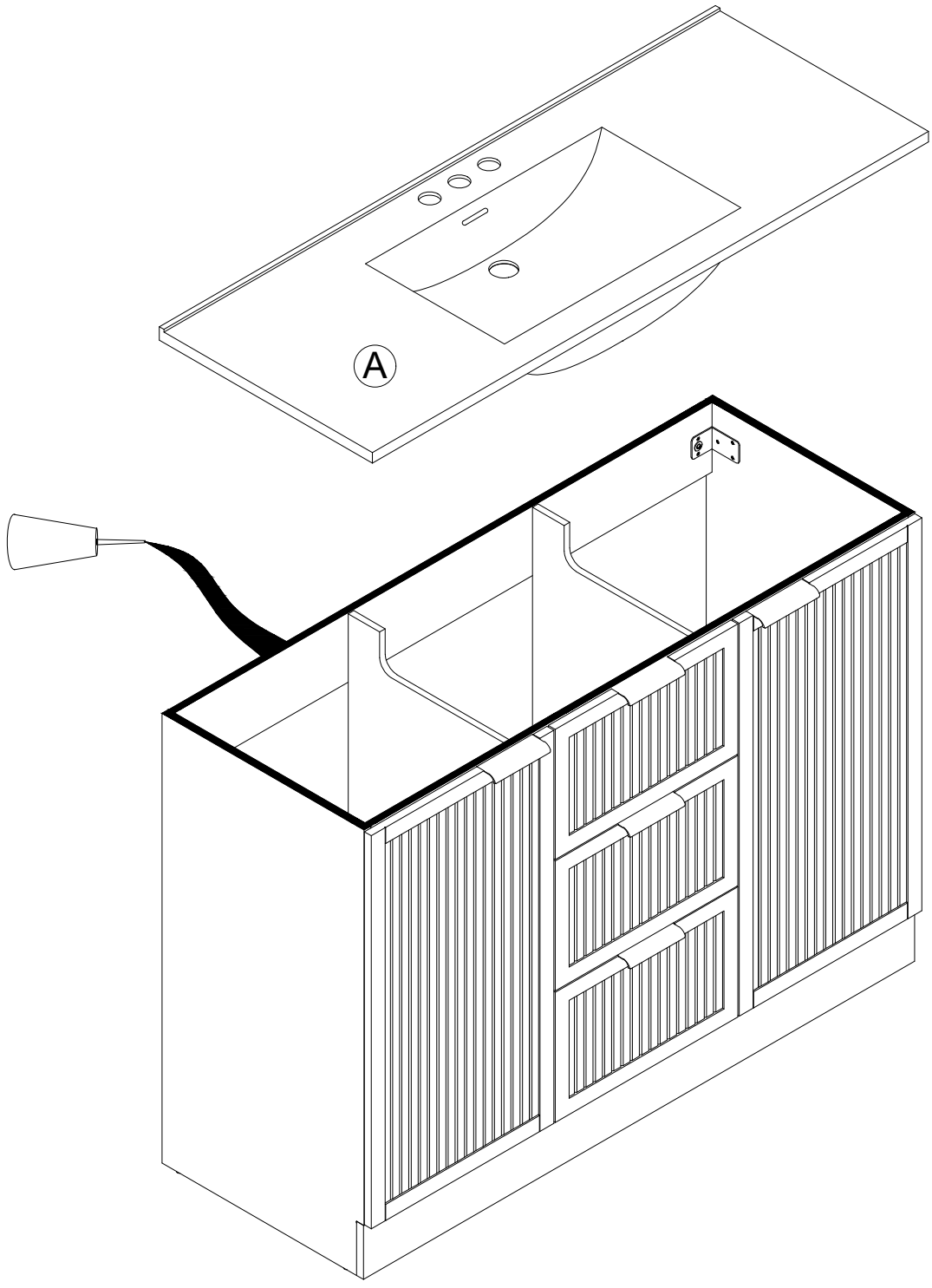

STEP / ÉTAPE: 40

