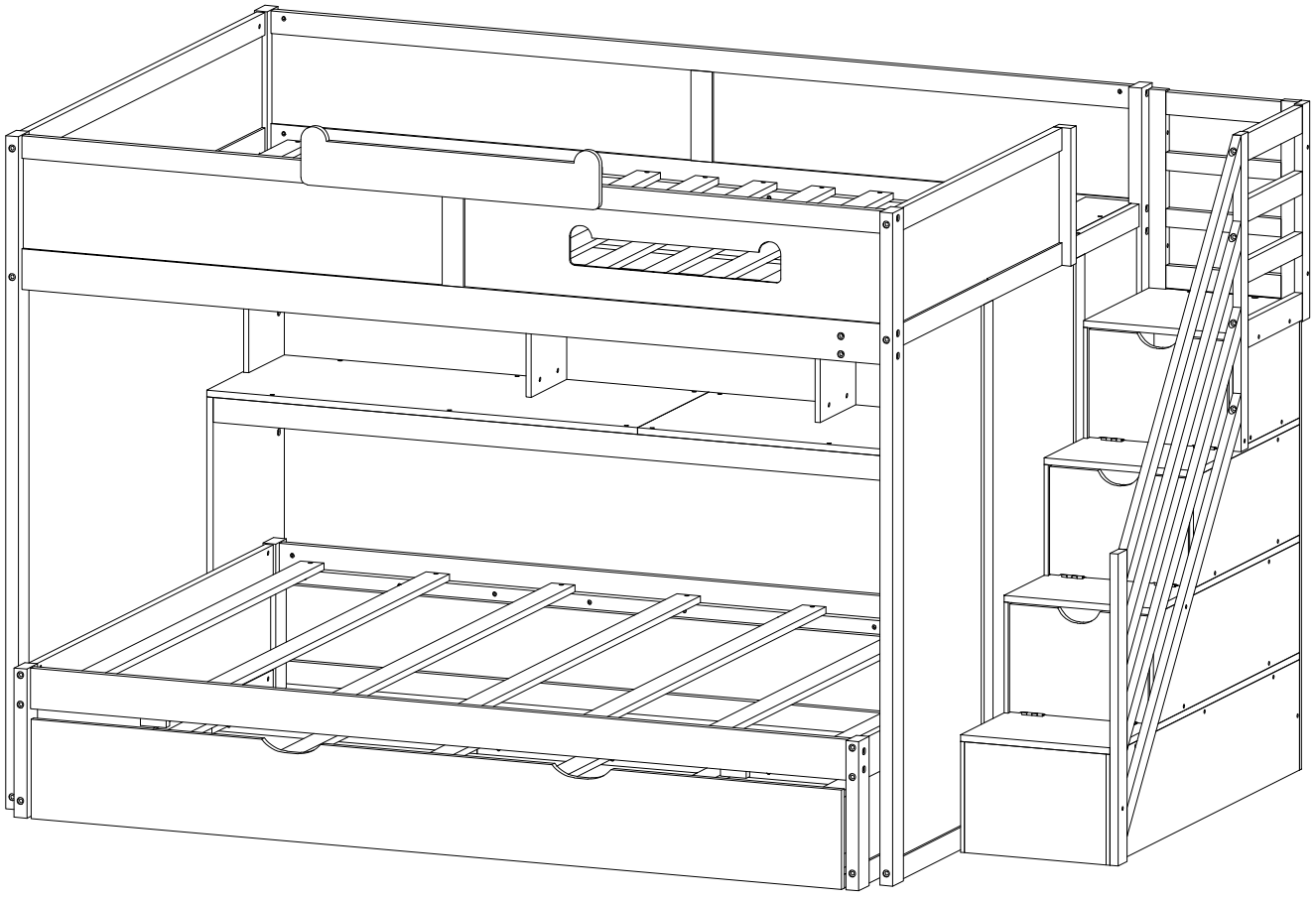
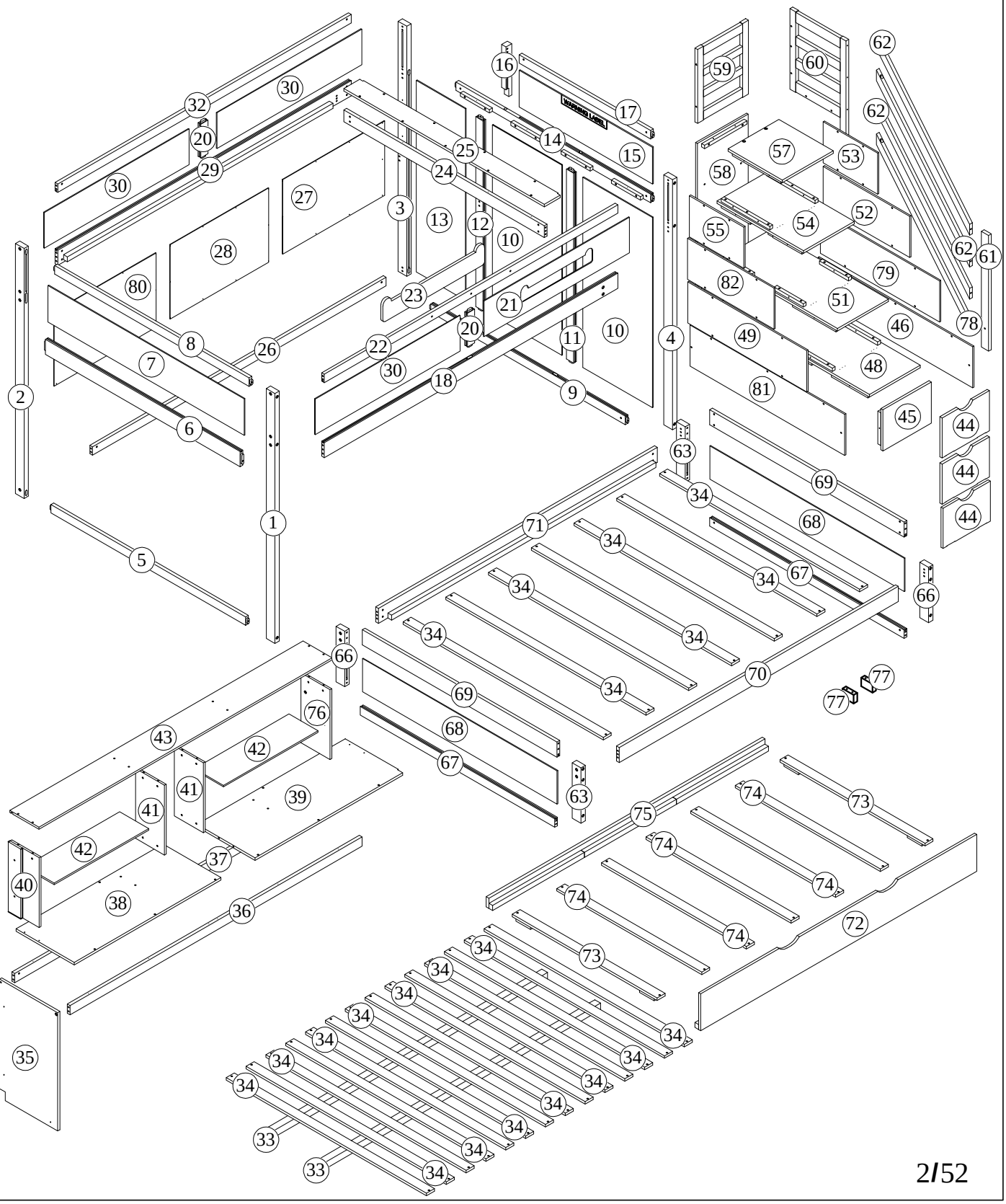
ASSEMBLY INSTRUCTION

INSTRUCTION DE MONTAGE



ASSEMBLY INSTRUCTION

INSTRUCTION DE MONTAGE



SAFETY WARNING

1. This bed is designed for use only mattress (es) meeting the following specifications on the upper bunk, and lower bunk:

Upper bed

Bed type	Length	Width	Thickness
Full Standard	75"	53"	6" max

Lower bed

Bed type	Length	Width	Thickness
Full Standard	75"	53"	6" max

2. Replacement parts, including additional guardrails, maybe obtained from any of our dealers
3. Follow the information on the warnings appearing on the upper bunk bed end structure and on the carton. Do not remove warning label from bed.
4. Always use the recommended size mattresses or mattress supports, or both, to help prevent the likelihood of entrapment or falls.
5. Surface of mattress must be at least 5" (127mm) below the upper edge of guardrails.
6. Do not allow children under 6 years of age to use the upper bunk.
7. Periodically check and ensure that the guardrail, ladder, and other components are in their proper position, free from damage, and that all connectors are tight.
8. Do not allow horseplay on or under the bed and prohibit jumping on the bed.
9. Always use the ladder for entering and leaving the upper bunk.
10. Do not use substitute part. Contact the manufacture or dealer for replacement part.
11. Use of a night light may provide added safety precaution for a child using the upper bunk.
12. Always use guardrails on both long sides of the upper bunk. If the bunk bed will be placed next to the wall, the guardrail that runs the full length of the bed should be placed against the wall to prevent entrapment between the bed and wall.
13. The use of water or sleep flotation mattresses is prohibited.
14. STRANGULATION HAZARD - Never attach or hang items to any part of the bunk bed that are not designed for use with the bed; for example, but not limited to, hook, belts and jump ropes.
15. Keep these instruction for future reference.
16. Prohibit more than one person on upper bunk
17. We recommend assembling your bunk bed on the shipping carton to protect your floor or carpet.
18. Be certain all staples are out of the box before beginning assembly on the shipping carton.

ALERTE DE SÉCURITÉ

1. Ce lit est conçu pour utiliser uniquement des matelas répondant aux spécifications suivantes sur le dessus couchette et couchette inférieure :

Lit vers le haut

Type de lit	Longueur	Largeur	Épaisseur
Lit double standard	75"	53"	6" maximum

Lit inférieur

Type de lit	Longueur	Largeur	Épaisseur
Lit double standard	75"	53"	6" maximum

2. Des pièces de rechange, y compris des garde-corps supplémentaires, peuvent être obtenues auprès de l'un de nos revendeurs

3. Suivez les informations sur les avertissements apparaissant sur la structure d'extrémité supérieure du lit superposé et sur le carton. Ne retirez pas l'étiquette d'avertissement du lit.

4. Utilisez toujours des matelas ou des supports de matelas de taille recommandée, ou les deux, pour éviter tout risque de coincement ou de chute.

5. La surface du matelas doit être à au moins 5" (127 mm) sous le bord supérieur des garde-corps.

6. Ne laissez pas les enfants de moins de 6 ans utiliser le lit supérieur.

7. Vérifiez et assurez-vous périodiquement que le garde-corps, l'échelle et les autres composants sont dans leur position correcte, exempts de dommages et que tous les connecteurs sont bien serrés.

8. Ne permettez pas les chahuts sur ou sous le lit et interdisez de sauter sur le lit.

9. Utilisez toujours l'échelle pour entrer et sortir du lit supérieur.

10. N'utilisez pas de pièce de rechange. Contactez le fabricant ou le revendeur pour obtenir une pièce de rechange.

11. L'utilisation d'une veilleuse peut fournir une mesure de sécurité supplémentaire pour un enfant utilisant le lit supérieur.

12. Utilisez toujours des garde-corps sur les deux côtés longs du lit supérieur. Si le lit superposé doit être placé à côté du mur, le garde-corps qui s'étend sur toute la longueur du lit doit être placé contre le mur pour éviter tout coincement entre le lit et le mur.

13. L'utilisation de matelas flottants à eau ou de sommeil est interdite.

14. RISQUE D'ÉTRANGULATION - N'attachez ni ne suspendez jamais d'objets à une partie du lit superposé qui sont
non conçu pour être utilisé avec le lit ; par exemple, mais sans s'y limiter, les crochets, les ceintures et les cordes à sauter.

15. Conservez ces instructions pour référence future.

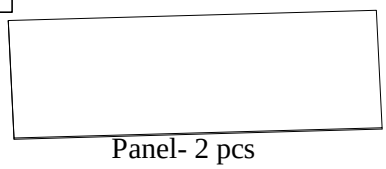
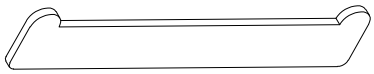
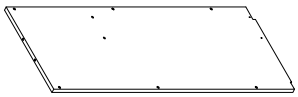
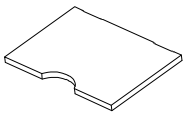
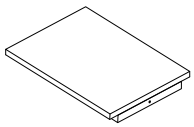
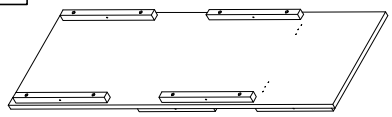
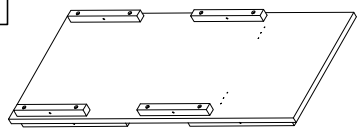
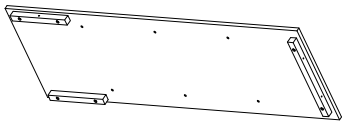
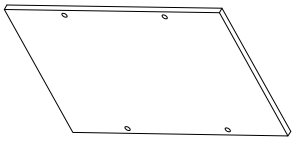
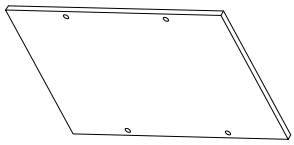
16. Interdire plus d'une personne sur la couchette supérieure

17. Nous vous recommandons d'assembler votre lit superposé sur le carton d'expédition pour protéger votre sol ou votre tapis.

18. Assurez-vous que toutes les agrafes sont sorties de la boîte avant de commencer l'assemblage sur le carton d'expédition.

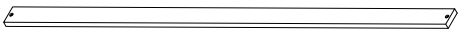
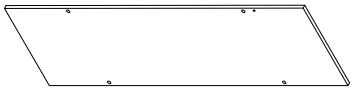
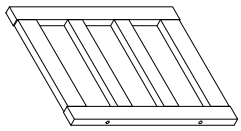
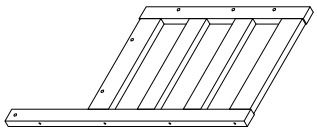
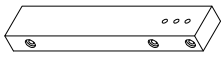
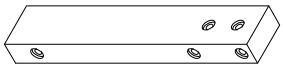
Part List (Box 1)

Liste des pcs

10  Panel- 2 pcs Panneau	23  Decorative board - 1 pc Panneau décoratif	30  Panel- 2 pcs Panneau
39  Tabletop - 1 pc Plateau de table	44  Door panel - 2 pcs Panneau de porte	45  Front panel - 1 pc Front panel
48  Stair step board - 1 pc Panneau latéral de l’escalier	49  Stair side panel - 1 pc Panneau latéral de l’escalier	51  Stair step board - 1 pc Panneau latéral de l’escalier
58  Stair back panel - 1 pc Panneau arrière de l’escalier	53  Stair side panel - 1 pc Panneau latéral de l’escalier	55  Stair side panel - 1 pc Panneau latéral de l’escalier

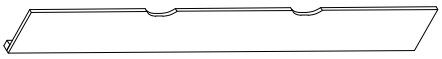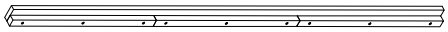
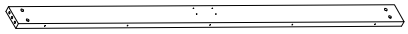
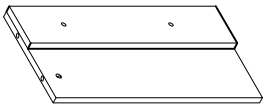
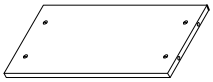
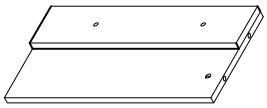
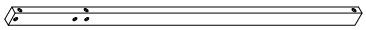
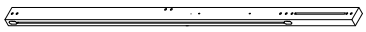
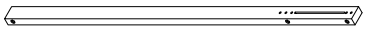
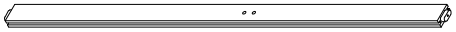
Part List (Box 1)

Liste des pcs

74  Slat -5 pcs Latte	73  Slat - 2 pcs Latte	42  Shelf board - 2 pcs Planche d’étagère
79  Stair side panel - 1 pc Panneau latéral de l’escalier	59  Guard frame - 1 pc Cadre de garde	60  Guard frame - 1 pc Cadre de garde
66  Front right & rear left legs - 2 pcs Pieds avant droit & arrière gauche	63  Front left & rear right legs - 2 pcs Pieds avant gauche & arrière droit	

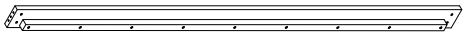
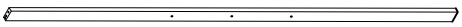
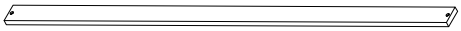
Part List (Box 2)

Liste des pcs

72  Trundle top - 1 pc Plateau du lit gigogne	75  Trundle back panel - 1 pc Panneau arrière du lit gigogne	24  Right bed rail - 1 pc Longeron droit du lit
76  Left side panel - 1 pc Panneau latéral gauche	41  Middle vertical panel - 1 pc Panneau vertical central	40  Left side panel - 1 pc Panneau latéral gauche
67  Lower bed horizontal bar - 2 pcs Barre horizontale inférieure du lit	5  Lower left bar- 1 pc Barre inférieure gauche	6  Upper left bed rail- 1 pc Panneau latéral inférieur
8  Left guard rail bar- 1pc Barre de garde gauche	9  Right lower bar- 1 pc Barre inférieure droite	69  Short bed rail bar - 2 pcs Barre courte du longeron de lit
1  Front left leg- 1 pc Pied avant gauche	2  Back left leg- 1 pc Pied arrière gauche	3  Back right leg- 1 pc Pied arrière droit
4  Front right leg- 1 pc Pied avant droit	34  Slat -6 pc Latte	12  Right lower side post - 1 pc Poteau latéral inférieur droit
11  Right lower side post - 1 pc Poteau latéral inférieur droit		

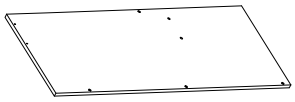
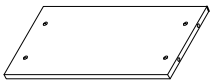
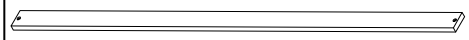
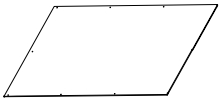
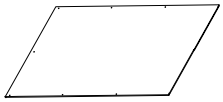
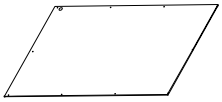
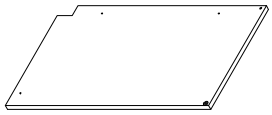
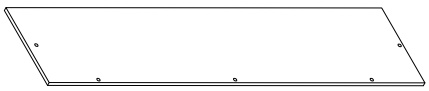
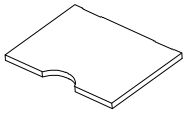
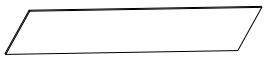
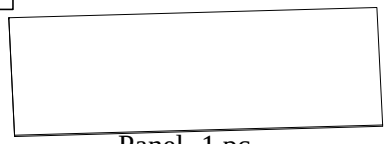
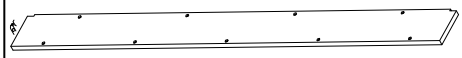
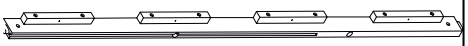
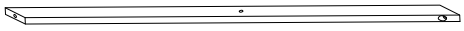
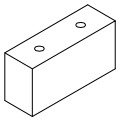
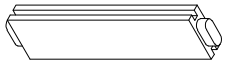
Part List (Box 3)

Liste des pcs

18  Front upper bed rail - 1 pc Longeron supérieur avant du lit	70  Lower bed rail - 1 pc Longeron inférieur du lit	71  Lower bed rail - 1 pc Longeron inférieur du lit
29  Rear upper bed rail- 1pc Longeron supérieur arrière du lit	43  Top shelf board - 1 pc Planche supérieure de l’étagère	32  Rear guard rail bar - 1 pc Barre de garde arrière
22  Front guard rail bar - 1 pc Barre de garde avant	26  Rear lower bar - 1 pc Barre inférieure arrière	37  Rear desk support bar - 1 pc Barre de support arrière du bureau
36  Front desk support bar - 1 pc Barre de support avant du bureau	33  Slat support bar- 2 pcs Barre de support des lattes	34  Slat -3 pcs Latte

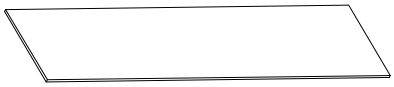
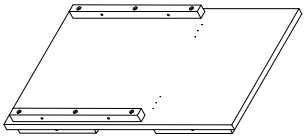
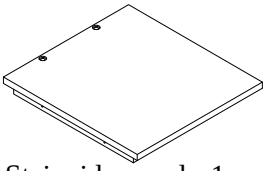
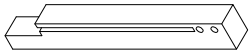
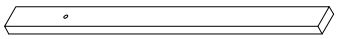
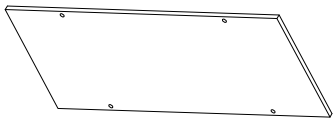
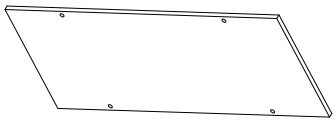
Part List (Box 4)

Liste des pcs

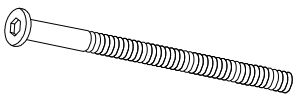
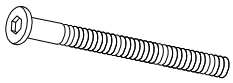
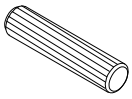
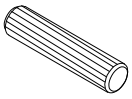
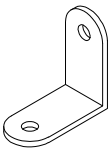
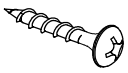
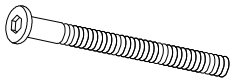
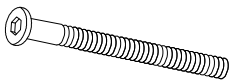
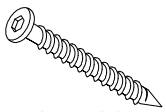
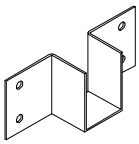
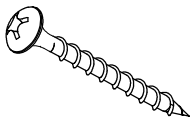
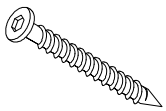
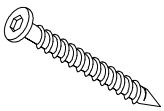
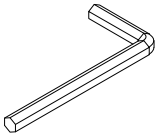
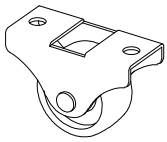
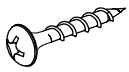
38  Tabletop - 1 pc Plateau de table	41  Middle vertical panel - 1 pc Panneau vertical central	34  Slat -12 pcs Latte
27  Back board - 1 pc Panneau arrière	28  Back board - 1 pc Panneau arrière	80  Back board - 1 pc Panneau arrière
35  Side panel of the desk - 1 pc Panneau latéral du bureau	46  Stair side panel - 1 pc Panneau latéral de l'escalier	68  Lower side bed panel - 2 pcs Panneau latéral inférieur du lit
44  Door panel - 1 pc Panneau de porte	7  Left guard board - 1 pc Panneau de garde gauche	30  Panel- 1 pc Panneau
21  Panel- 1 pc Panneau	13  Panel- 1 pc Panneau	25  Right bed rail board - 1 pc Panneau du longeron droit du lit
14  Bed rail horizontal bar - 1pc Barre horizontale du longeron de lit	78  Guard frame diagonal bar - 1 pc Barre diagonale du cadre de garde	62  Guard frame diagonal bar - 3 pcs Barre diagonale du cadre de garde
77  Wooden block - 2 pcs Bloc en bois	20  Guard vertical post- 2 pcs Montant vertical de garde	

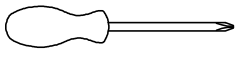
Part List (Box 4)

Liste des pcs

15  Panel- 1 pc Panneau	81  Stair side panel - 1 pcs Panneau latéral de l’escalier	54  Stair step board - 1 pc Panneau latéral de l’escalier
57  Stair side panel - 1 pc Panneau latéral de l’escalier	16  Right guard vertical post - 1 pc Montant vertical de garde droit	17  Right vertical rail of side frame - 1 pc Traverse verticale droite du cadre latéral
61  Guard frame vertical bar - 1 pc Barre verticale du cadre de garde	52  Stair side panel - 1 pc Panneau latéral de l’escalier	82  Stair side panel - 1 pc Panneau latéral de l’escalier

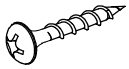
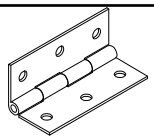
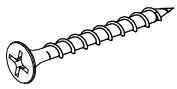
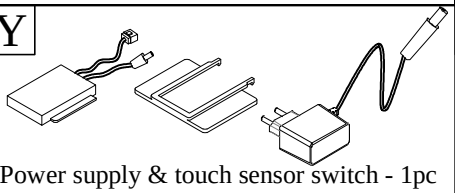
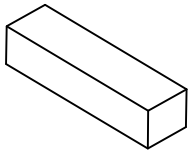
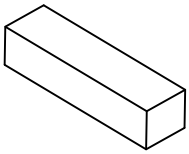
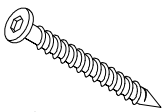
Hardware List

A  Ø1/4" x 100 mm Hex-Head bolts 23 pcs Boulons à tête hexagonale 23 pcs	B  Ø1/4" x 12 mm Horizontal-Hole bolts 72 pcs Boulons à trous horizontaux 72 pcs	C  Ø1/4" x 50 mm Hex-Head bolts 18 pcs Boulons à tête hexagonale 18 pcs
D  1/4" x25 Screws 37 pcs Vis 37 pcs	E  Ø8 x 30 mm Wood dowel 44 pcs Cheville en bois 44 pcs	F  Ø6 x 30 mm Wood dowel 4 pcs Cheville en bois 4 pcs
G  Straight Steel Panel 8 pcs Panneau droit en acier 8 pcs	H  M4 x 15 mm Wood Screws 52 pcs Vis à bois 52 pcs	I  Ø1/4" x 60 mm Hex-Head bolts 4 pcs Boulons à tête hexagonale 4 pcs
K  Ø1/4" x 70 mm Hex-Head bolts 27 pcs Boulons à tête hexagonale 27 pcs	M  1/4" x30 Screws 8 pcs Vis 8 pcs	N  Metal bracket-4 pcs Support en métal 4 pcs
P  M4 x 35 mm Wood Screws 56 pcs Vis à bois 56 pcs	Q  1/4" x40 Screws 7 pcs Vis 7 pcs	R  1/4" x50 Screws 6 pcs Vis 6 pcs
S  Allen Key 2pcs Clé Allen 2 pcs	T  Wheels 4pcs Roues 4 pcs	J  M3 x 10 mm Wood Screws 16 pcs Vis à bois 16 pcs



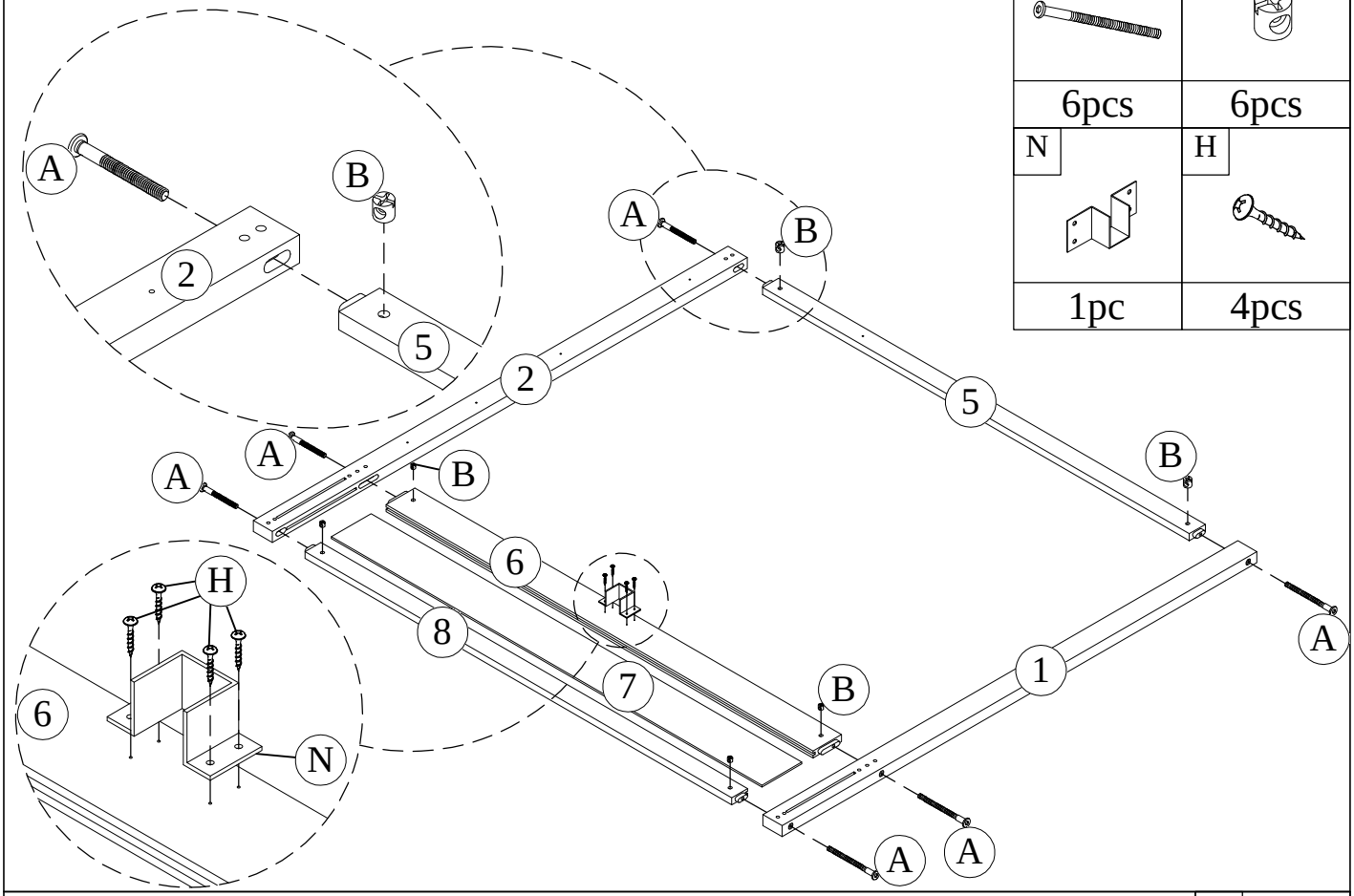
Assembly Tools Required (Not Included)
Outils d'assemblage requis (non inclus)

Hardware List

V  M3 x 12 mm Wood Screws 30 pcs Vis à bois 30 pcs	W  Hinge 6 pcs Charnières 6 pièces	X  M4 x 30 mm Wood Screws 26 pcs Vis à bois 26 pcs
L  Magnet Door Catcher 3pcs Attrape-porte magnétique-3pcs	Y  Power supply & touch sensor switch - 1pc Alimentation électrique et interrupteur à capteur tactile - 1pc	Z  Slat spacing block - 2pcs Cale en bois pour lattes de lit
O  Slat spacing block - 2pcs Cale en bois pour lattes de lit	U 12  1/4" x40 Screws 8 pcs Vis 8 pcs	

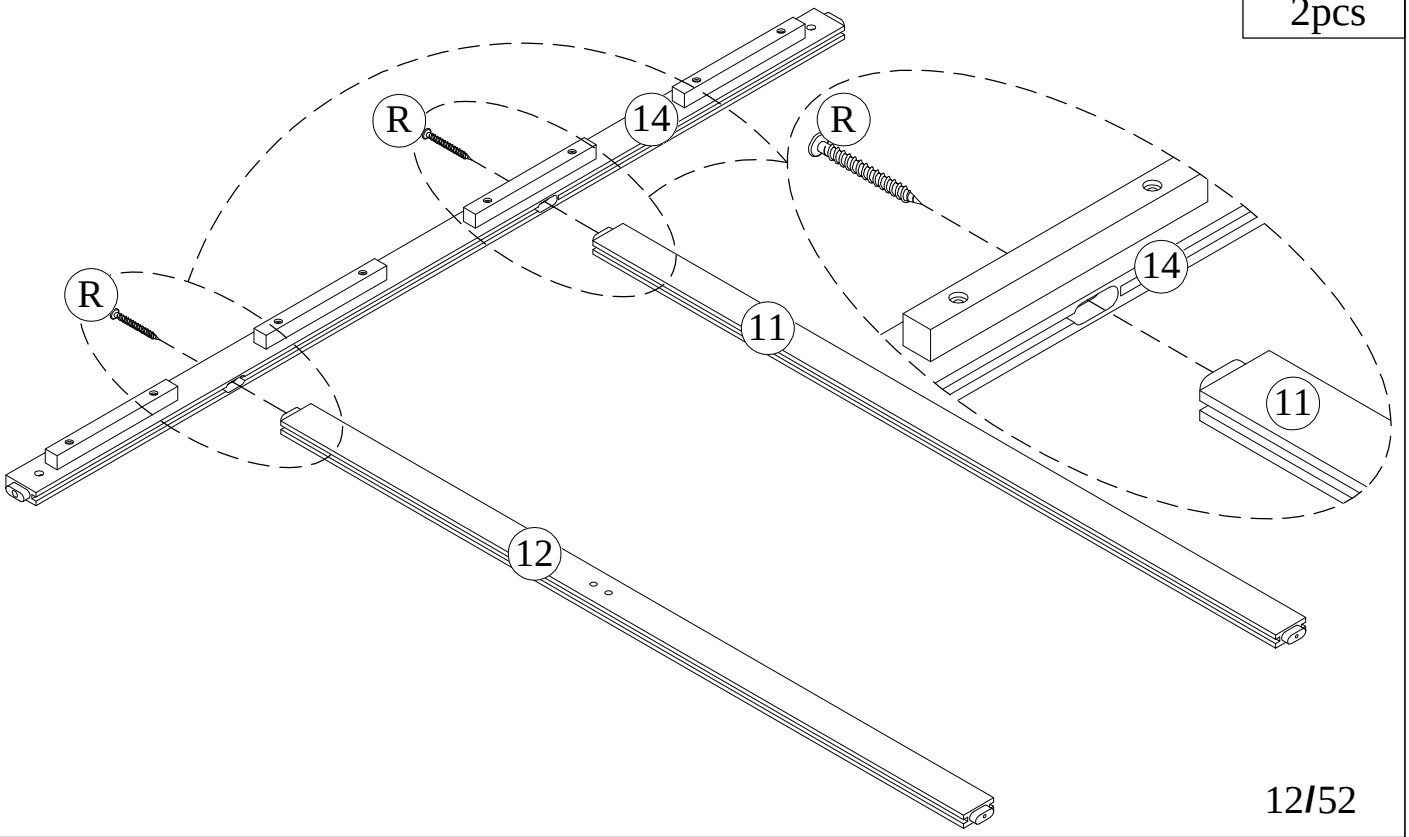
STEP-ÉTAPE 1 :

A	B
6pcs	6pcs
N	H
1pc	4pcs

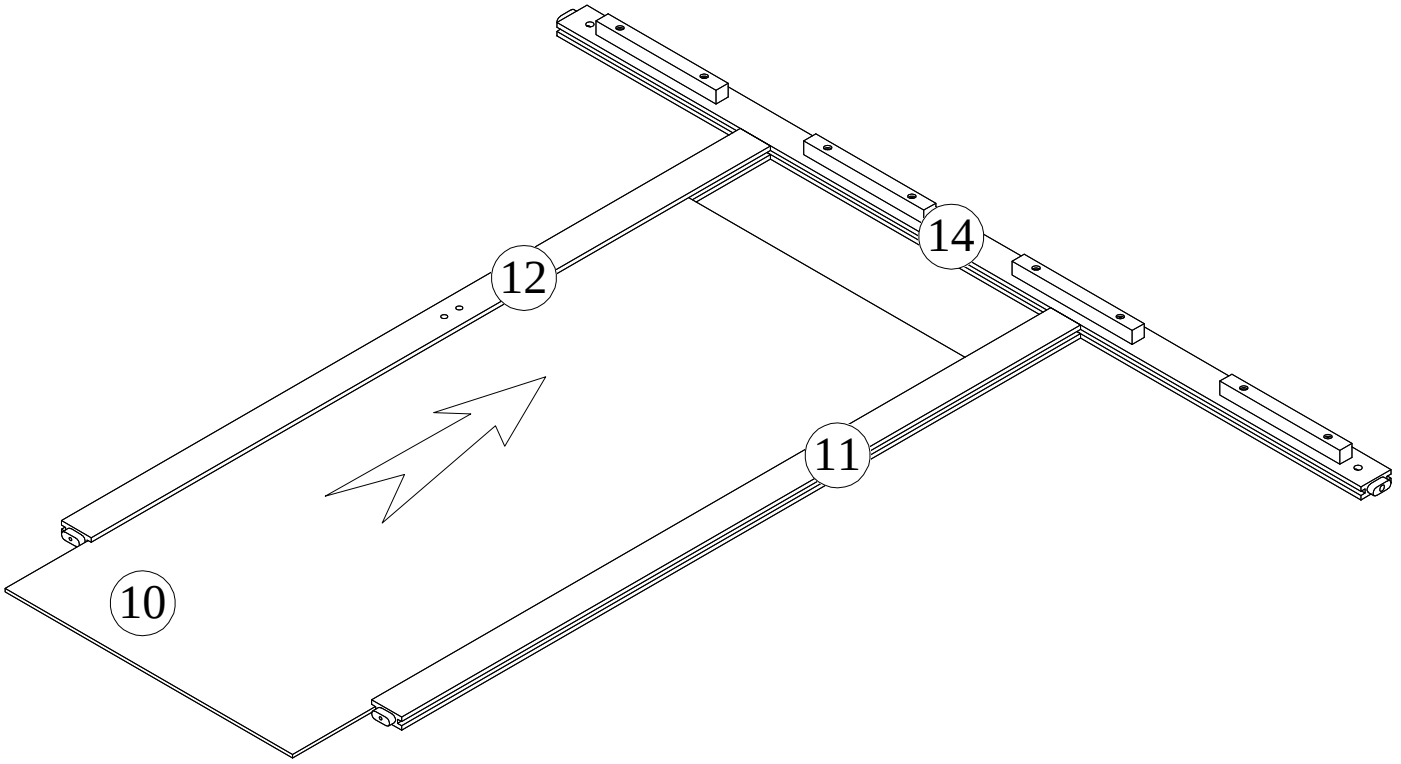


STEP-ÉTAPE 2 :

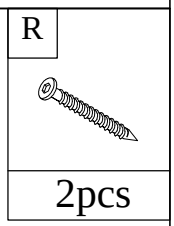
R
2pcs

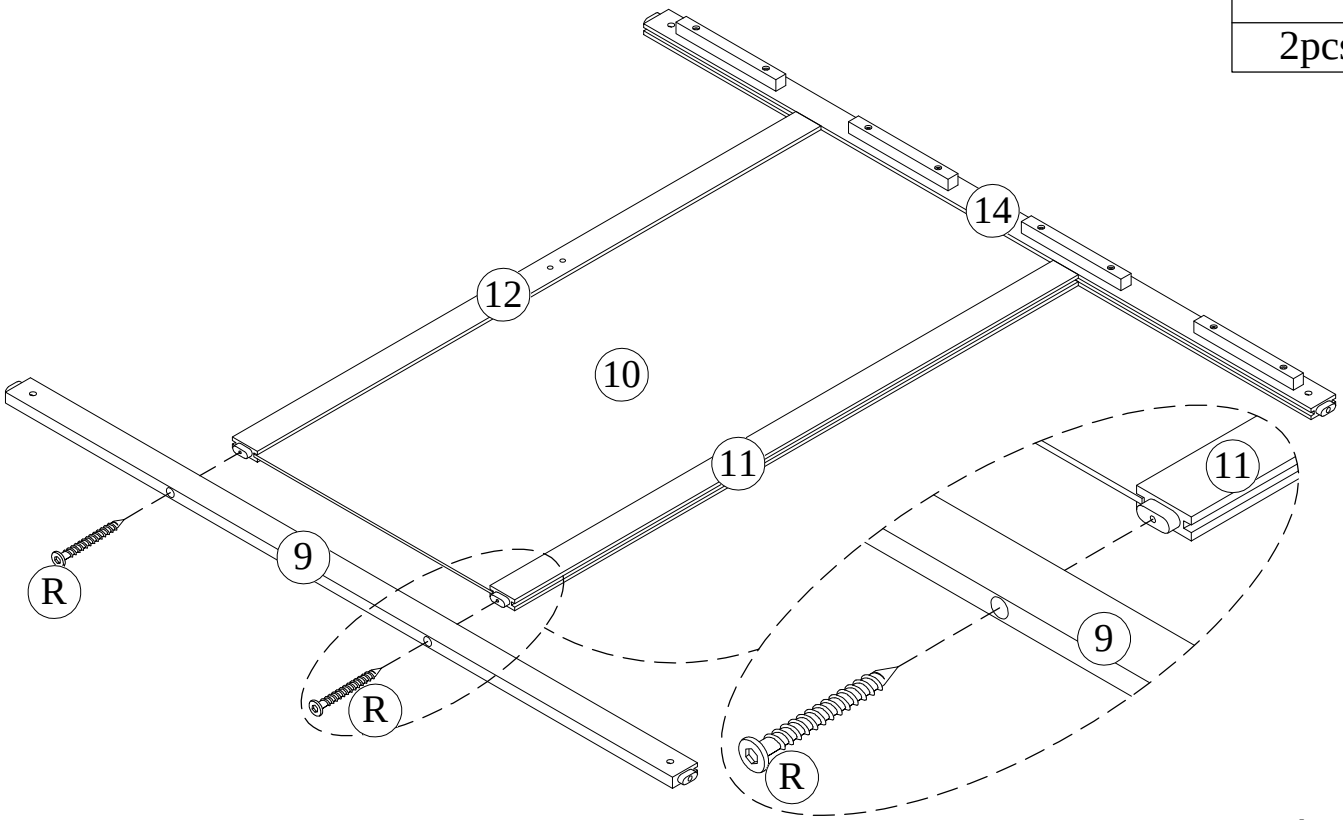


STEP-ÉTAPE 3 :

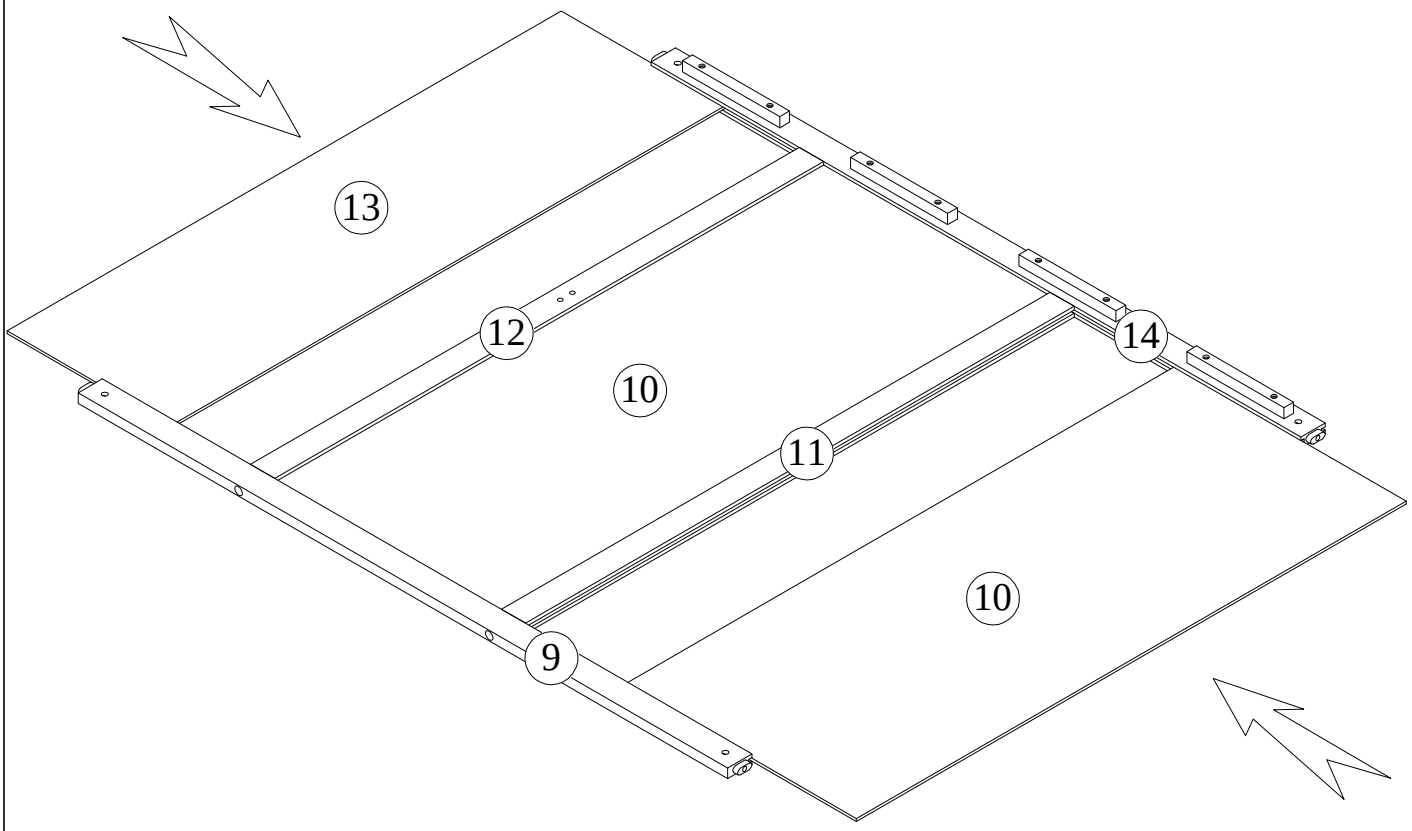


STEP-ÉTAPE 4 :



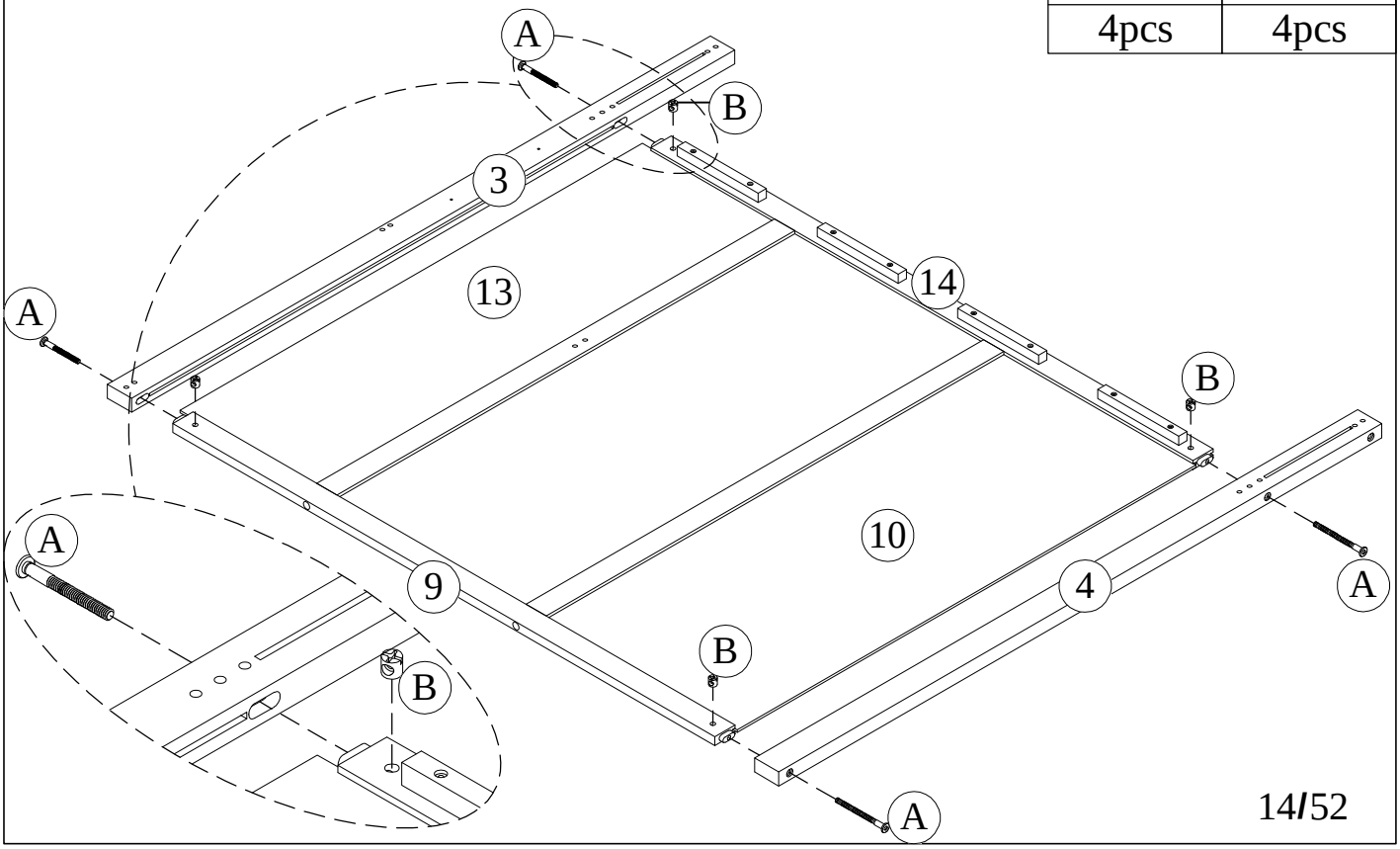


STEP-ÉTAPE 5 :

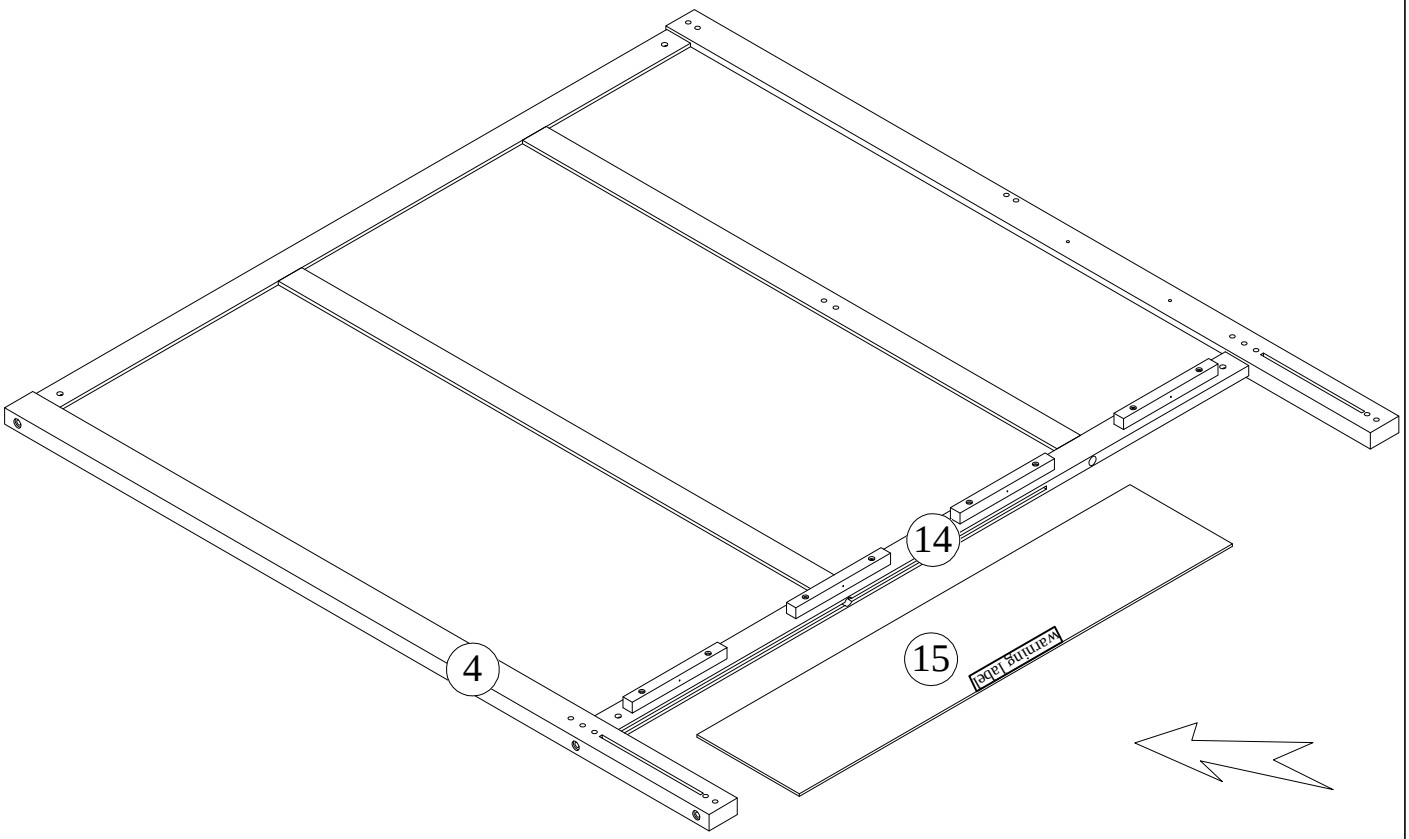


STEP-ÉTAPE 6 :

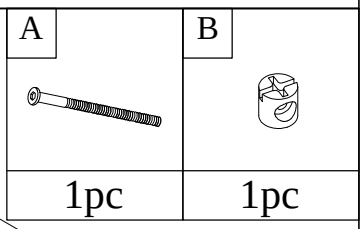
A	B
4pcs	4pcs



STEP-ÉTAPE 7 :

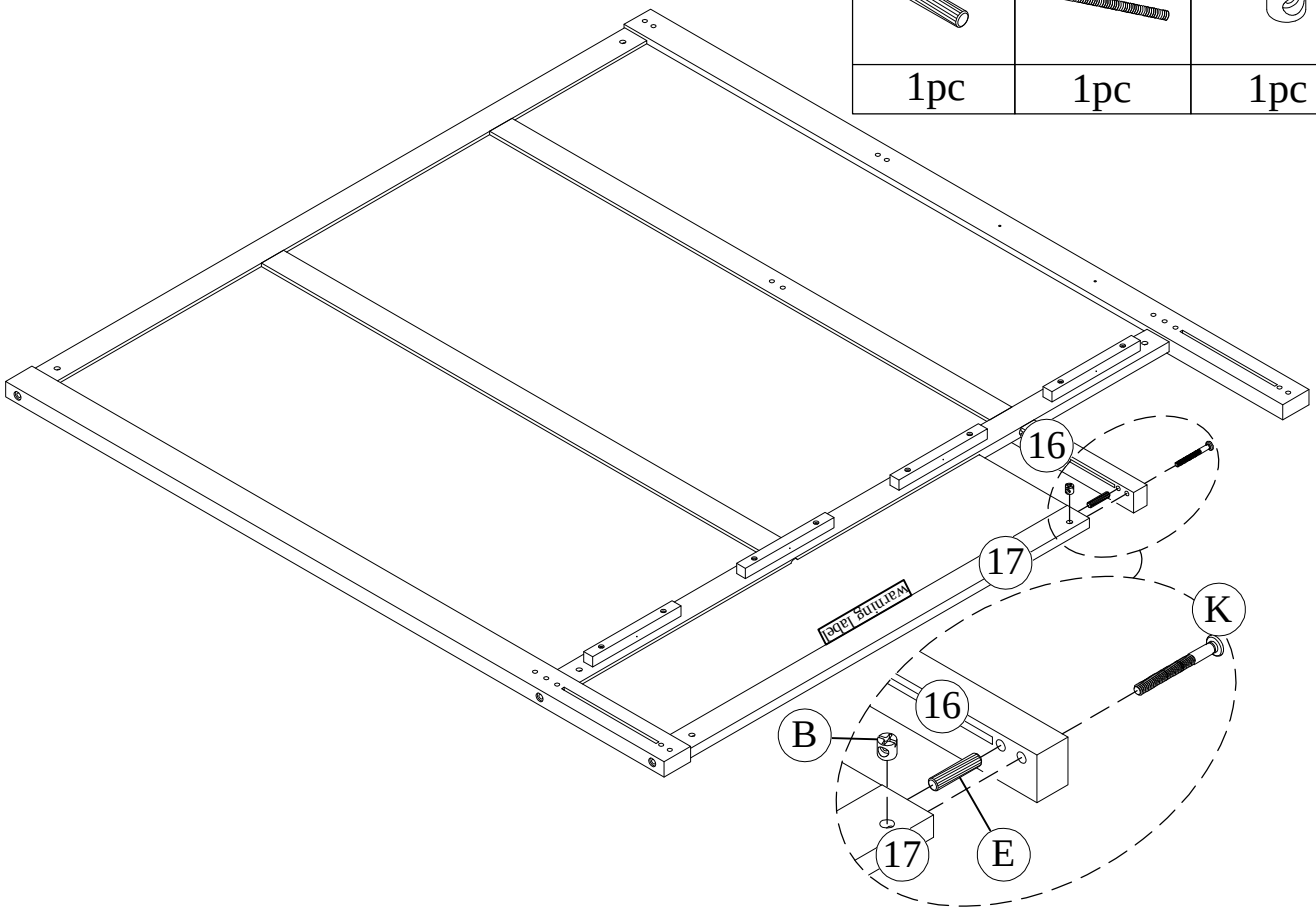


STEP-ÉTAPE 8 :



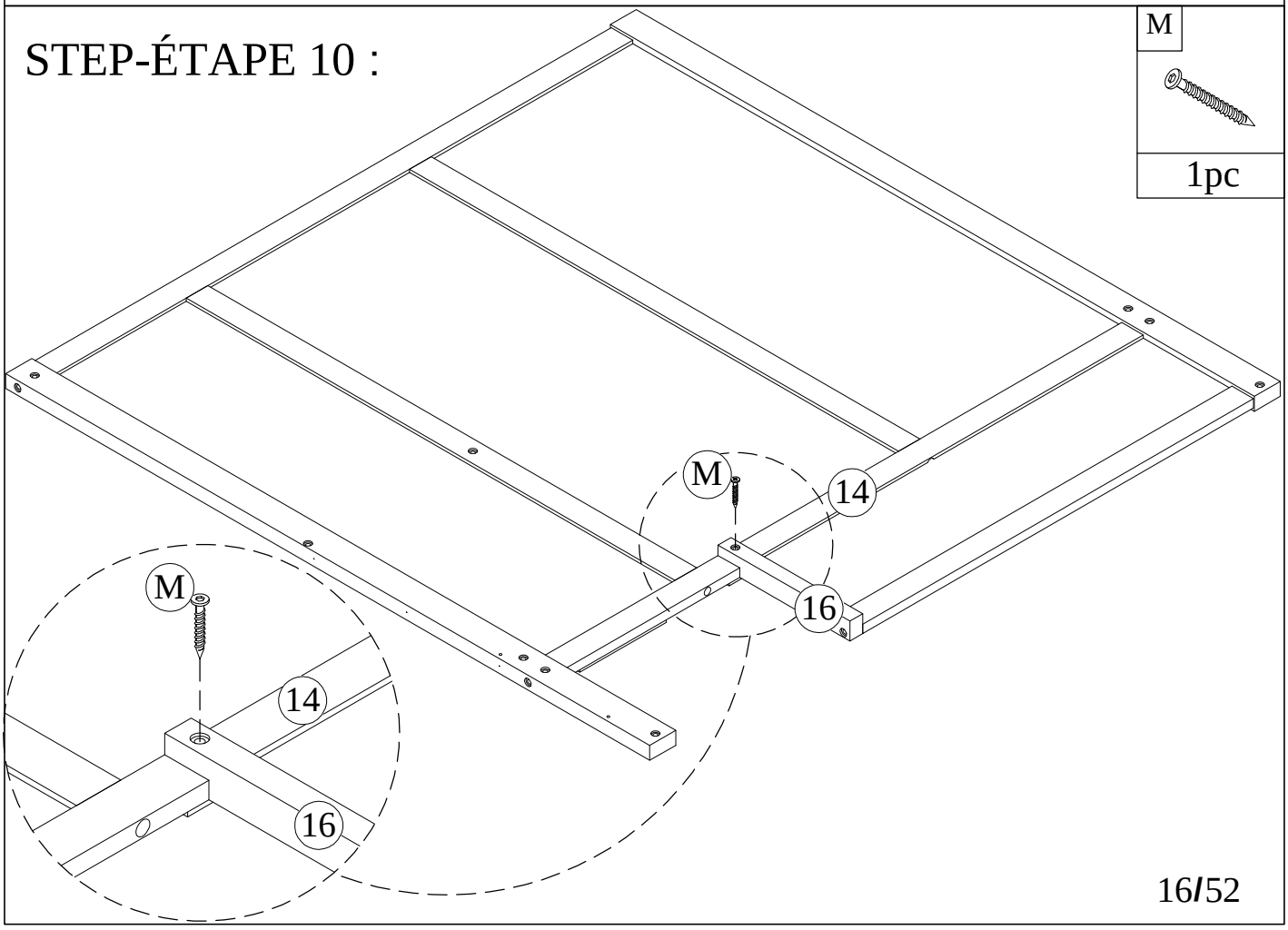
STEP-ÉTAPE 9 :

E	K	B
1pc	1pc	1pc

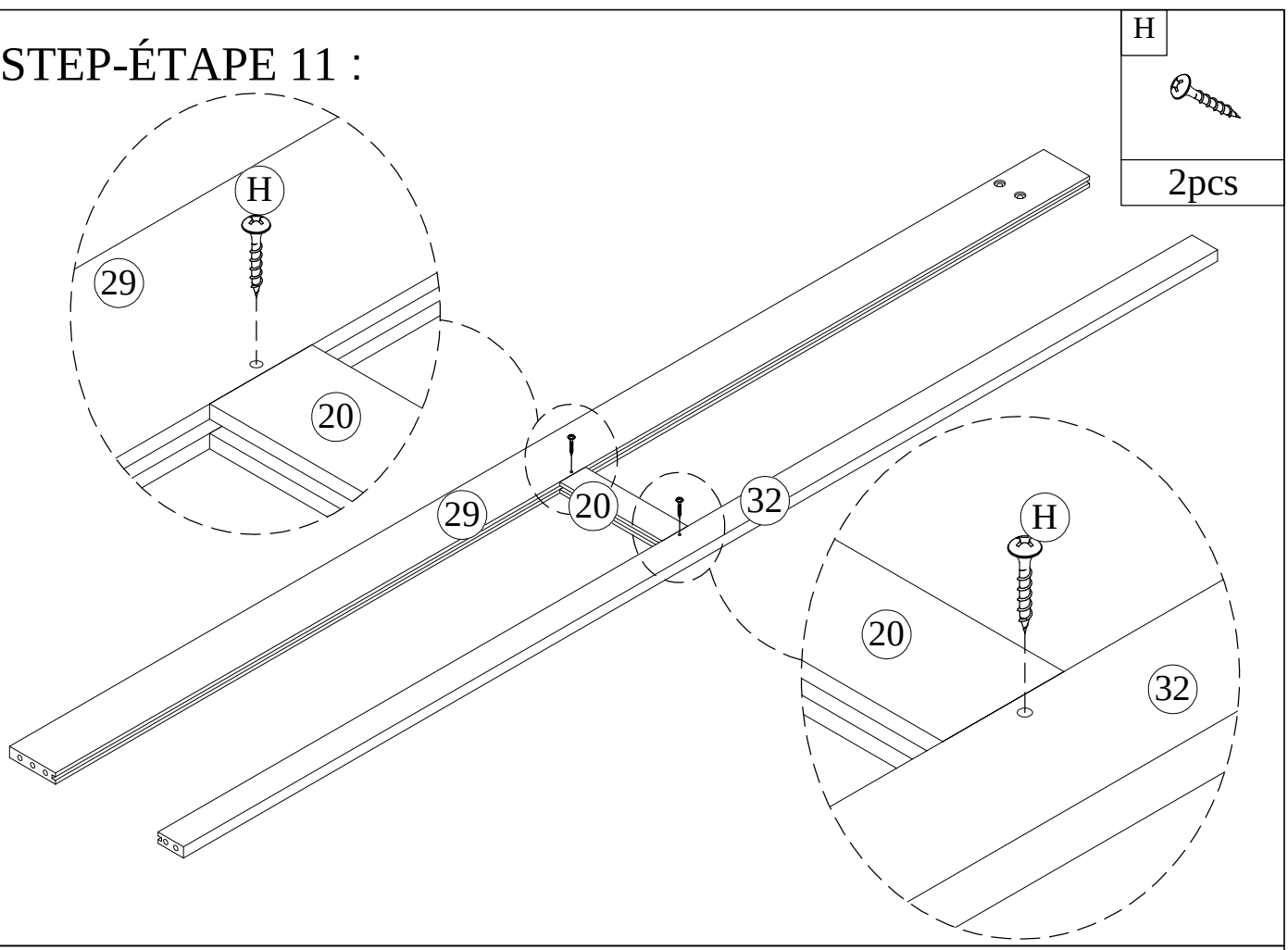


STEP-ÉTAPE 10 :

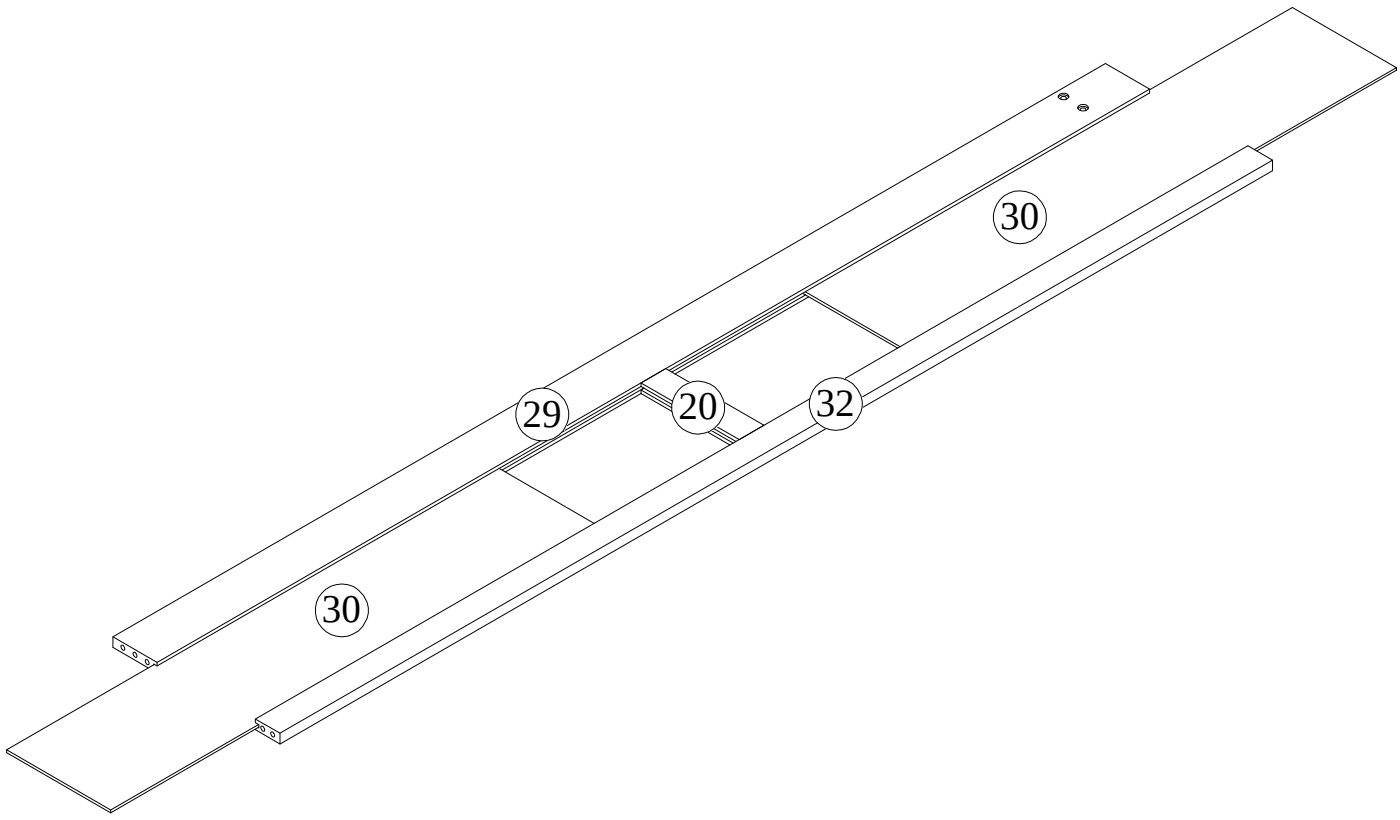
M
1pc



STEP-ÉTAPE 11 :



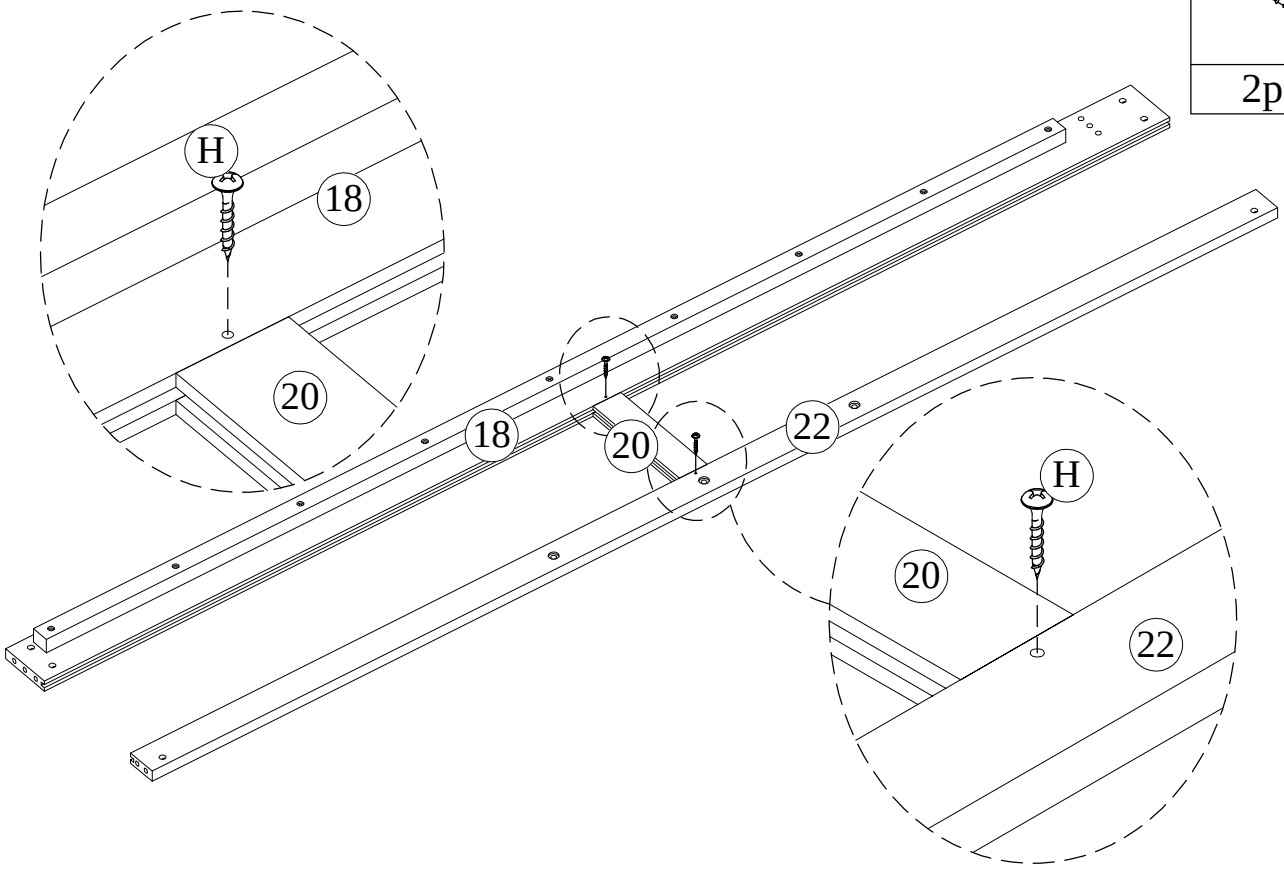
STEP-ÉTAPE 12 :



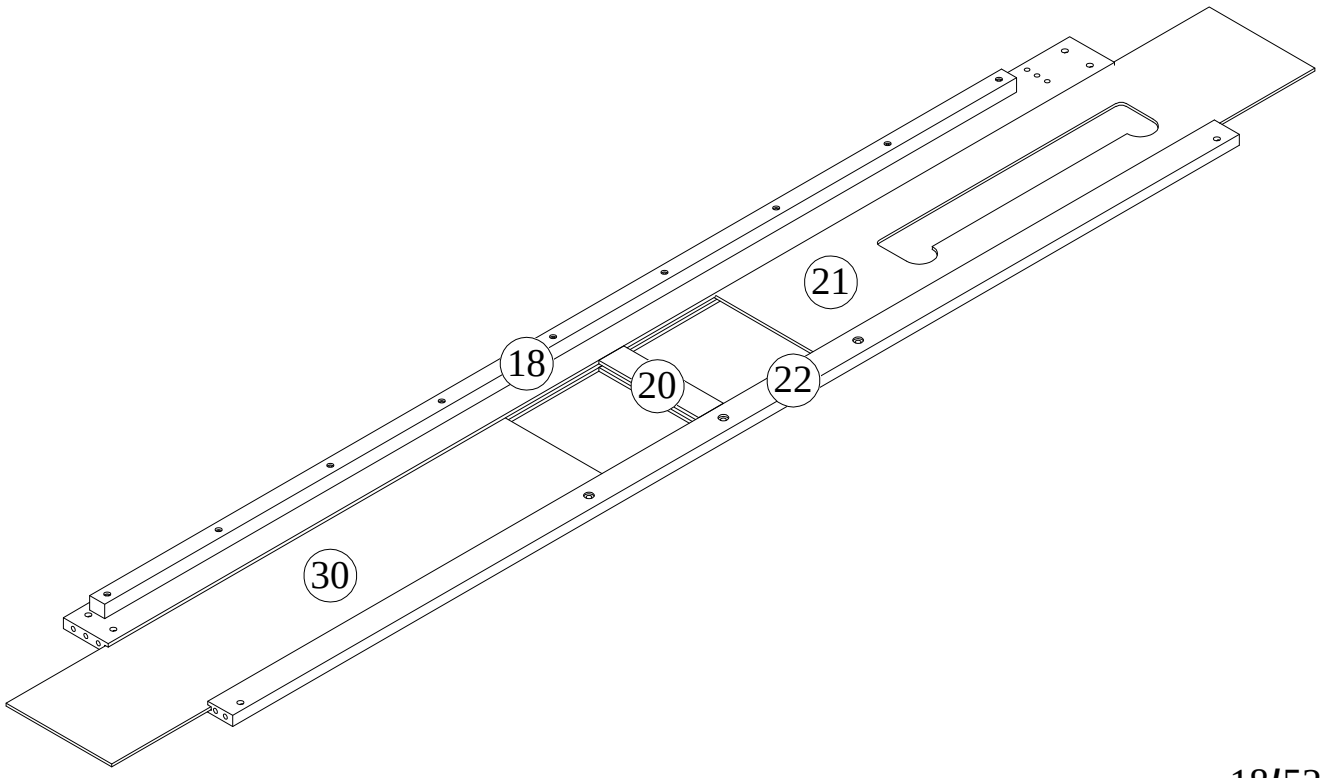
STEP-ÉTAPE 13 :

H

2pcs

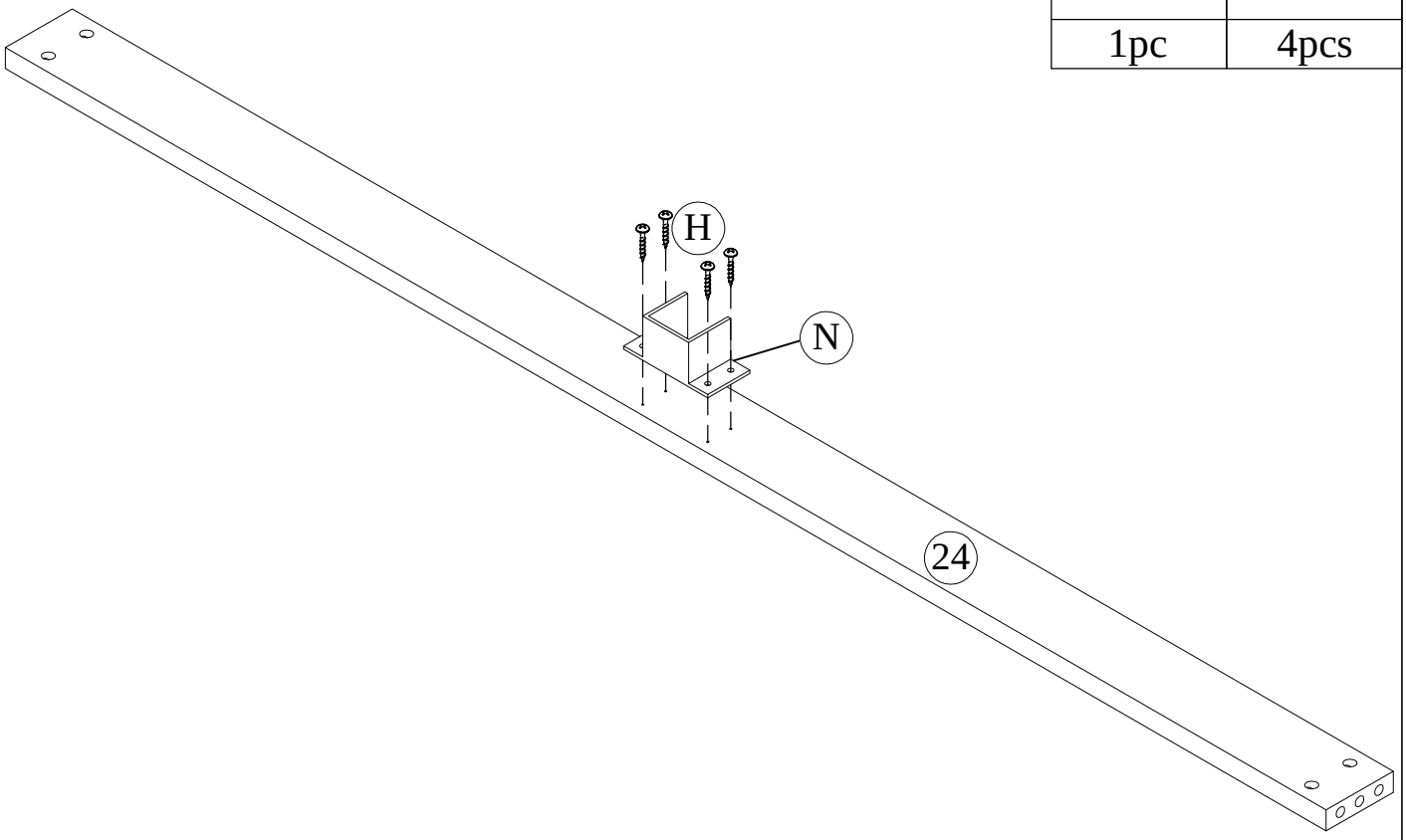


STEP-ÉTAPE 14 :



STEP-ÉTAPE 15 :

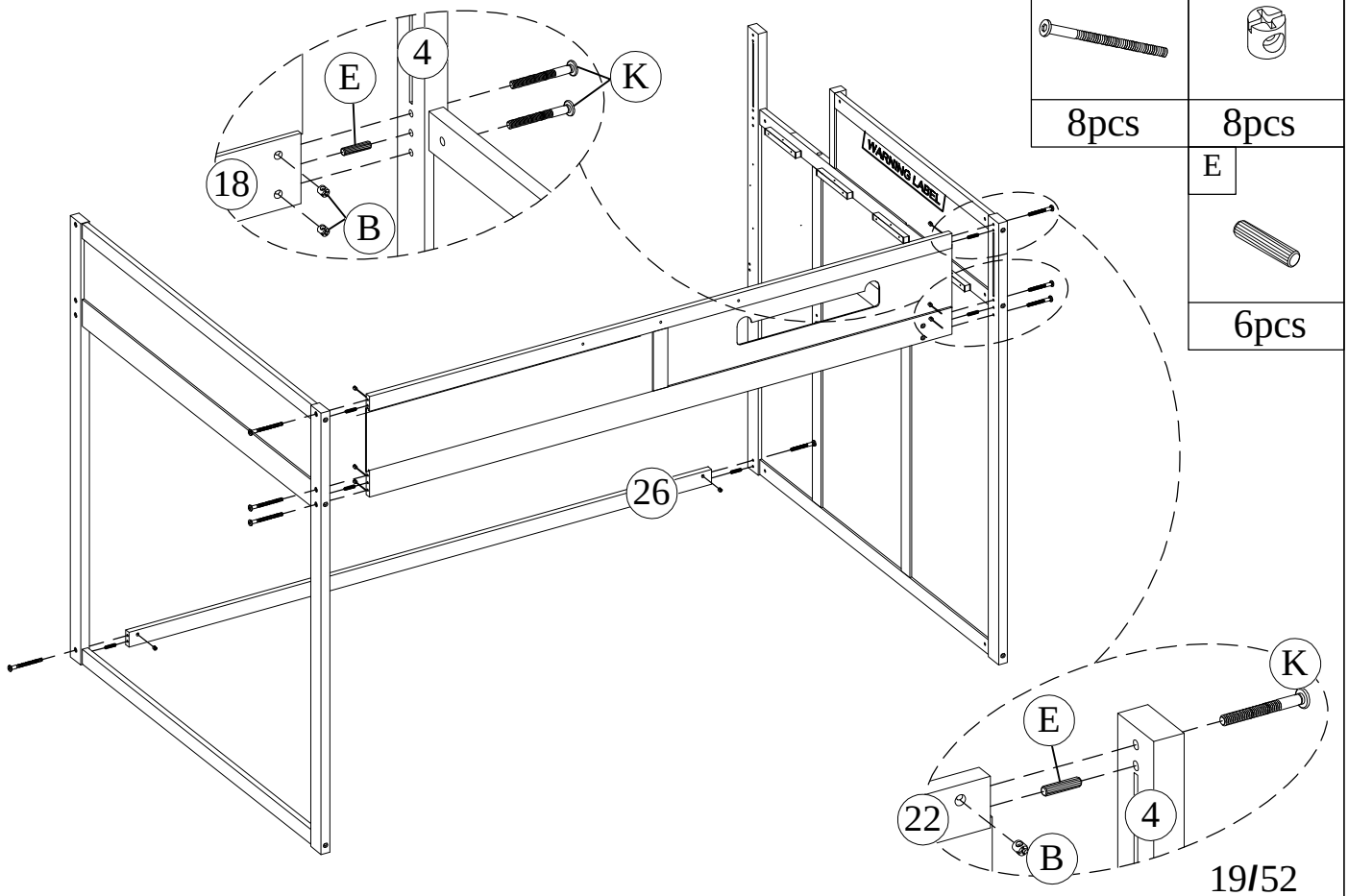
N	H
1pc	4pcs



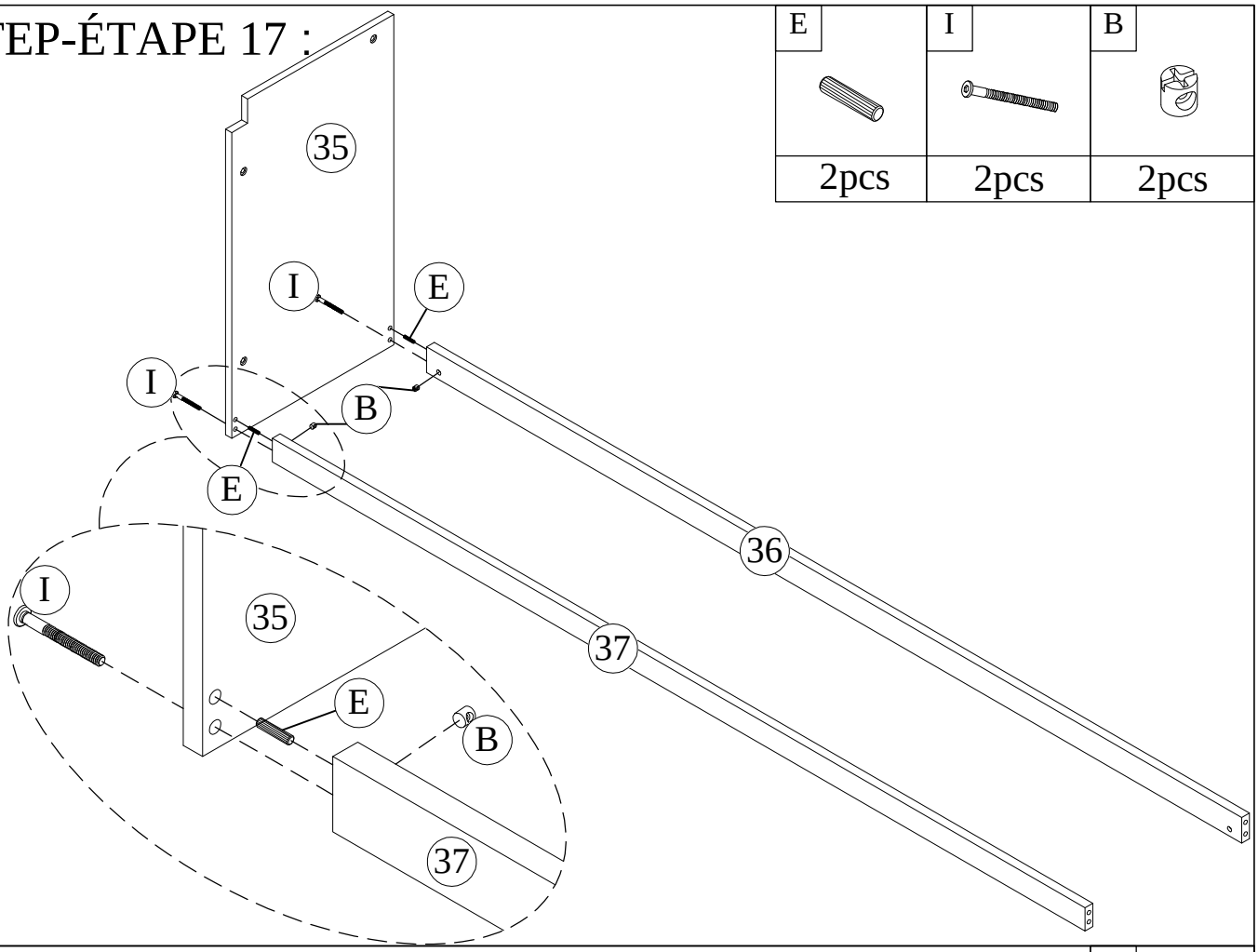
STEP-ÉTAPE 16 :

K	B
8pcs	8pcs

E
6pcs

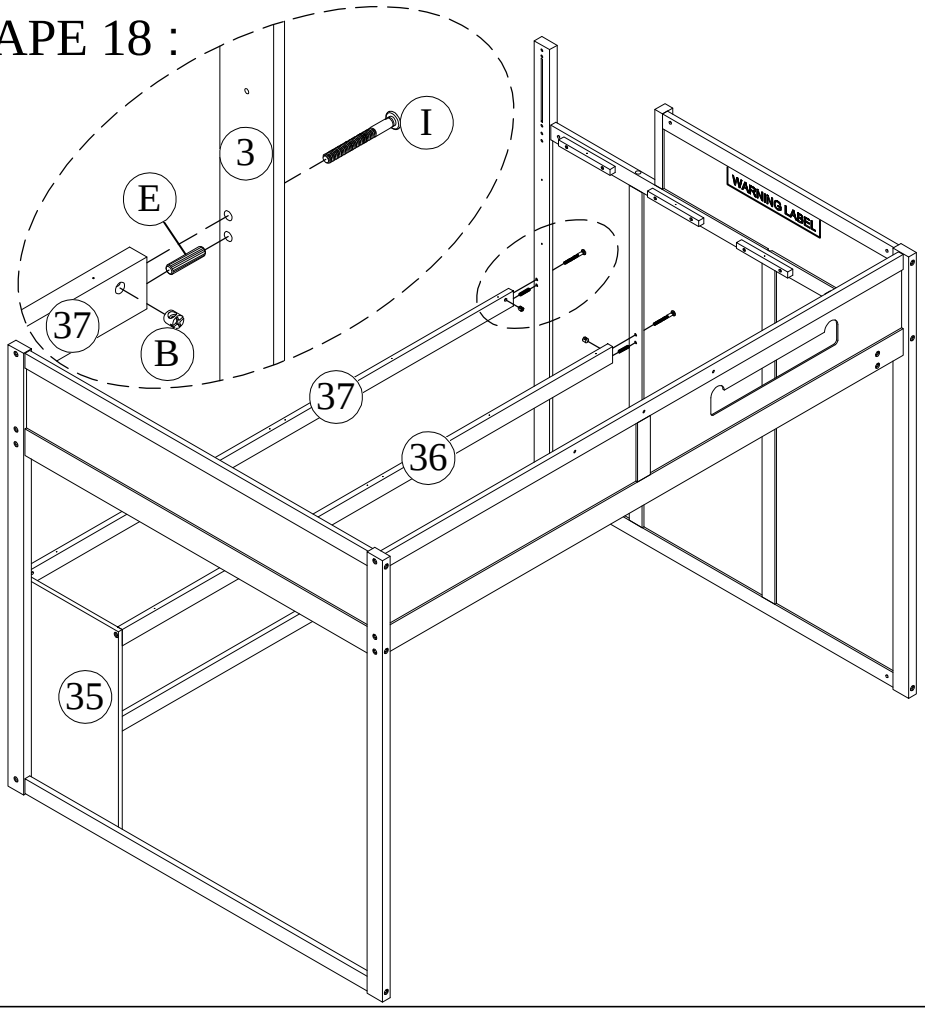


STEP-ÉTAPE 17 :



E	I	B
2pcs	2pcs	2pcs

STEP-ÉTAPE 18 :

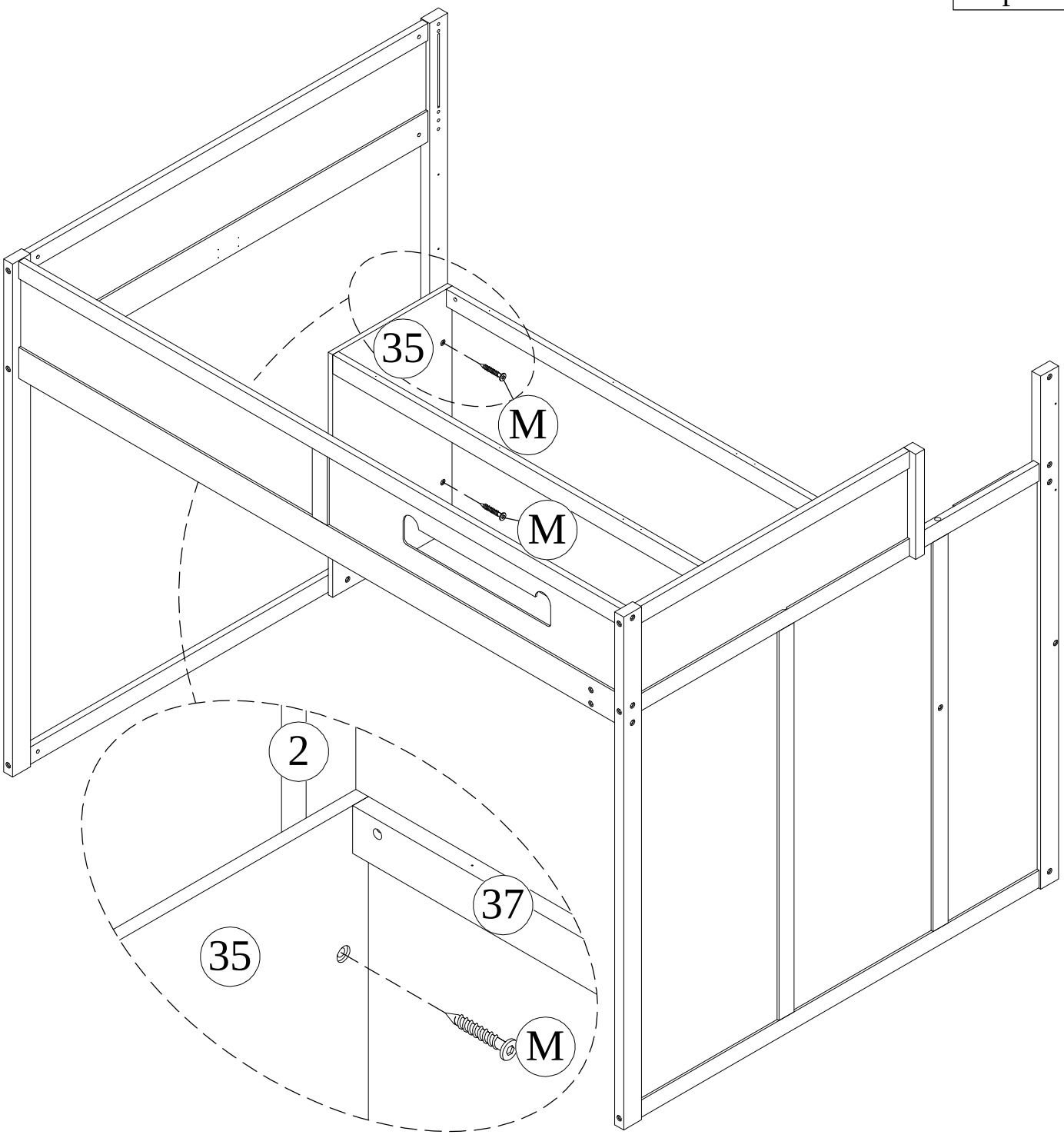


B
2pcs
I
2pcs
E
2pcs

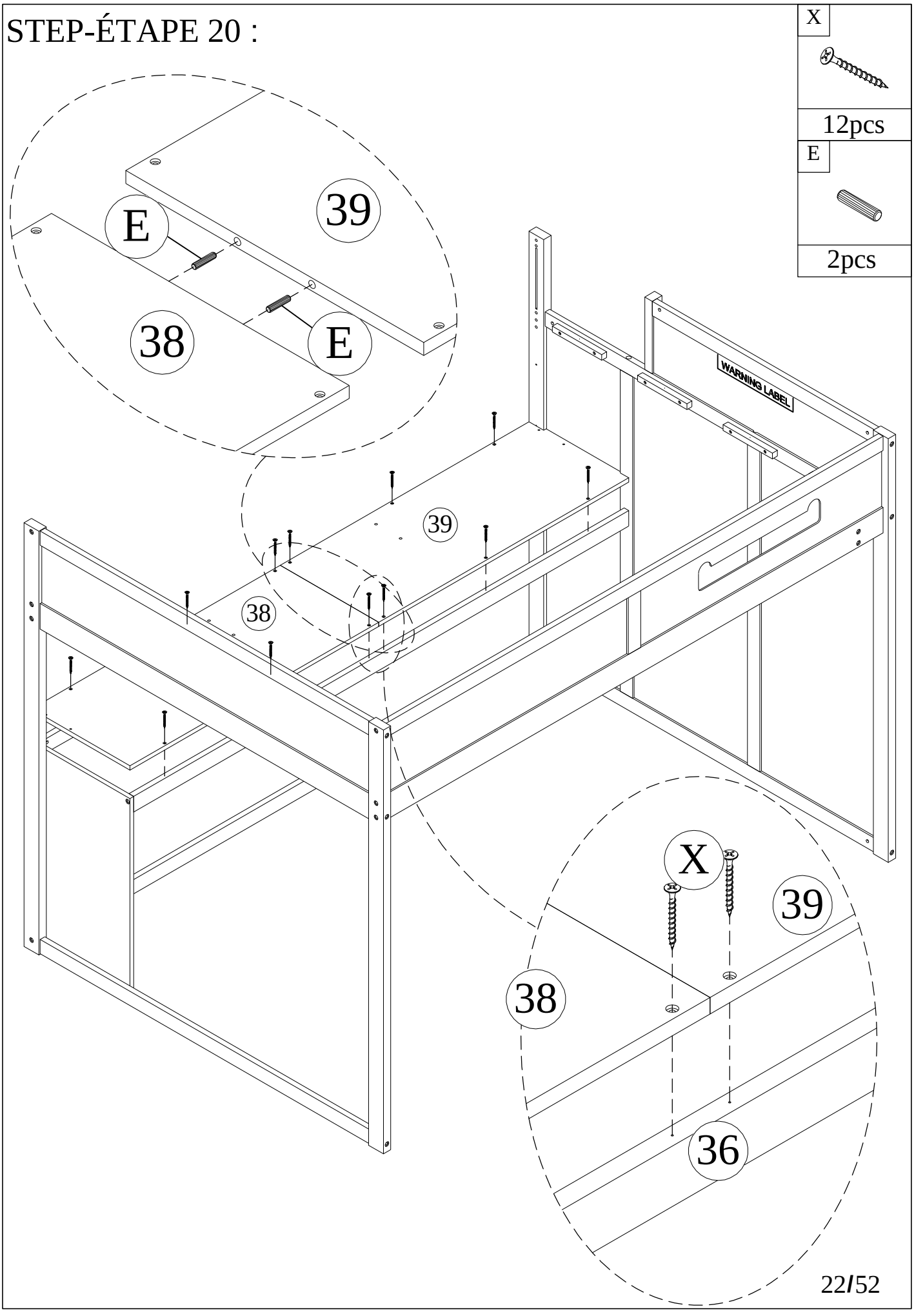
STEP-ÉTAPE 19 :

M

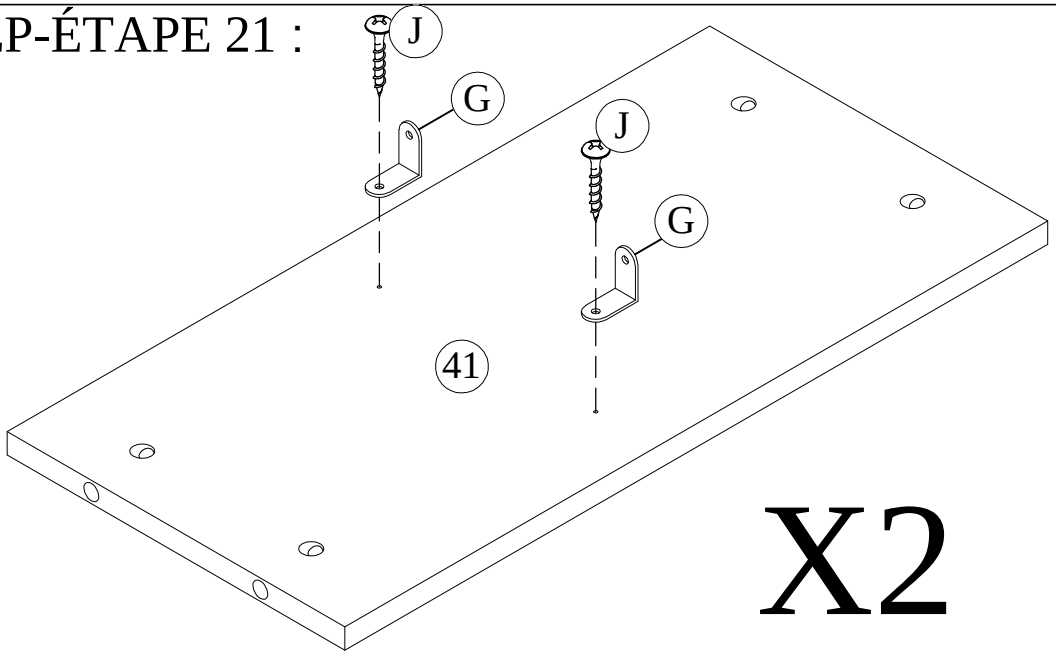
2pcs



STEP-ÉTAPE 20 :



STEP-ÉTAPE 21 :



X2

J



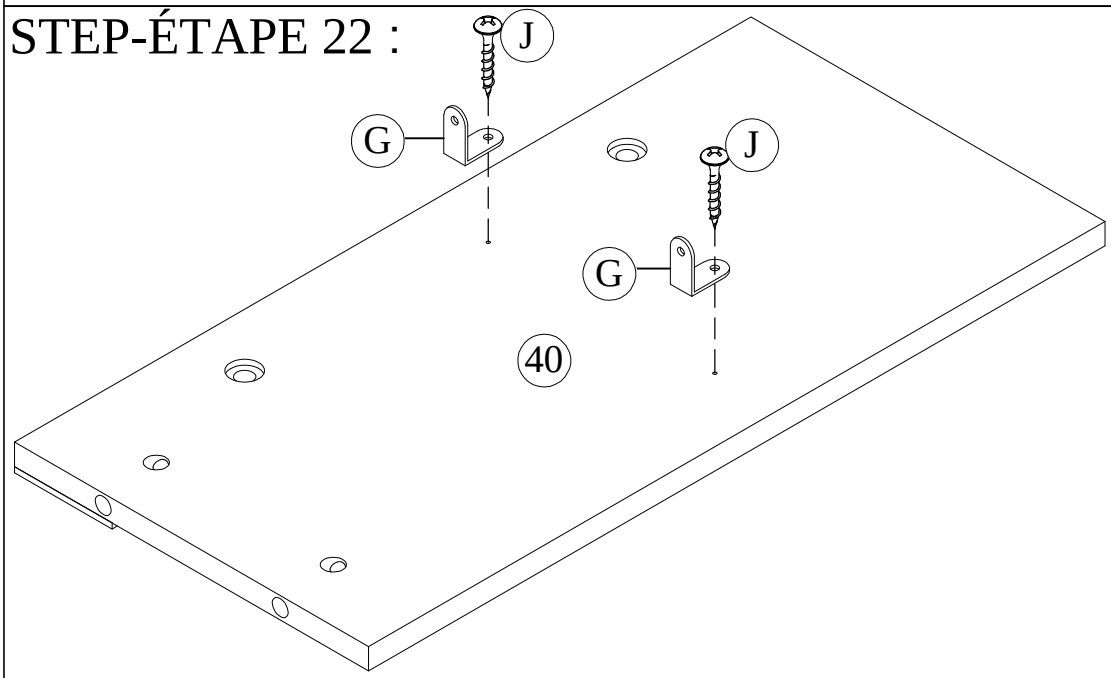
4pcs

G



4pcs

STEP-ÉTAPE 22 :



J



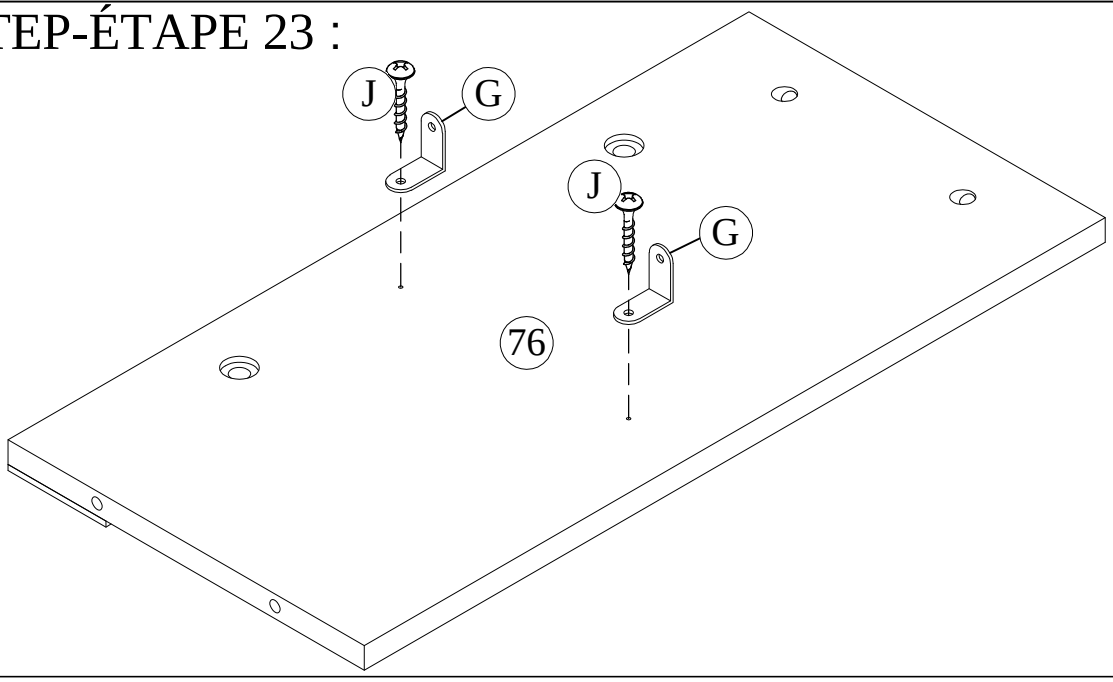
2pcs

G



2pcs

STEP-ÉTAPE 23 :



J



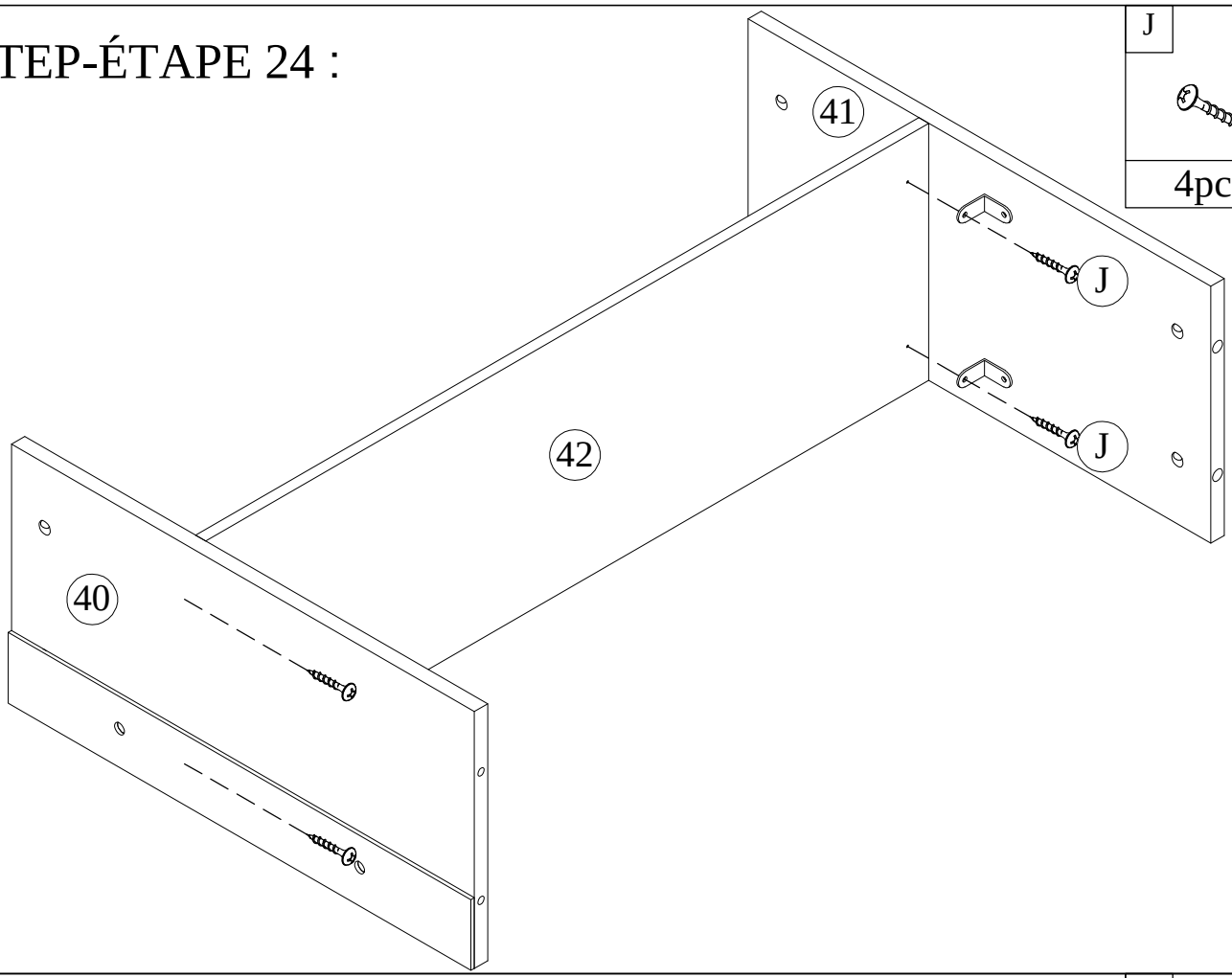
2pcs

G

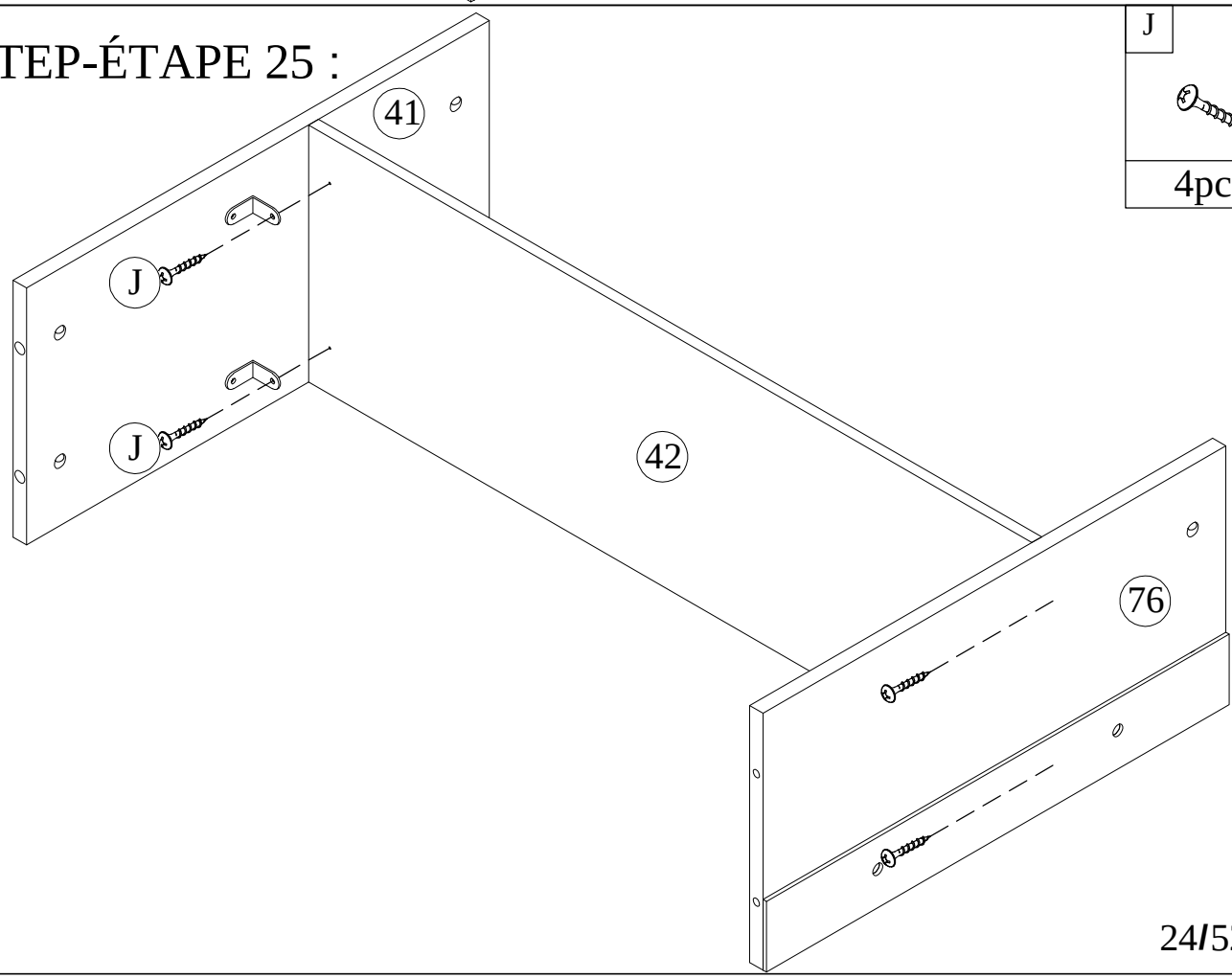


2pcs

STEP-ÉTAPE 24 :

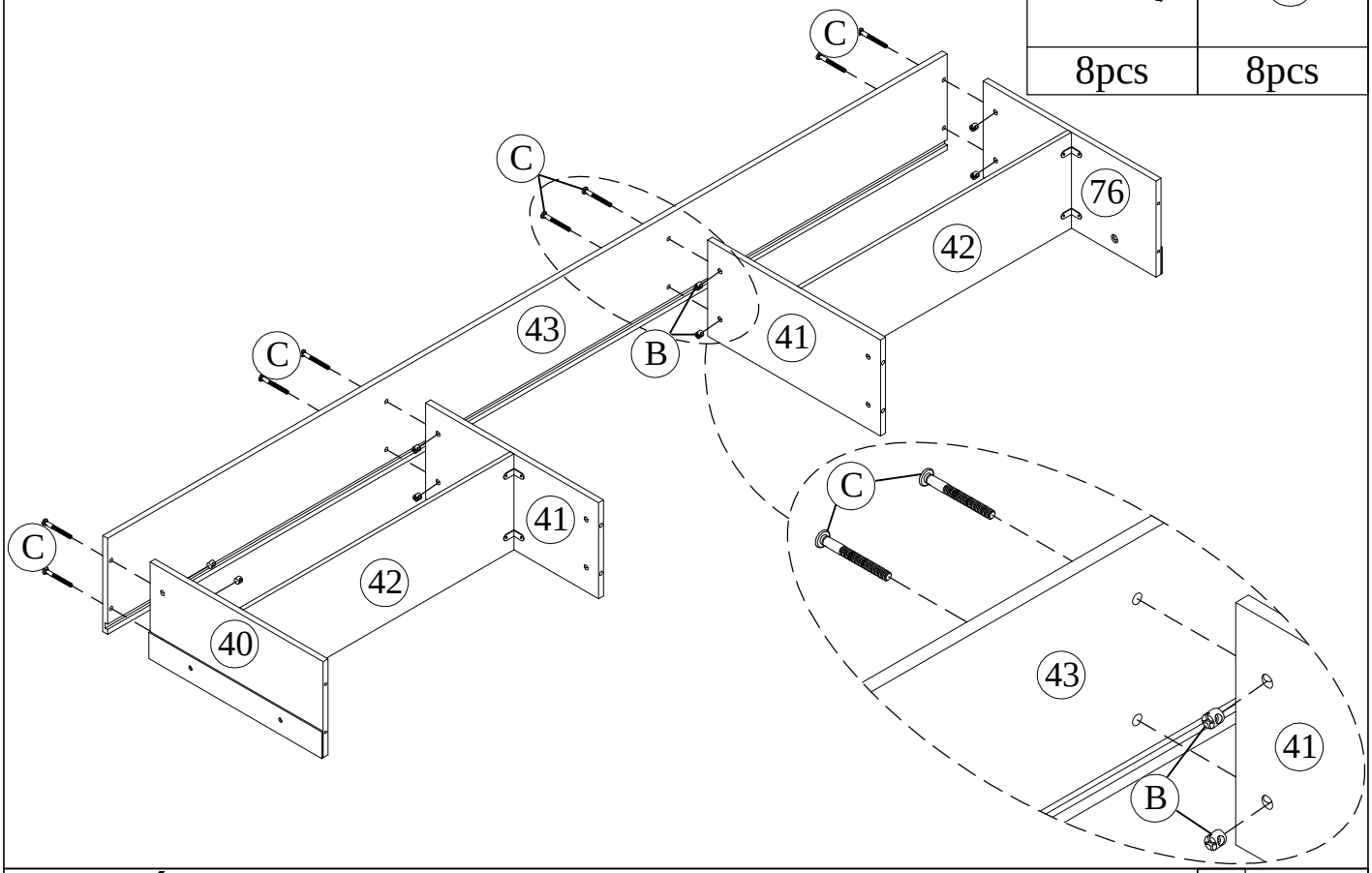


STEP-ÉTAPE 25 :



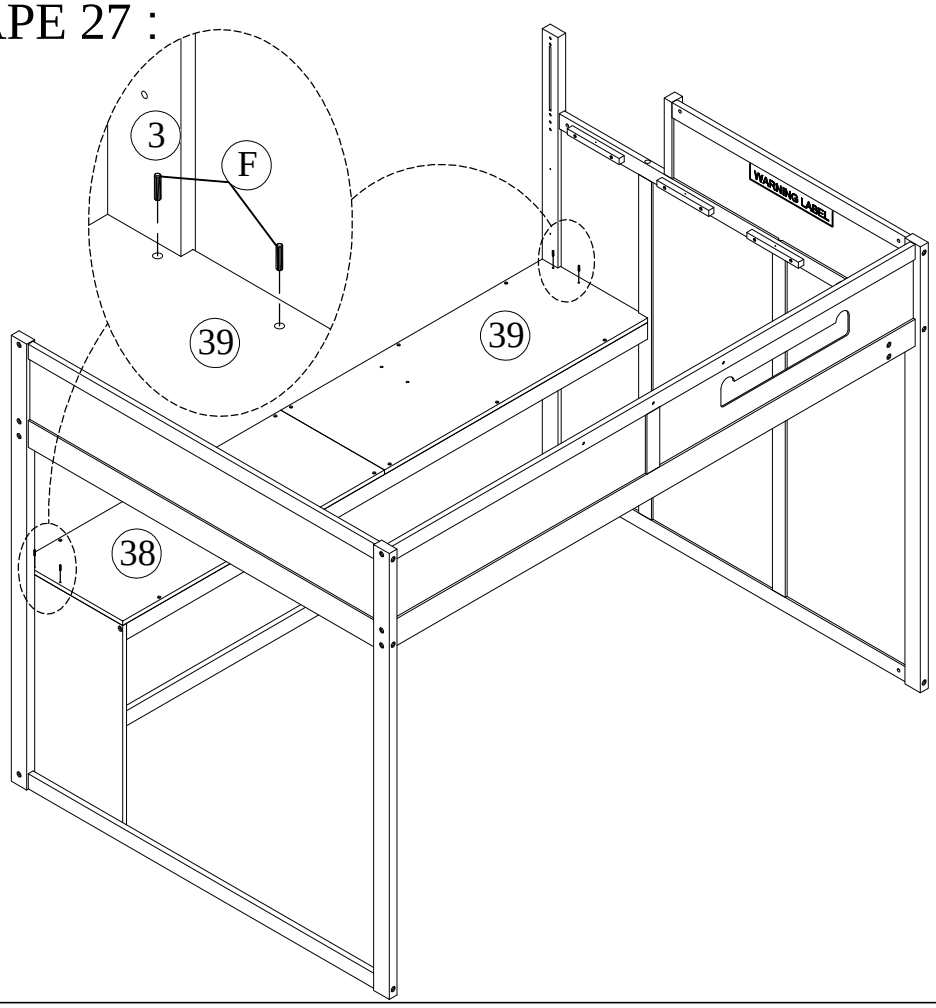
STEP-ÉTAPE 26 :

C	B
8pcs	8pcs

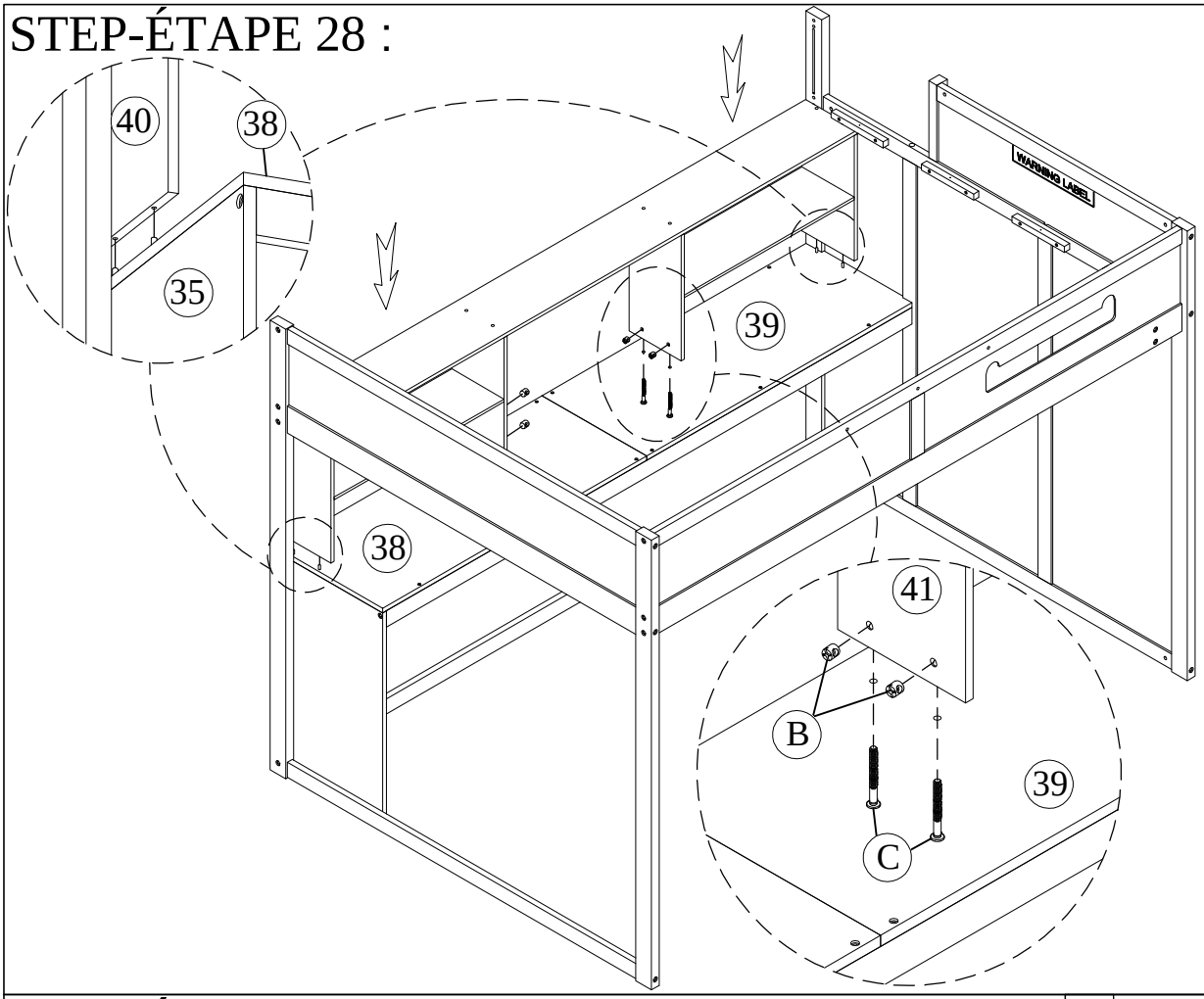


STEP-ÉTAPE 27 :

F
4pcs

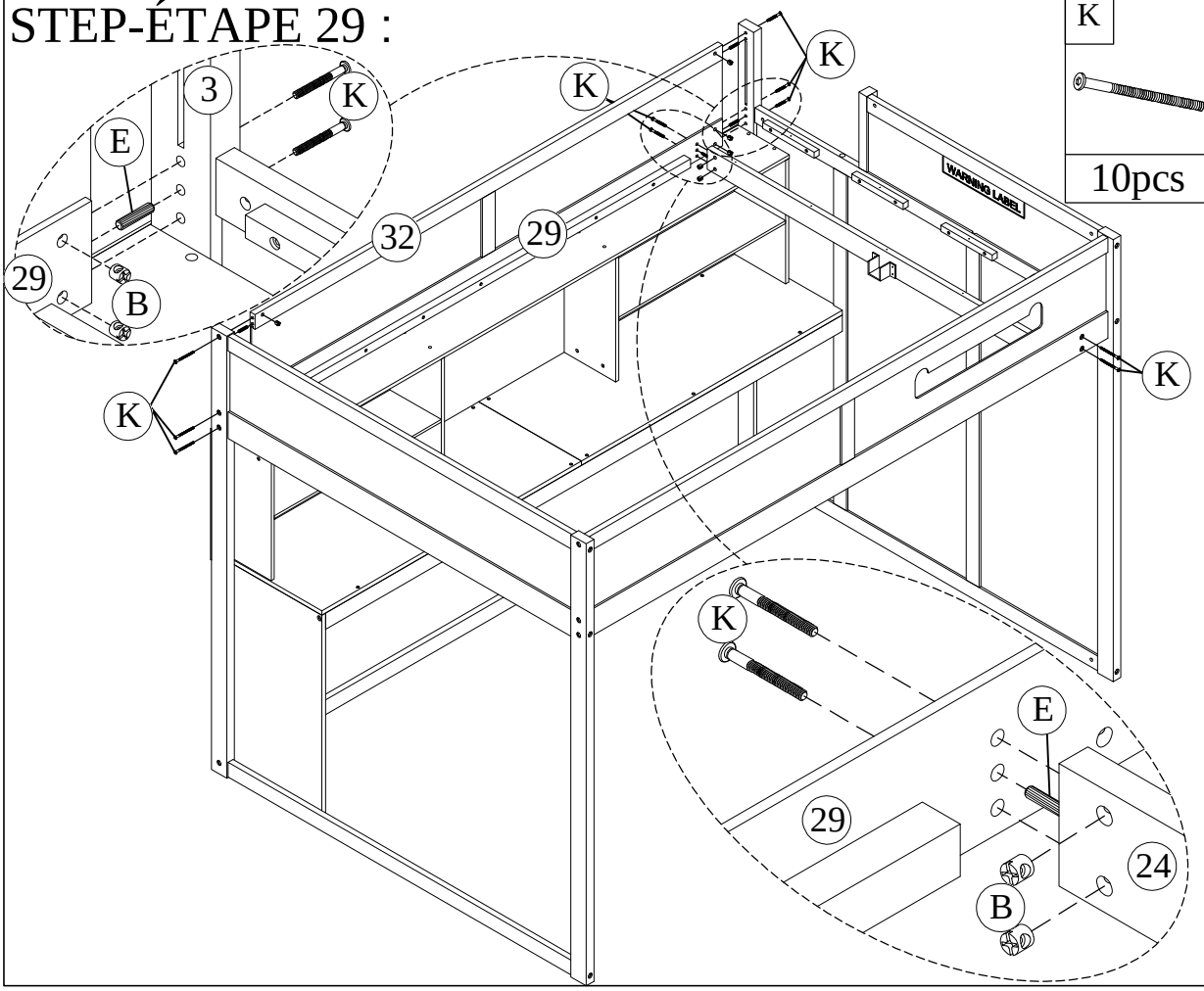


STEP-ÉTAPE 28 :



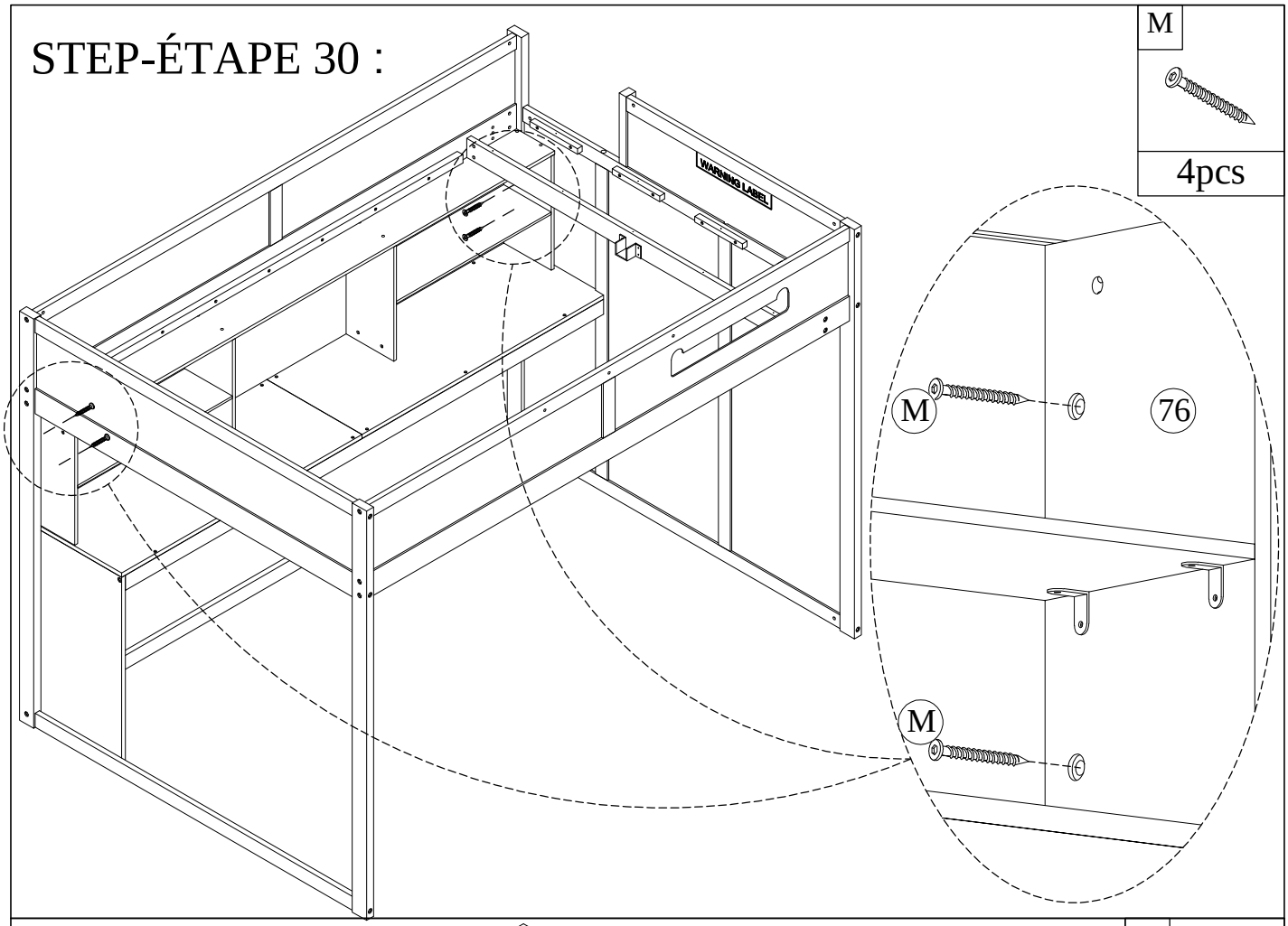
B	C
4pcs	4pcs

STEP-ÉTAPE 29 :



K	B	E
10pcs	10pcs	6pc

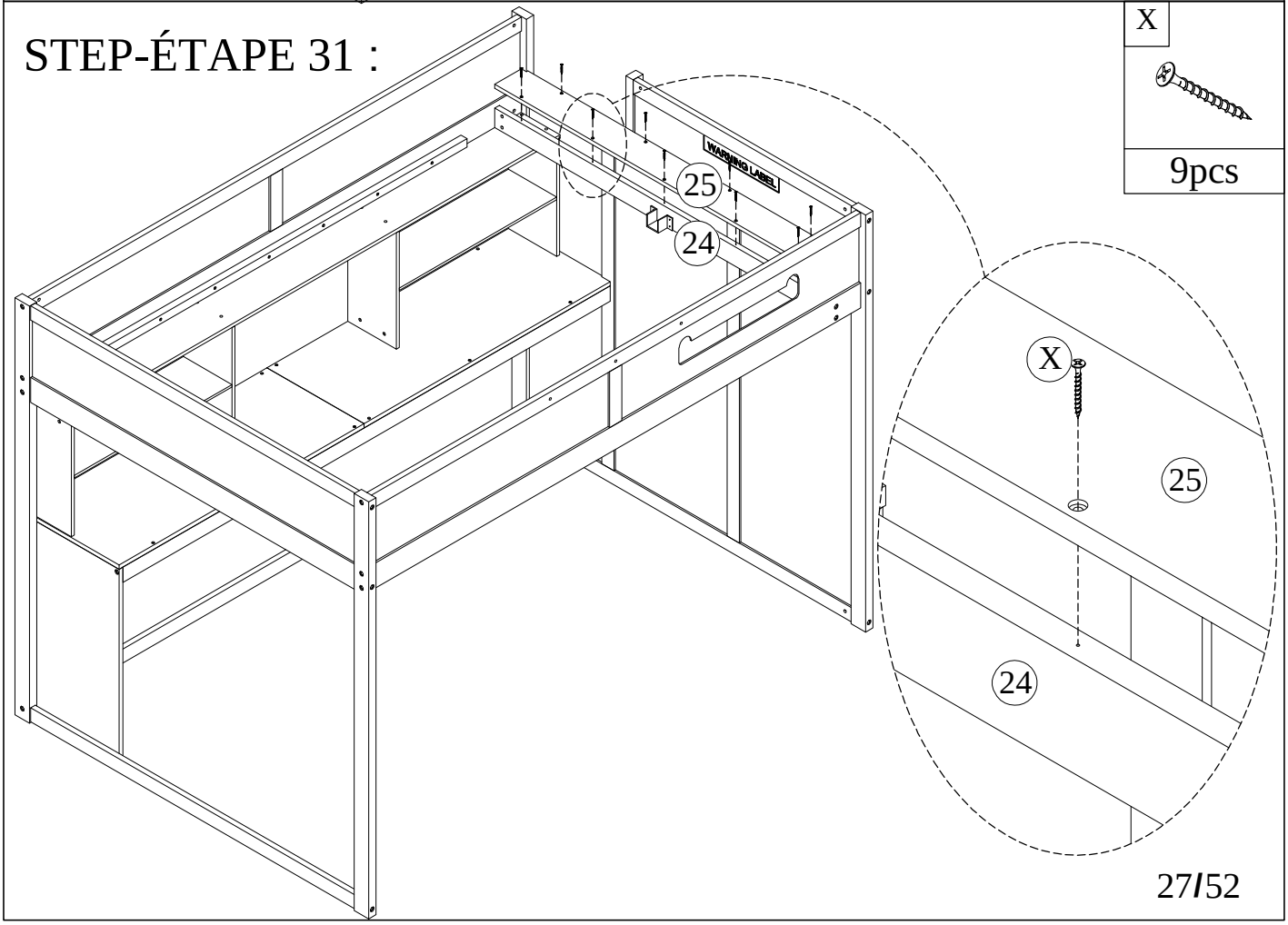
STEP-ÉTAPE 30 :



M

4pcs

STEP-ÉTAPE 31 :



X

9pcs

STEP-ÉTAPE 32 :

H



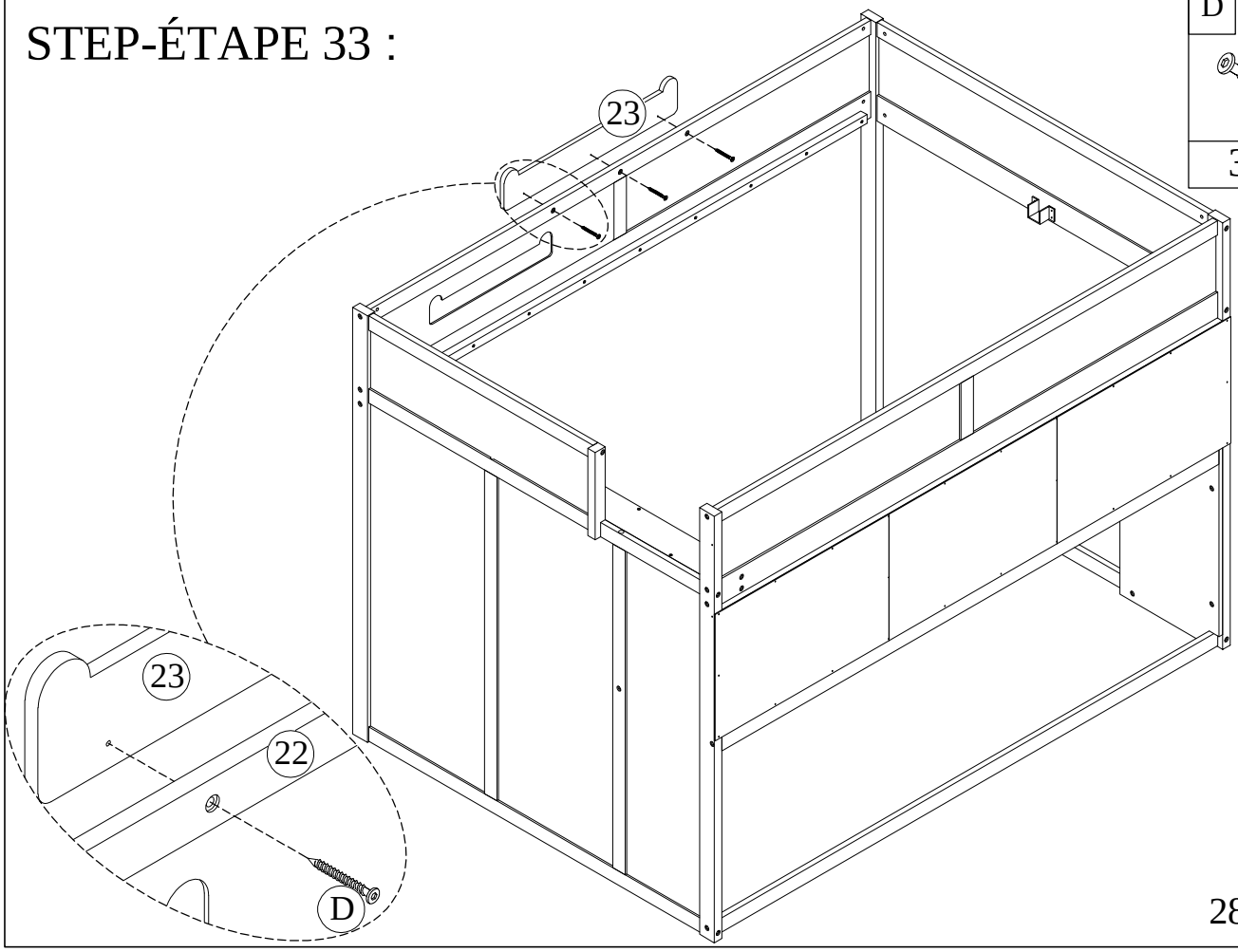
24pcs

STEP-ÉTAPE 33 :

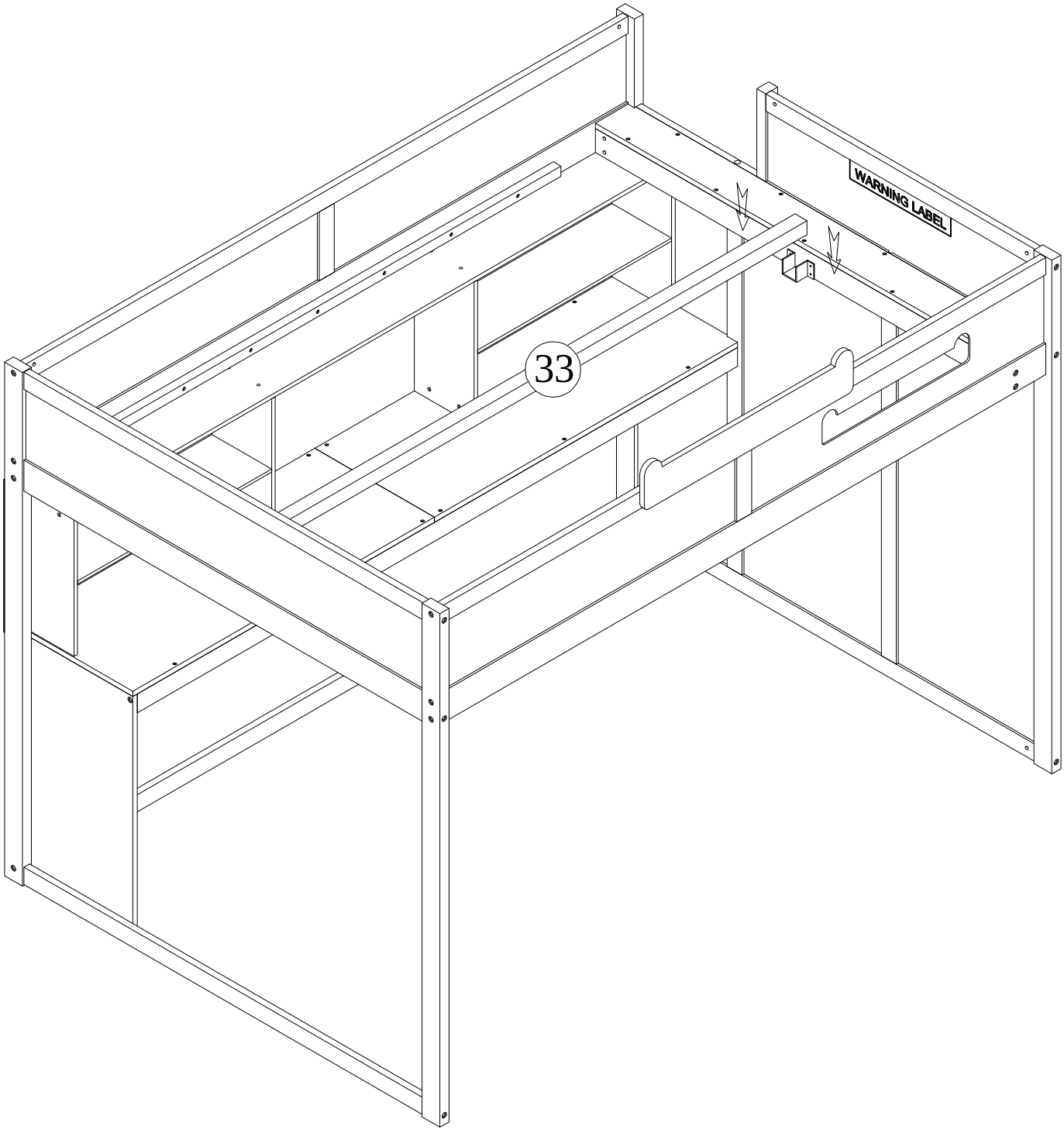
D



3pcs

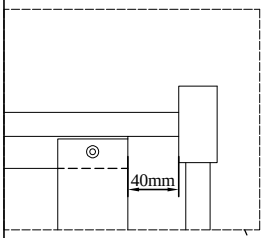


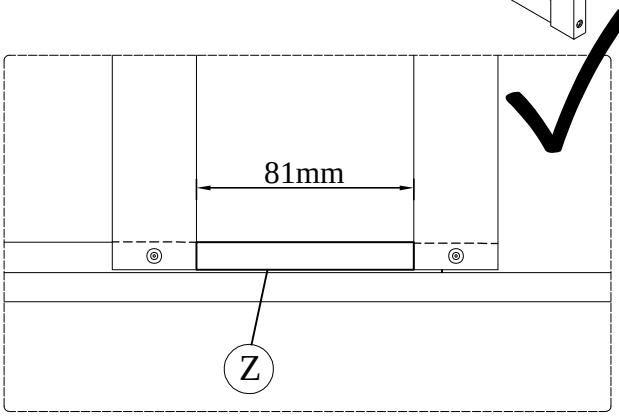
STEP-ÉTAPE 34 :

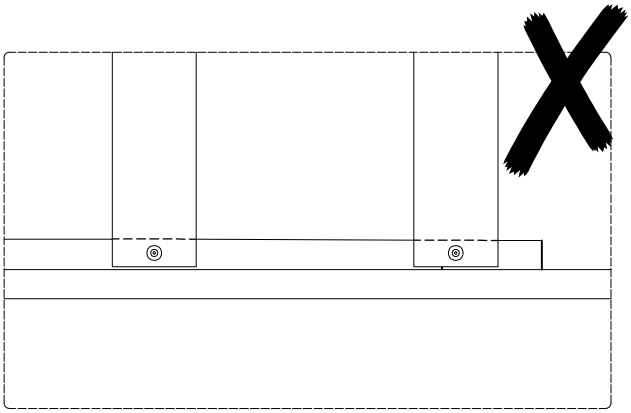


STEP-ÉTAPE 35 :

Z	P
2pcs	28pcs

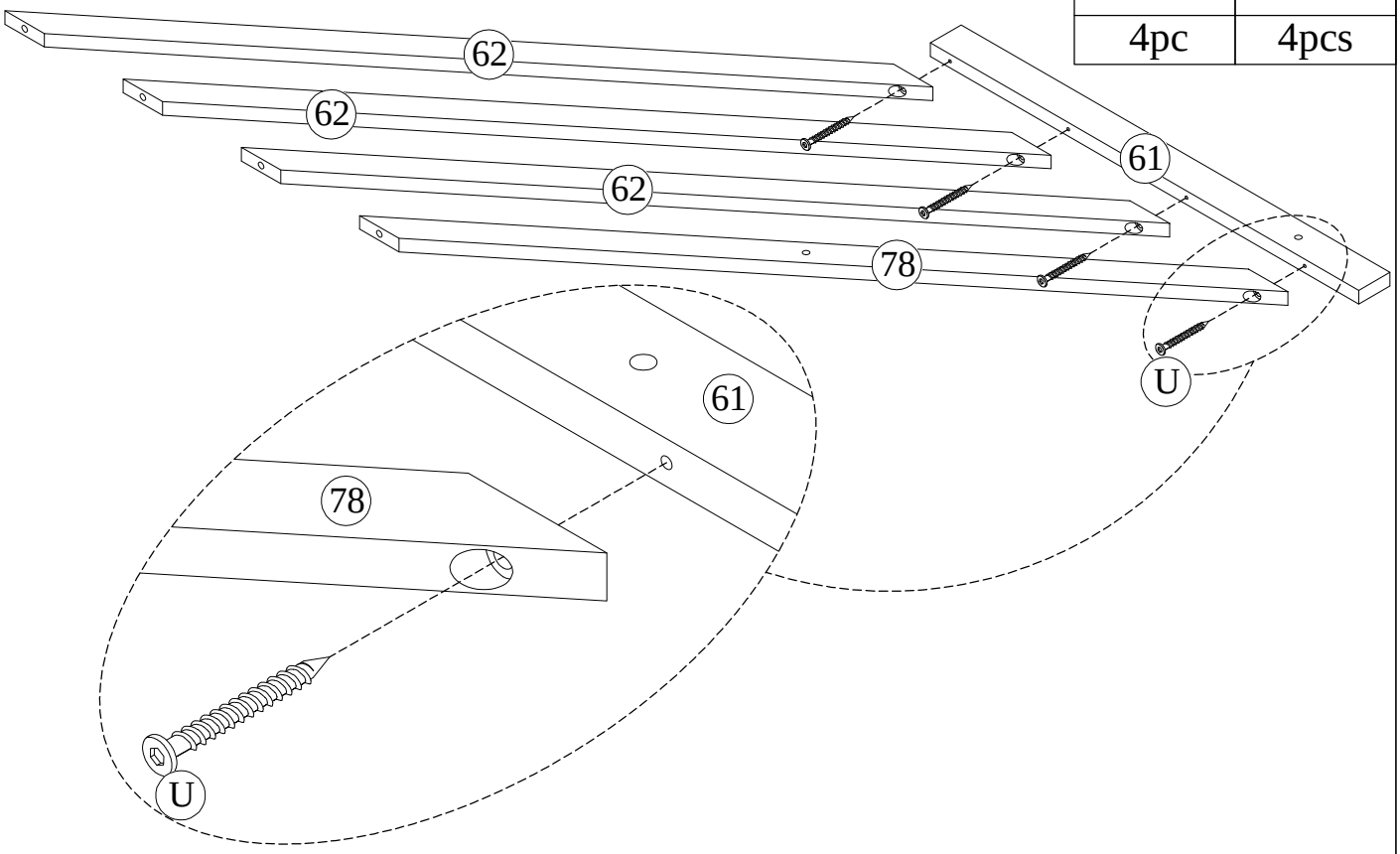






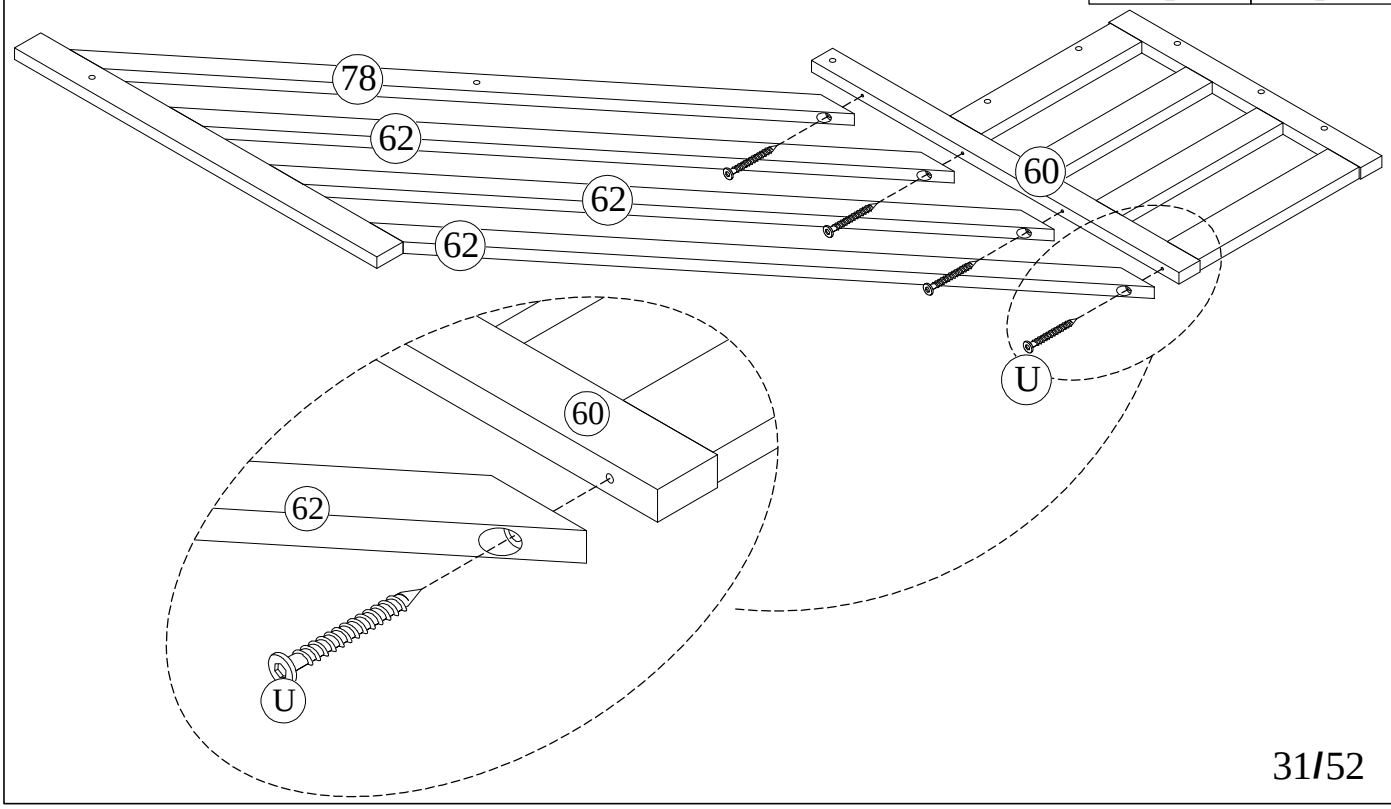
STEP-ÉTAPE 36 :

E	U 12
4pc	4pcs



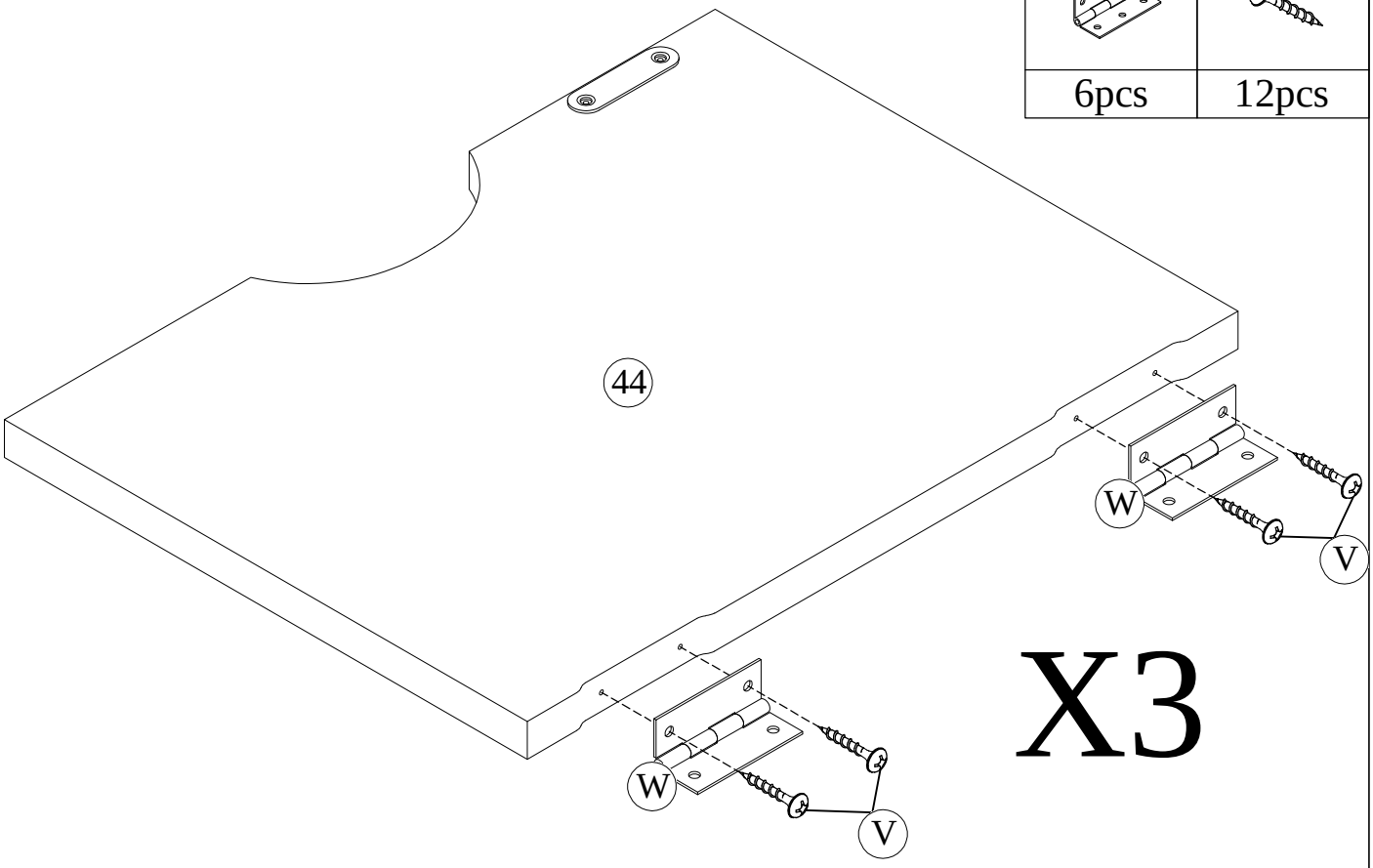
STEP-ÉTAPE 3 :

E	U 12
4pc	4pcs



STEP-ÉTAPE 37 :

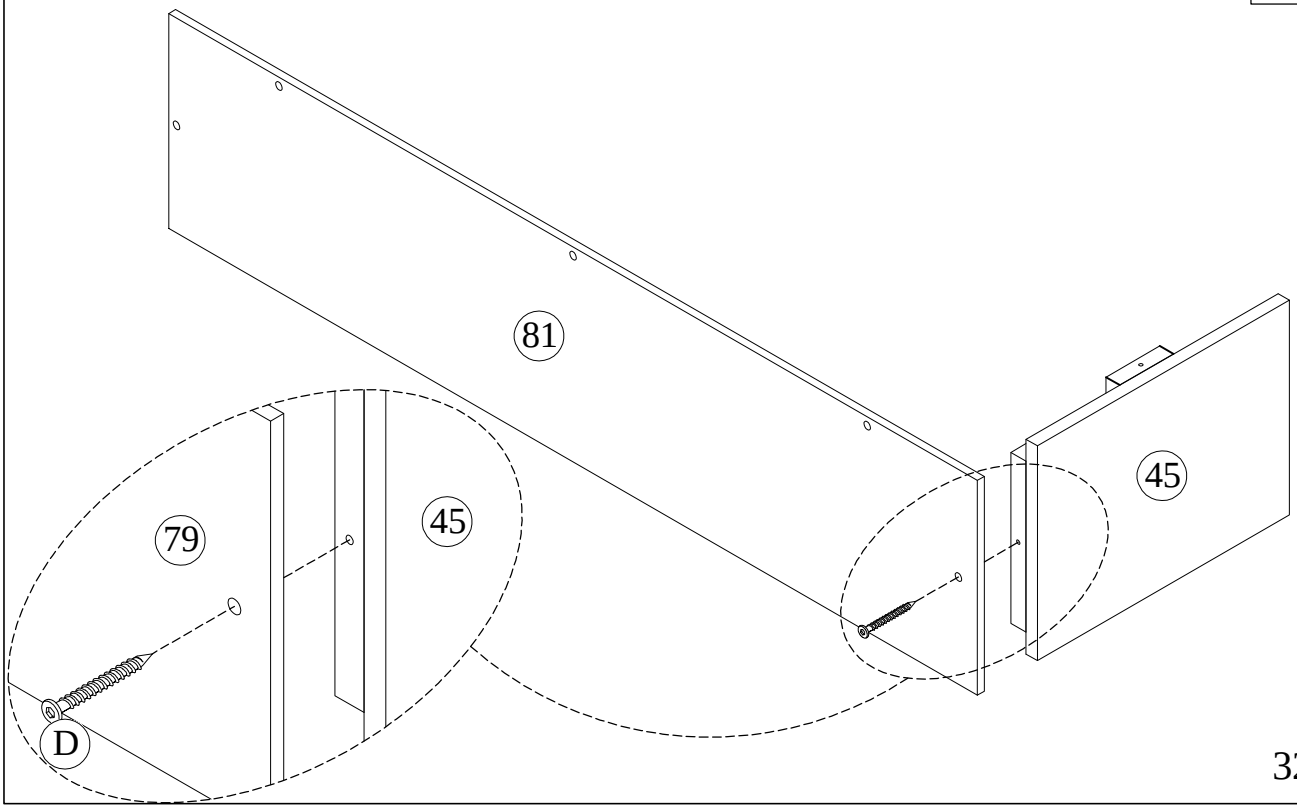
W	V
6pcs	12pcs



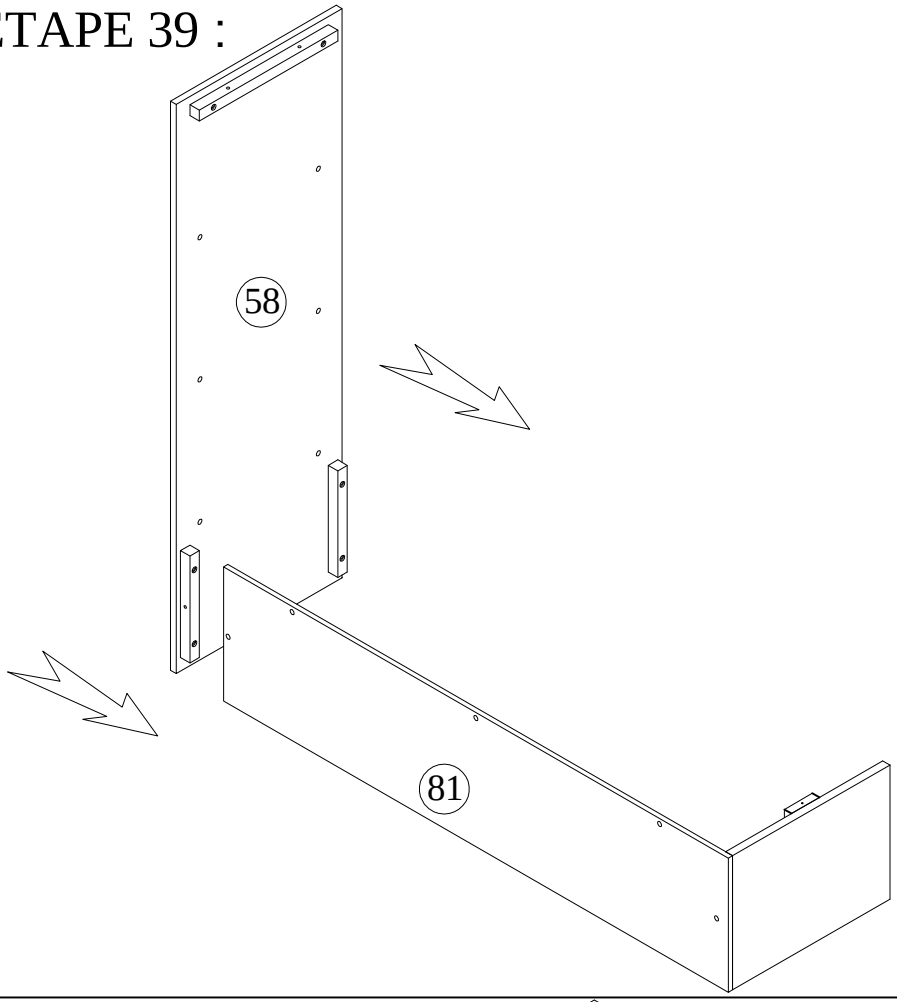
X3

STEP-ÉTAPE 38 :

D
1pc



STEP-ÉTAPE 39 :



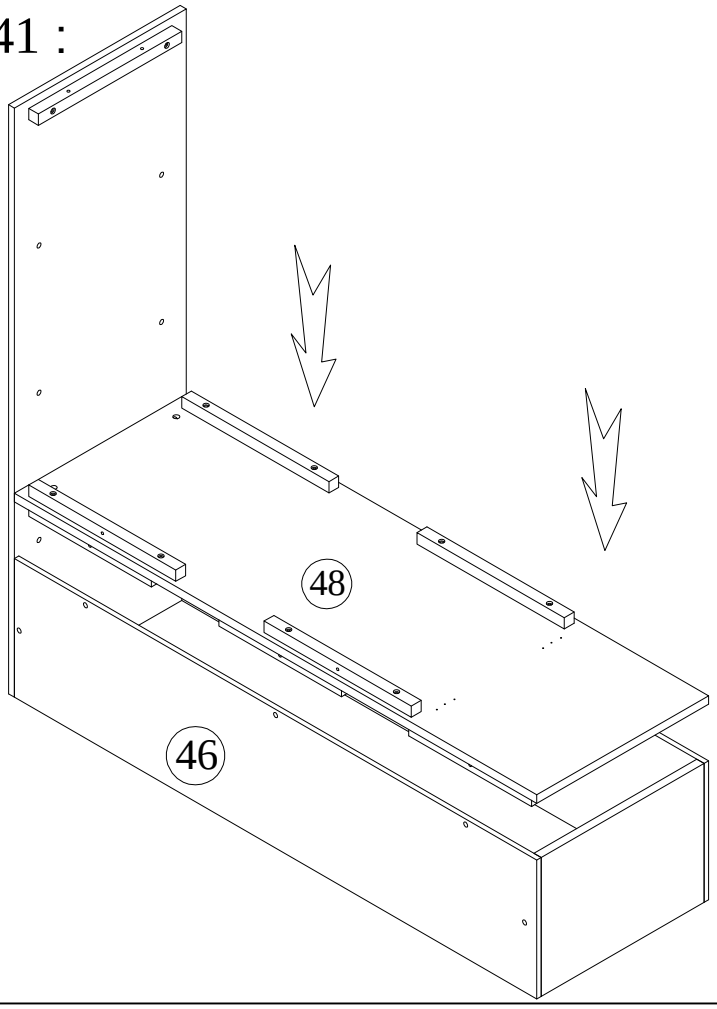
STEP-ÉTAPE 40 :

D

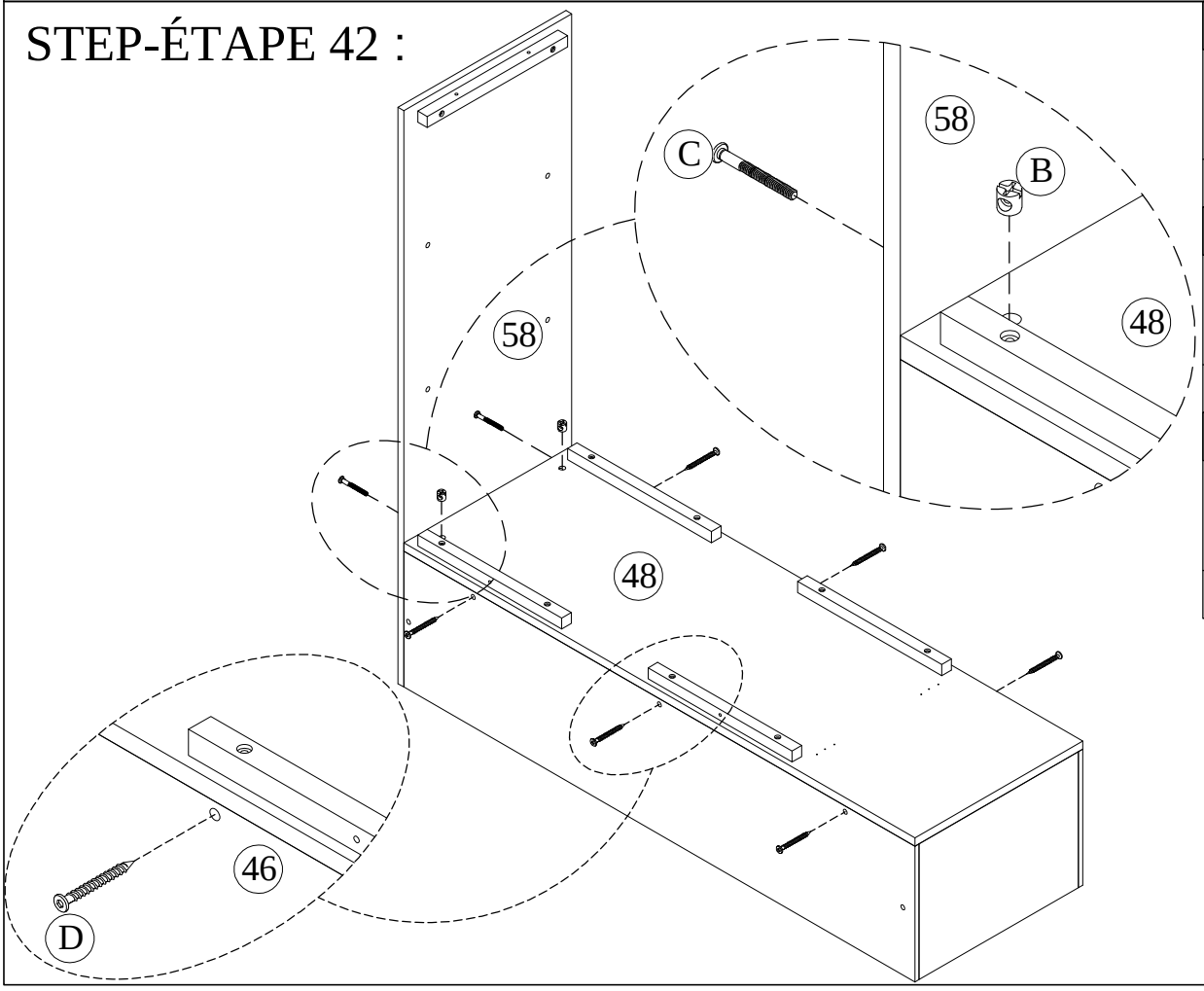


2pcs

STEP-ÉTAPE 41 :



STEP-ÉTAPE 42 :



D



6pcs

B



2pcs

C

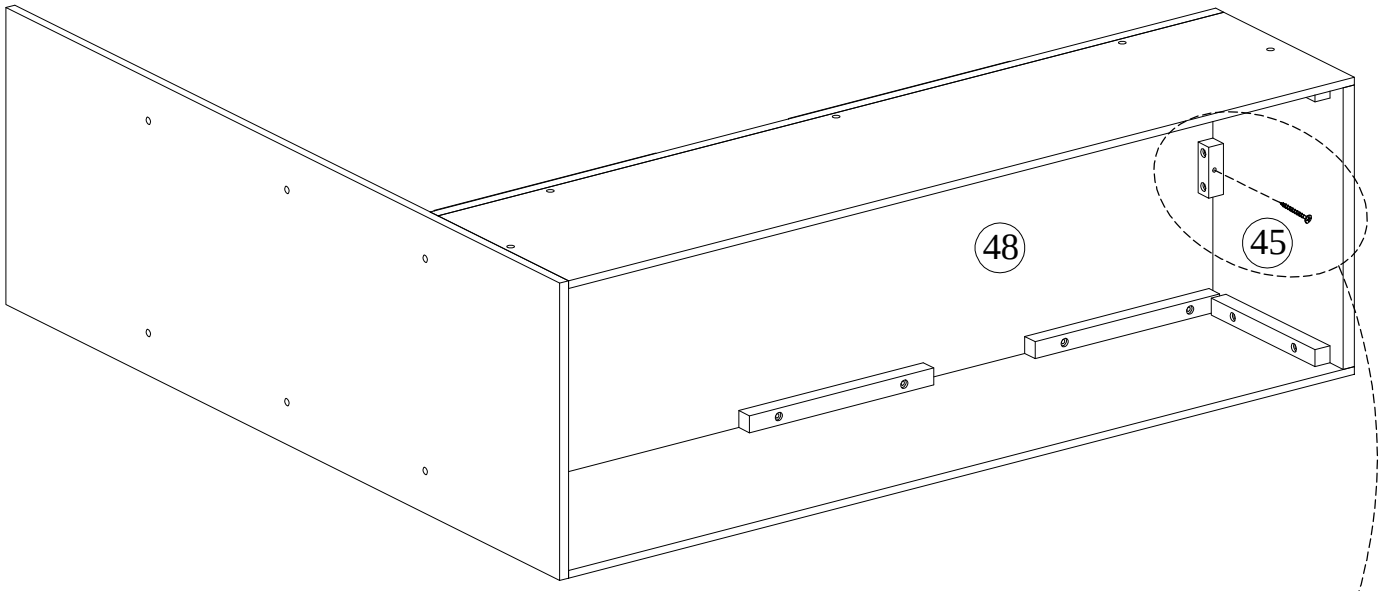


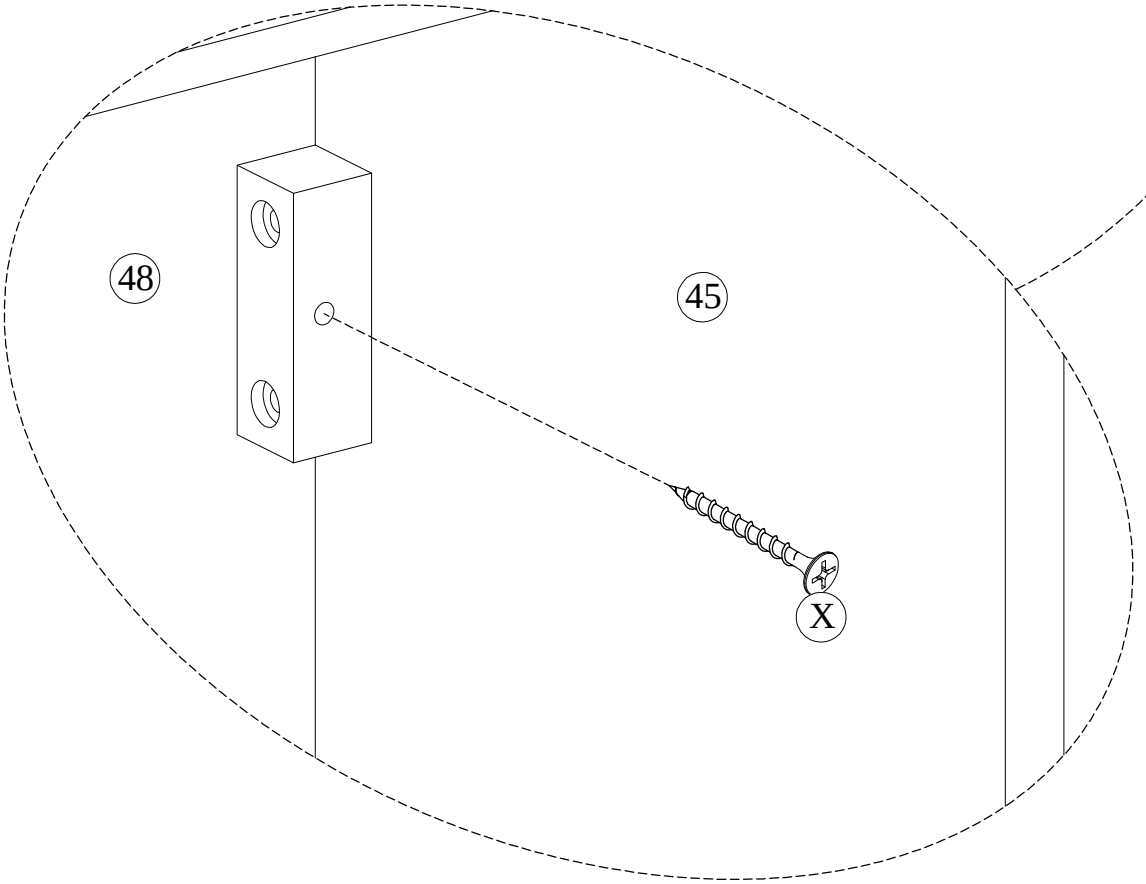
2pcs

STEP-ÉTAPE 43 :

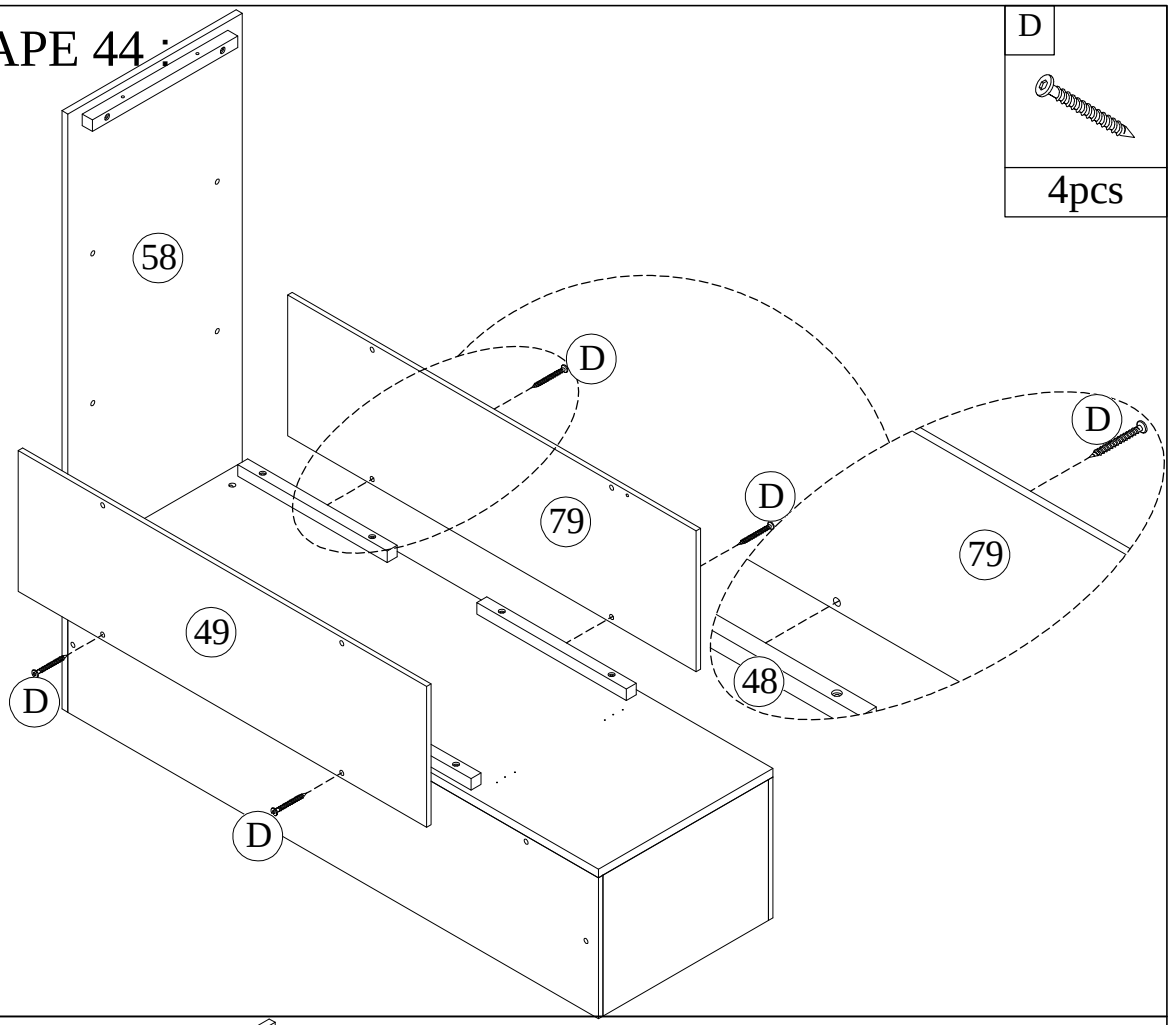
X

1pc

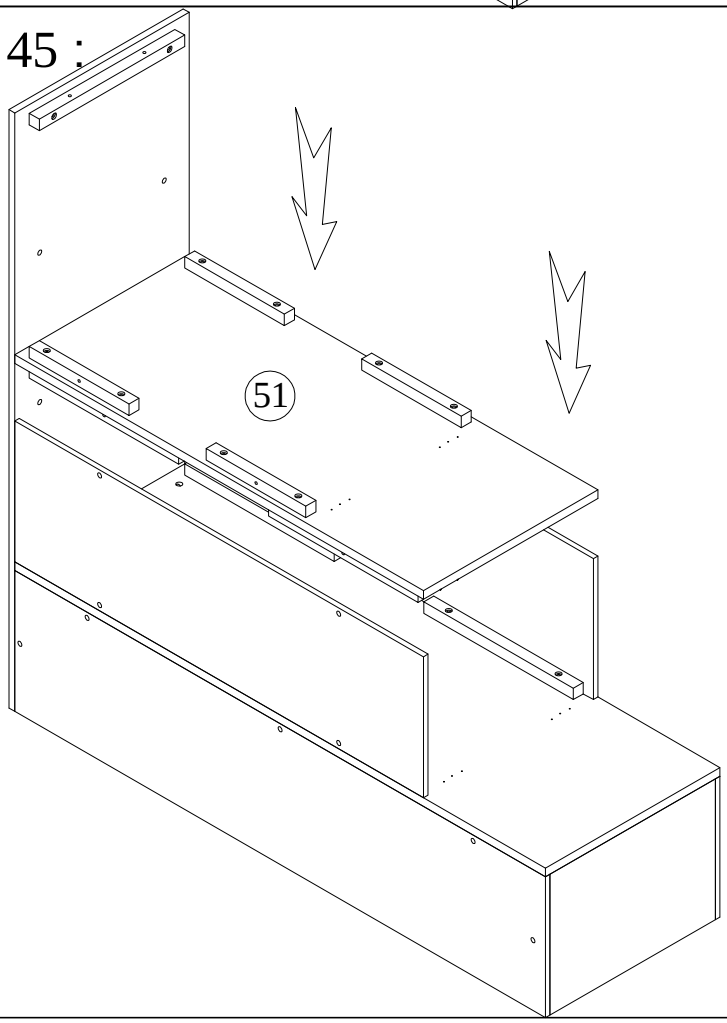




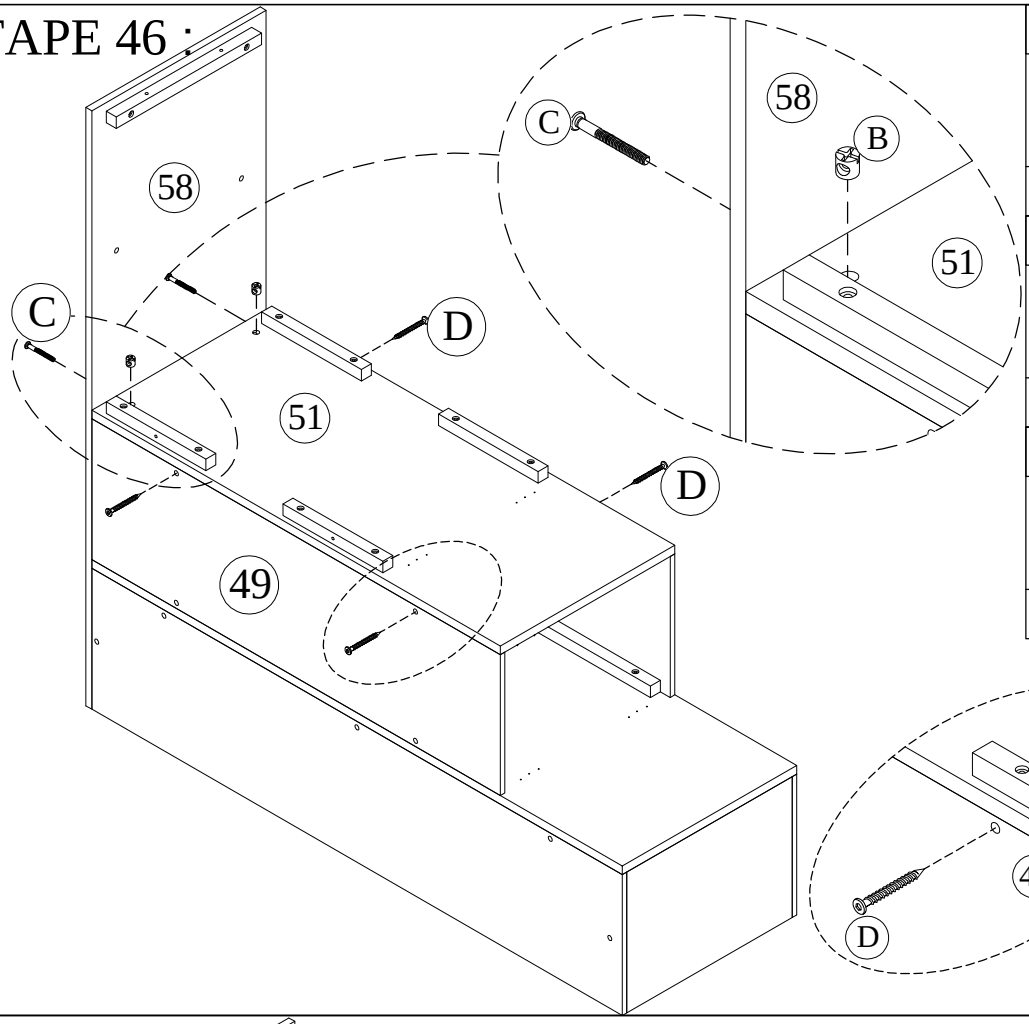
STEP-ÉTAPE 44 :



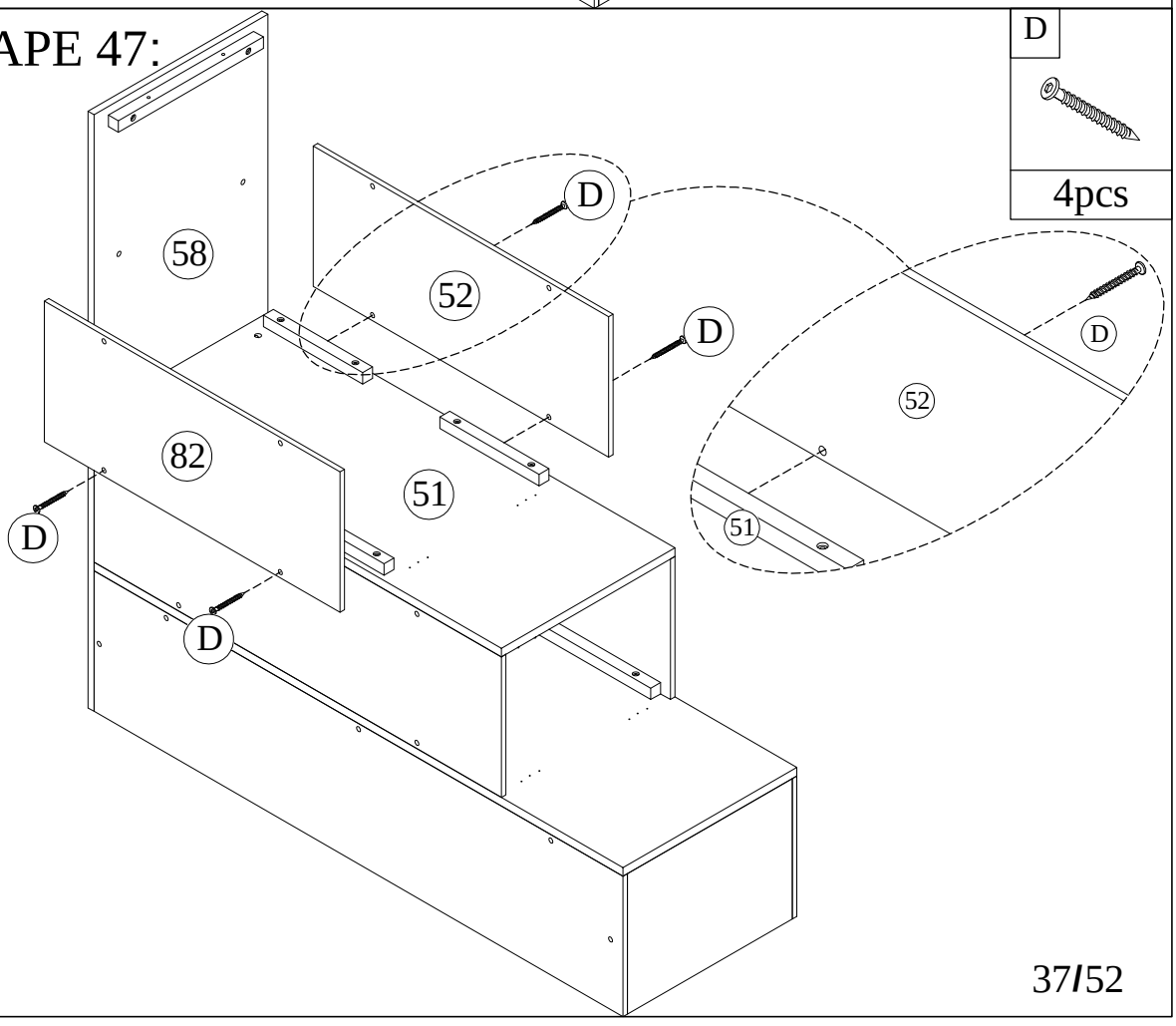
STEP-ÉTAPE 45 :



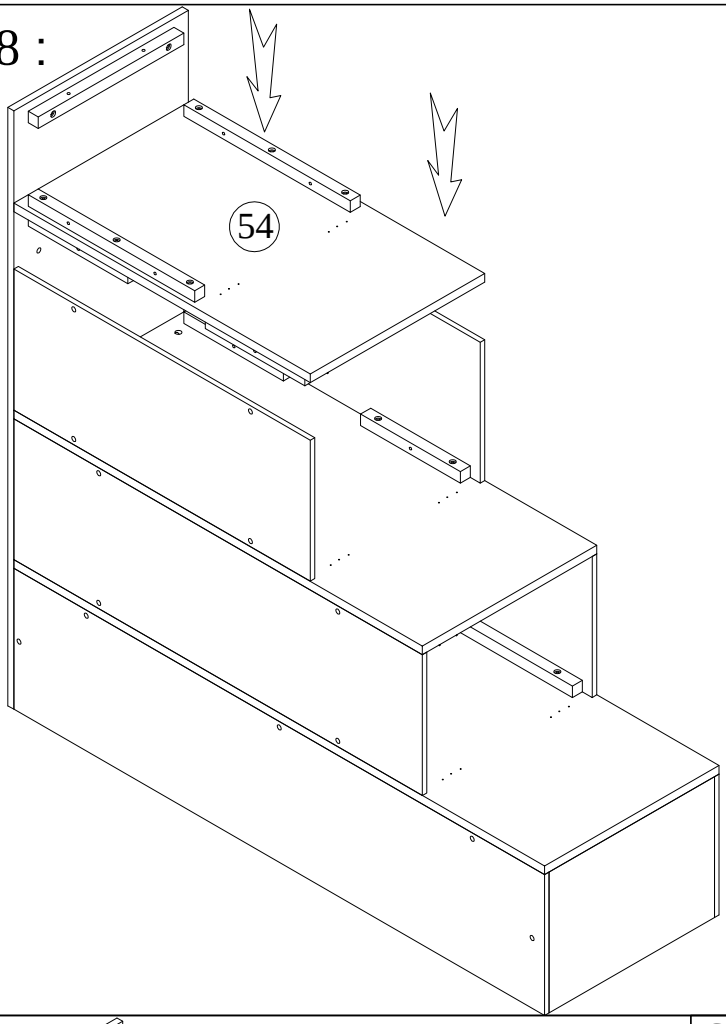
STEP-ÉTAPE 46 :



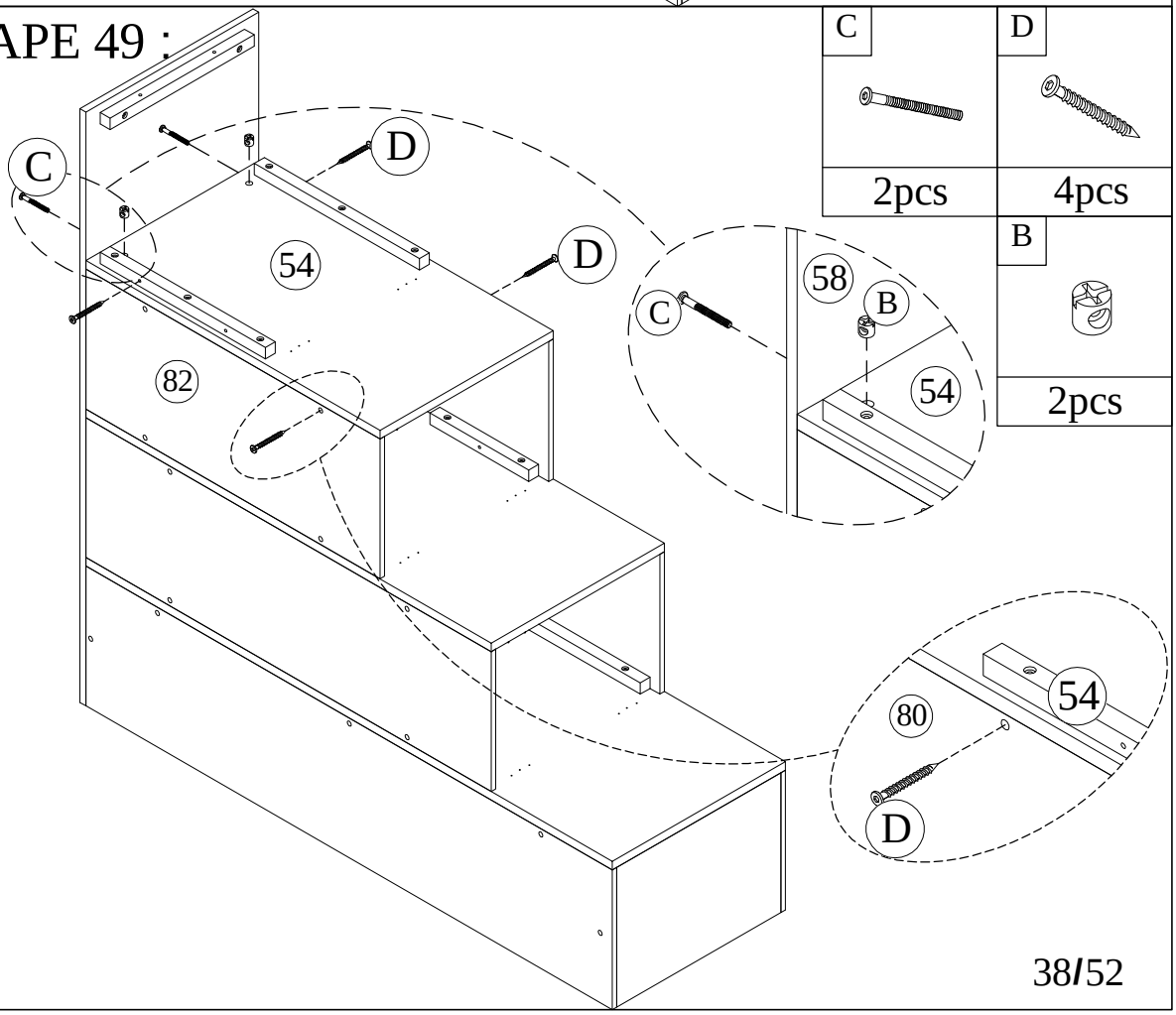
STEP-ÉTAPE 47:



STEP-ÉTAPE 48 :



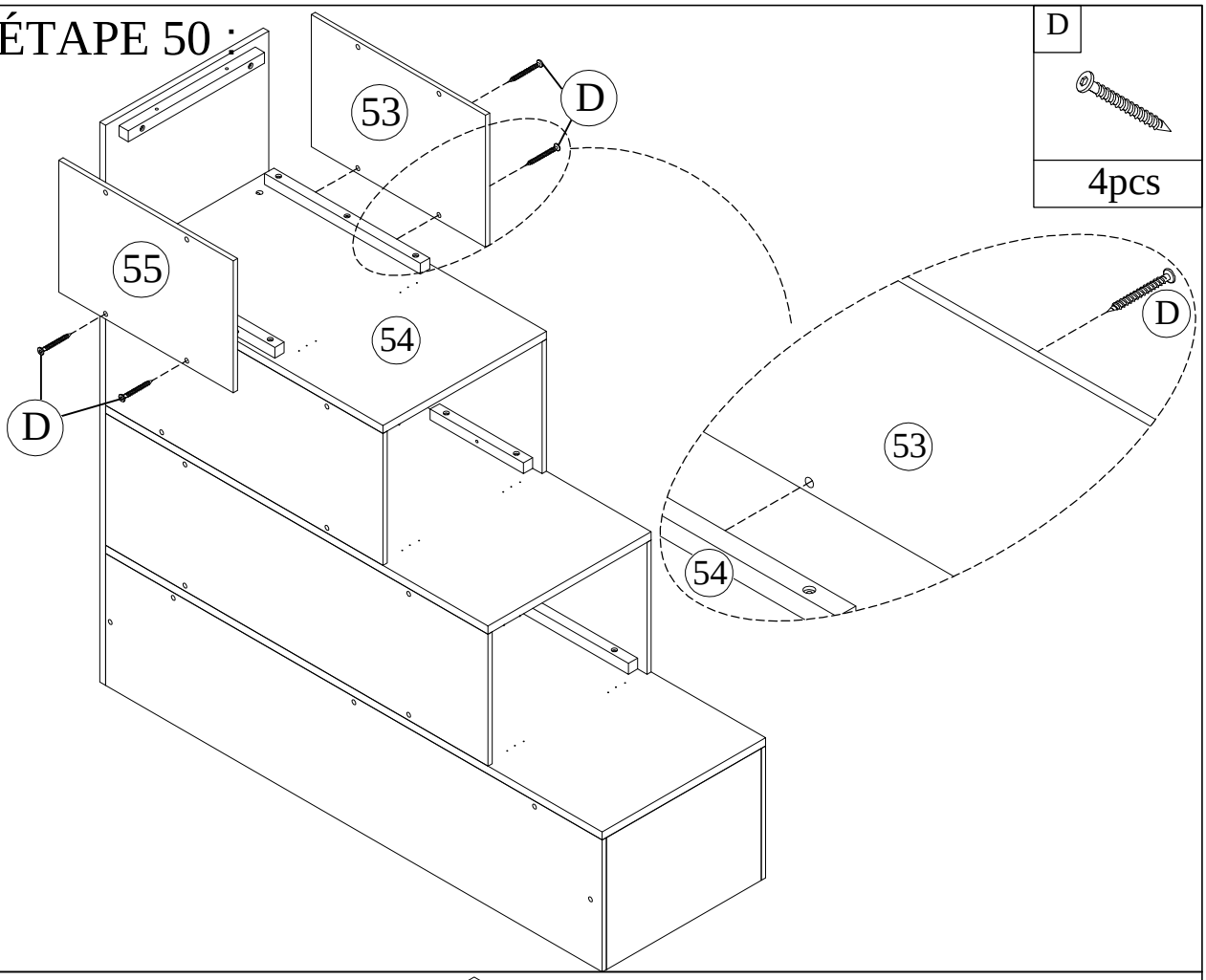
STEP-ÉTAPE 49 :



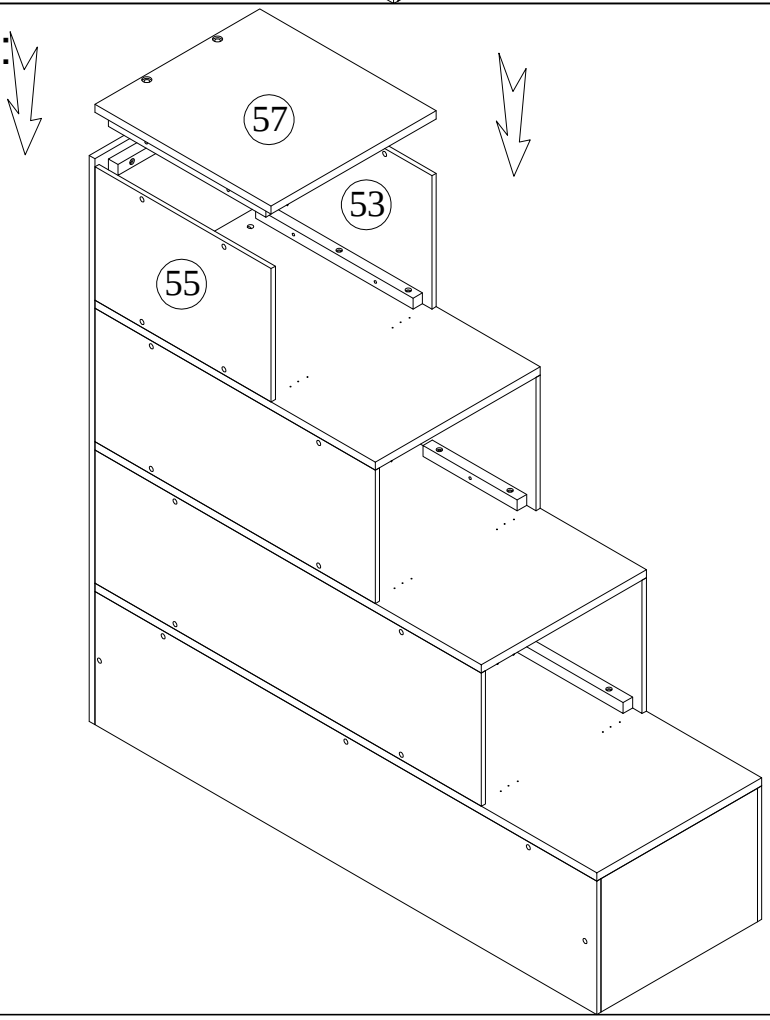
C	D
2pcs	4pcs

B
2pcs

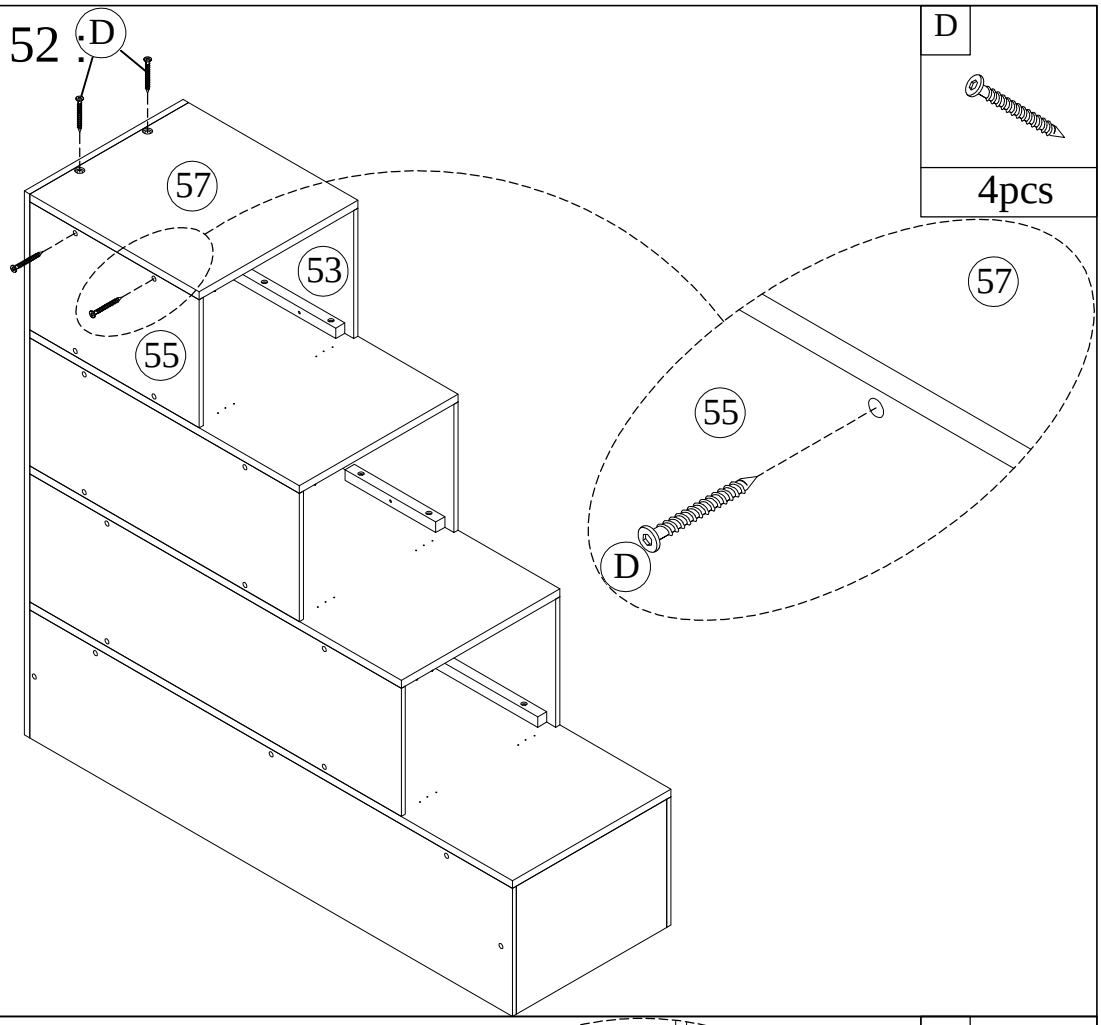
STEP-ÉTAPE 50 :



STEP-ÉTAPE 51:



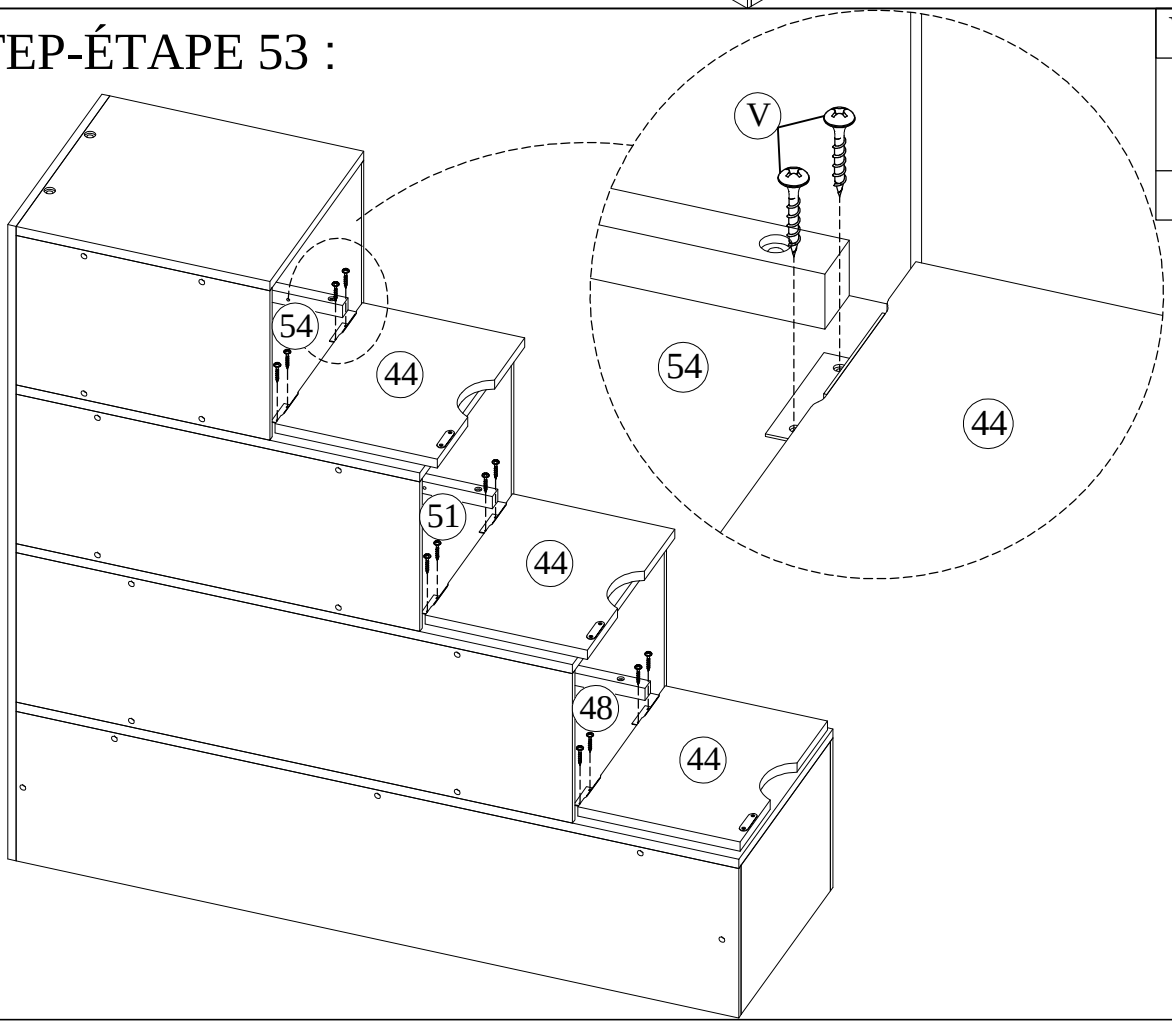
STEP-ÉTAPE 52 :



D

4pcs

STEP-ÉTAPE 53 :

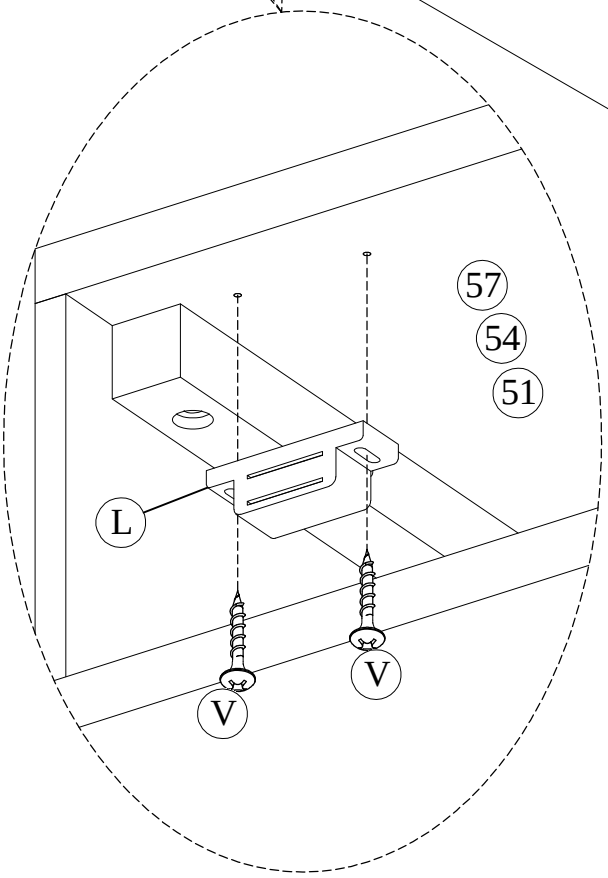


V

12pcs

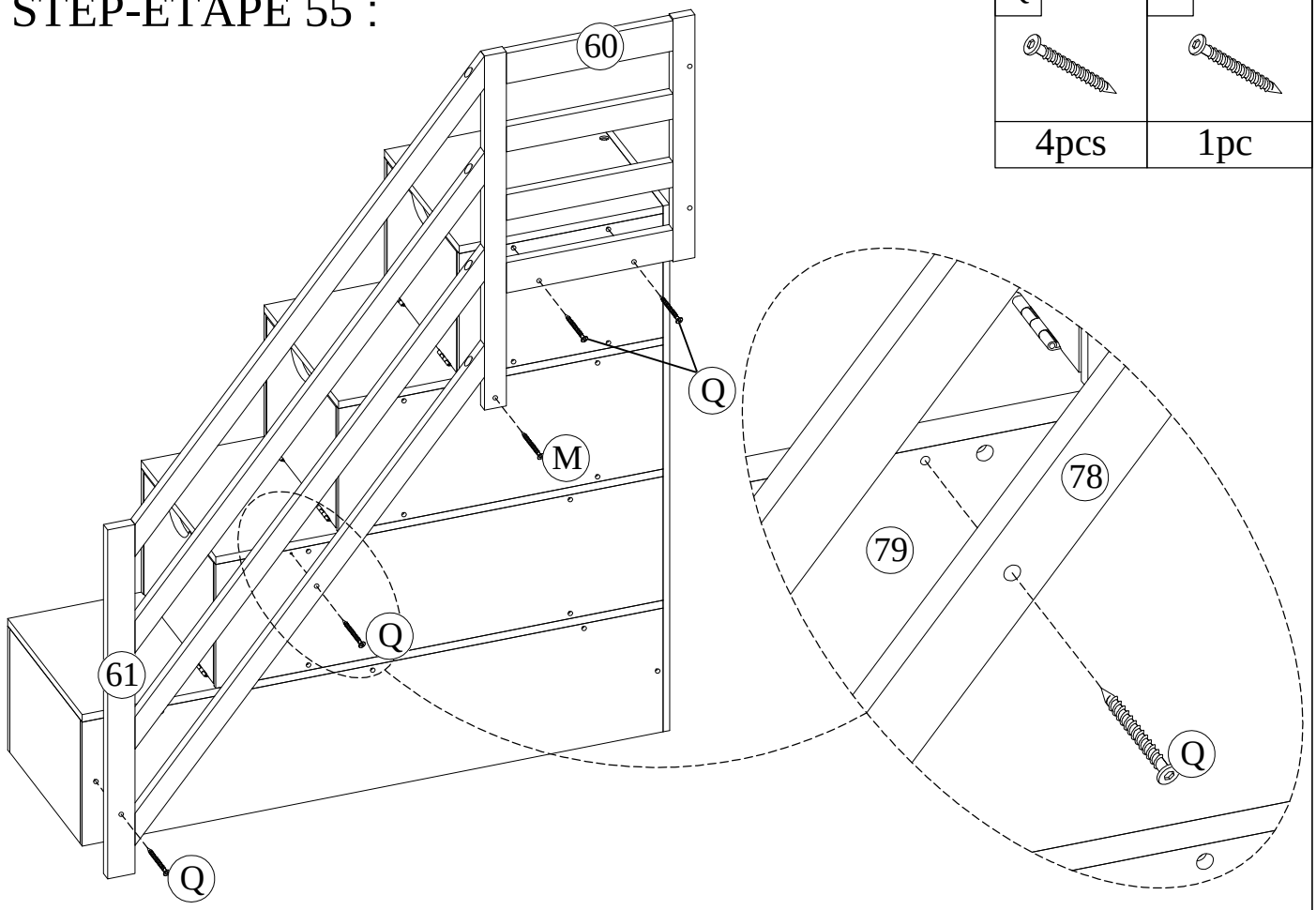
STEP-ÉTAPE 54 :

L	V
	
3pcs	6pcs



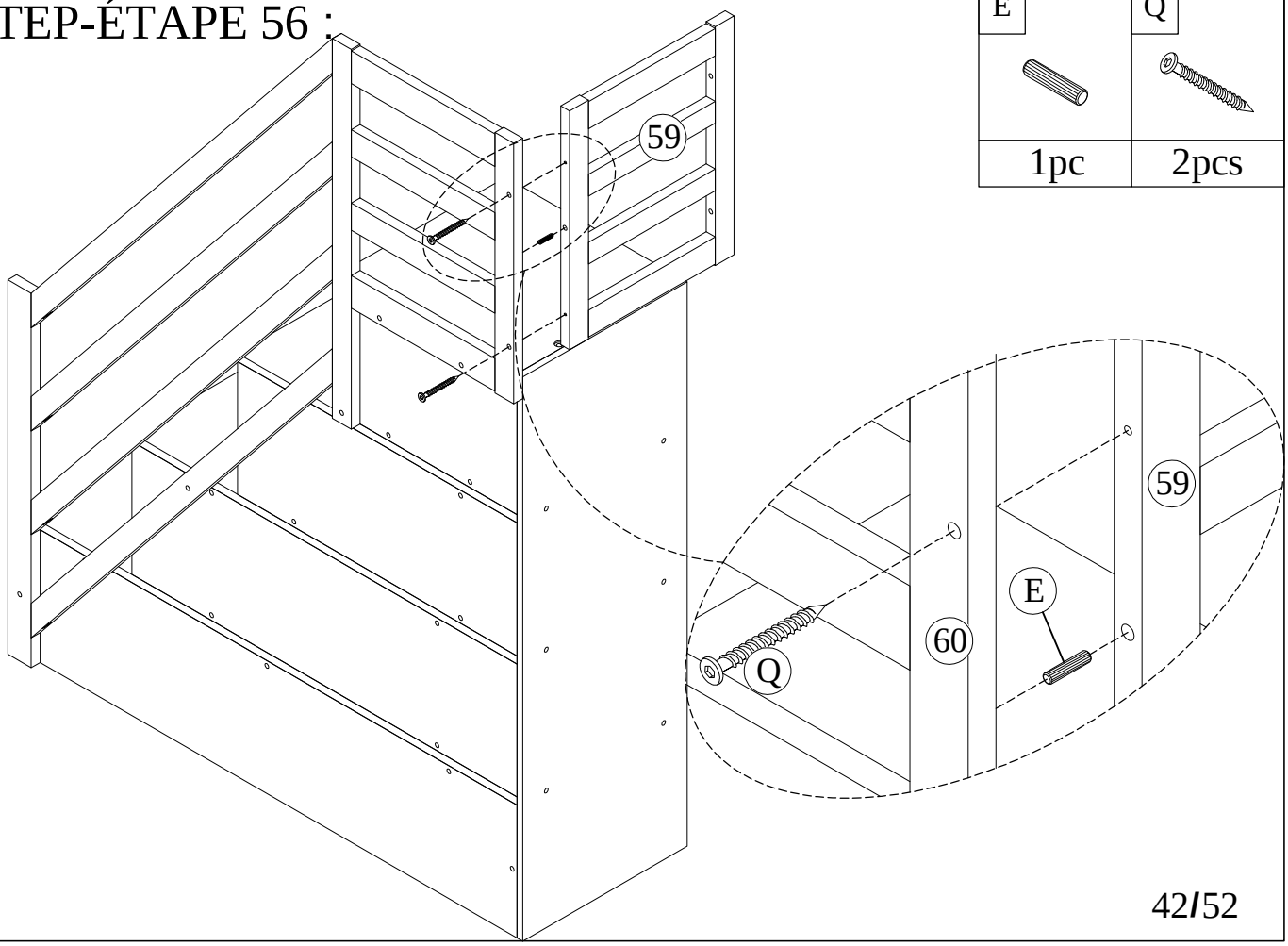
STEP-ÉTAPE 55 :

Q	M
4pcs	1pc



STEP-ÉTAPE 56 :

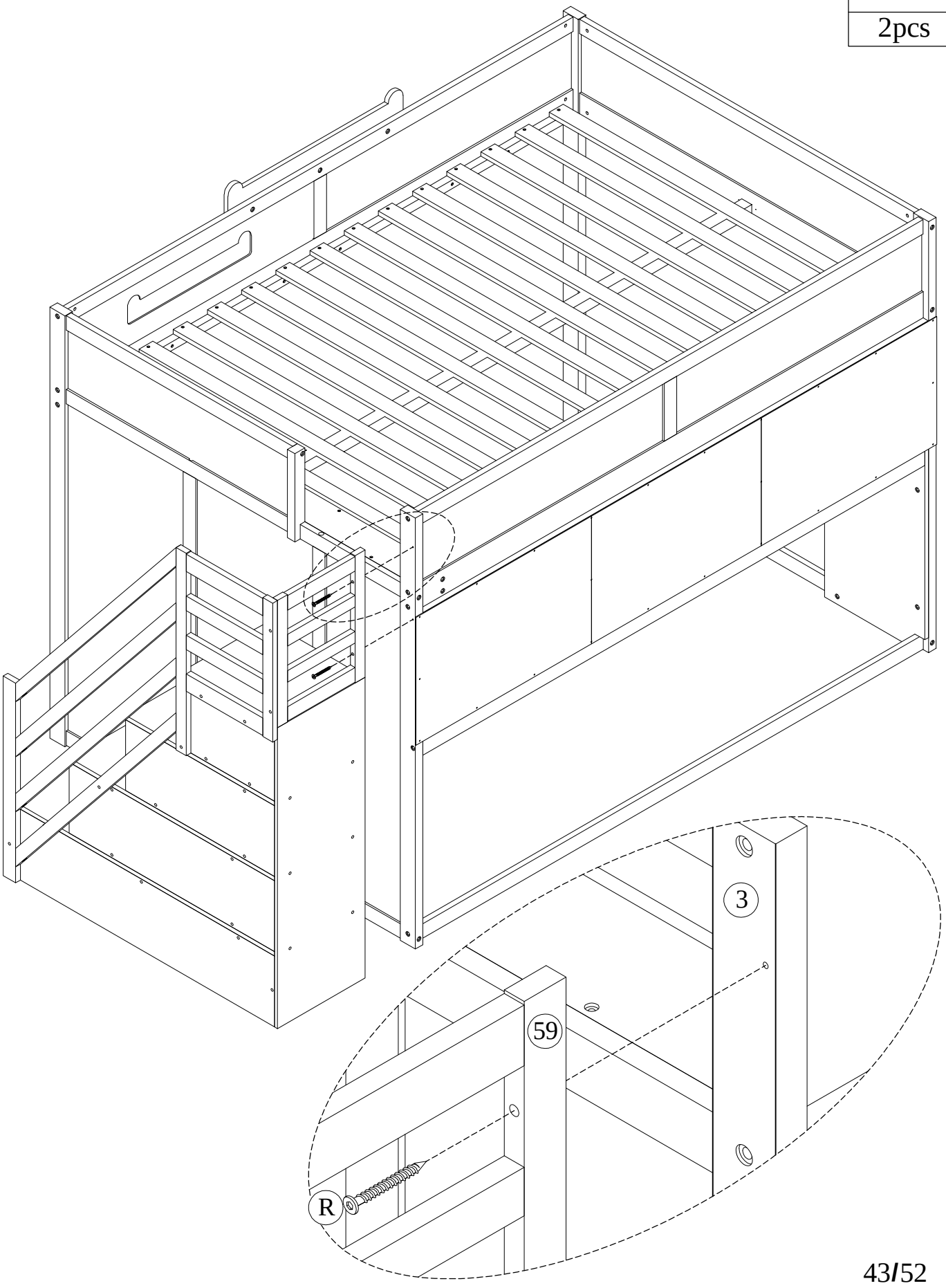
E	Q
1pc	2pcs



STEP-ÉTAPE 57 :

R

2pcs

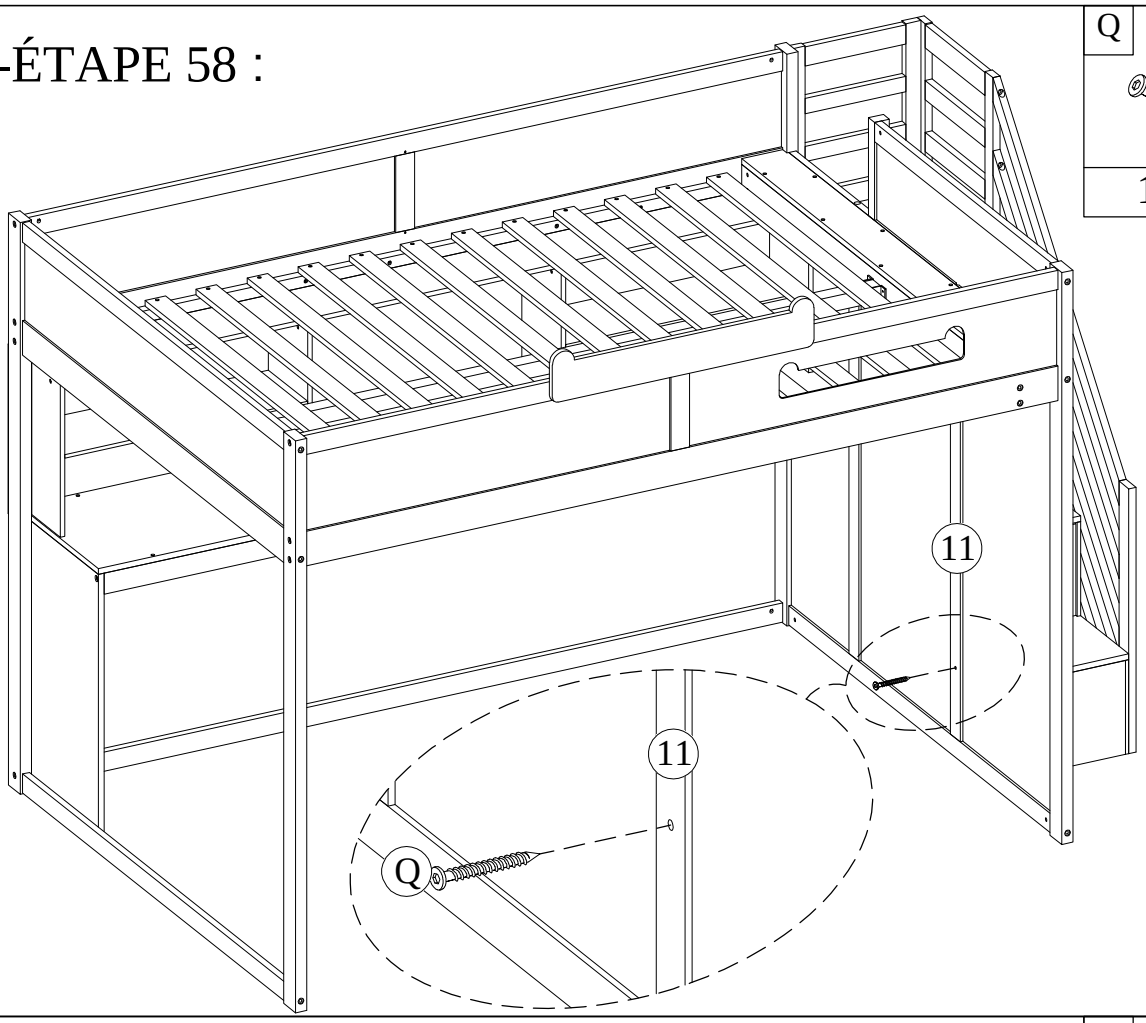


STEP-ÉTAPE 58 :

Q



1pc

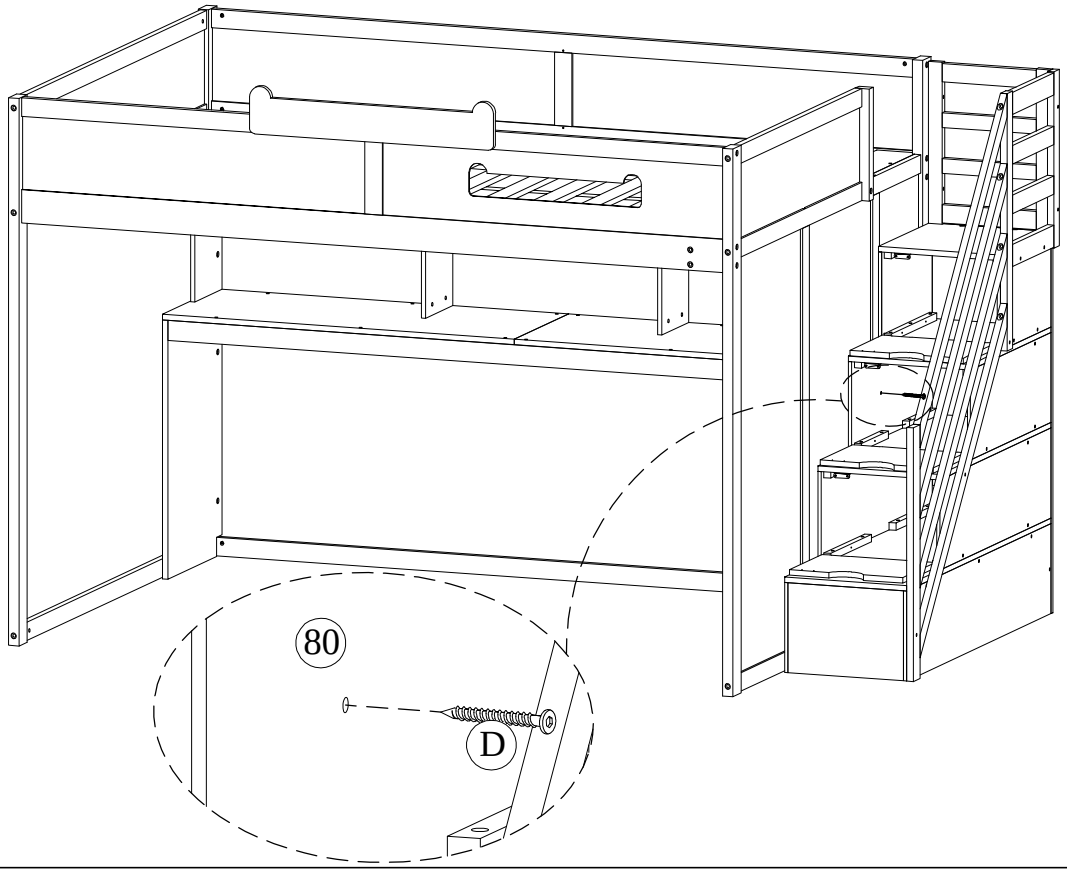


STEP-ÉTAPE 59 :

D

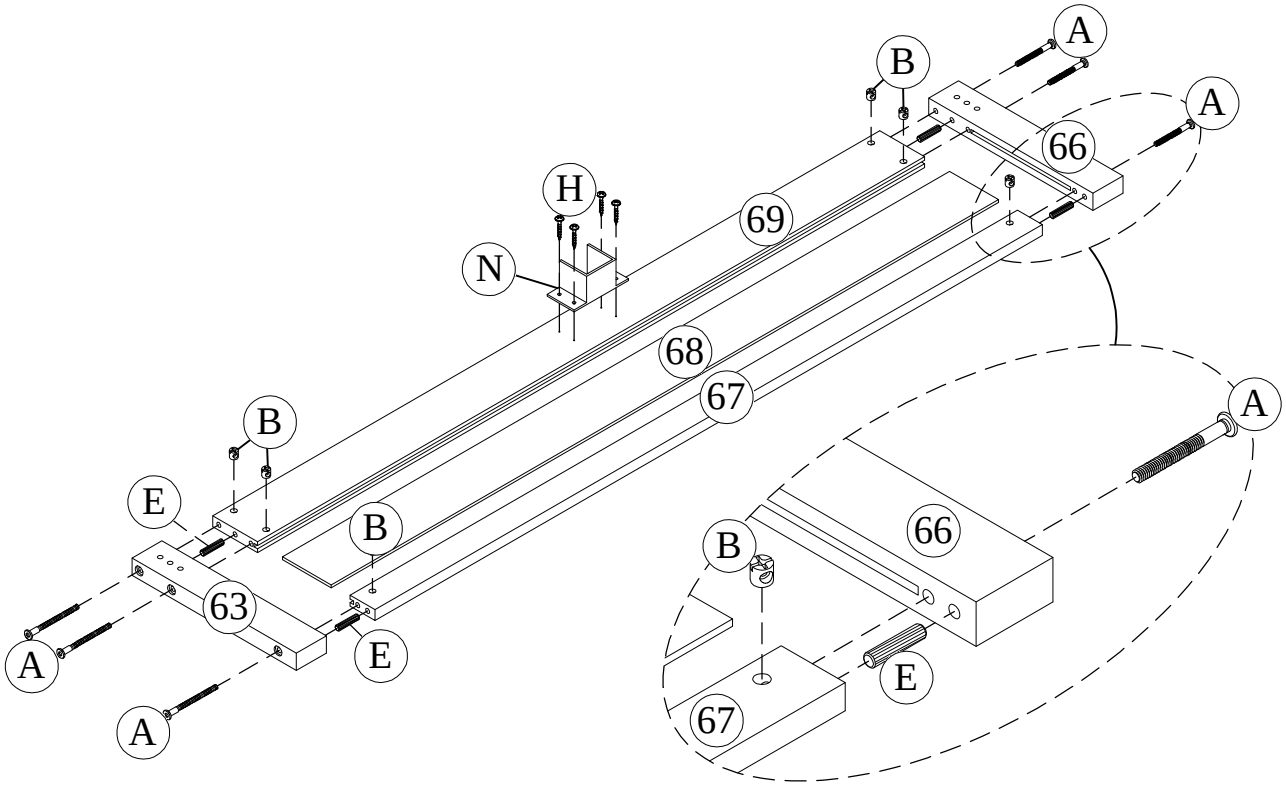


1pc



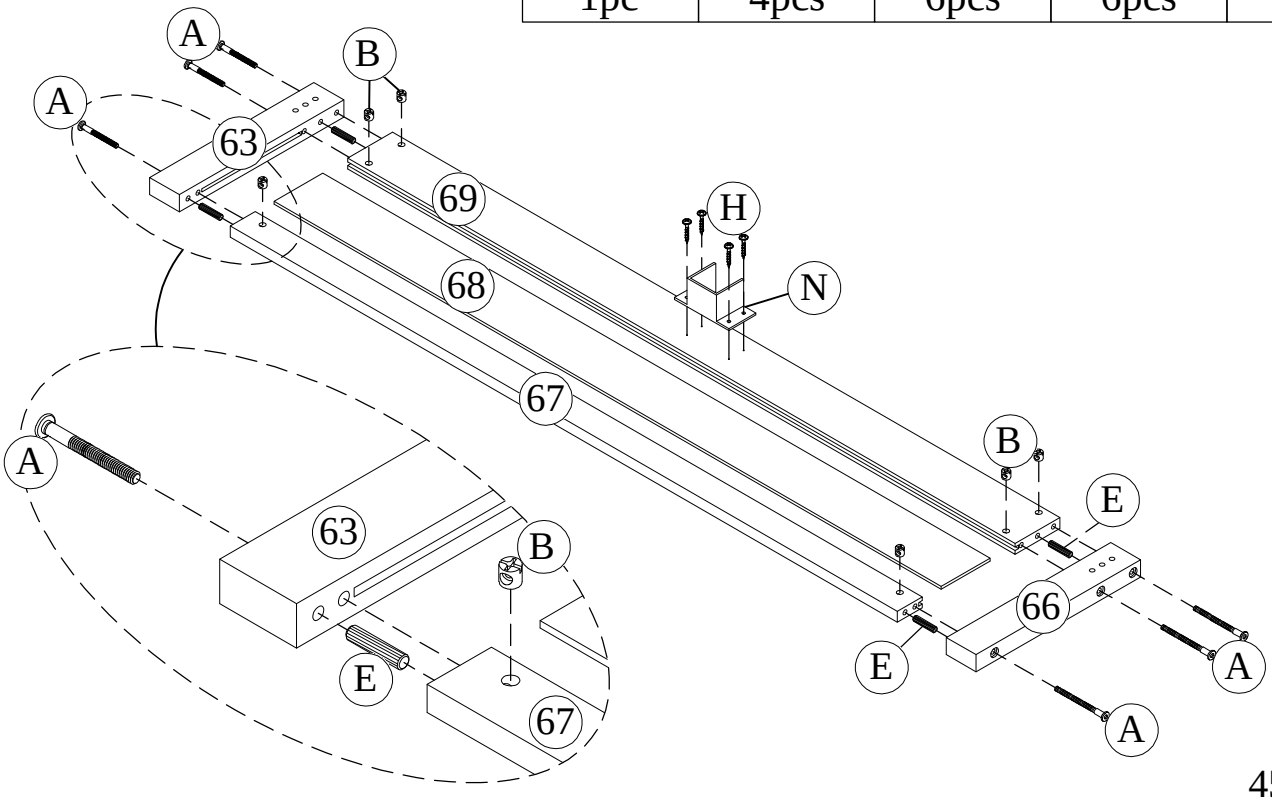
STEP-ÉTAPE 60 :

N	H	A	B	E
1pc	4pcs	6pcs	6pcs	4pcs

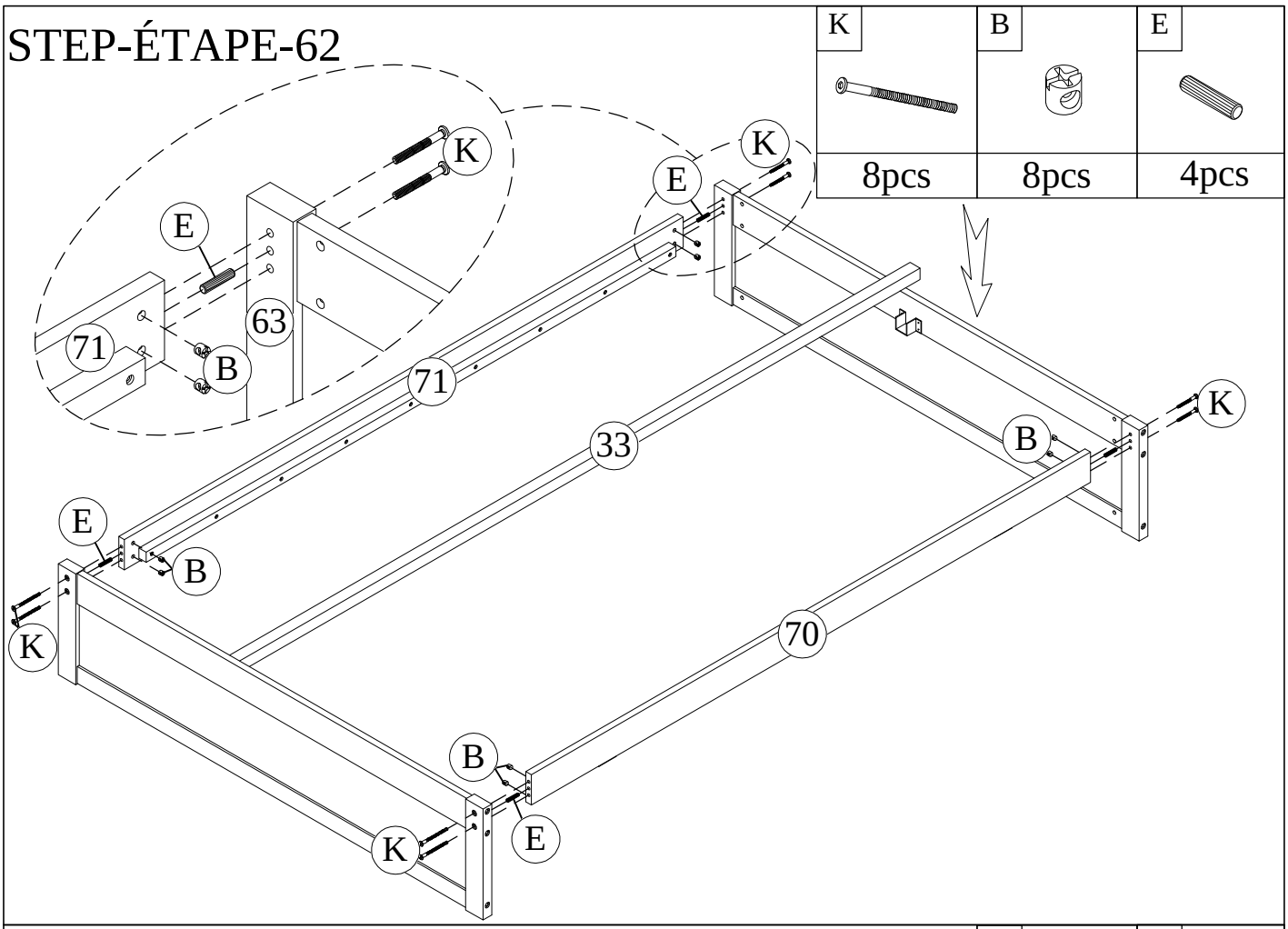


STEP-ÉTAPE 61 :

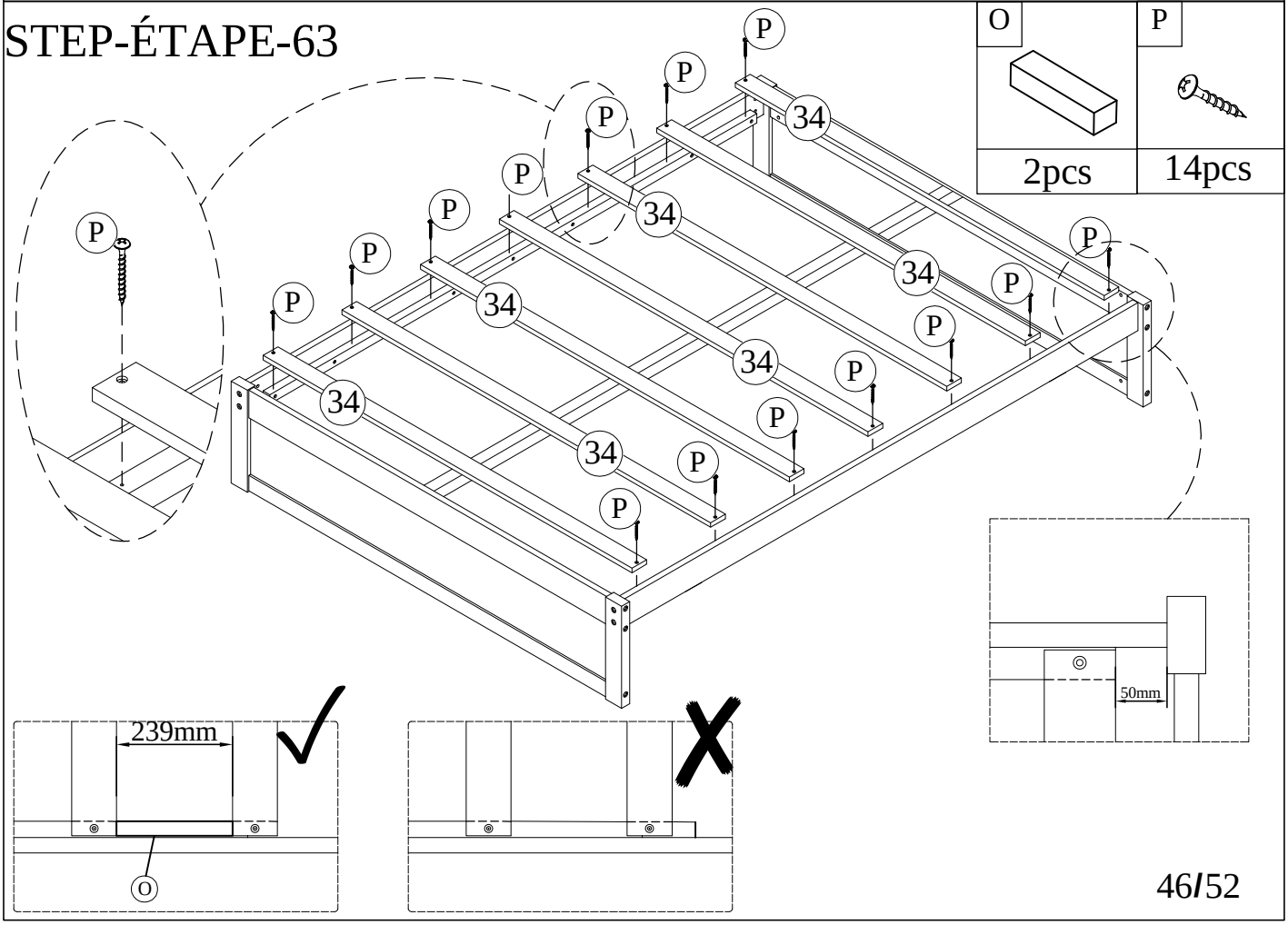
N	H	A	B	E
1pc	4pcs	6pcs	6pcs	4pcs



STEP-ÉTAPE-62



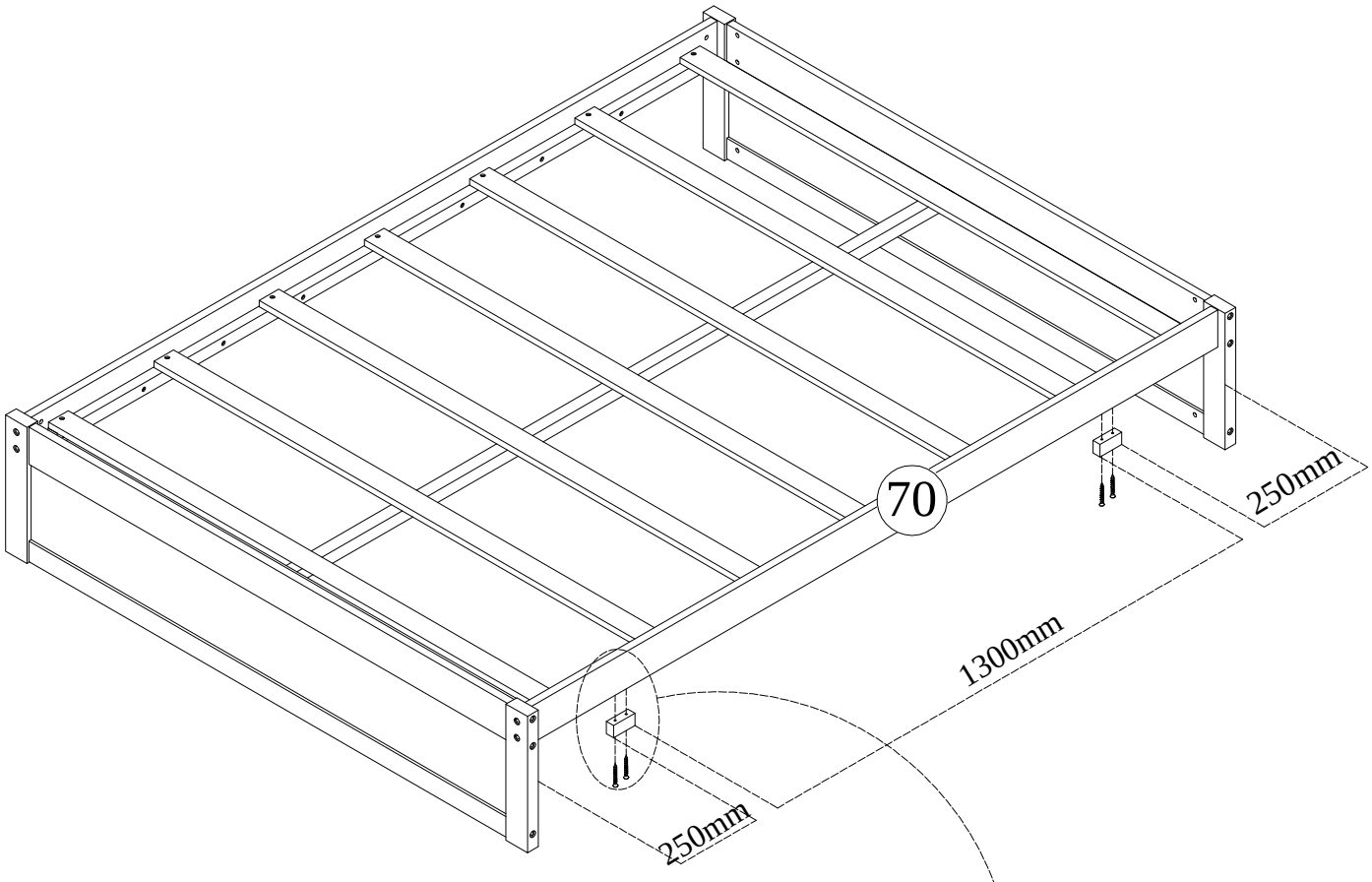
STEP-ÉTAPE-63

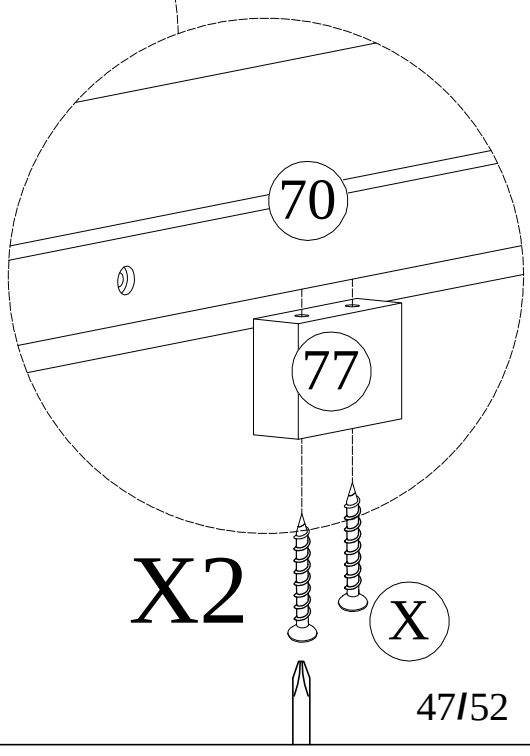


STEP-ÉTAPE 64 :

X

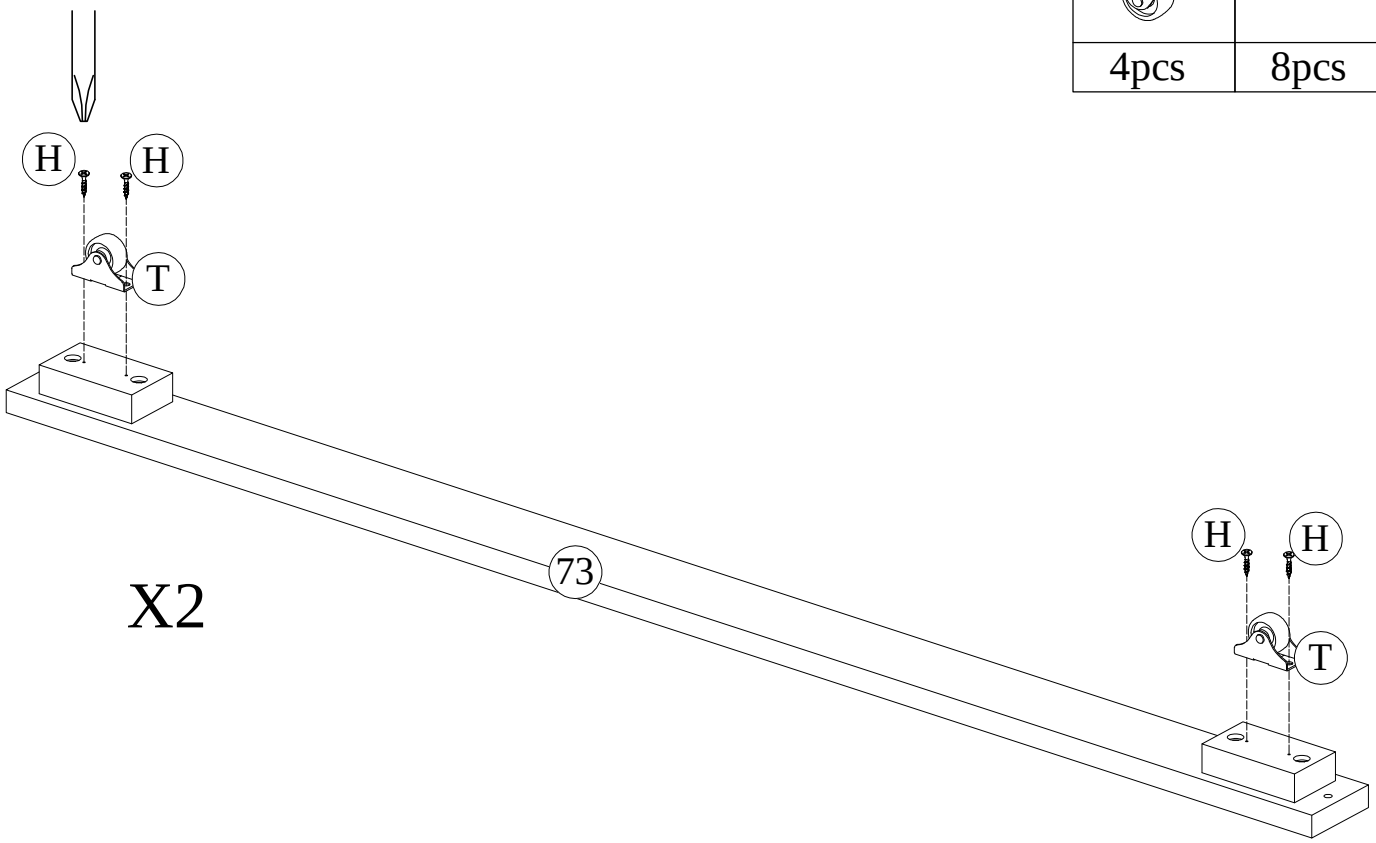
4pcs





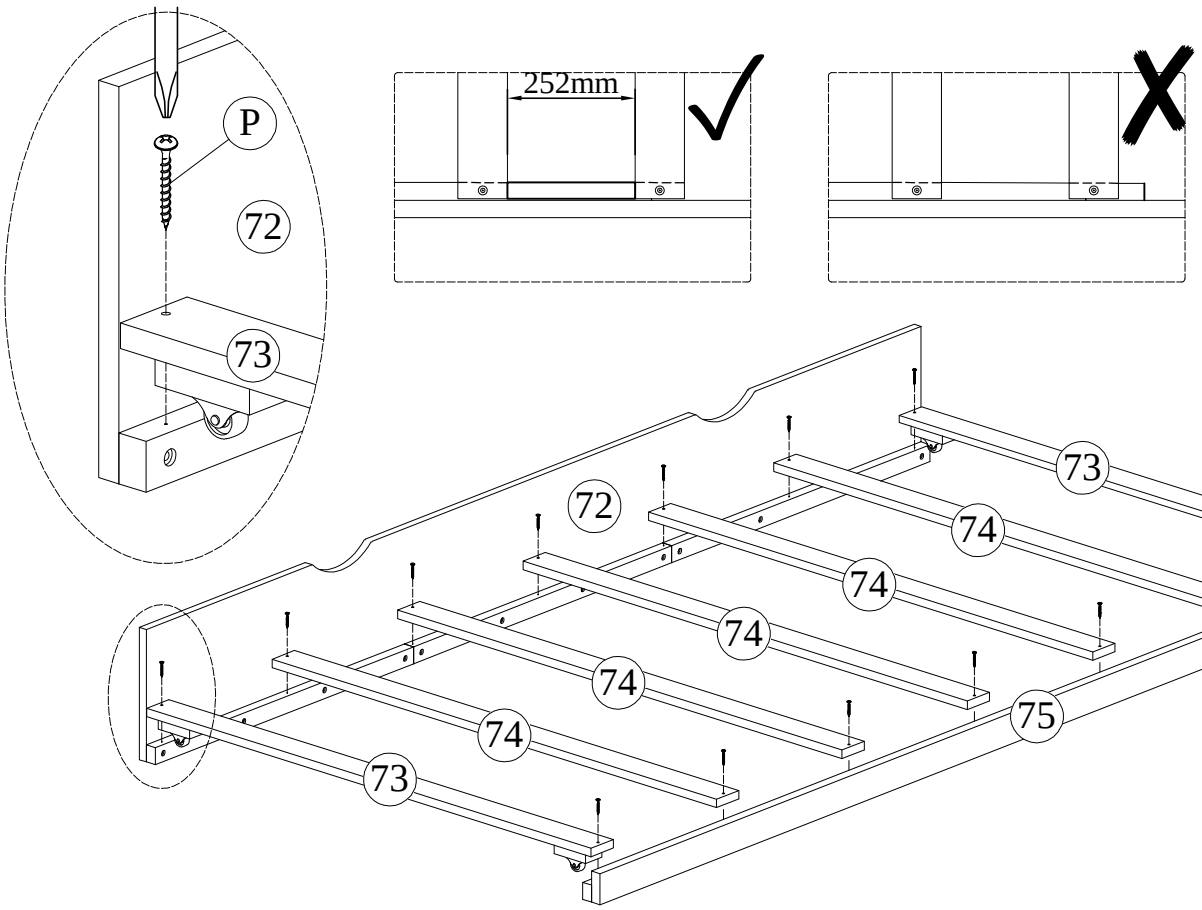
STEP-ÉTAPE-65

T	H
4pcs	8pcs

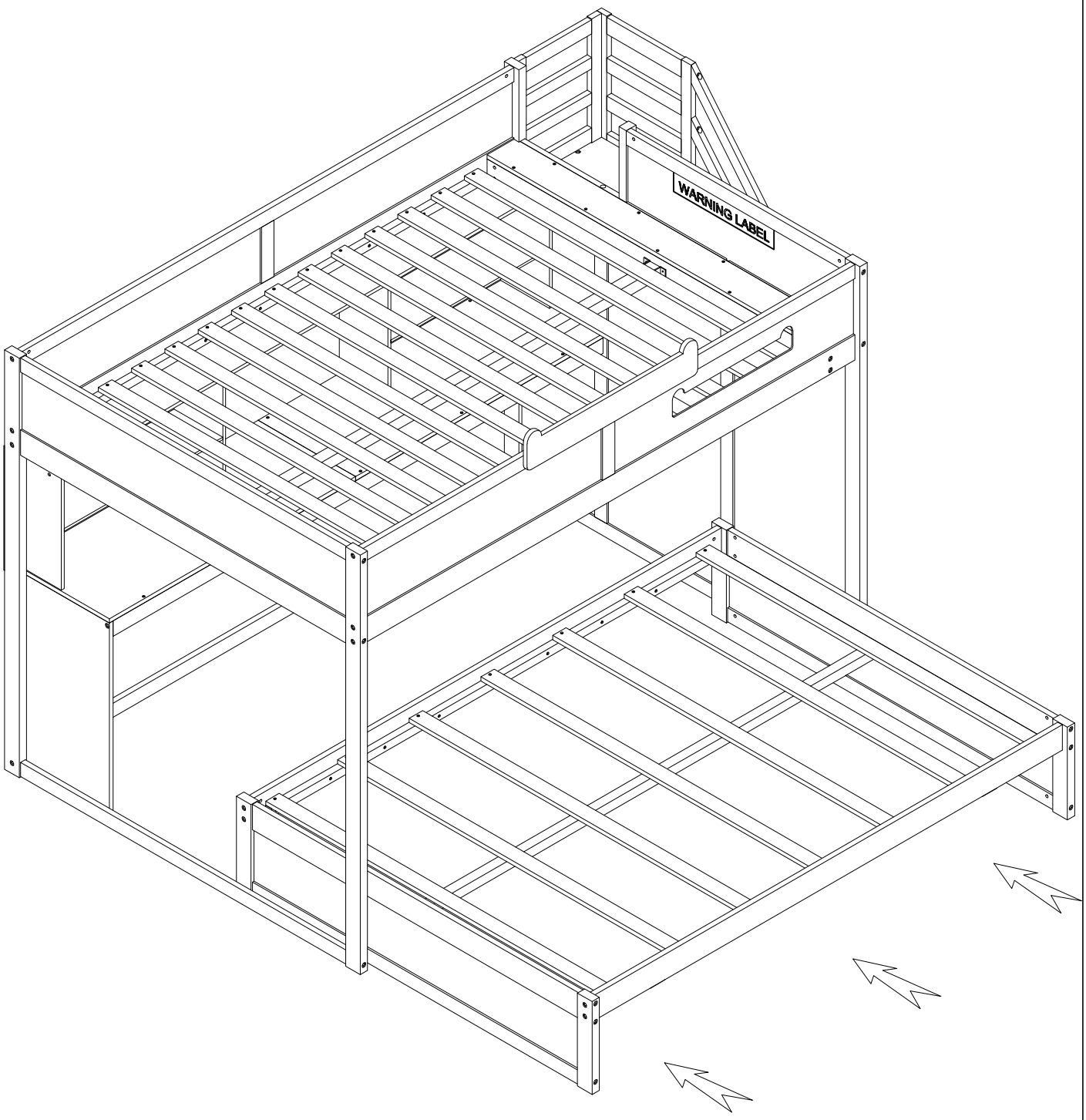


STEP-ÉTAPE-66

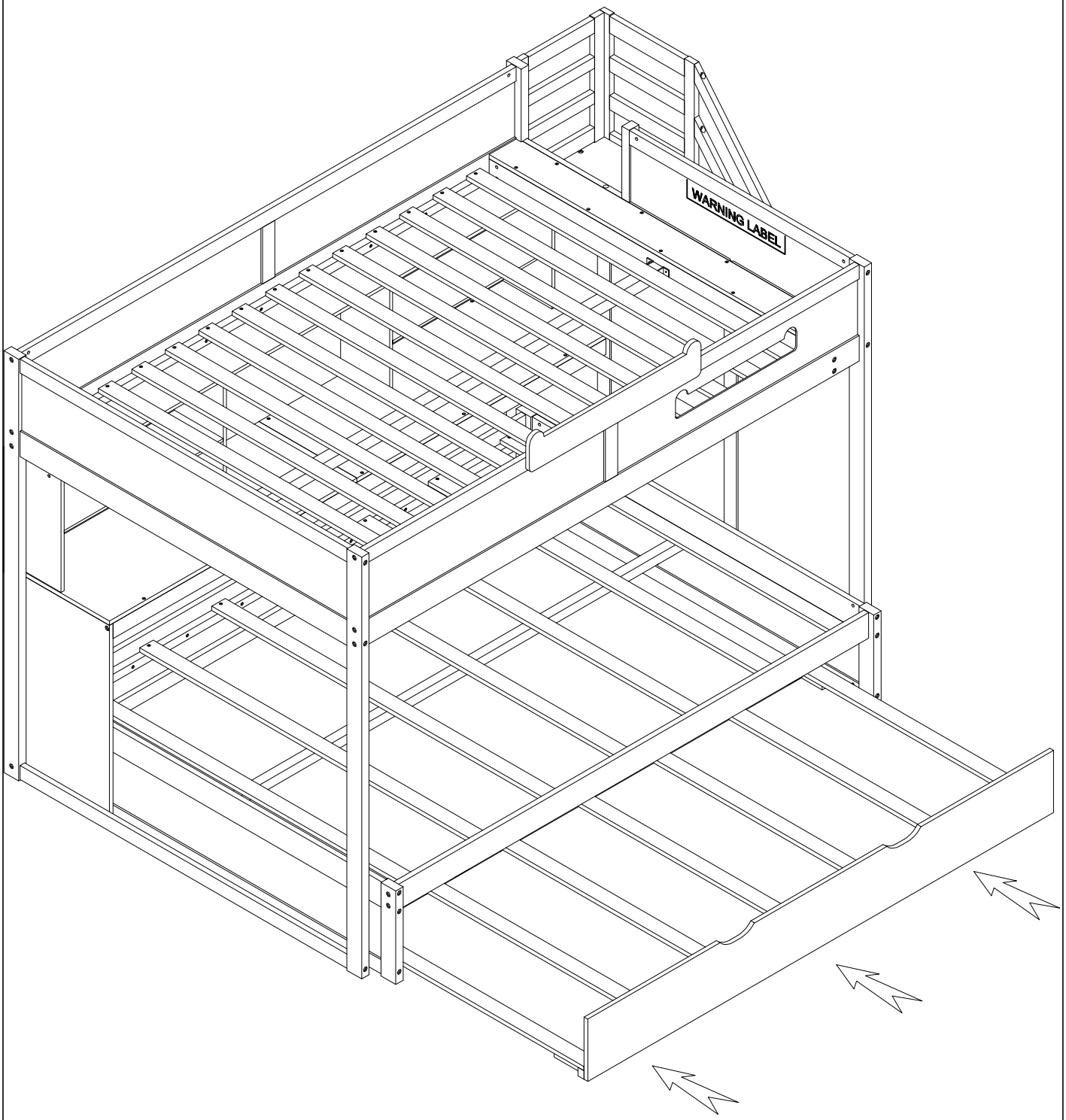
P
14pcs



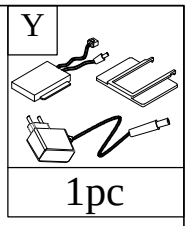
STEP-ÉTAPE 67 :

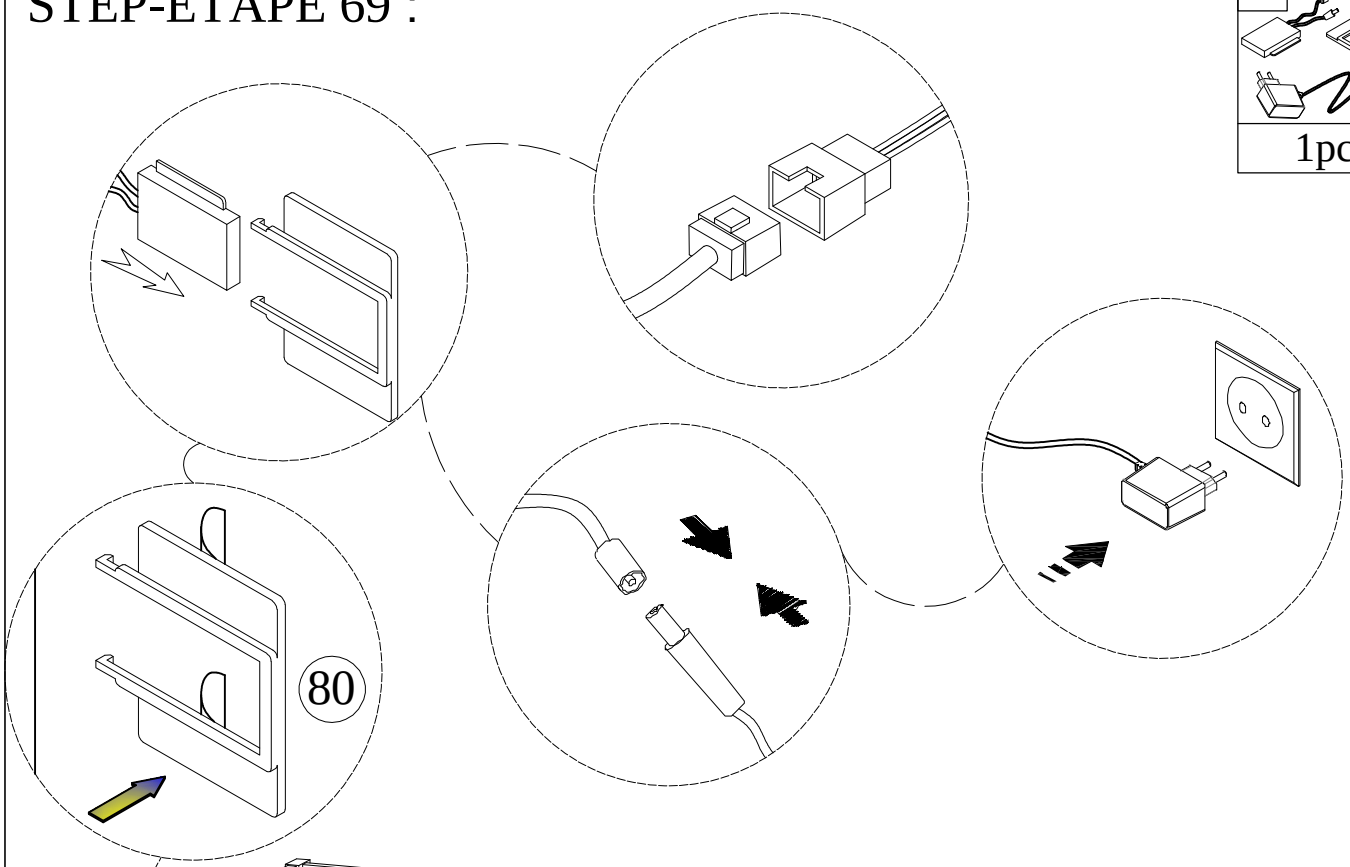


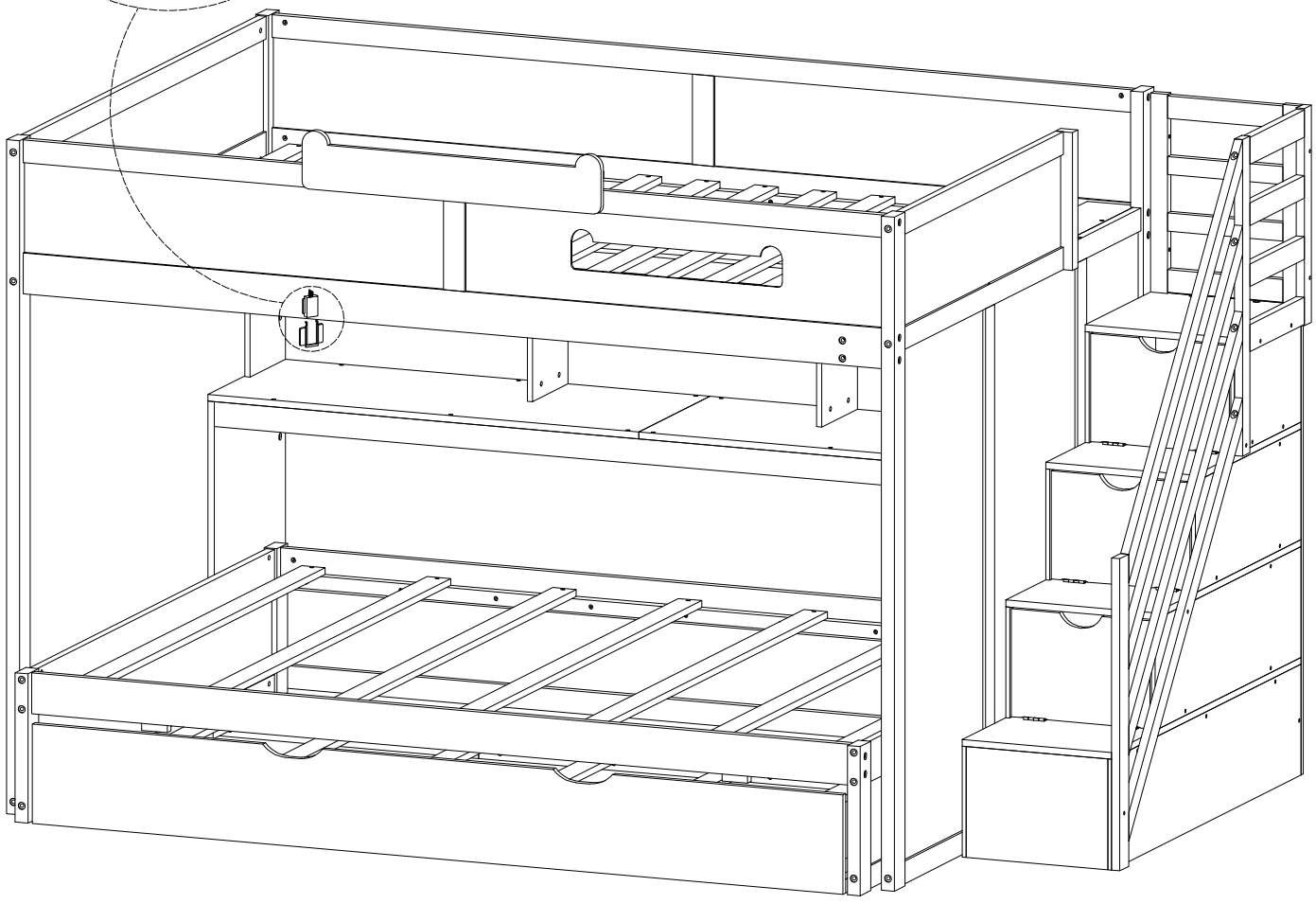
STEP-ÉTAPE 68 :



STEP-ÉTAPE 69 :







FINISH:

FINITION:

