VEVOR

Upgrade · The Home Creator Way

Pet Stroller

Model:**PC108DS**

VEVOR | Upgrade
The Home Creator Way

Model: **PC108DS**

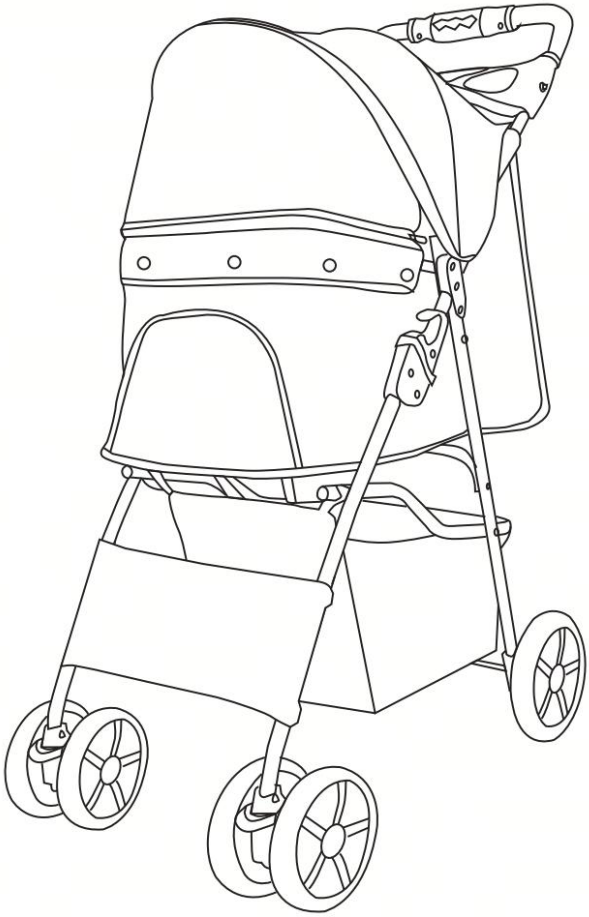

This is the original instruction, please read all manual instructions carefully before operating. VEVOR reserves a clear interpretation of our user manual. The appearance of the product shall be subject to the product you received. Please forgive us that we won't inform you again if there are any technology or software updates on our product.

SAFETY WARNING

Warning-To reduce the risk of injury, user must read instructions manual carefully.

This appliance is not intended for use by persons (including children) with reduced physical, sensory or mental capabilities, or lack of experience and knowledge, unless they have been given supervision or instruction concerning use of the appliance by a person responsible for their safety.

1. For pets only.
2. Do not leave pet in stroller unattended.
3. Always apply the brake whenever the stroller is stationary.
4. Flammable: Keep away from open flame. This product will ignite and burn if brought into contact with an open flame.
5. Keep away from sharp points, blades and other items, so as not to scratch the product.
6. This product is not a toy, the stroller cannot be used as a toy for children to play with.
7. To prevent the vehicle from tilting, please do not hang heavy objects on the handlebars.
8. Ensure that all the locking devices are assembled before using the pet stroller.
9. Pets must use restraints when using.
10. The maximum load capacity of the bottom storage basket is 6.6 lb.

Cleaning and maintenance:

1. Please check and maintain the pet stroller frequently. The cloth cover cannot be dipped and washed. When the cloth cover is cleaned, please use a brush and other cleaning instruments to clean the dirt.
2. Periodically check whether screws are loose, parts are damaged, or threads are broken. Replace damaged parts if necessary. When disassembling, please follow the operation instructions carefully to avoid unnecessary damage.

SPECIFICATIONS

Model	PC108DS
Product Size	765*440*1000mm
Color	Black
Load capacity	33 lb

PARTS LIST

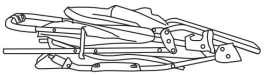

Framex1

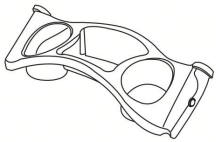

Cup holderx1

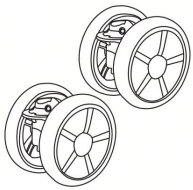

Front Wheelx2

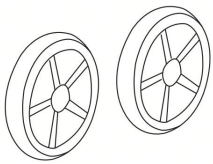

Rear Wheelx2

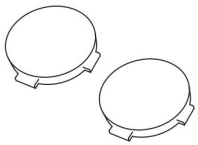

Rear Wheel coverx2



Lock Pinx2

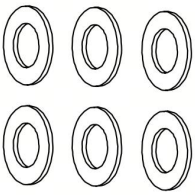

Washerx6

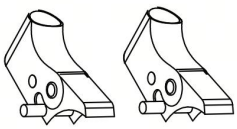

Rear Wheel Mountx2

Axlex1

Open and Assemble:

1.Unfold the Frame:

Hold the handle and lift upward until a "click" is heard. Attach the fabric cover to the front tube and zip the connector.

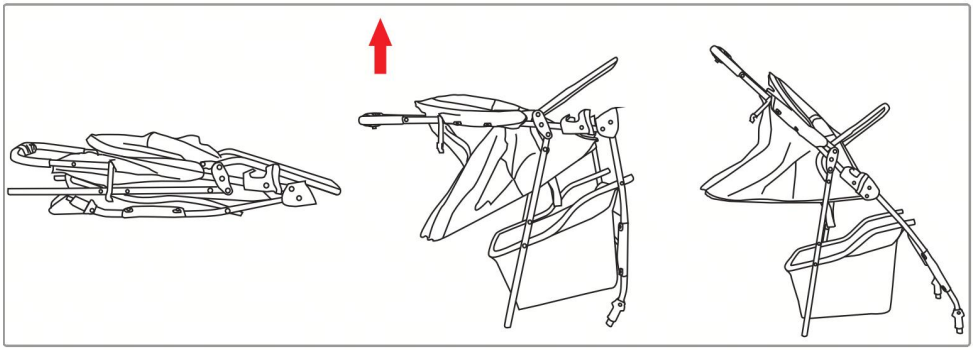

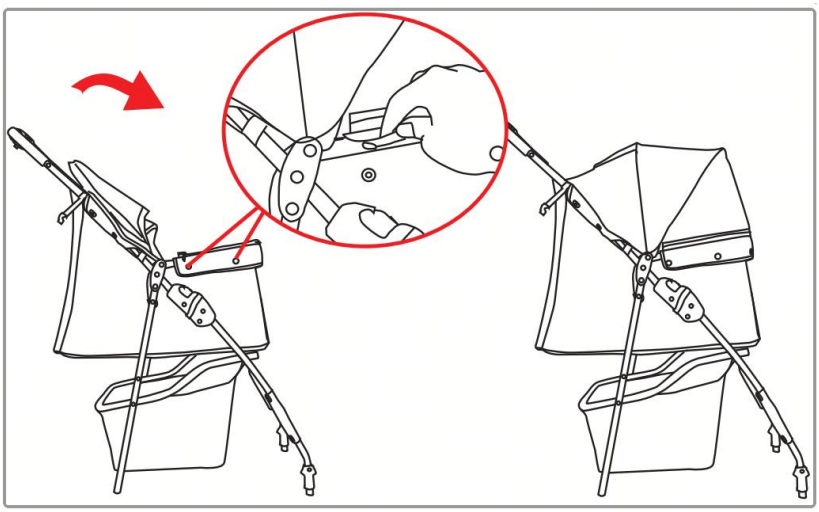

2.Front Wheel Installation/Removal:

Insert the front wheel into the front leg tube until it clicks.

To remove, press the release button at the base and pull the wheel downward.

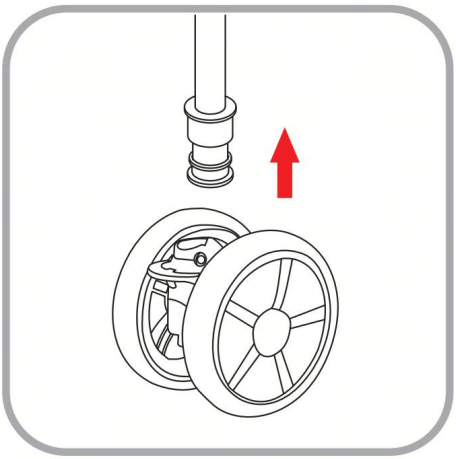

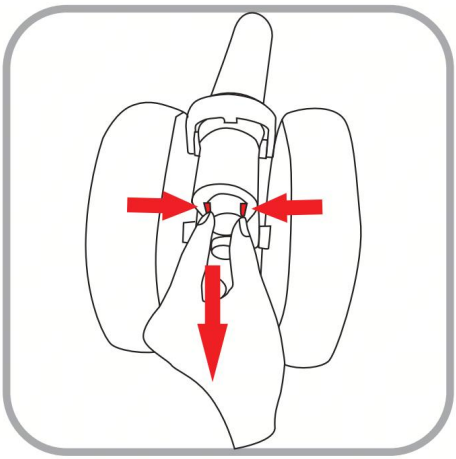

3.Assembly and disassembly of the rear wheel assembly:

As shown in the figure, put the washer, rear wheel mount, washer and rear wheel into both sides of the rear wheel axle in turn, then put in the washer, lock pin, and cover the rear wheel cover. Otherwise, the rear wheel can be disassembled;(Note: when setting the rear wheel seat, the two rear wheel seats on the brake pedal face out in the same direction.) Put the rear wheel assembly into the rear leg tube until you hear a "click". When you need to disassemble the rear wheel assembly, press the spring piece on the rear leg tube and pull out the rear wheel assembly.

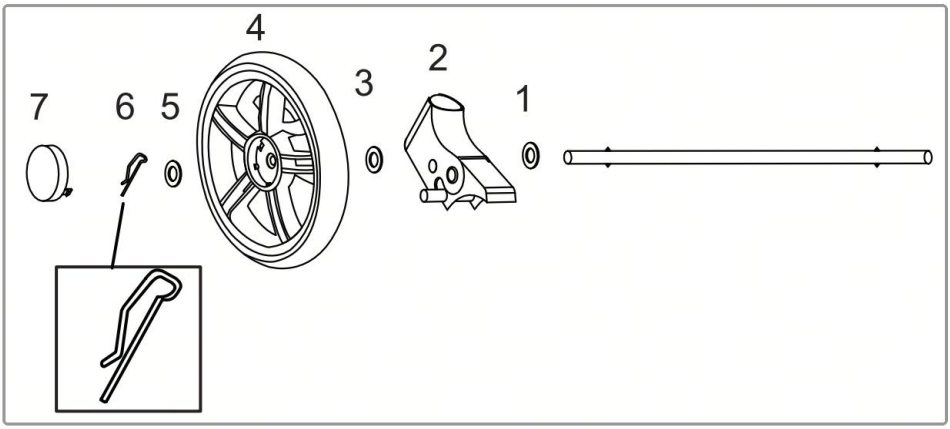

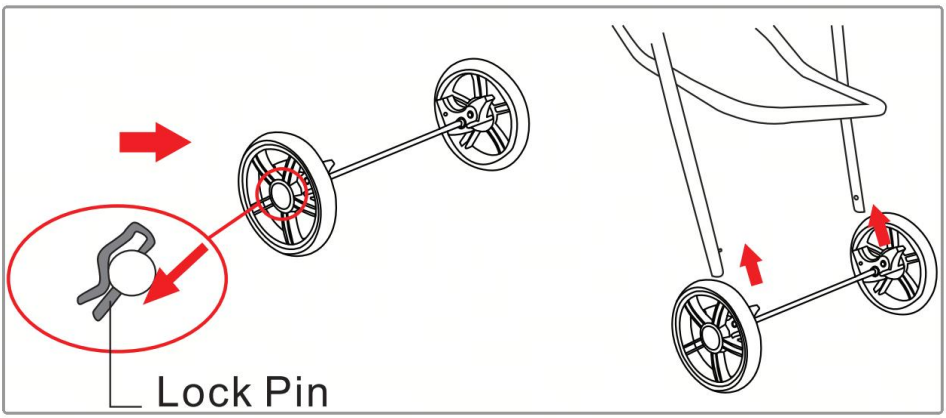

4.Braking & Moving:

Brake: Step down on both brake pedals. Move: Lift both brake pedals upward.

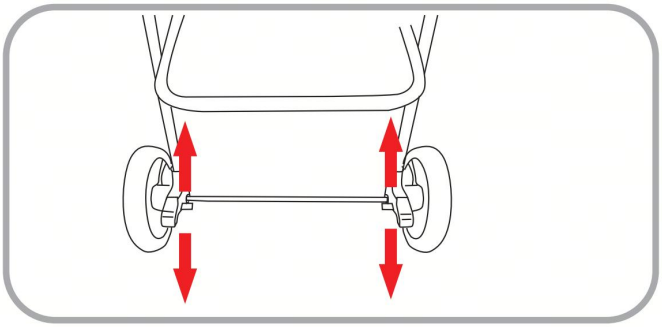

5.Cup Holder Installation:

Insert cup holder into the handle tube's lock pins.

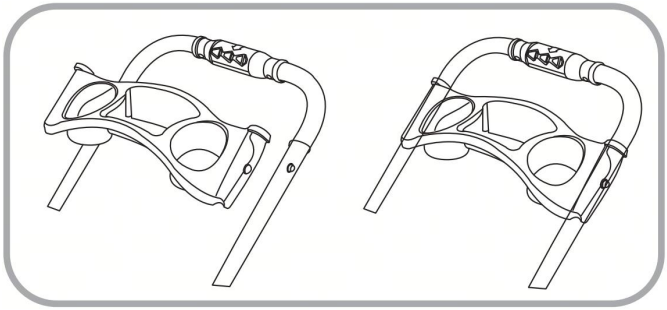

6.Pet Safety Strap:

Secure your pet with the included safety strap.

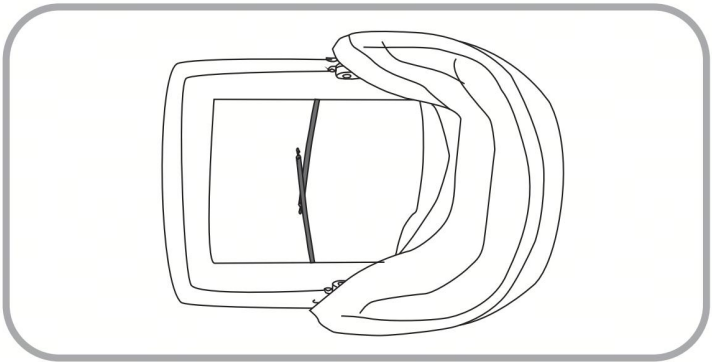

7.Folding the frame:

1 Unzip and fold the canopy; 2 Unlock the front wheel directional parts and adjust the front wheel direction so that the directional parts face inward; 3. Press and hold the second lock button and rotate the folding part in the direction of the arrow, while pressing down the frame. The frame can be folded and then the folding hook can be fastened.

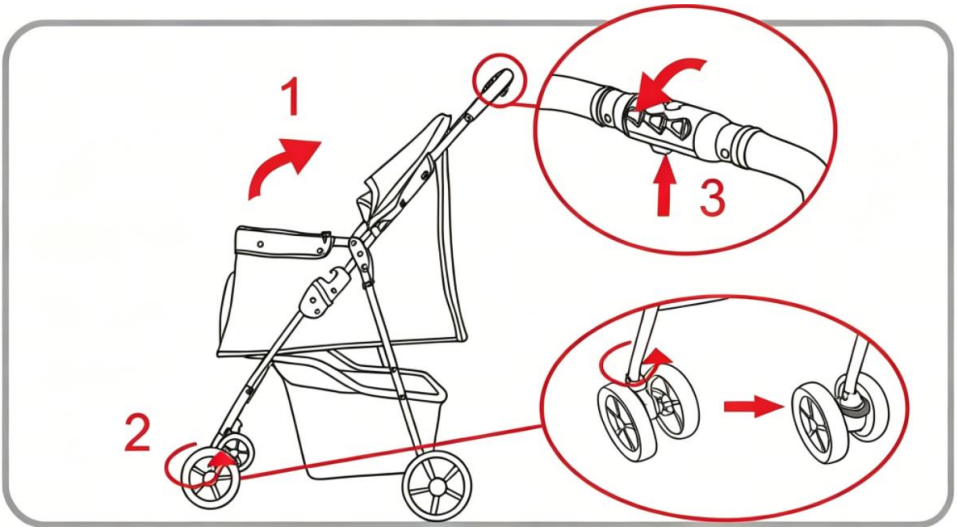

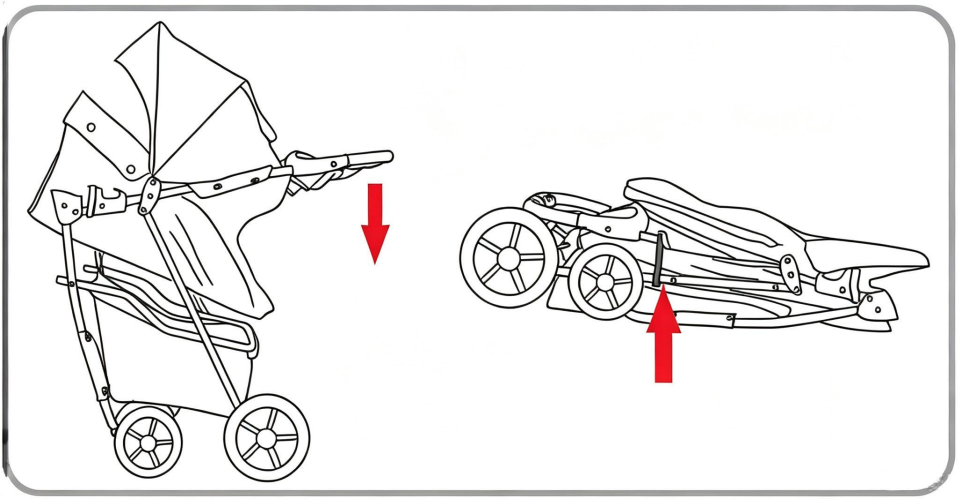



VEVOR

Upgrade · The Home Creator Way

Poussette pour animaux

Modèle : **PC108DS**

VEVOR | Upgrade
The Home Creator Way

Modèle : **PC108DS**

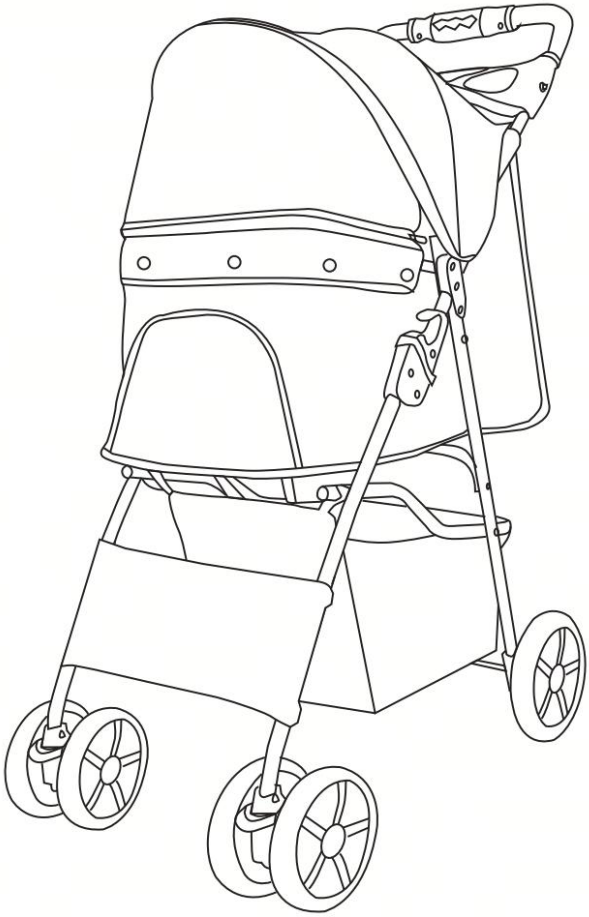

Voici le mode d'emploi original. Veuillez lire attentivement toutes les instructions du manuel avant utilisation. VEVOR se réserve le droit d'interpréter ce manuel à sa guise. L'apparence du produit que vous recevrez peut différer. Nous vous prions de nous excuser si nous ne vous informons pas des mises à jour techniques ou logicielles concernant notre produit.

AVERTISSEMENT DE SÉCURITÉ

Avertissement – Afin de réduire les risques de blessure, l'utilisateur doit lire attentivement le manuel d'instructions.

Cet appareil n'est pas destiné à être utilisé par des personnes (y compris les enfants) dont les capacités physiques, sensorielles ou mentales sont réduites, ou qui manquent d'expérience et de connaissances, à moins qu'elles n'aient été supervisées ou qu'elles n'aient reçu des instructions concernant l'utilisation de l'appareil de la part d'une personne responsable de leur sécurité.

1. Réservé aux animaux de compagnie.
2. Ne laissez pas votre animal sans surveillance dans la poussette.
3. Actionnez toujours le frein lorsque la poussette est à l'arrêt.
4. Inflammable : Tenir éloigné des flammes nues. Ce produit s'enflammera et brûlera au contact d'une flamme nue.
5. Tenir à l'écart des objets pointus, des lames et autres objets, afin de ne pas rayer le produit.
6. Ce produit n'est pas un jouet, la poussette ne peut pas être utilisée comme un jouet pour les enfants.
7. Pour éviter que le véhicule ne bascule, veuillez ne pas suspendre d'objets lourds au guidon.
8. Assurez-vous que tous les dispositifs de verrouillage sont assemblés avant d'utiliser la poussette pour animaux.
9. Les animaux domestiques doivent être tenus en laisse lors de leur utilisation.
10. La capacité de charge maximale du panier de rangement inférieur est de 6,6 lb.

Nettoyage et entretien :

1. Veuillez vérifier et entretenir régulièrement la poussette pour animaux. La housse en tissu ne peut être trempée ni lavée. Pour la nettoyer, veuillez utiliser une brosse ou un autre accessoire de nettoyage afin d'enlever les saletés.
2. Vérifiez régulièrement si les vis sont desserrées, si des pièces sont endommagées ou si les filetages sont cassés. Remplacez les pièces endommagées si nécessaire. Lors du démontage, veuillez suivre

attentivement les instructions d'utilisation afin d'éviter tout dommage inutile.

CARACTÉRISTIQUES

Modèle	PC108DS
Taille du produit	765*440*1000 mm
Couleur	Noir
capacité de charge	33 lb

LISTE DES PIÈCES

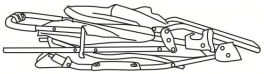

Framex1

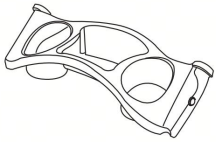

Cup holderx1

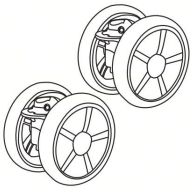

Front Wheelx2

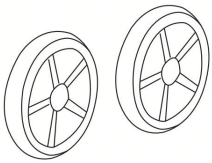

Rear Wheelx2

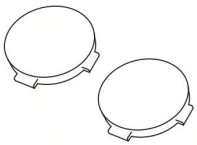

Rear Wheel coverx2



Lock Pinx2

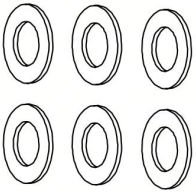 Washerx6	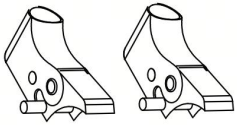 Rear Wheel Mountx2	 Axlex1

Ouvrir et assembler :

1. Dépliez le cadre :

Tenez la poignée et soulevez-la jusqu'à entendre un « clic ». Fixez la housse en tissu au tube avant et fermez la fermeture éclair du connecteur.

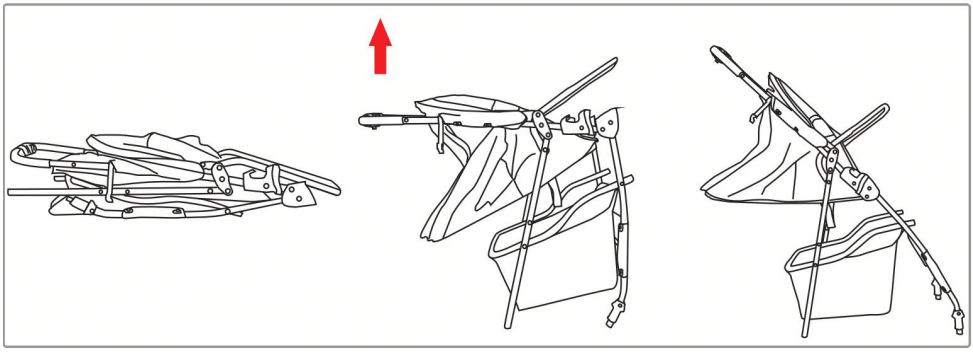

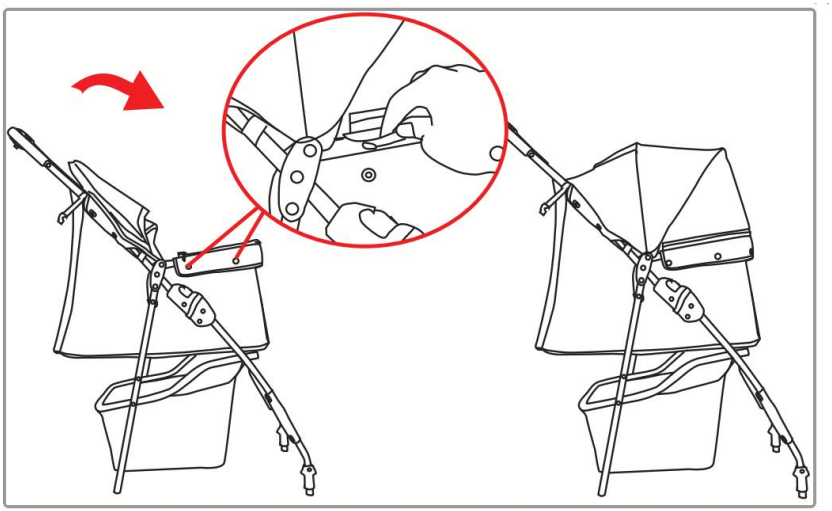

2. Installation/Retrait de la roue avant :

Insérez la roue avant dans le tube du pied avant jusqu'à entendre un clic.

Pour le retirer, appuyez sur le bouton de déverrouillage situé à la base et tirez la roue vers le bas.

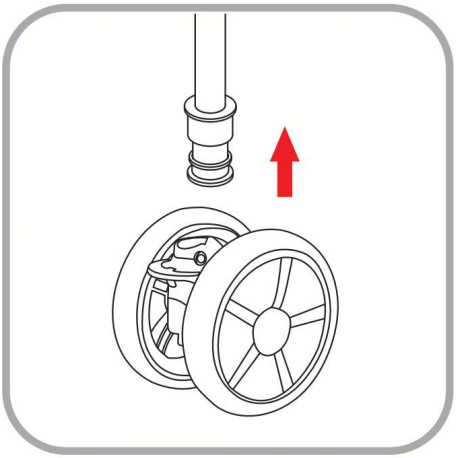

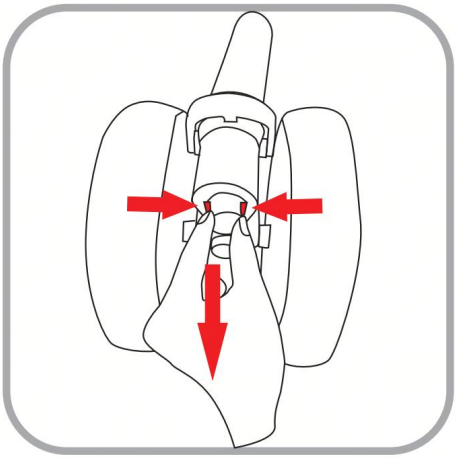

3. Montage et démontage de l'ensemble de la roue arrière :

Comme indiqué sur la figure, insérez successivement la rondelle, le support de roue arrière, la rondelle et la roue arrière de chaque côté de l'axe de la roue

arrière, puis insérez la rondelle, la goupille de verrouillage et refermez le cache de la roue arrière. La roue arrière peut ensuite être démontée. (Remarque : lors de la mise en place du support de roue arrière, les deux supports de roue arrière situés au niveau de la pédale de frein doivent être orientés dans la même direction.) Enfoncez l'ensemble roue arrière dans le tube de jambe arrière jusqu'à entendre un « clic ». Pour démonter l'ensemble roue arrière, appuyez sur le ressort situé sur le tube de jambe arrière et retirez l'ensemble roue arrière.

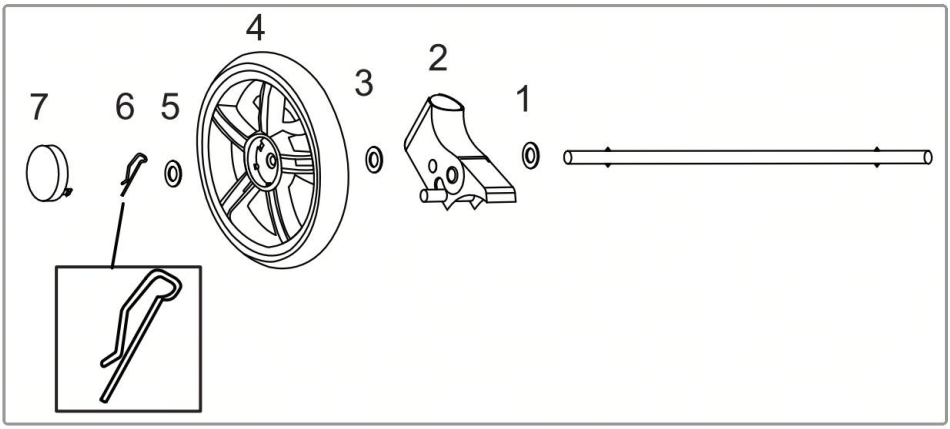

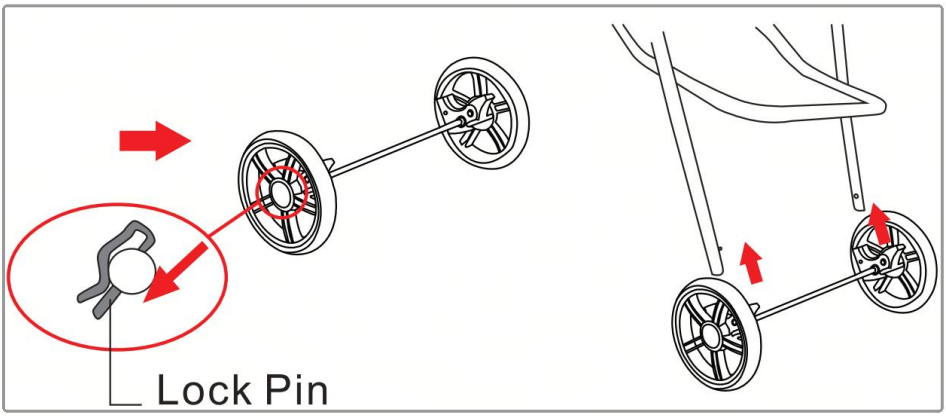

4. Freinage et déplacement :

Freinage : Appuyez sur les deux pédales de frein . Déplacement : Relevez les deux pédales de frein .

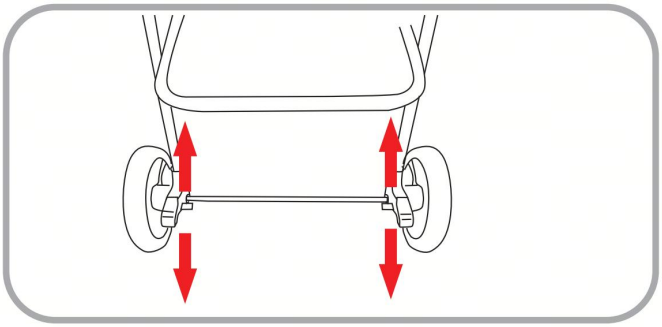

5. Installation du porte-gobelet :

Insérez le porte-gobelet dans les goupilles de verrouillage du tube de la poignée.

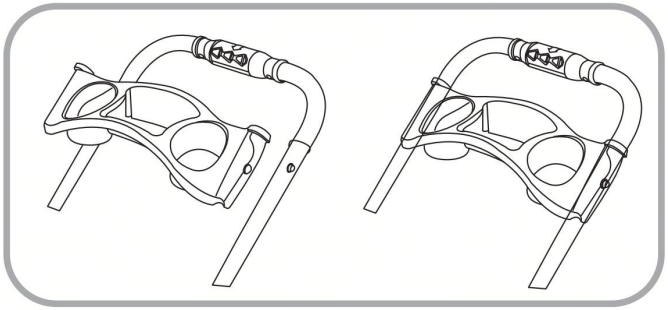

6. Sangle de sécurité pour animaux de compagnie :

Attachez votre animal de compagnie en toute sécurité grâce à la sangle de sécurité incluse.

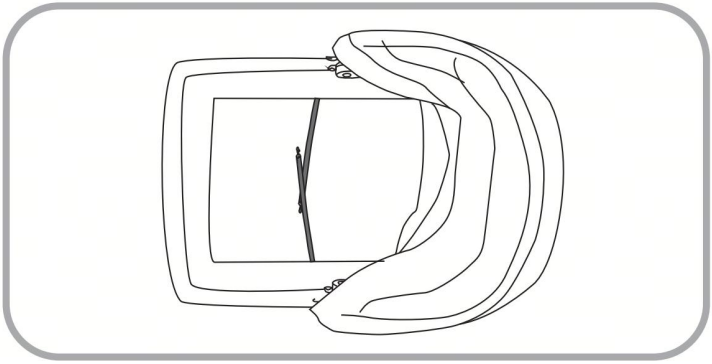

7. Plier le cadre :

1. Ouvrez la fermeture éclair et pliez la capote ; 2. Déverrouillez les pièces directionnelles des roues avant et orientez-les de façon à ce que les pièces directionnelles soient tournées vers l'intérieur ; 3. Appuyez sur le deuxième bouton de verrouillage et maintenez-le enfoncé tout en faisant pivoter la partie pliable dans le sens de la flèche et en appuyant sur le cadre. Le cadre se plie alors et le crochet de pliage peut être fixé .

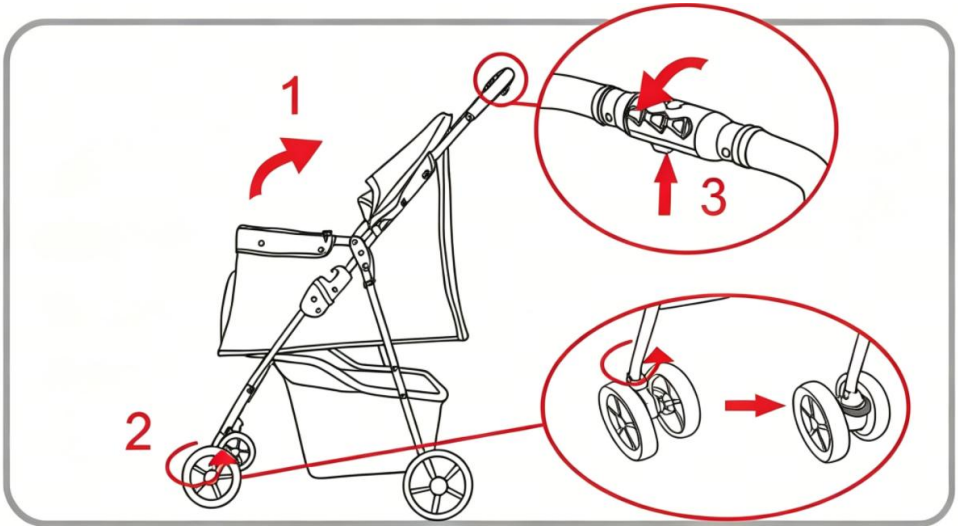

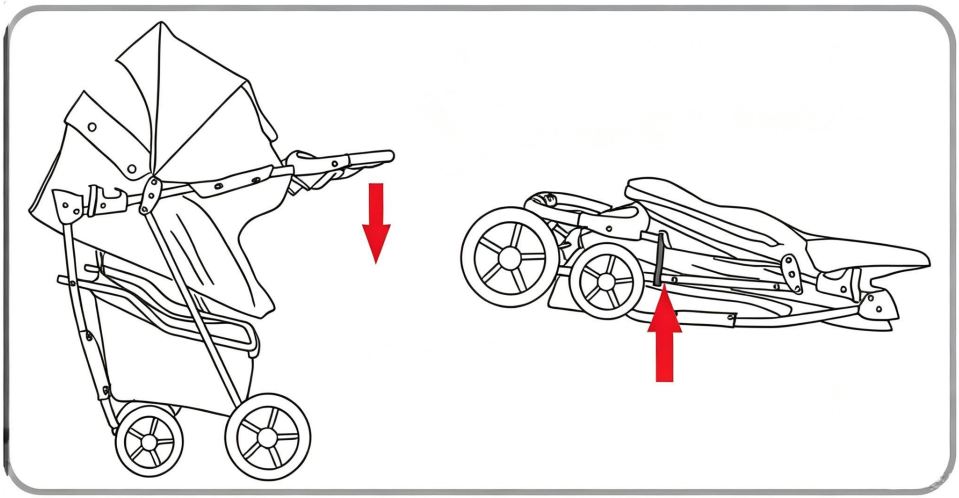



VEVOR

Upgrade · The Home Creator Way

Haustierwagen

Modell : **PC108DS**

VEVOR | Upgrade
The Home Creator Way

Modell : **PC108DS**

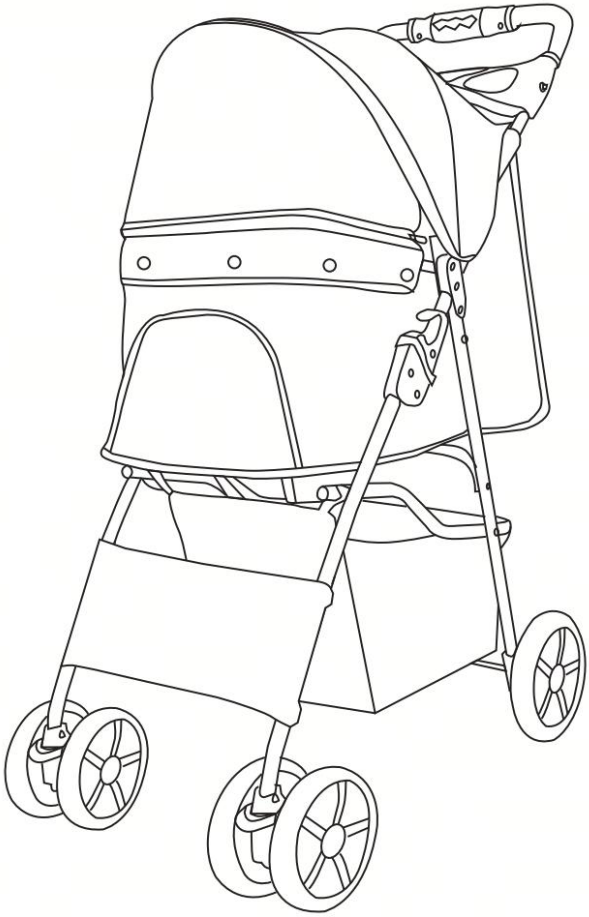

Dies ist die Originalanleitung. Bitte lesen Sie die gesamte Bedienungsanleitung vor der Inbetriebnahme sorgfältig durch. VEVOR behält sich die Auslegung der Bedienungsanleitung vor. Das Aussehen des Produkts kann von dem gelieferten Produkt abweichen. Wir bitten um Verständnis, dass wir Sie nicht erneut über etwaige Technologie- oder Software-Updates informieren werden.

SICHERHEITSHINWEIS

Warnung – Um das Verletzungsrisiko zu verringern, muss der Benutzer die Bedienungsanleitung sorgfältig lesen.

Dieses Gerät ist nicht für die Verwendung durch Personen (einschließlich Kinder) mit eingeschränkten physischen, sensorischen oder geistigen Fähigkeiten oder mangelnder Erfahrung und Kenntnis bestimmt, es sei denn, sie werden von einer für ihre Sicherheit verantwortlichen Person beaufsichtigt oder in die Verwendung des Geräts eingewiesen.

1. Nur für Haustiere.
2. Lassen Sie Ihr Haustier nicht unbeaufsichtigt im Kinderwagen.
3. Betätigen Sie die Bremse immer, wenn der Kinderwagen steht.
4. Entzündlich: Von offenem Feuer fernhalten. Dieses Produkt entzündet sich und brennt bei Kontakt mit offenem Feuer.
5. Von scharfen Spitzen, Klingen und anderen Gegenständen fernhalten, um Kratzer am Produkt zu vermeiden.
6. Dieses Produkt ist kein Spielzeug, der Kinderwagen darf nicht als Spielzeug für Kinder verwendet werden .
7. ein Umkippen des Fahrzeugs zu verhindern, hängen Sie bitte keine schweren Gegenstände an den Lenker.
8. Stellen Sie sicher, dass alle Verriegelungsmechanismen vor der Benutzung des Haustierbuggys montiert sind.
9. Haustiere müssen bei der Benutzung angeleint werden.
10. des unteren Ablagekorbs beträgt 6,6 lb.

Reinigung und Instandhaltung:

1. Bitte überprüfen und pflegen Sie den Haustierwagen regelmäßig. Der Stoffbezug darf nicht eingeweicht und gewaschen werden. Verwenden Sie zum Reinigen des Bezugs bitte eine Bürste oder andere geeignete Reinigungsmittel.
2. Prüfen Sie regelmäßig, ob Schrauben locker sind, Teile beschädigt oder Gewinde gebrochen sind. Ersetzen Sie beschädigte Teile gegebenenfalls. Beachten Sie beim Auseinanderbauen die Bedienungsanleitung sorgfältig, um unnötige Beschädigungen zu vermeiden.

SPEZIFIKATIONEN

Modell	PC108DS
Produktgröße	765*440*1000mm
Farbe	Schwarz
Belastbarkeit	33 Pfund

TEILELISTE

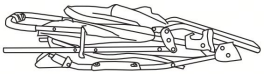

Framex1

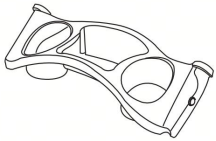

Cup holderx1

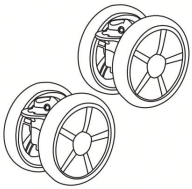

Front Wheelx2

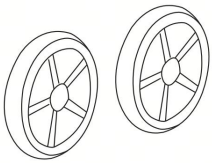

Rear Wheelx2

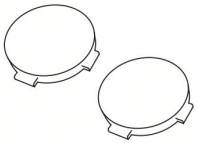

Rear Wheel coverx2



Lock Pinx2

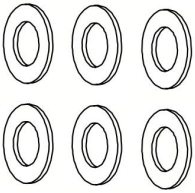 Washerx6	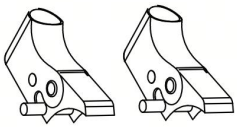 Rear Wheel Mountx2	 Axlex1

Öffnen und Zusammenbauen:

1. Den Rahmen aufklappen:

Halten Sie den Griff fest und ziehen Sie ihn nach oben, bis ein Klicken zu hören ist. Befestigen Sie den Stoffbezug am vorderen Rohr und schließen Sie den Reißverschluss.

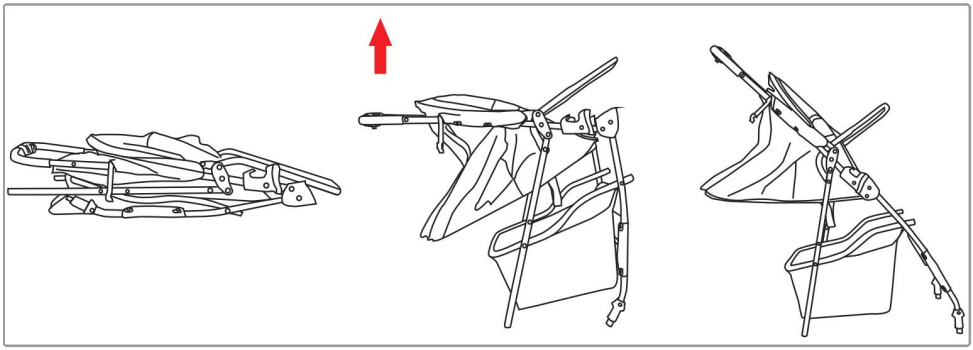

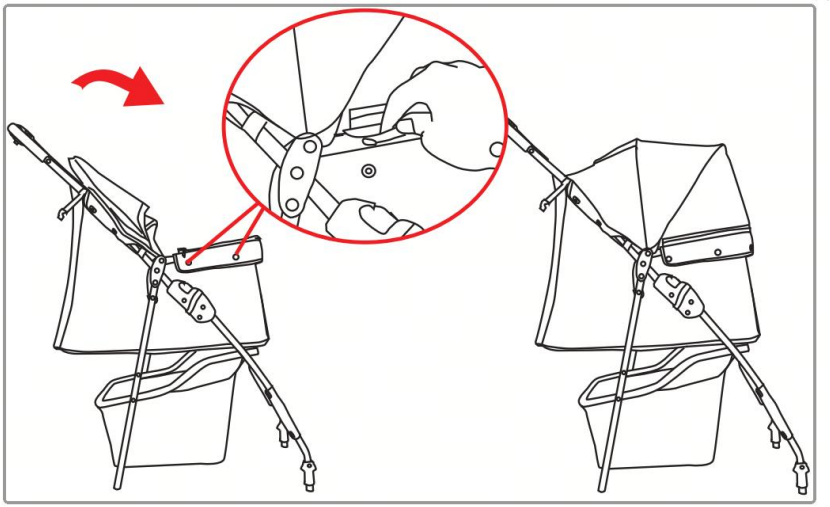

2. Montage/Demontage des Vorderrads:

Schieben Sie das Vorderrad in das vordere Gabelrohr, bis es einrastet.

Zum Entfernen den Entriegelungsknopf an der Unterseite drücken und das Rad nach unten ziehen.

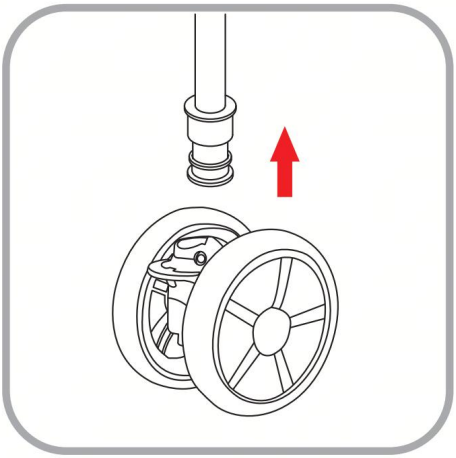

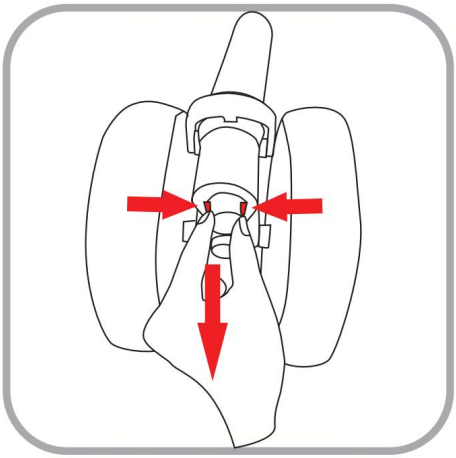

3. Montage und Demontage der Hinterradbaugruppe:

Wie in der Abbildung gezeigt, setzen Sie die Unterlegscheibe, die Hinterradhalterung, die Unterlegscheibe und das Hinterrad nacheinander auf

beiden Seiten der Hinterradachse ein. Setzen Sie anschließend die Unterlegscheibe und den Sicherungsstift ein und setzen Sie die Hinterradabdeckung auf. Andernfalls kann das Hinterrad demontiert werden. (Hinweis: Beim Einsetzen des Hinterradsitzes müssen die beiden Hinterradsitze am Bremspedal in dieselbe Richtung zeigen .) Schieben Sie die Hinterradbaugruppe in das Hinterradrohr, bis sie hörbar einrastet. Zum Demontieren der Hinterradbaugruppe drücken Sie das Federstück am Hinterradrohr und ziehen die Hinterradbaugruppe heraus.

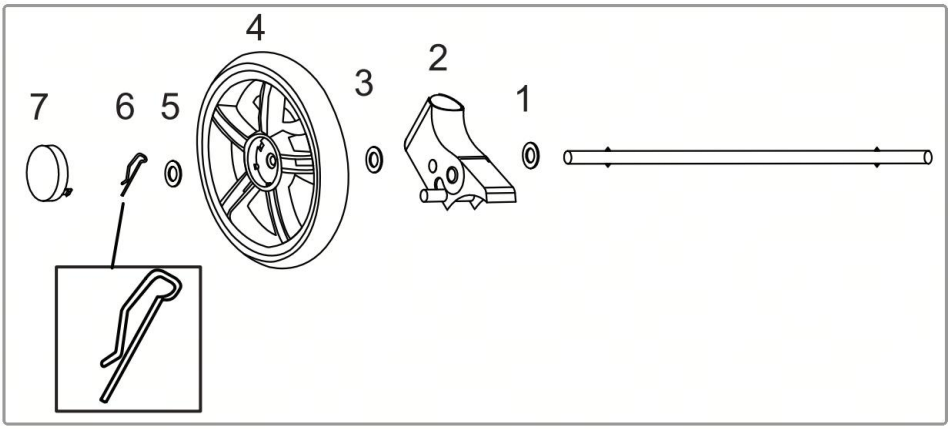

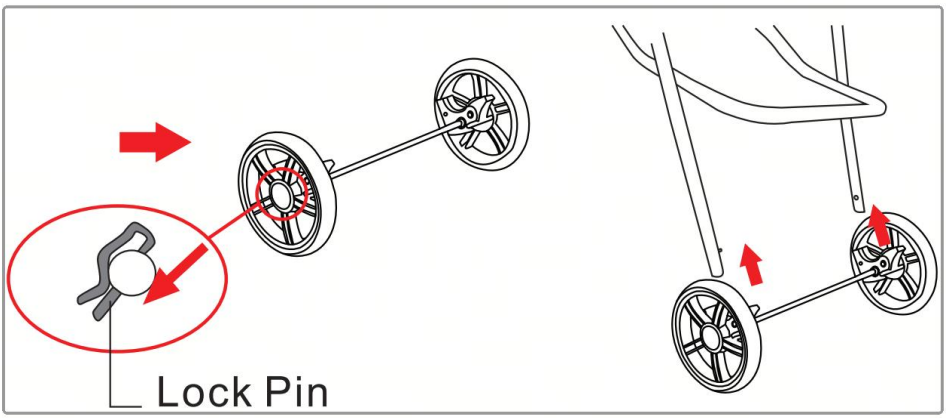

4. Bremsen & Fahren:

Bremsen: Treten Sie beide Bremspedale durch . Bewegen: Heben Sie beide Bremspedale nach oben.

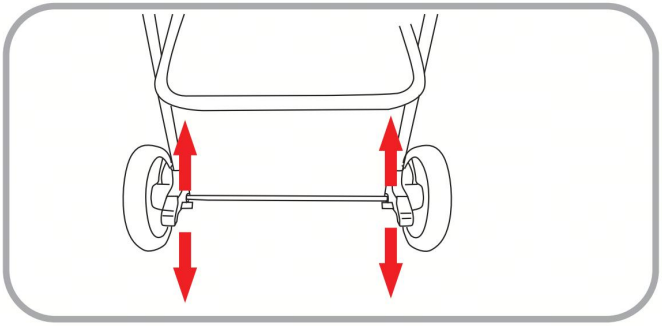

5. Montage des Becherhalters:

Den Becherhalter in die Verriegelungsstifte des Griffrohrs einsetzen.

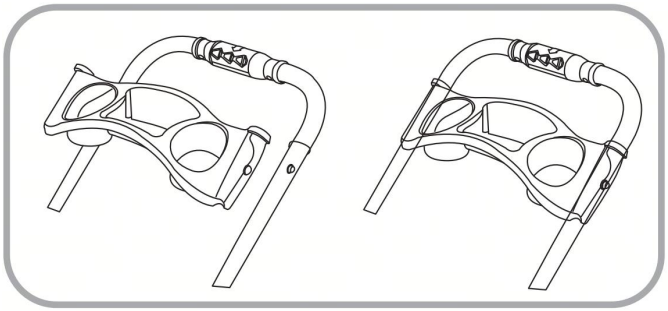

6. Haustier-Sicherheitsgurt:

Sichern Sie Ihr Haustier mit dem mitgelieferten Sicherheitsgurt.

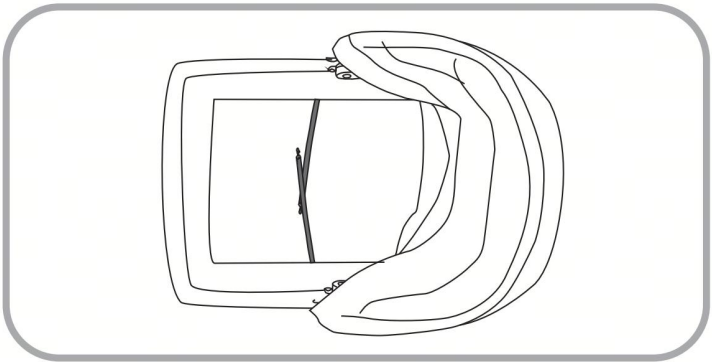

7. Zusammenklappen des Rahmens:

1. Öffnen Sie den Reißverschluss und falten Sie das Verdeck zusammen. 2. Entriegeln Sie die Lenkhebel am Vorderrad und richten Sie das Vorderrad so aus, dass die Lenkhebel nach innen zeigen. 3. Halten Sie den zweiten Verriegelungsknopf gedrückt und drehen Sie den Faltmechanismus in Pfeilrichtung, während Sie gleichzeitig den Rahmen nach unten drücken. Der Rahmen lässt sich nun zusammenklappen und der Falthaken einrasten .

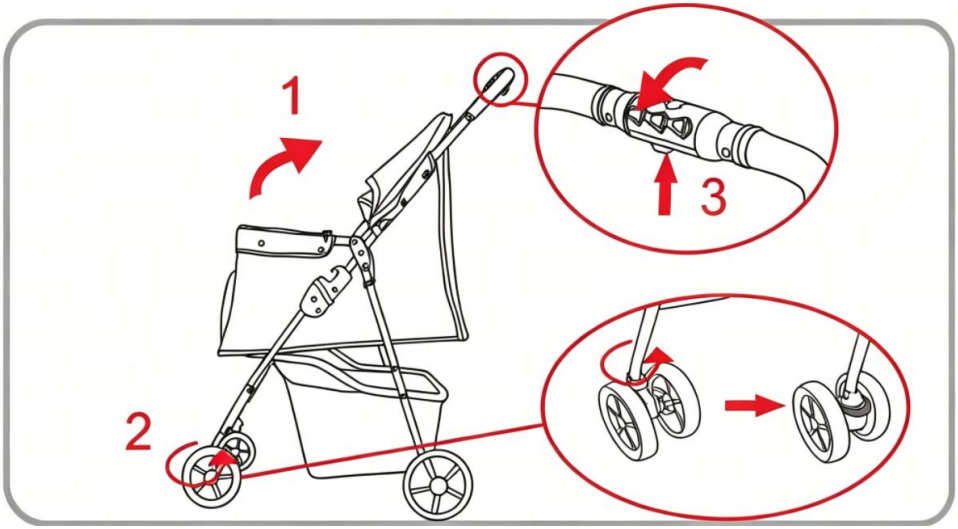

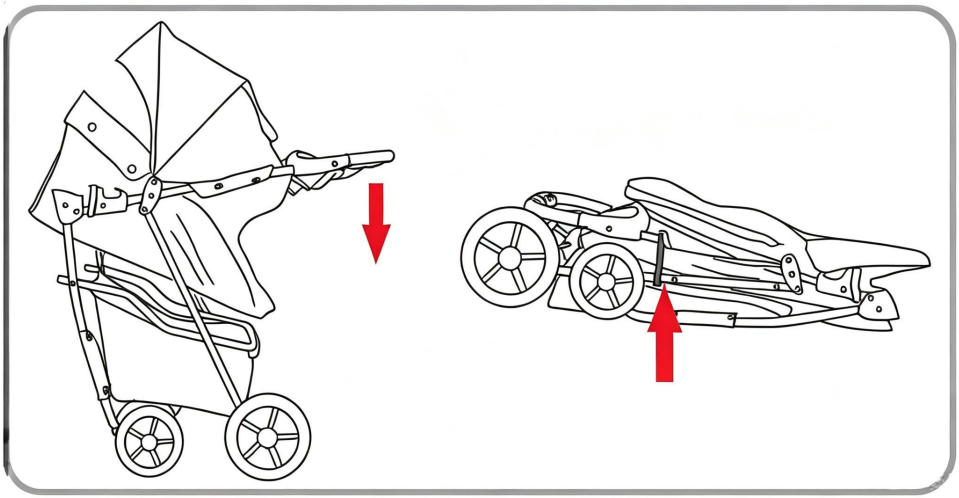



VEVOR

Upgrade · The Home Creator Way

Passeggino per animali domestici

Modello : **PC108DS**

VEVOR | Upgrade
The Home Creator Way

Modello : **PC108DS**

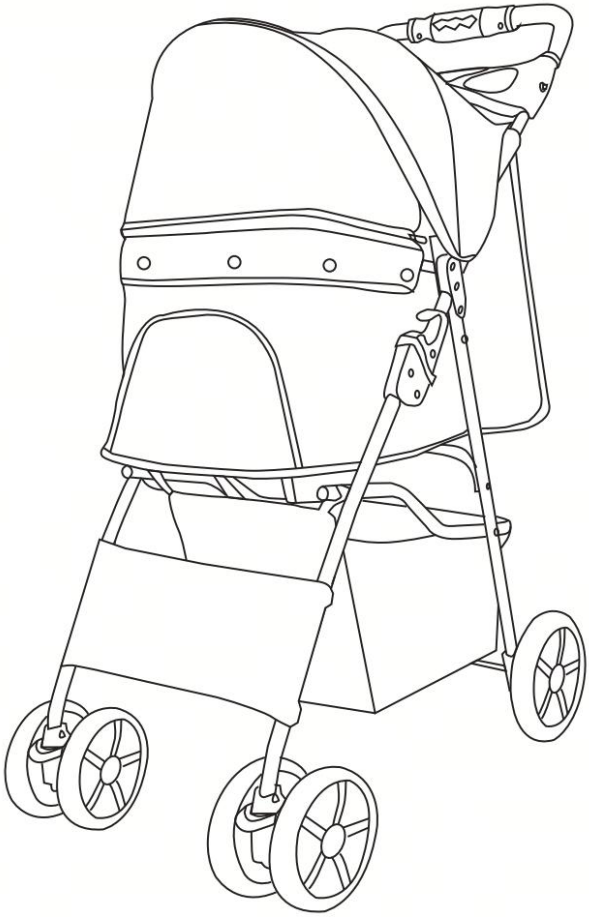

Queste sono le istruzioni originali, si prega di leggere attentamente tutte le istruzioni del manuale prima dell'uso. VEVOR si riserva il diritto di interpretare a proprio piacimento il presente manuale d'uso. L'aspetto del prodotto potrebbe differire leggermente da quello del prodotto ricevuto. Ci scusiamo se non vi informeremo tempestivamente di eventuali aggiornamenti tecnologici o software del nostro prodotto.

AVVERTENZA DI SICUREZZA

Attenzione: per ridurre il rischio di lesioni, l'utente deve leggere attentamente il manuale di istruzioni.

Questo apparecchio non è destinato all'uso da parte di persone (compresi i bambini) con ridotte capacità fisiche, sensoriali o mentali, o prive di esperienza e conoscenza, a meno che non siano state supervisionate o istruite sull'uso dell'apparecchio da una persona responsabile della loro sicurezza.

1. Solo per animali domestici.
2. Non lasciare l'animale domestico incustodito nel passeggino.
3. Azionare sempre il freno quando il passeggino è fermo.
4. Infiammabile: Tenere lontano da fiamme libere. Questo prodotto si incendierà e brucerà se messo a contatto con una fiamma libera.
5. Tenere lontano da punte affilate, lame e altri oggetti, per evitare di graffiare il prodotto.
6. Questo prodotto non è un giocattolo, il passeggino non può essere utilizzato come giocattolo per bambini.
7. prega di non appendere oggetti pesanti al manubrio.
8. Assicurarsi che tutti i dispositivi di bloccaggio siano assemblati prima di utilizzare il passeggino per animali.
9. Gli animali domestici devono essere tenuti al guinzaglio durante il trasporto.
10. La capacità di carico massima del cestello inferiore è di 6,6 libbre .

Pulizia e manutenzione:

1. Si prega di controllare e manutenere frequentemente il passeggino per animali domestici. Il rivestimento in tessuto non può essere immerso in acqua né lavato. Quando si pulisce il rivestimento in tessuto, si prega di utilizzare una spazzola o altri strumenti di pulizia per rimuovere lo sporco.
2. Verificare periodicamente che le viti non siano allentate, che i componenti non siano danneggiati o che le filettature non siano rotte. Sostituire i componenti danneggiati se necessario. Durante lo smontaggio, seguire attentamente le istruzioni per evitare danni inutili.

SPECIFICHE

Modello	PC108DS
Dimensioni del prodotto	765*440*1000mm
Colore	Nero
Capacità di carico	33 libbre

ELENCO DEI COMPONENTI

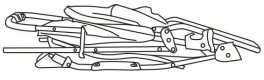

Framex1

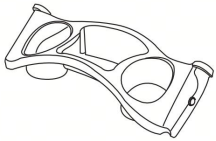

Cup holderx1

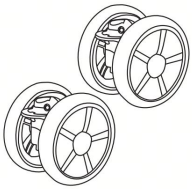

Front Wheelx2

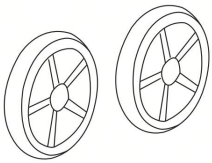

Rear Wheelx2

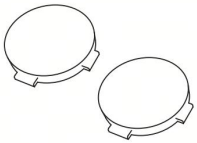

Rear Wheel coverx2



Lock Pinx2

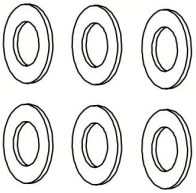 Washerx6	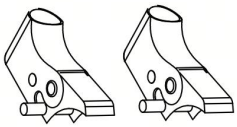 Rear Wheel Mountx2	 Axlex1

Aprire e assemblare:

1. Aprire la cornice:

Afferrare la maniglia e sollevarla fino a sentire un "clic". Fissare il rivestimento in tessuto al tubo anteriore e chiudere la cerniera di collegamento.

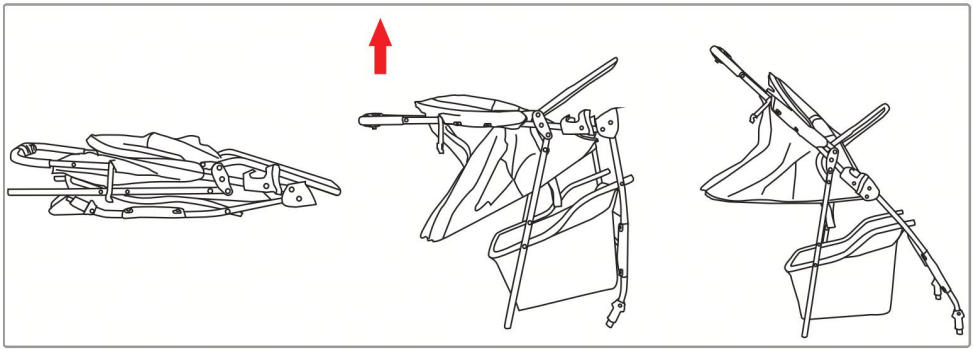

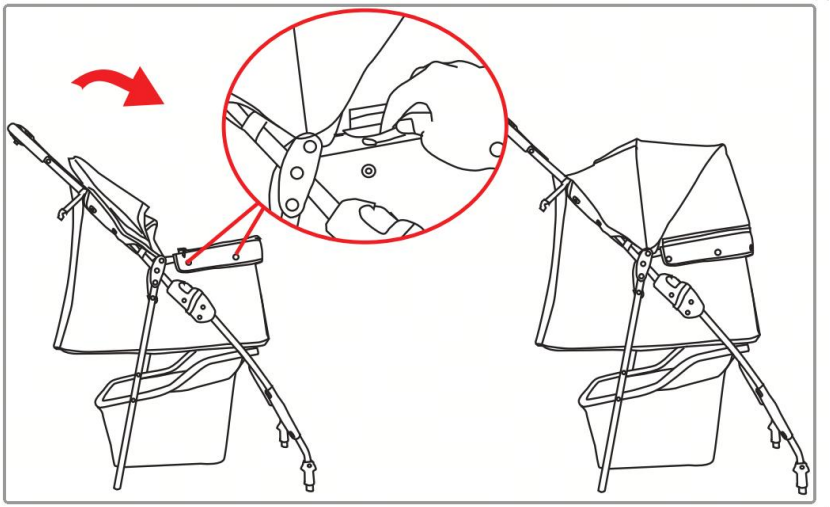

2. Installazione/Rimozione della ruota anteriore:

Inserisci la ruota anteriore nel tubo della gamba anteriore finché non scatta.

Per rimuoverlo, premere il pulsante di rilascio alla base e tirare la rotella verso il basso.

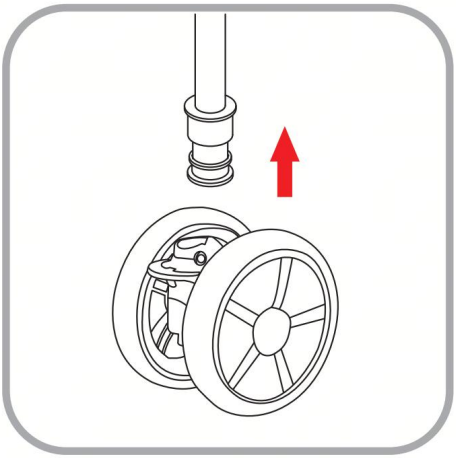

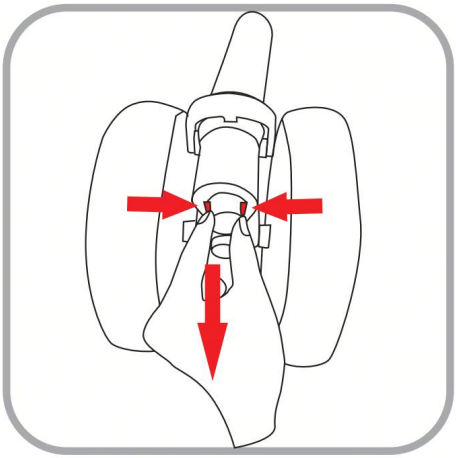

3. Montaggio e smontaggio del gruppo ruota posteriore:

Come mostrato in figura, inserire la rondella, il supporto della ruota posteriore, la rondella e la ruota posteriore su entrambi i lati dell'asse della ruota posteriore,

quindi inserire la rondella, il perno di bloccaggio e coprire il copriruota posteriore. In alternativa, la ruota posteriore può essere smontata; (Nota: quando si imposta il supporto della ruota posteriore, i due supporti della ruota posteriore sul pedale del freno devono essere rivolti nella stessa direzione.) Inserire il gruppo ruota posteriore nel tubo della gamba posteriore fino a sentire un "clic". Quando è necessario smontare il gruppo ruota posteriore, premere la molla sul tubo della gamba posteriore ed estrarre il gruppo ruota posteriore.

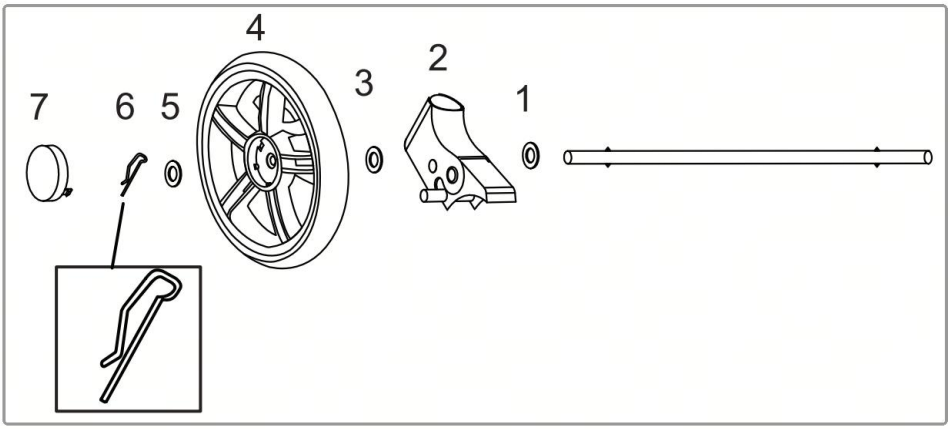

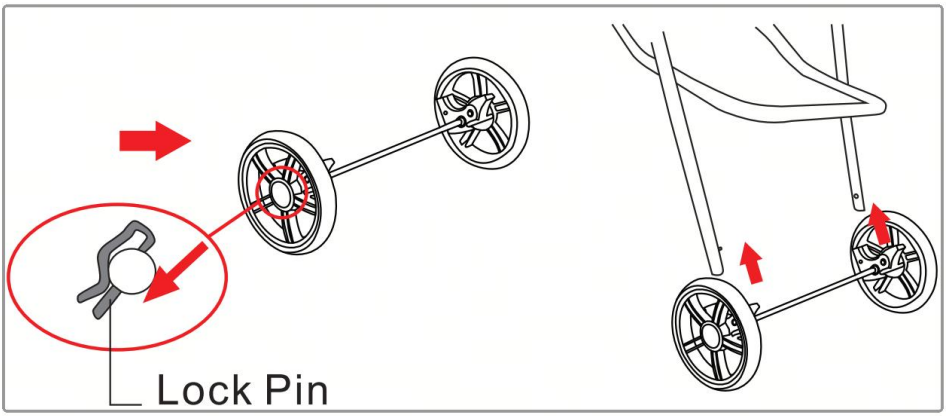

4. Frenata e movimento:

Frenata: premere entrambi i pedali del freno . Movimento: sollevare entrambi i pedali del freno .

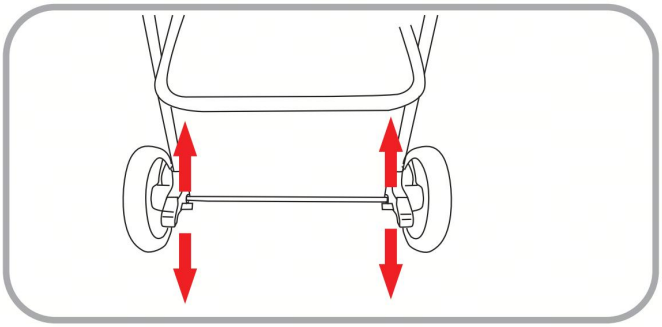

5. Installazione del portabicchieri:

Inserire il portabicchiere nei perni di bloccaggio del tubo del manico.

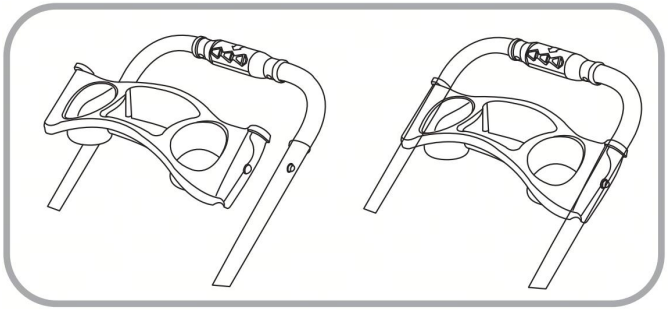

6. Cinghia di sicurezza per animali domestici:

Assicura il tuo animale domestico con la cinghia di sicurezza inclusa.

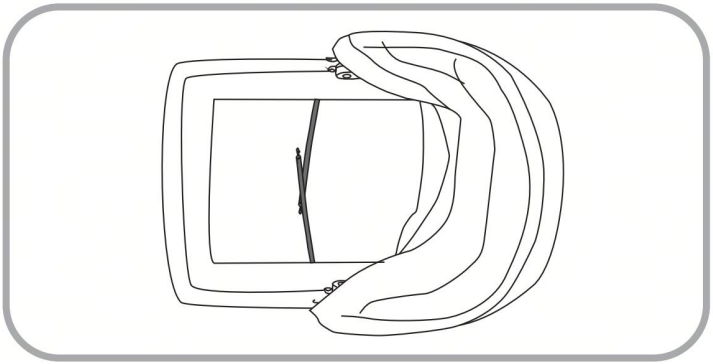

7. Piegare la cornice:

1. Aprire la cerniera e piegare la capottina; 2. Sbloccare le parti direzionali delle ruote anteriori e regolarle in modo che siano rivolte verso l'interno; 3. Tenere premuto il secondo pulsante di blocco e ruotare la parte pieghevole nella direzione della freccia, premendo contemporaneamente verso il basso il telaio. Il telaio può essere piegato e quindi il gancio di chiusura può essere fissato .

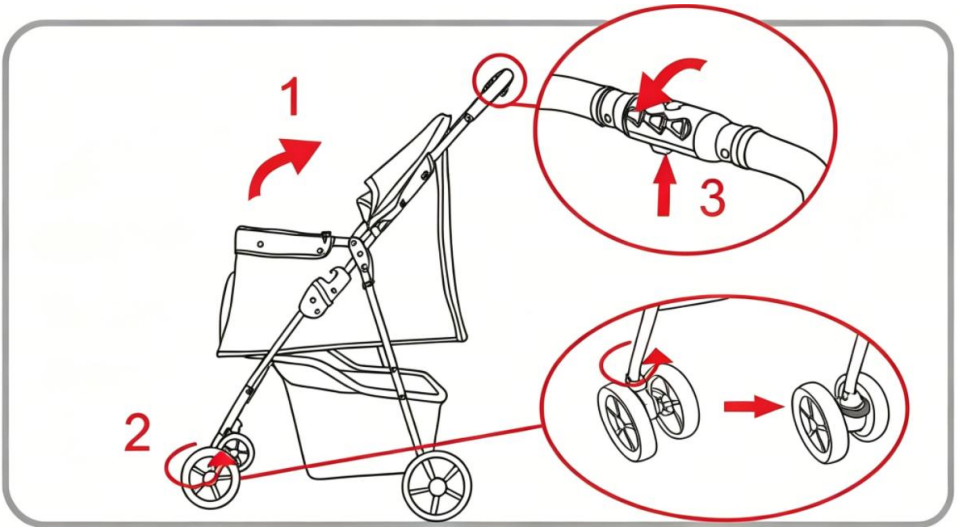

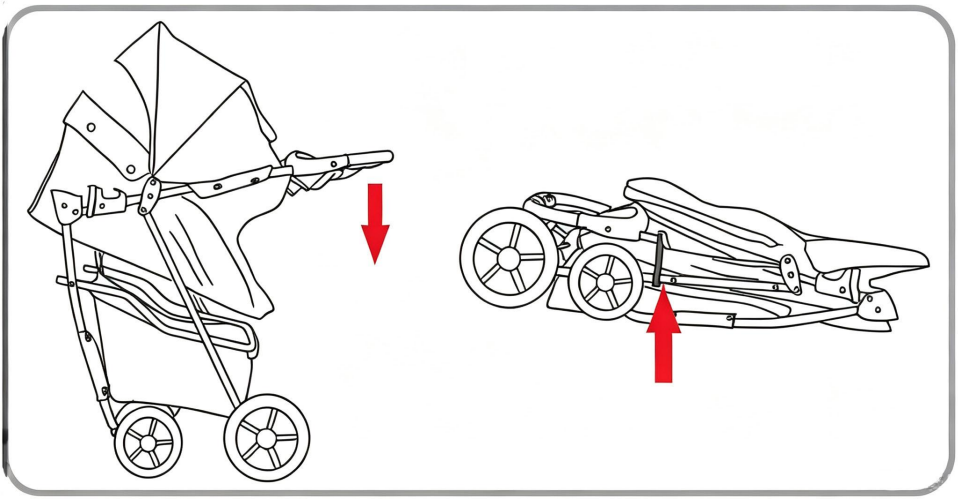



VEVOR

Upgrade · The Home Creator Way

Cochecito para mascotas

Modelo : **PC108DS**

VEVOR | Upgrade
The Home Creator Way

Modelo : **PC108DS**

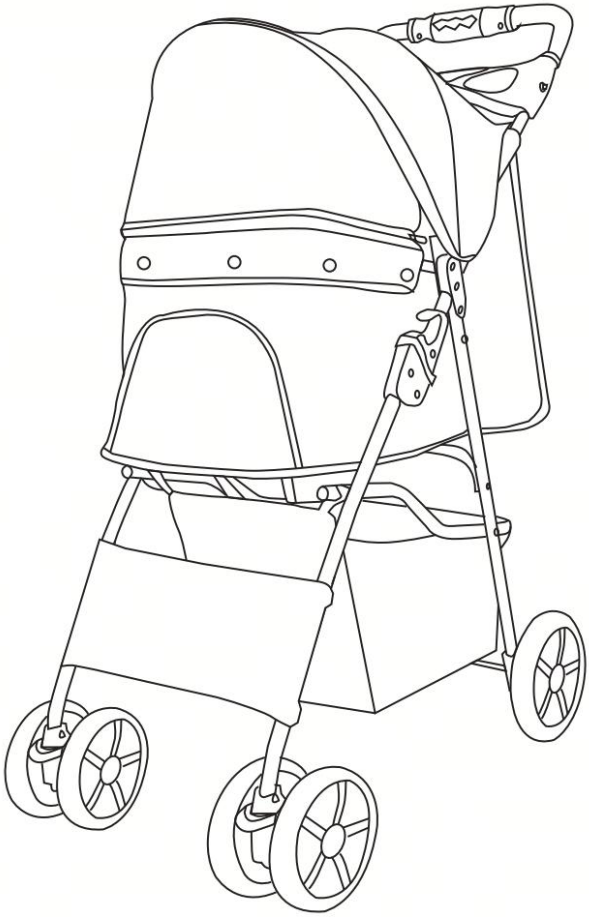

Estas son las instrucciones originales. Lea atentamente todo el manual antes de usar el producto. VEVOR se reserva el derecho de interpretar el manual de usuario. El aspecto del producto puede variar con respecto al que reciba. Le pedimos disculpas si no le informamos nuevamente sobre actualizaciones de tecnología o software.

ADVERTENCIA DE SEGURIDAD

Advertencia: Para reducir el riesgo de lesiones, el usuario debe leer atentamente el manual de instrucciones.
Este aparato no está diseñado para ser utilizado por personas (incluidos niños) con capacidades físicas, sensoriales o mentales reducidas, o con falta de experiencia y conocimiento, a menos que una persona responsable de su seguridad les haya supervisado o instruido sobre el uso del aparato.

1. Solo para mascotas.
2. No deje a su mascota sola en el cochecito.
3. Aplique siempre el freno cuando el cochecito esté parado.
4. Inflamable: Mantener alejado de llamas abiertas. Este producto se incendiará y arderá si entra en contacto con una llama abierta.
5. Manténgalo alejado de objetos punzantes, cuchillas y otros elementos para evitar rayar el producto.
6. Este producto no es un juguete; el cochecito no puede utilizarse como juguete para que jueguen los niños.
7. Para evitar que el vehículo se incline, no cuelgue objetos pesados en el manillar .
8. Asegúrese de que todos los dispositivos de bloqueo estén ensamblados antes de usar el cochecito para mascotas.
9. Las mascotas deben usar correas cuando se utilicen.
10. La capacidad de carga máxima de la cesta de almacenamiento inferior es de 6,6 lb.

Limpieza y mantenimiento:

1. Por favor, revise y mantenga el cochecito para mascotas con frecuencia. La funda de tela no se puede sumergir ni lavar. Para limpiarla, utilice un cepillo u otros utensilios de limpieza.
2. Compruebe periódicamente si los tornillos están flojos, las piezas dañadas o las roscas rotas. Sustituya las piezas dañadas si es necesario. Al desmontar, siga atentamente las instrucciones de funcionamiento para evitar daños innecesarios.

PRESUPUESTO

Modelo	PC108DS
Tamaño del producto	765*440*1000 mm
Color	Negro
Capacidad de carga	33 libras

LISTA DE PIEZAS

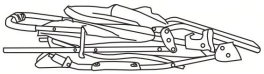

Framex1

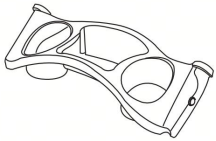

Cup holderx1

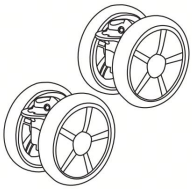

Front Wheelx2

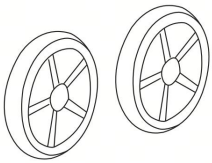

Rear Wheelx2

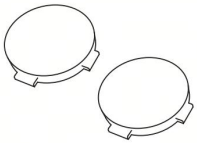

Rear Wheel coverx2



Lock Pinx2

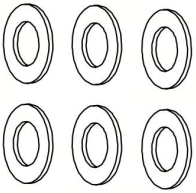 Washerx6	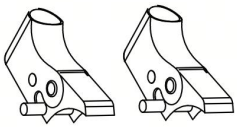 Rear Wheel Mountx2	 Axlex1

Abrir y ensamblar:

1. Despliega el marco:

Sujeta el asa y levántala hasta que oigas un "clic". Coloca la funda de tela en el tubo frontal y cierra la cremallera del conector.

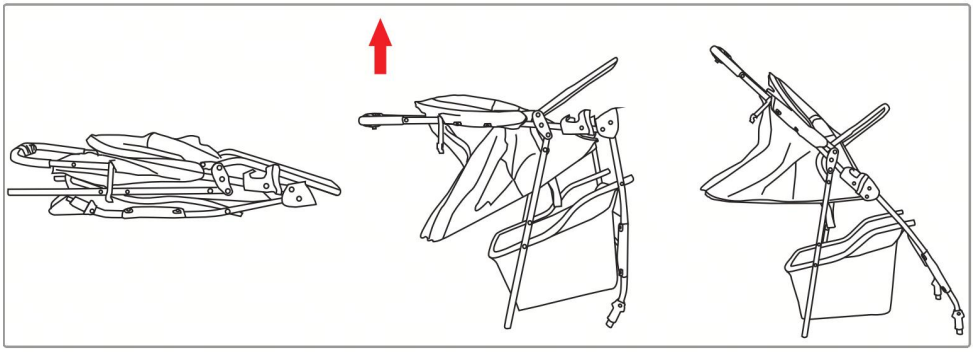

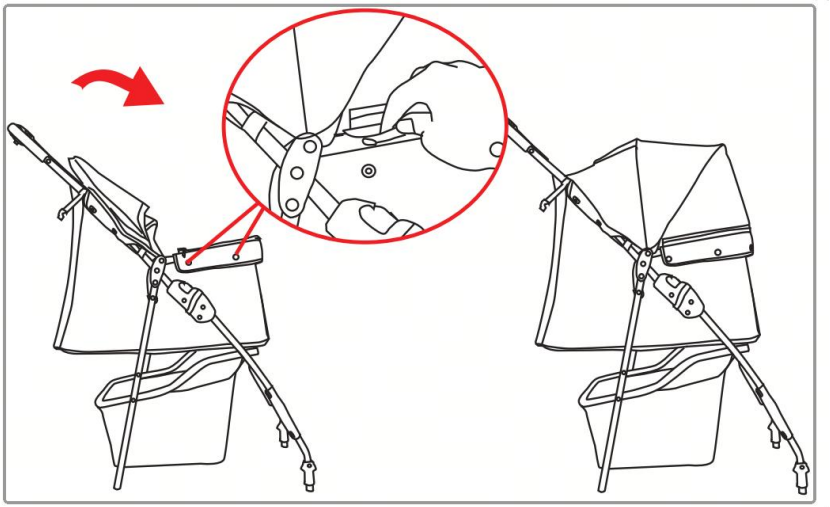

2. Instalación/Extracción de la rueda delantera:

Inserta la rueda delantera en el tubo de la pata delantera hasta que haga clic.

Para retirarla, pulse el botón de liberación en la base y tire de la rueda hacia abajo.

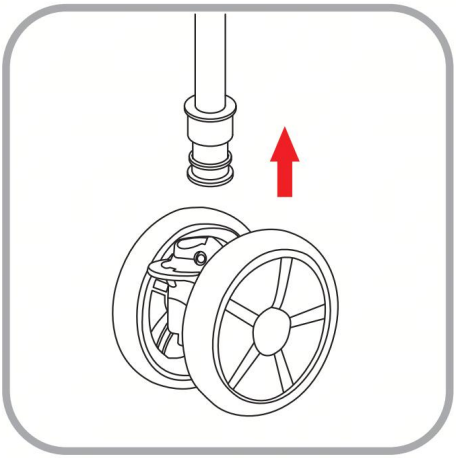

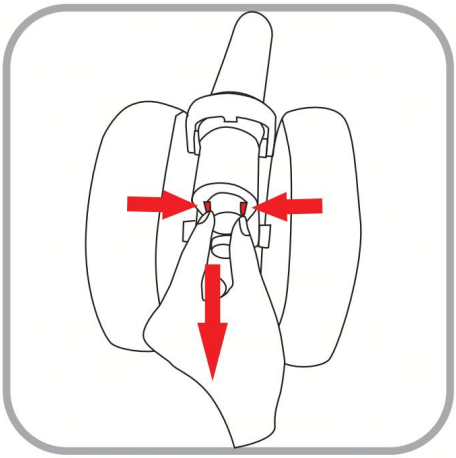

3. Montaje y desmontaje del conjunto de la rueda trasera:

Como se muestra en la figura, coloque la arandela, el soporte de la rueda trasera, la arandela y la rueda trasera en ambos lados del eje de la rueda trasera, uno por

uno, luego coloque la arandela, el pasador de bloqueo y cubra la tapa de la rueda trasera. De lo contrario, la rueda trasera se puede desmontar; (Nota: al colocar el asiento de la rueda trasera, los dos asientos de la rueda trasera en el pedal del freno miran hacia afuera en la misma dirección). Coloque el conjunto de la rueda trasera en el tubo de la pata trasera hasta que escuche un "clic". Cuando necesite desmontar el conjunto de la rueda trasera, presione la pieza del resorte en el tubo de la pata trasera y tire del conjunto de la rueda trasera.

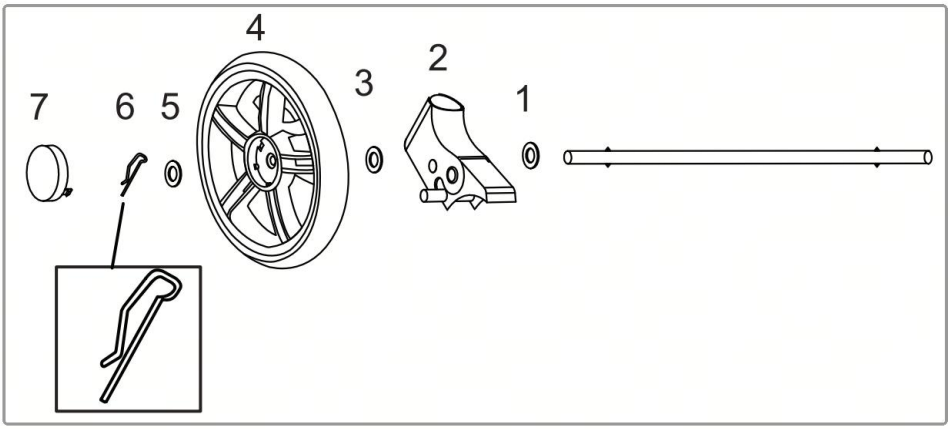

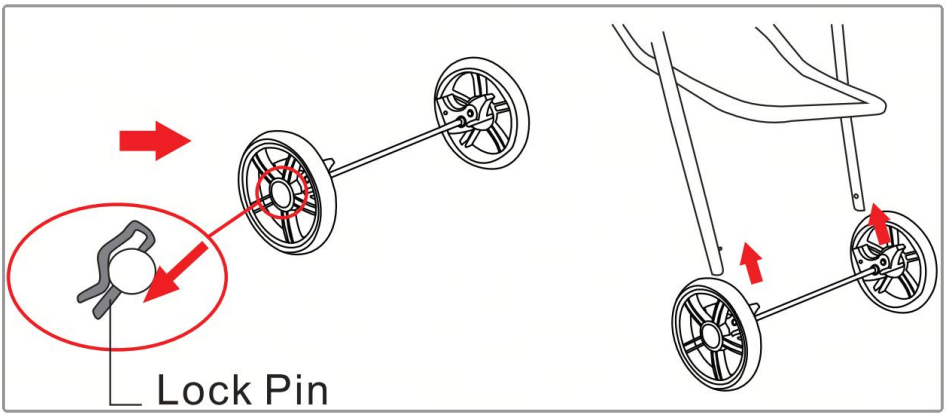

4. Frenado y movimiento:

Frenar: Presione ambos pedales de freno . Mover: Levante ambos pedales de freno .

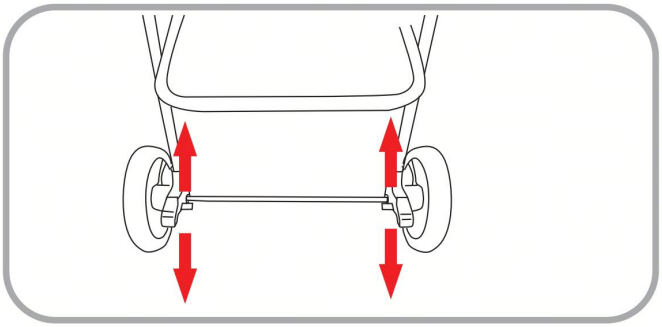

5. Instalación del portavasos:

Inserte el portavasos en los pasadores de bloqueo del tubo del asa.

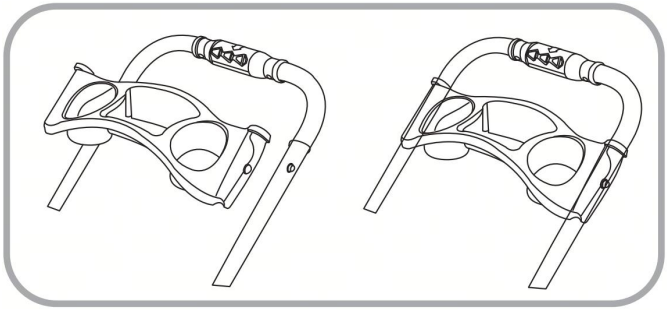

6. Correa de seguridad para mascotas:

Sujeta a tu mascota con la correa de seguridad incluida.

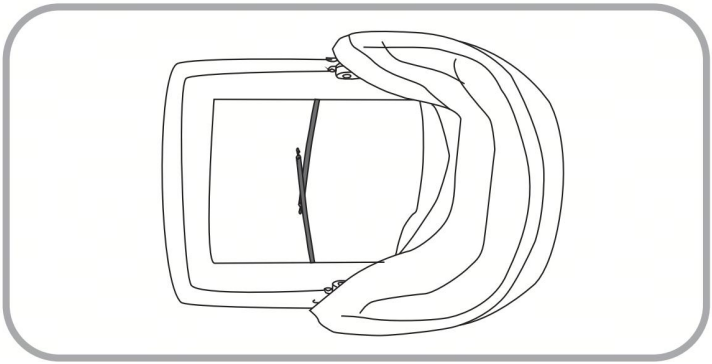

7. Plegado del marco:

1. Abra la cremallera y pliegue la capota; 2. Desbloquee las partes direccionales de la rueda delantera y ajuste la dirección de la rueda delantera de modo que las partes direccionales apunten hacia adentro; 3. Mantenga presionado el segundo botón de bloqueo y gire la parte plegable en la dirección de la flecha, mientras presiona hacia abajo el marco. El marco se puede plegar y luego se puede asegurar el gancho de plegado .

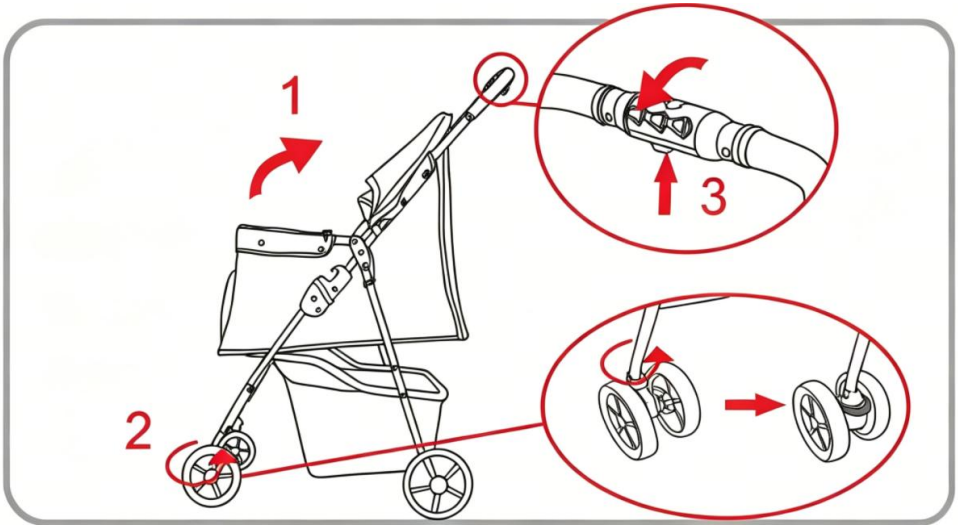

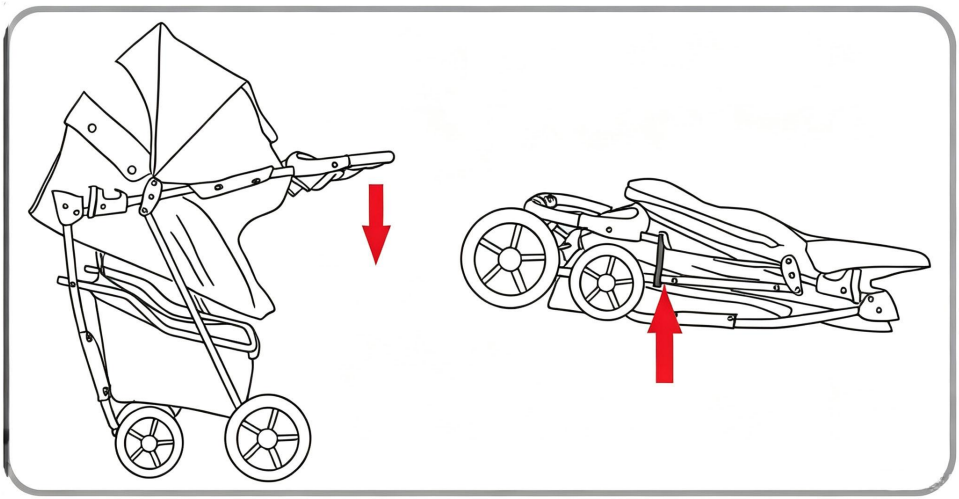



VEVOR

Upgrade · The Home Creator Way

Wózek dla zwierząt

Model : **PC108DS**

VEVOR | Upgrade
The Home Creator Way

Model : **PC108DS**

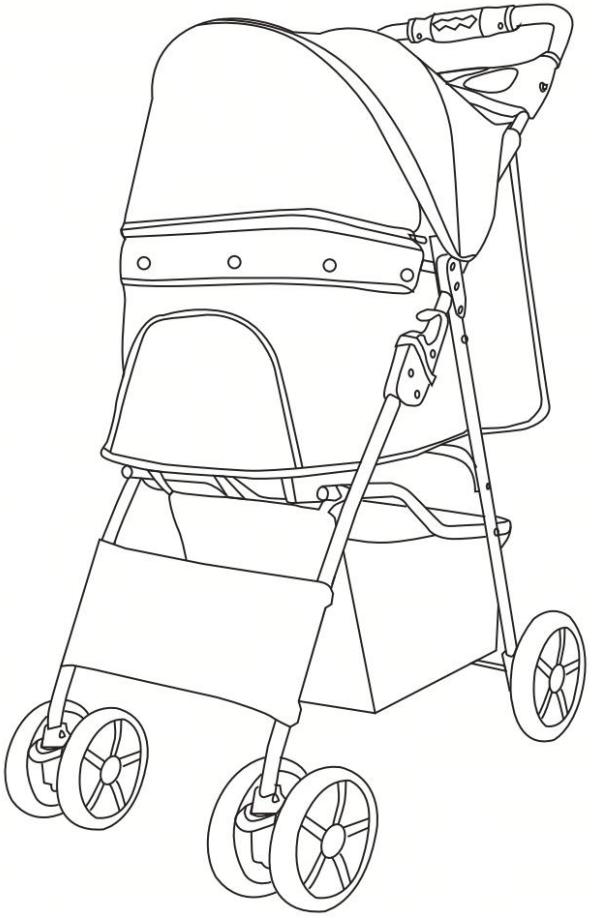

To jest oryginalna instrukcja obsługi. Przed użyciem prosimy o dokładne zapoznanie się z treścią instrukcji. Firma VEVOR zastrzega sobie prawo do jednoznacznej interpretacji niniejszej instrukcji obsługi. Wygląd produktu zależy od stanu, w jakim go otrzymali Państwo. Prosimy o wyrozumiałość, ale nie będziemy Państwa ponownie informować o aktualizacjach technologicznych lub oprogramowania naszego produktu.

OSTRZEŻENIE DOTYCZĄCE BEZPIECZEŃSTWA

Ostrzeżenie: Aby zminimalizować ryzyko obrażeń, użytkownik powinien uważnie przeczytać instrukcję obsługi.

Urządzenie to nie jest przeznaczone do użytku przez osoby (w tym dzieci) o ograniczonej sprawności fizycznej, sensorycznej lub umysłowej, a także osoby nieposiadające odpowiedniego doświadczenia lub wiedzy, chyba że znajdują się pod nadzorem osoby odpowiedzialnej za ich bezpieczeństwo lub otrzymały od niej instrukcje dotyczące korzystania z urządzenia.

1. Tylko dla zwierząt.
2. Nie zostawiaj zwierzęcia w wózku bez opieki.
3. Zawsze należy zaciągać hamulec, gdy wózek stoi.
4. Łatwopalne: Trzymać z dala od otwartego ognia. Produkt zapali się i spali w przypadku kontaktu z otwartym ogniem.
5. Trzymaj z dala od ostrych punktów, ostrzy i innych przedmiotów, aby nie porysować produktu.
6. Ten produkt nie jest zabawką. Wózek nie może być używany jako zabawka dla dzieci.
7. Aby zapobiec przechyleniu się pojazdu, nie należy wieszać ciężkich przedmiotów na kierownicy .
8. Przed użyciem wózka dla zwierząt należy upewnić się, że wszystkie urządzenia blokujące są zamontowane.
9. Zwierzęta muszą być zabezpieczone podczas korzystania z nich.
10. Maksymalna ładowność dolnego kosza wynosi 6,6 l b .

Czyszczenie i konserwacja:

1. Prosimy o regularne sprawdzanie i konserwację wózka dla zwierząt. Pokrowiec materiałowy nie nadaje się do zanurzania i prania. Podczas czyszczenia pokrycia materiałowego należy użyć szczotki i innych narzędzi czyszczących, aby usunąć zabrudzenia.
2. Regularnie sprawdzaj, czy śruby nie są poluzowane, części uszkodzone lub gwinty zerwane. W razie potrzeby wymień uszkodzone części. Podczas demontażu należy ściśle przestrzegać instrukcji obsługi, aby uniknąć niepotrzebnych uszkodzeń.

SPECYFIKACJE

Model	PC108DS
Rozmiar produktu	765*440*1000 mm
Kolor	Czarny
Nośność	33 funty

LISTA CZĘŚCI

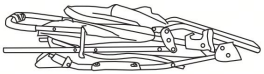

Framex1

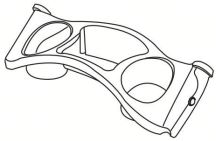

Cup holderx1

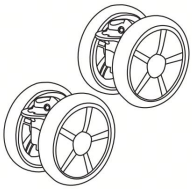

Front Wheelx2

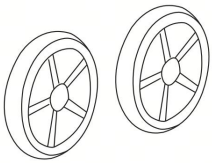

Rear Wheelx2

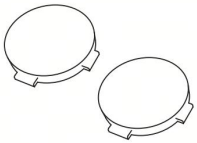

Rear Wheel coverx2



Lock Pinx2

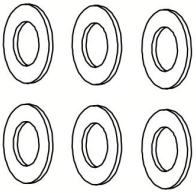 Washerx6	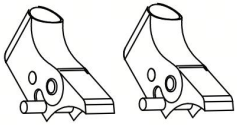 Rear Wheel Mountx2	 Axlex1

Otwórz i złóż:

1. Rozłóż ramę:

Przytrzymaj uchwyt i unieś go do góry, aż usłyszysz kliknięcie. Przymocuj materiałowy pokrowiec do przedniej rurki i zapnij łącznik.

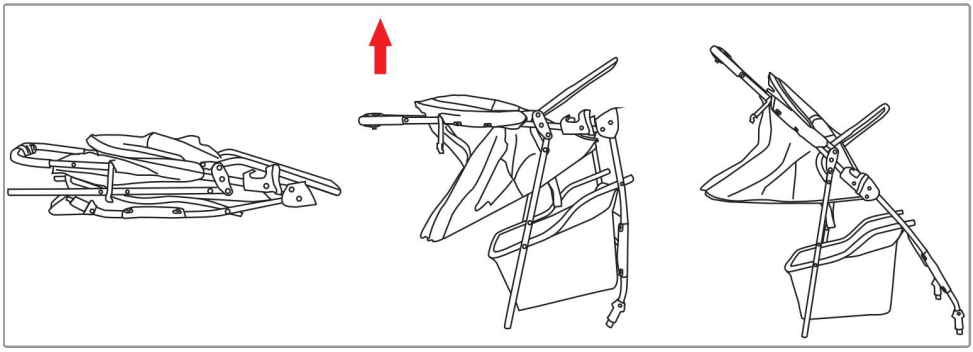

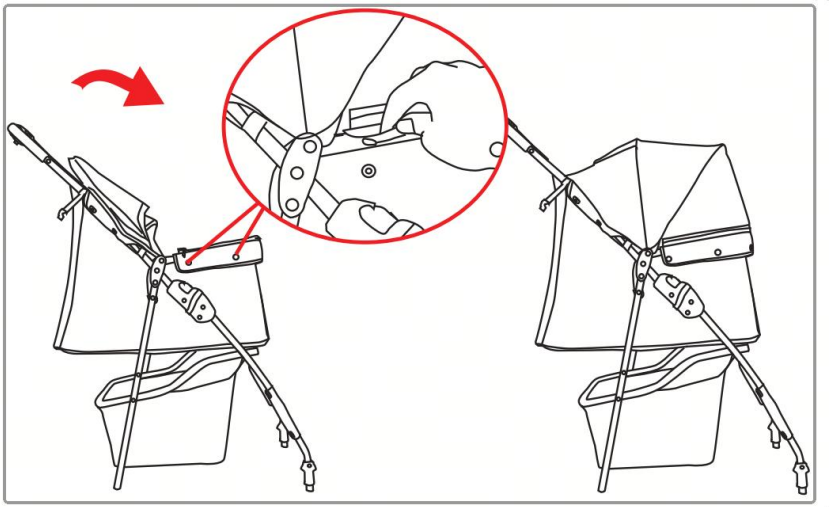

2. Montaż/demontaż koła przedniego:

Włóż przednie koło do rurki przedniej nogi, aż usłyszysz kliknięcie.

Aby zdjąć koło, naciśnij przycisk zwalniający u podstawy i pociągnij je w dół.

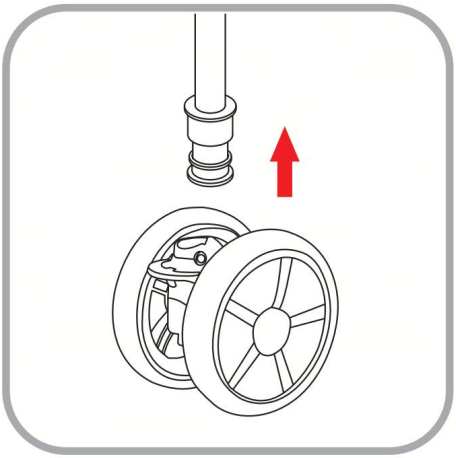

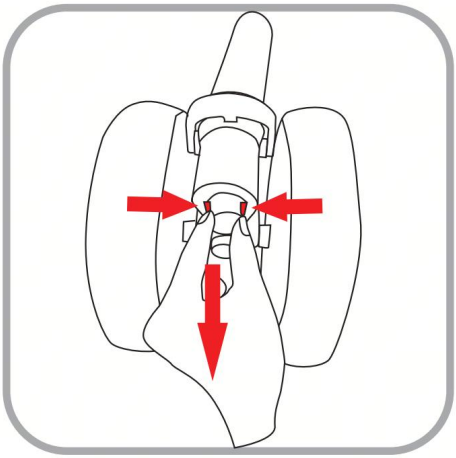

3.Montaż i demontaż zespołu koła tylnego:

Jak pokazano na rysunku, włóż kolejno podkładkę, mocowanie tylnego koła, podkładkę i tylne koło po obu stronach osi tylnego koła, a następnie włóż

podkładkę, zawleczkę i zakryj osłonę tylnego koła. W przeciwnym razie tylne koło będzie można zdemontować. (Uwaga: podczas ustawiania gniazda tylnego koła, dwa gniazda tylnego koła na pedale hamulca są skierowane w tym samym kierunku). Włóż zespół tylnego koła do rurki tylnej nogi, aż usłyszysz „klik”. Aby zdemontować zespół tylnego koła, naciśnij element sprężynowy na rurce tylnej nogi i wyciągnij zespół tylnego koła.

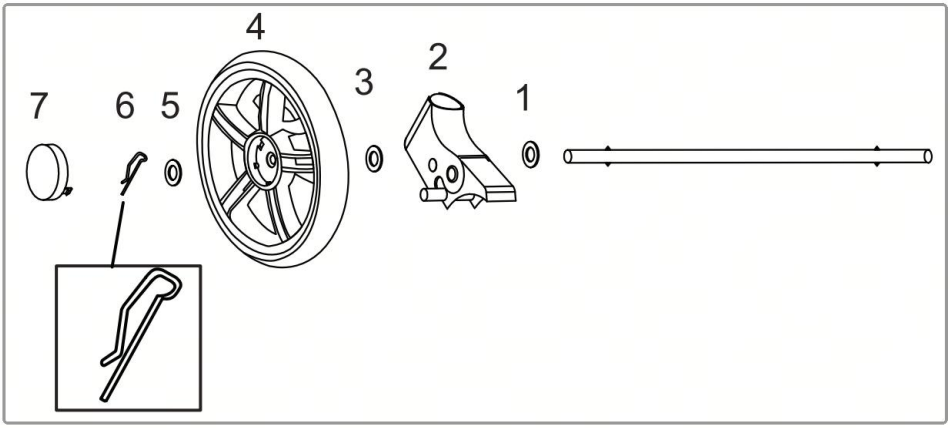

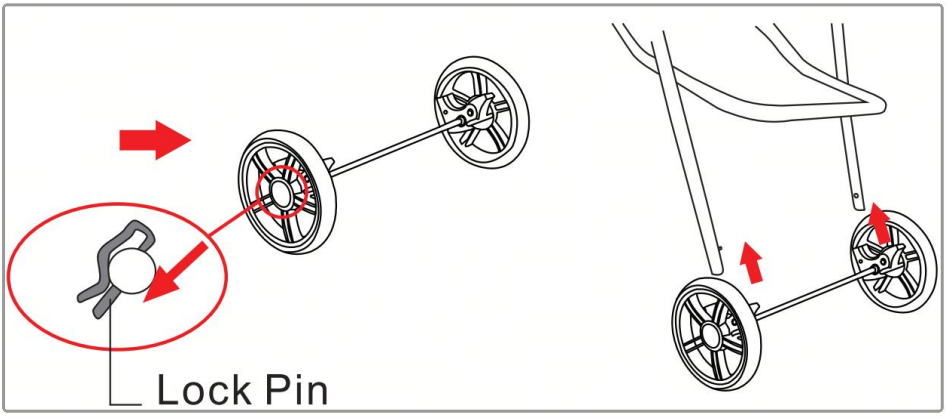

4. Hamowanie i ruszanie:

Hamulec: Naciśnij oba pedały hamulca . Ruch: Podnieś oba pedały hamulca do

góry.

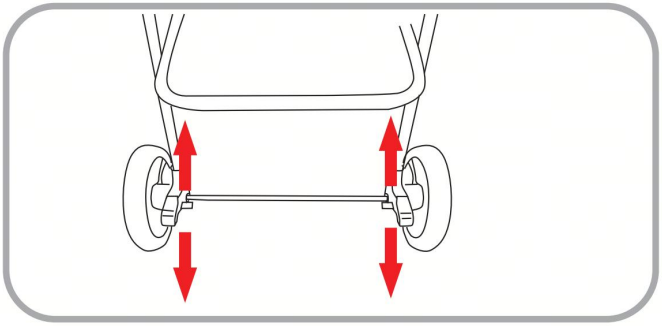

5. Montaż uchwytu na kubek:

Włóż uchwyt na kubek w kołki blokujące rurki uchwytu.

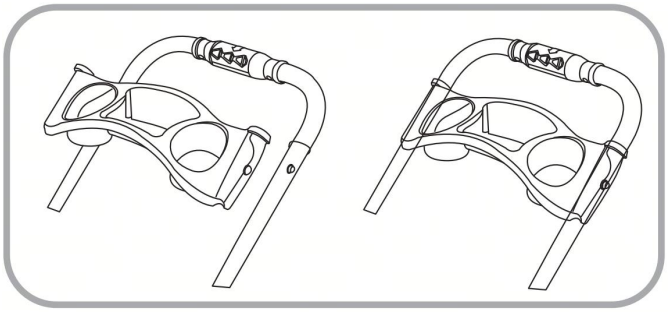

6. Pasek bezpieczeństwa dla zwierząt:

Zabezpiecz swojego pupila dołączonym pasem bezpieczeństwa.

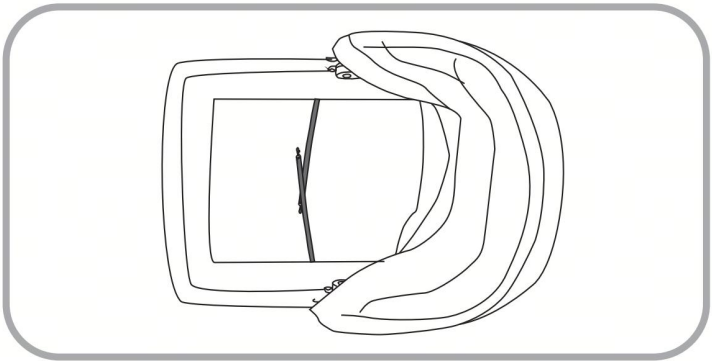

7. Składanie ramy:

1. Rozłóż i złóż budkę; 2. Odblokuj elementy kierunkowe przedniego koła i wyreguluj kierunek przedniego koła tak, aby elementy kierunkowe były skierowane do wewnątrz; 3. Naciśnij i przytrzymaj drugi przycisk blokady i obróć składaną część zgodnie z kierunkiem strzałki, jednocześnie dociskając ramę. Stelaż można złożyć, a następnie zapiąć hak do składania .

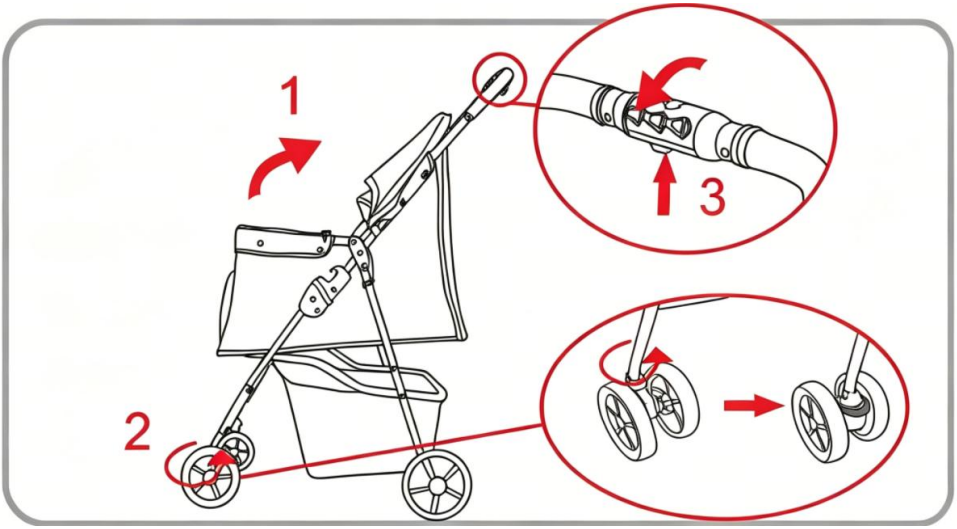

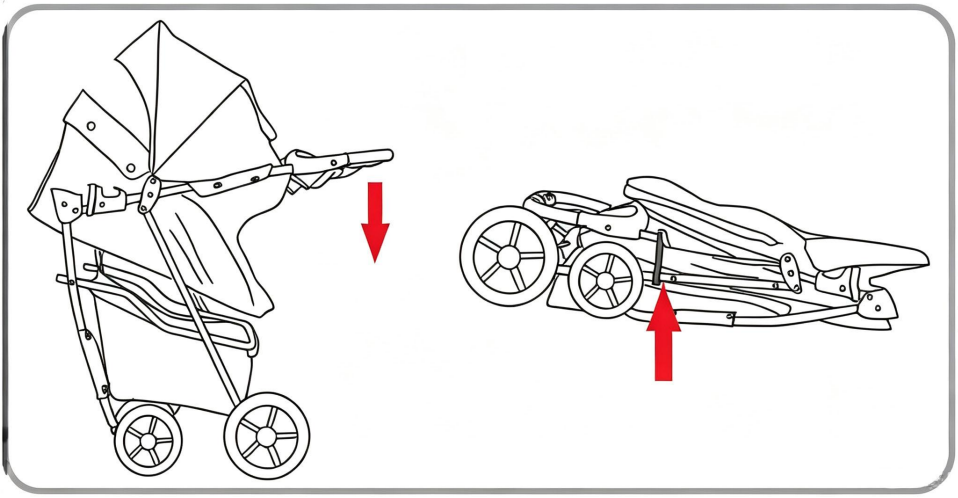



VEVOR

Upgrade · The Home Creator Way

Hondenbuggy

Model : **PC108DS**

VEVOR | Upgrade
The Home Creator Way

Model : **PC108DS**

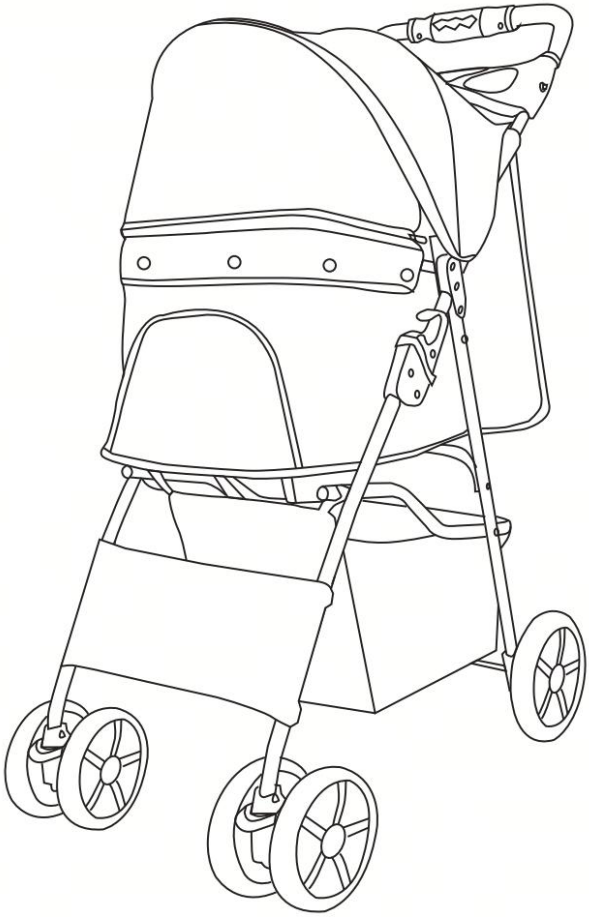

Dit is de originele handleiding. Lees alle instructies in de handleiding zorgvuldig door voordat u het product in gebruik neemt. VEVOR behoudt zich het recht voor om de gebruikershandleiding anders te interpreteren. Het uiterlijk van het product kan afwijken van het product dat u ontvangt. Wij zullen u niet opnieuw informeren over eventuele technologische of software-updates voor ons product.

VEILIGHEIDSWAARSCHUWING

Waarschuwing: Om het risico op letsel te verminderen, dient de gebruiker de gebruiksaanwijzing zorgvuldig te lezen.

Dit apparaat is niet bedoeld voor gebruik door personen (inclusief kinderen) met beperkte fysieke, zintuiglijke of mentale vermogens, of die onvoldoende ervaring en kennis hebben, tenzij zij onder toezicht staan of instructies hebben gekregen over het gebruik van het apparaat van een persoon die verantwoordelijk is voor hun veiligheid.

1. Alleen voor huisdieren.
2. Laat uw huisdier niet zonder toezicht in de kinderwagen achter.
3. Gebruik altijd de rem wanneer de kinderwagen stilstaat.
4. Ontvlambaar: Verwijderd houden van open vuur. Dit product zal ontbranden en branden bij contact met open vuur.
5. Houd het product uit de buurt van scherpe punten, messen en andere voorwerpen om krassen te voorkomen.
6. Dit product is geen speelgoed; de kinderwagen mag niet als speelgoed door kinderen worden gebruikt .
7. Om te voorkomen dat het voertuig kantelt, dient u geen zware voorwerpen aan het stuur te hangen.
8. Zorg ervoor dat alle vergrendelingen gemonteerd zijn voordat u de hondenbuggy gebruikt.
9. Huisdieren moeten aangelijnd zijn tijdens het gebruik.
10. De maximale draagcapaciteit van de onderste opbergmand is 6,6 lb.

Reiniging en onderhoud:

1. Controleer en onderhoud de hondenbuggy regelmatig. De stoffen bekleding mag niet worden ondergedompeld en gewassen. Gebruik bij het reinigen van de bekleding een borstel of ander schoonmaakmiddel om het vuil te verwijderen.
2. Controleer regelmatig of schroeven loszitten, onderdelen beschadigd zijn of schroefdraad gebroken is. Vervang beschadigde onderdelen indien nodig. Volg bij het demonteren de bedieningsinstructies zorgvuldig op om onnodige schade te voorkomen.

SPECIFICATIES

Model	PC108DS
Productgrootte	765*440*1000mm
Kleur	Zwart
Draagvermogen	33 pond

ONDERDELENLIJST

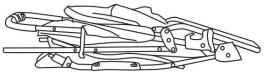

Framex1

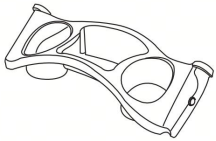

Cup holderx1

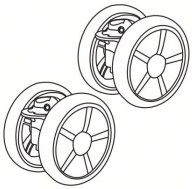

Front Wheelx2

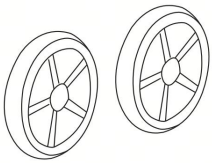

Rear Wheelx2

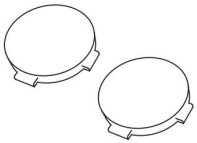

Rear Wheel coverx2



Lock Pinx2

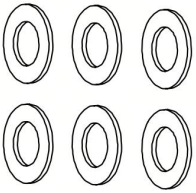 Washerx6	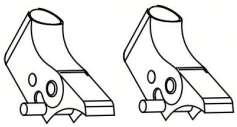 Rear Wheel Mountx2	 Axlex1

Openen en monteren:

1. Klap het frame open:

Houd de handgreep vast en til deze omhoog tot u een klik hoort. Bevestig de stoffen hoes aan de voorste buis en rits de connector dicht.

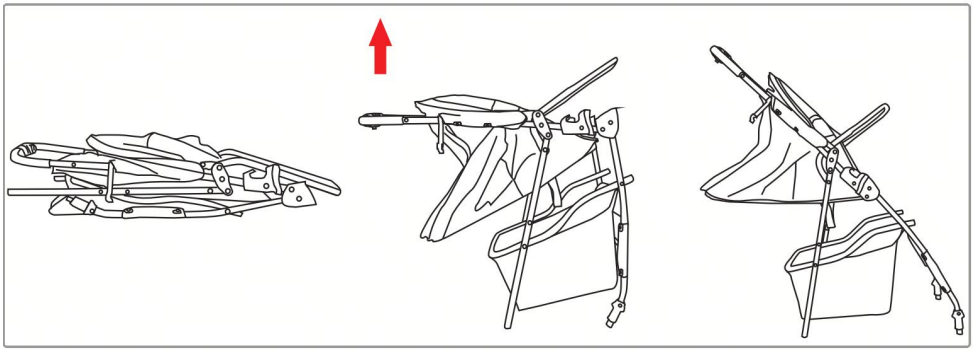

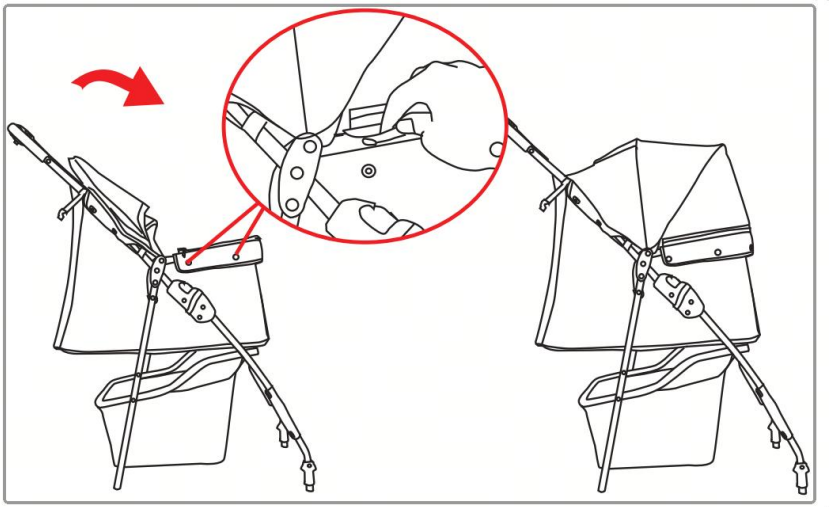

2. Montage/demontage van het voorwiel:

Steek het voorwiel in de buis van het voorwielframe totdat het vastklikt.

Om het te verwijderen, drukt u op de ontgrendelingsknop aan de onderkant en trekt u het wiel naar beneden.

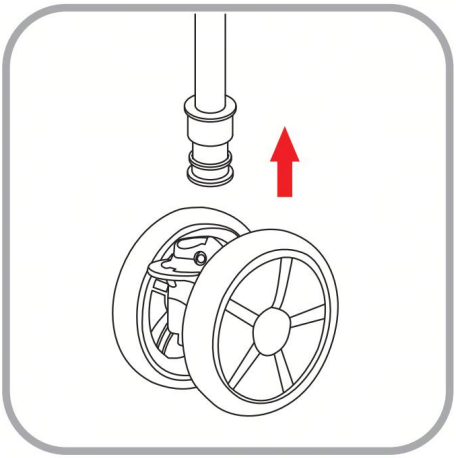

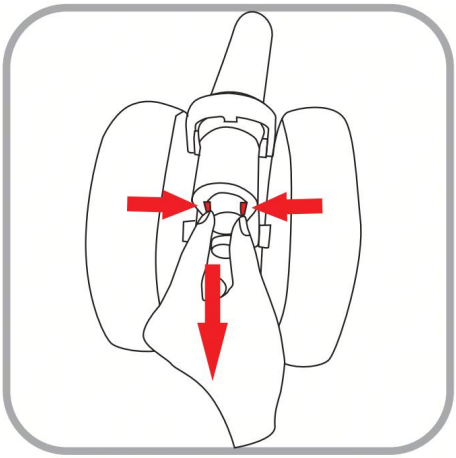

3. Montage en demontage van de achterwielconstructie:

Zoals in de afbeelding te zien is, plaatst u achtereenvolgens de ring, de achterwielsteun, de ring en het achterwiel aan beide zijden van de achteras.

Plaats vervolgens de ring, de borgpen en de achterwielkap. Anders kan het achterwiel worden gedemonteerd. (Let op: bij het monteren van de achterwielsteun moeten de twee achterwielsteunen aan de kant van het rempedaal in dezelfde richting wijzen .) Plaats de achterwielconstructie in de achterwielbuis totdat u een "klik" hoort. Om de achterwielconstructie te demonteren, drukt u op het veerstuk op de achterwielbuis en trekt u de achterwielconstructie eruit.

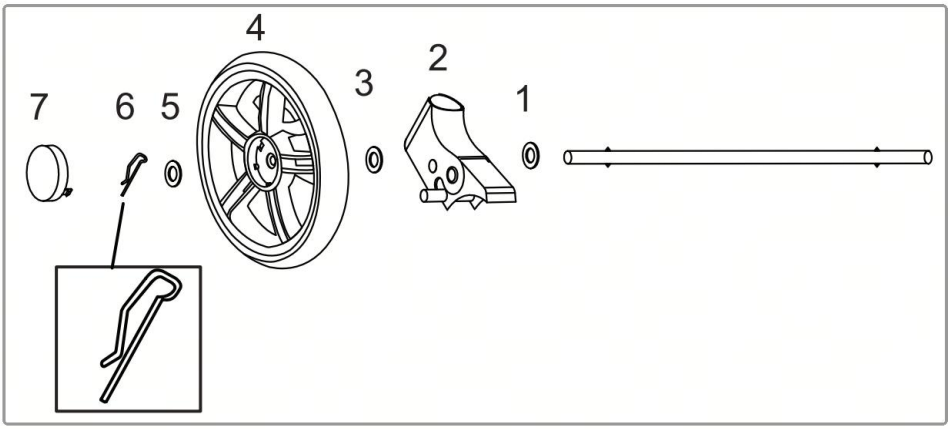

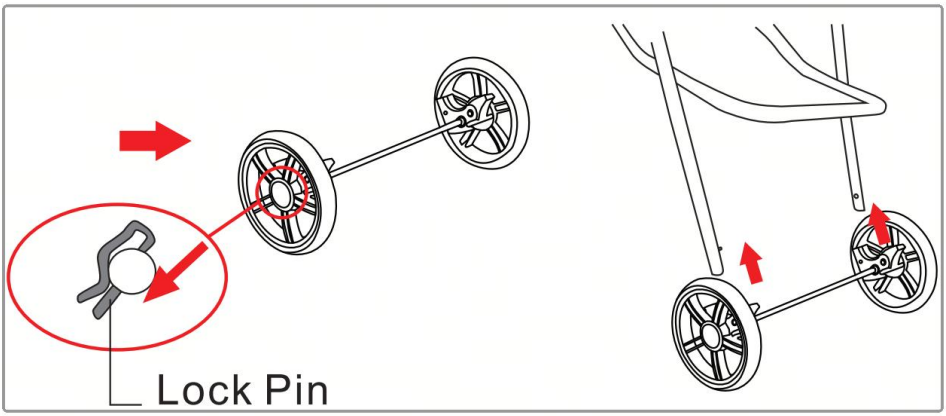

4. Remmen en bewegen:

Remmen: Trap beide rempedalen in . Rijden: Til beide rempedalen omhoog .

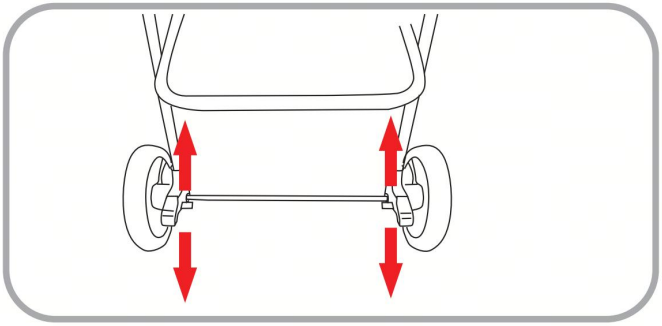

5. Installatie van de bekerhouder:

Plaats de bekerhouder in de vergrendelpinnen van de handgreep.

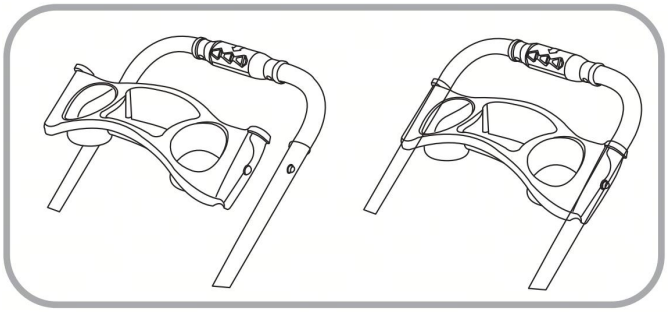

6. Veiligheidsriem voor huisdieren:

Bevestig uw huisdier met de meegeleverde veiligheidsriem.

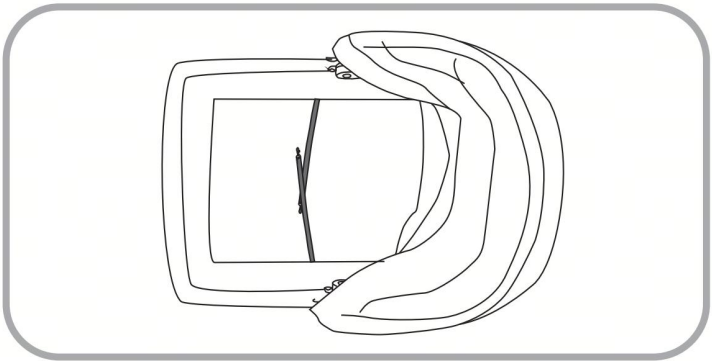

7. Het frame inklappen:

1. Rits de kap open en vouw hem op; 2. Ontgrendel de richtingsaanwijzers van de voorwielen en stel de richting van de voorwielen zo af dat de richtingsaanwijzers naar binnen wijzen; 3. Houd de tweede vergrendelingsknop ingedrukt en draai het opvouwbare deel in de richting van de pijl, terwijl u het frame naar beneden drukt. Het frame kan worden opgevouwen en vervolgens kan de opvouwhaak worden vastgemaakt .

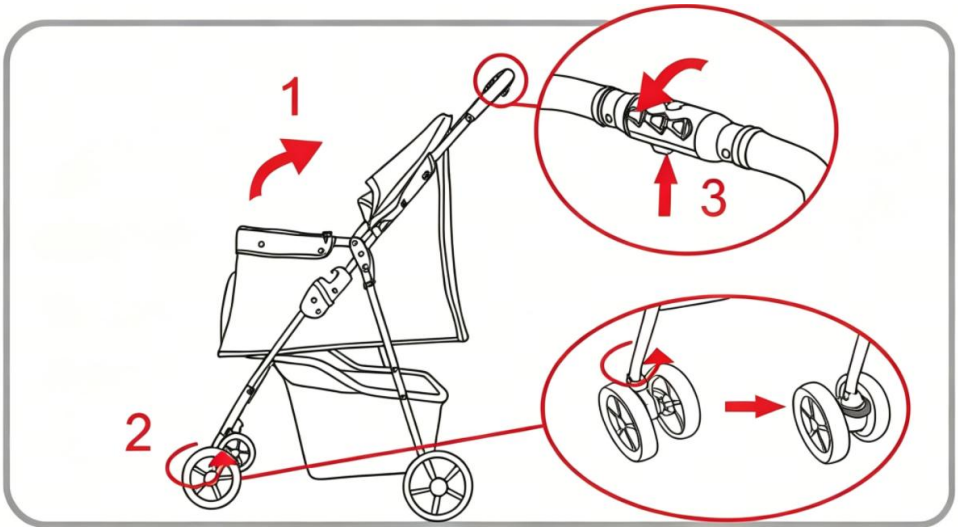

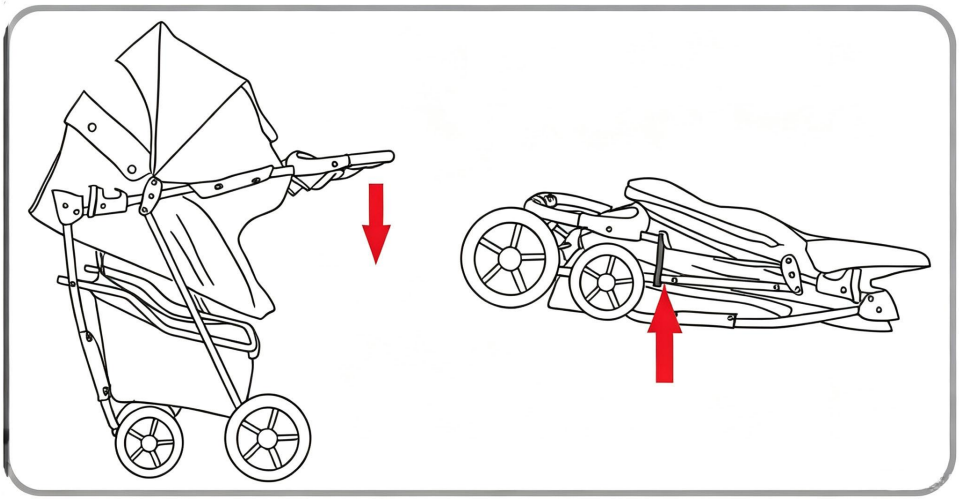



VEVOR

Upgrade · The Home Creator Way

Husdjursvagn

Modell : **PC108DS**

VEVOR | Upgrade
The Home Creator Way

Modell : **PC108DS**

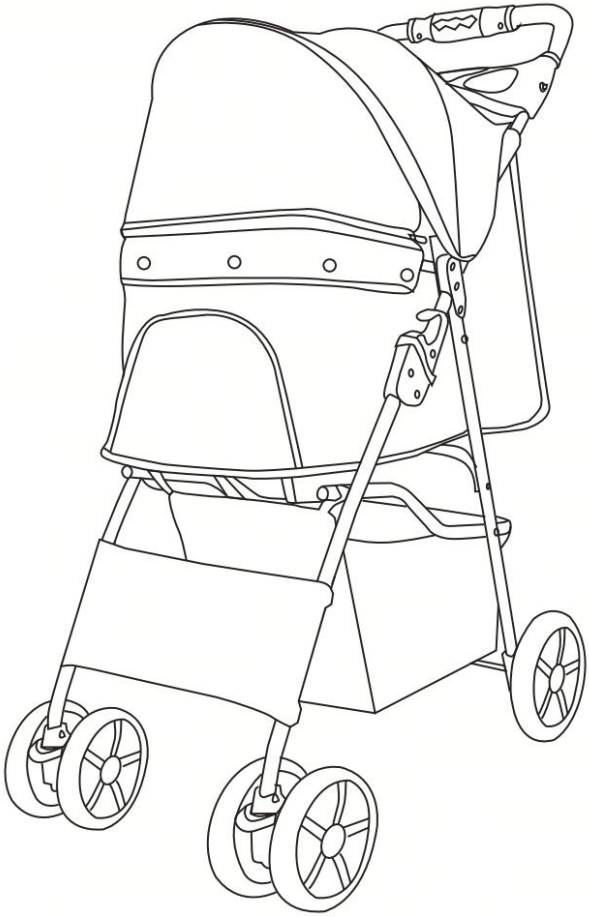

Detta är originalinstruktionerna, vänligen läs alla instruktioner noggrant innan du använder produkten. VEVOR förbehåller sig en tydlig tolkning av vår användarmanual. Produktens utseende ska vara beroende av den produkt du mottagit. Vi ber om ursäkt för att vi inte kommer att informera dig igen om det finns några teknik- eller programuppdateringar för vår produkt.

SÄKERHETSVARNING

Varning – För att minska risken för skador måste användaren läsa instruktionsmanualen noggrant.

Denna apparat är inte avsedd att användas av personer (inklusive barn) med nedsatt fysisk, sensorisk eller mental förmåga, eller bristande erfarenhet och kunskap, såvida de inte har övervakats eller fått instruktioner om användningen av apparaten av en person som ansvarar för deras säkerhet.

1. Endast för husdjur.
2. Lämna inte husdjur i barnvagnen utan uppsikt.
3. Bromsen hålls alltid på plats när barnvagnen står stilla.

4. Brandfarligt: Förvaras åtskilt från öppen låga. Produkten antänds och brinner om den kommer i kontakt med öppen låga.

5. Håll borta från vassa spetsar, knivar och andra föremål för att inte repa produkten.

6. Denna produkt är inte en leksak, barnvagnen kan inte användas som en leksak för barn att leka med.
7. att fordonet lutar, häng inte tunga föremål på styret .
8. Se till att alla låsanordningar är monterade innan du använder husdjursvagnen.
9. Husdjur måste använda fastspänningsanordningar vid användning.
10. Den maximala lastkapaciteten för den nedre förvaringskorgen är 6,6 l .

Rengöring och underhåll:

1. Kontrollera och underhåll husdjursvagnen ofta. Tygöverdraget kan inte doppas och tvättas. Använd en borste och andra rengöringsverktyg för att rengöra smutsen när du har rengjort tygöverdraget.

2. Kontrollera regelbundet om skruvar är lösa, om delar är skadade eller om gängorna är trasiga. Byt ut skadade delar vid behov. Följ bruksanvisningen noggrant vid demontering för att undvika onödiga skador.

SPECIFIKATIONER

Modell	PC108DS
Produktstorlek	765*440*1000mm
Färg	Svart
Lastkapacitet	33 pund

DELLISTA

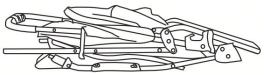

Framex1

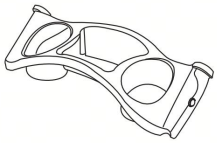

Cup holderx1

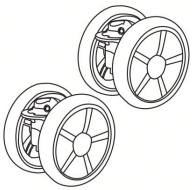

Front Wheelx2

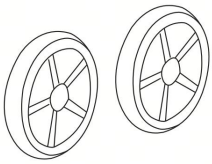

Rear Wheelx2

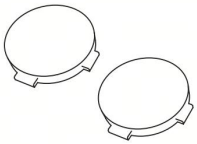

Rear Wheel coverx2



Lock Pinx2

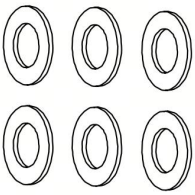

Washerx6

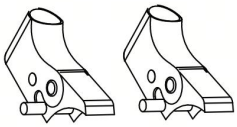

Rear Wheel Mountx2



Axlex1

Öppna och montera:

1. Fäll ut ramen:

Håll i handtaget och lyft uppåt tills ett "klick" hörs. Fäst tygöverdraget på det främre röret och dra åt kopplingen.

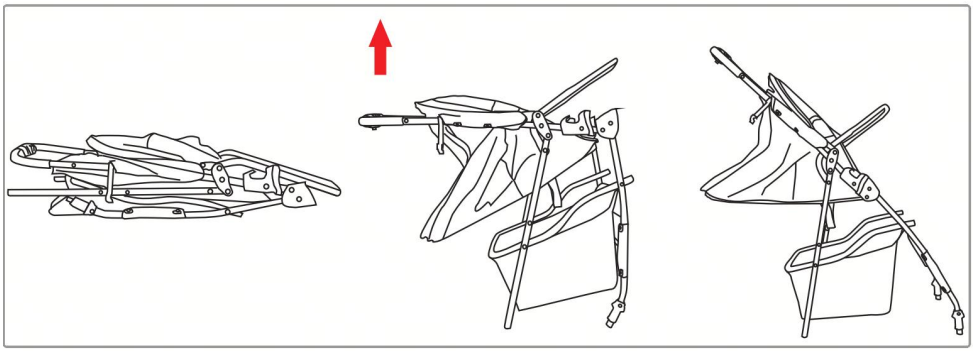

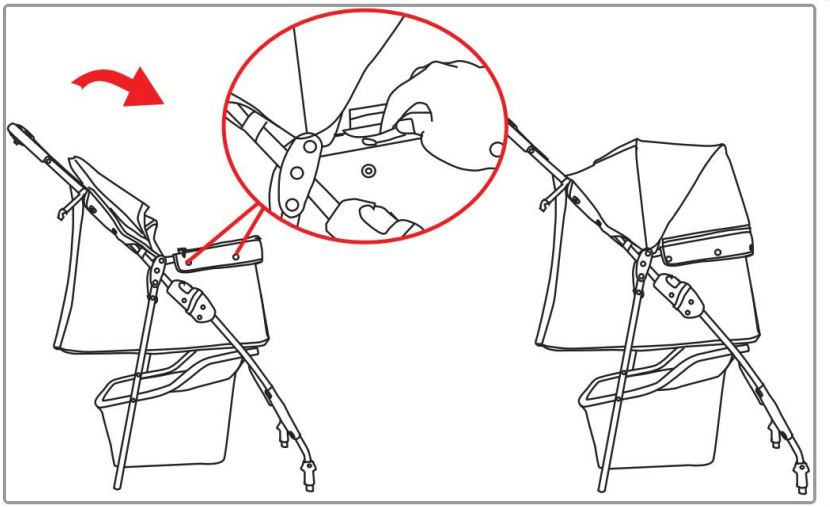

2. Montering/borttagning av framhjul:

För in framhjulet i det främre benröret tills det klickar.

För att ta bort, tryck på frigöringsknappen vid basen och dra hjulet nedåt.

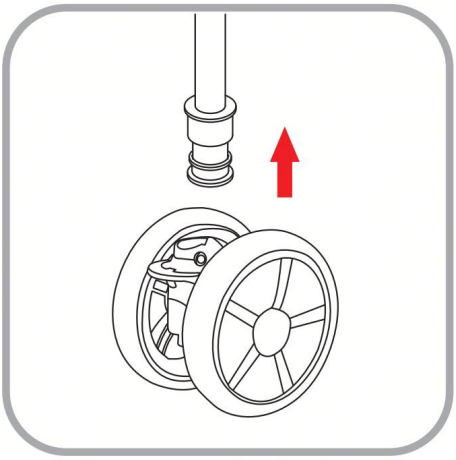

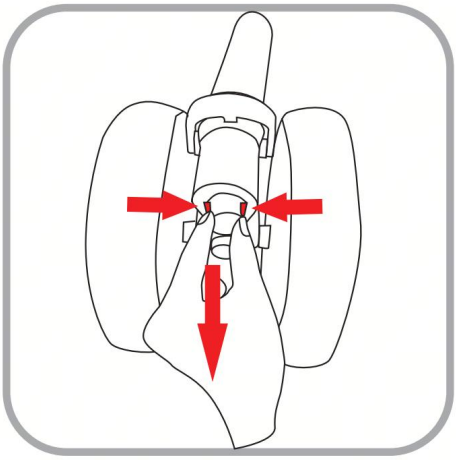

3. Montering och demontering av bakhjulsaggregatet:

Som visas på bilden, placera brickan, bakhjulsfästet, brickan och bakhjulet i tur

och ordning på båda sidor av bakhjulsaxeln, sätt sedan in brickan, låsstiftet och täck bakhjulsskyddet. Annars kan bakhjulet demonteras; (Obs: när bakhjulssätet monteras , är de två bakhjulssätena på bromspedalen vända utåt i samma riktning.) Placera bakhjulsenheten i det bakre benröret tills du hör ett "klick". När du behöver demontera bakhjulsenheten, tryck på fjäderdelen på det bakre benröret och dra ut bakhjulsenheten.

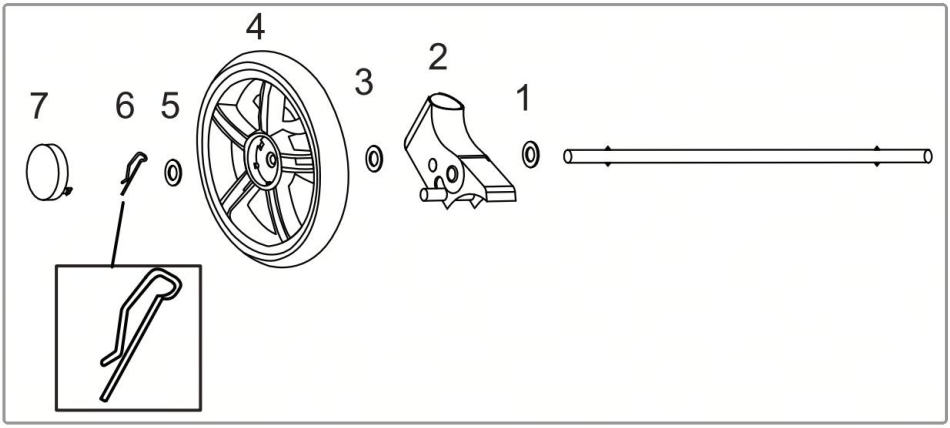

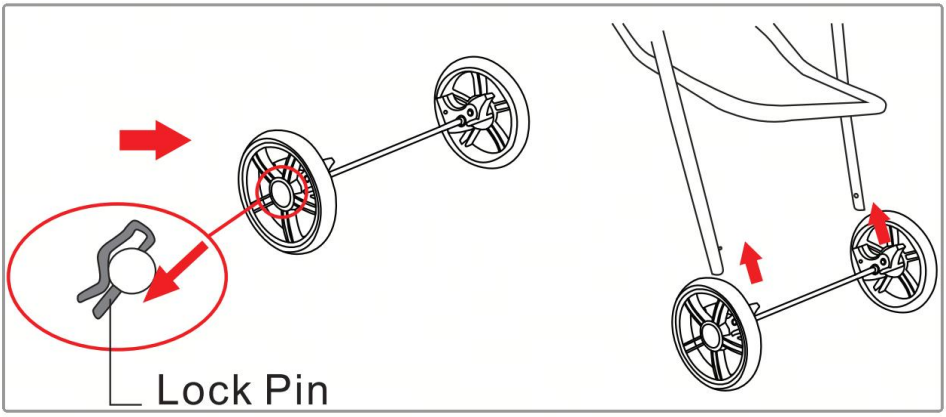

4. Bromsning och förflyttning:

Broms: Trampa ner båda bromspedalerna . Förflyttning: Lyft båda

bromspedalerna uppåt .

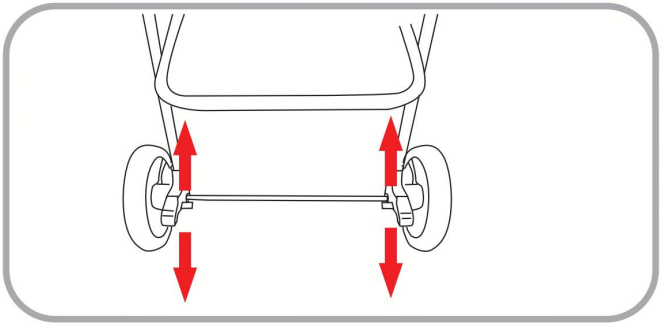

5. Montering av mugghållare:

Sätt in mugghållaren i låsstiften på handtagsröret.

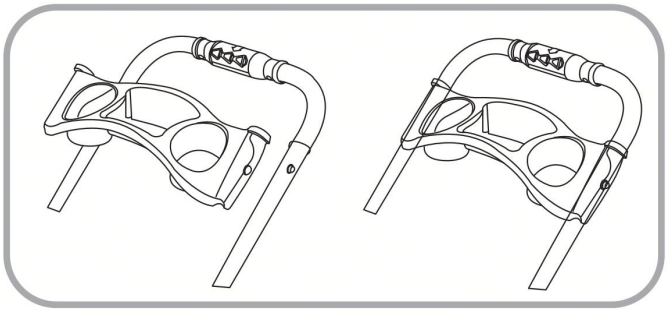

6. Säkerhetsrem för husdjur:

Säkra ditt husdjur med den medföljande säkerhetsremmen.

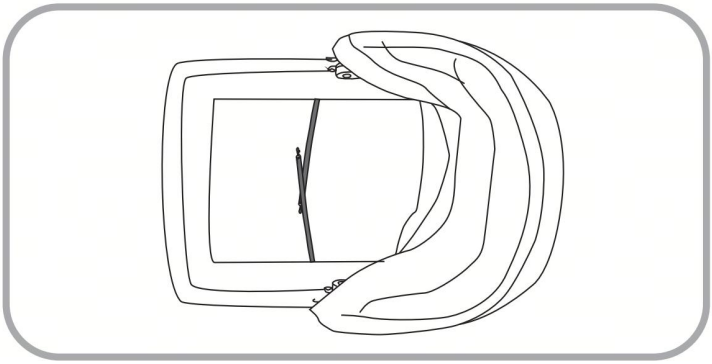

7. Vikning av ramen:

1. Öppna dragkedjan och vik suffletten; 2. Lås upp framhjulens riktningsdelar och justera framhjulens riktning så att de riktningsbara delarna är vända inåt; 3. Tryck och håll in den andra låsknappen och rotera den vikbara delen i pilens riktning medan du trycker ner ramen. Ramen kan fällas ihop och sedan kan den vikbara kroken fästas .

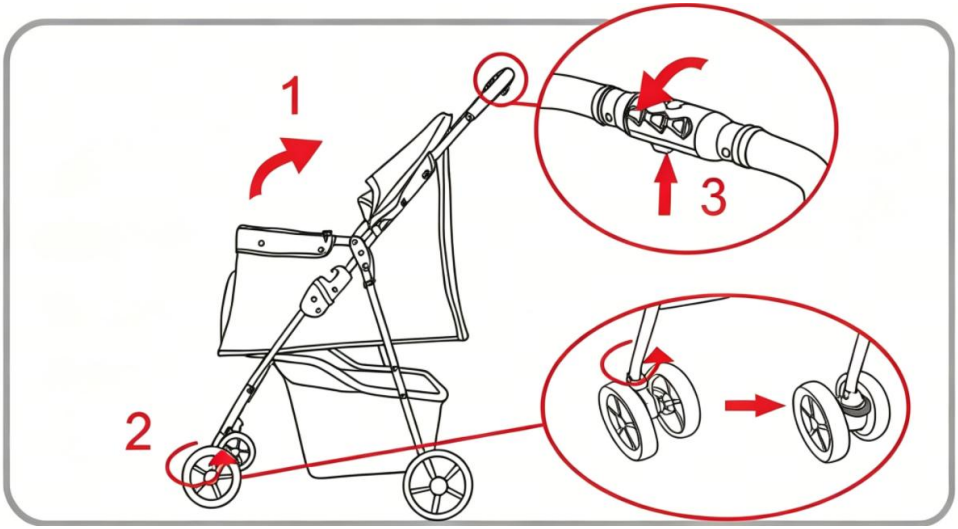

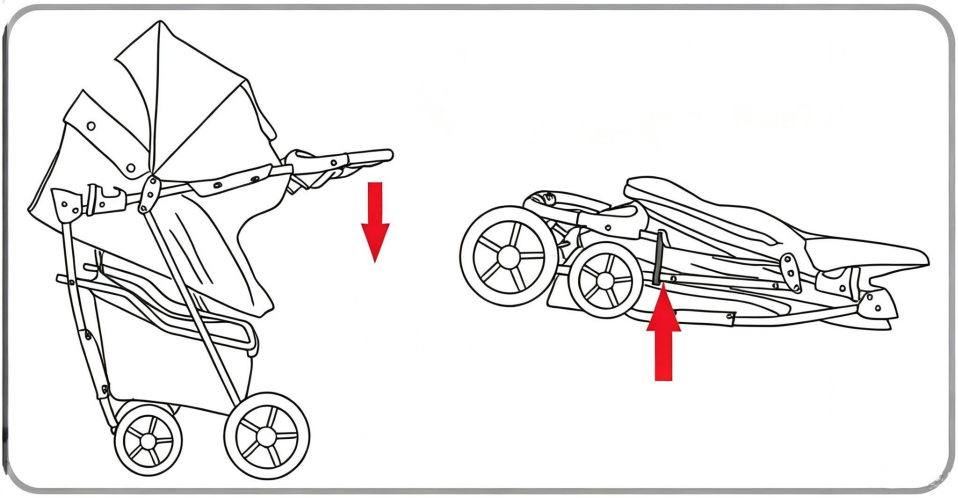



VEVOR

Upgrade · The Home Creator Way

Kočárek pro domácí mazlíčky

Model : **PC108DS**

VEVOR | Upgrade
The Home Creator Way

Model : **PC108DS**

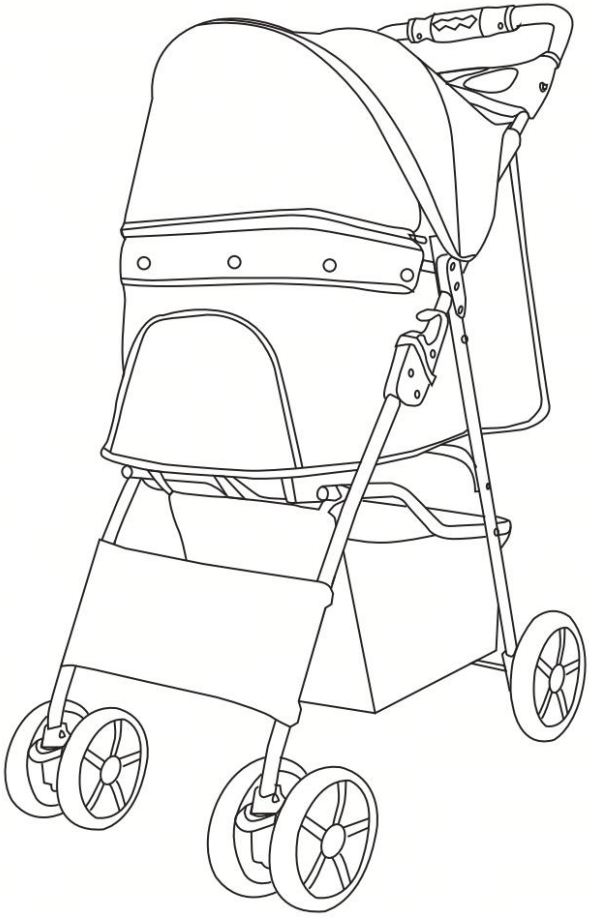

Toto je původní návod k použití, před použitím si prosím pečlivě přečtěte všechny pokyny v manuálu. Společnost VEVOR si vyhrazuje právo na jednoznačný výklad uživatelské příručky. Vzhled produktu se bude lišit v závislosti na produktu, který jste obdrželi. Prosíme, odpusťte nám, že vás nebudeme informovat o případných technologických nebo softwarových aktualizacích našeho produktu.

BEZPEČNOSTNÍ VAROVÁNÍ

Varování – Aby se snížilo riziko zranění, musí si uživatel pečlivě přečíst návod k obsluze.

Tento spotřebič není určen k používání osobami (včetně dětí) se sníženými fyzickými, smyslovými nebo duševními schopnostmi nebo s nedostatkem zkušeností a znalostí, pokud nejsou pod dohledem nebo pokud jim nebyly poskytnuty pokyny k používání spotřebiče osobou odpovědnou za jejich bezpečnost.

1. Pouze pro domácí mazlíčky.
2. Nenechávejte domácího mazlíčka v kočárku bez dozoru.
3. Vždy, když kočárek stojí, zabrzděte.
4. Hořlavý: Uchovávejte mimo dosah otevřeného ohně. Tento výrobek se při kontaktu s otevřeným ohněm vznítí a hoří.
5. Chraňte před ostrými hroty, čepelemi a jinými předměty, abyste nepoškrábali výrobek.
6. Tento výrobek není hračka, kočárek nelze používat jako hračku pro děti.
7. Abyste zabránili naklonění vozidla, nezavěšujte na řídítka těžké předměty .
8. Před použitím kočárku pro domácí mazlíčky se ujistěte, že jsou všechna zajišťovací zařízení namontována.
9. Domácí mazlíčci musí při používání používat poutání.
10. Maximální nosnost spodního úložného koše je 6,6 l b .

Čištění a údržba:

1. Kočárek pro domácí mazlíčky pravidelně kontrolujte a udržujte. Látkový potah nelze namáčet a prát. Po čištění látkového potahu použijte kartáč a jiné čisticí nástroje k odstranění nečistot.
2. Pravidelně kontrolujte, zda nejsou šrouby uvolněné, zda nejsou některé díly poškozené nebo zda nejsou přetržené závity. V případě potřeby poškozené díly vyměňte. Při demontáži pečlivě dodržujte návod k obsluze, abyste předešli zbytečnému poškození.

SPECIFIKACE

Model	PC108DS
Velikost produktu	765*440*1000 mm
Barva	Černý
Nosnost	33 liber

SEZNAM DÍLŮ

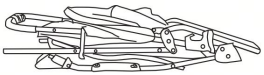

Framex1

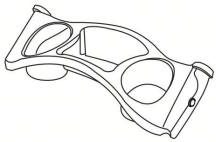

Cup holderx1

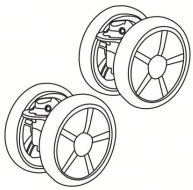

Front Wheelx2

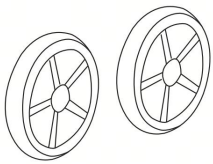

Rear Wheelx2

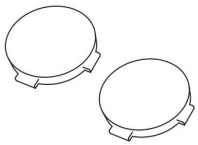

Rear Wheel coverx2



Lock Pinx2

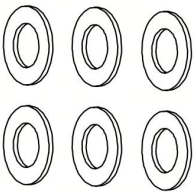

Washerx6

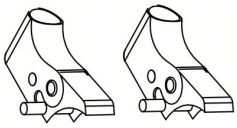

Rear Wheel Mountx2

Axlex1

Otevření a sestavení:

1. Rozložte rám:

Držte rukojeť a zvedejte ji nahoru, dokud neuslyšíte cvaknutí. Připevněte látkový potah k přední trubce a zapněte konektor na zip.

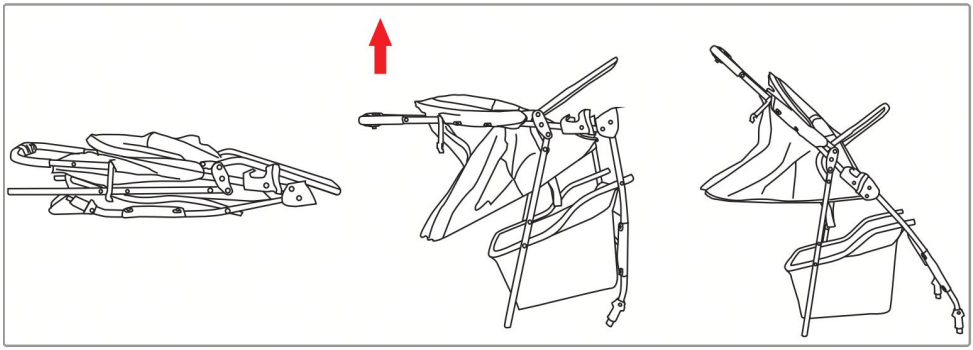

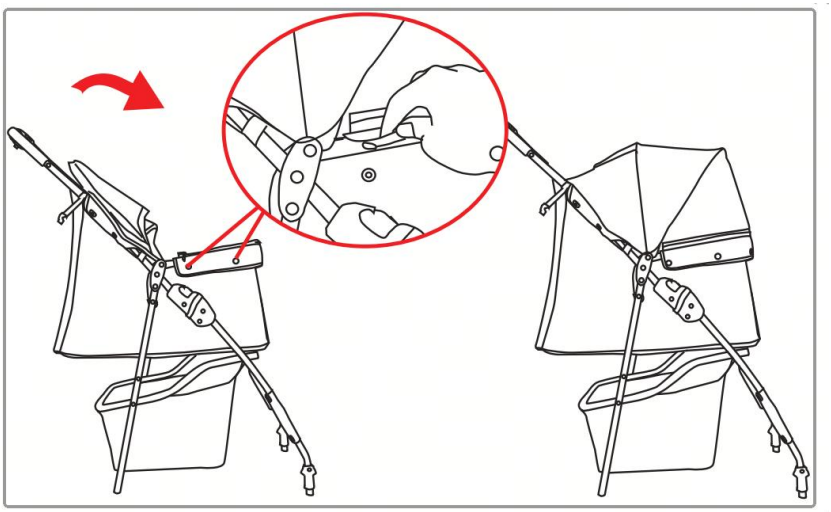

2. Montáž/demontáž předního kola:

Vložte přední kolo do trubky přední nohy, dokud nezaklapne.

Pro vyjmutí stiskněte uvolňovací tlačítko na základně a stáhněte kolo dolů.

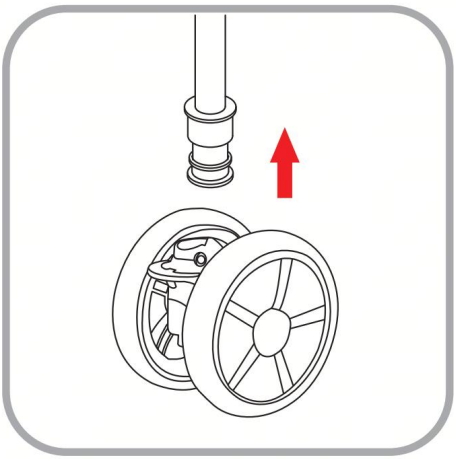

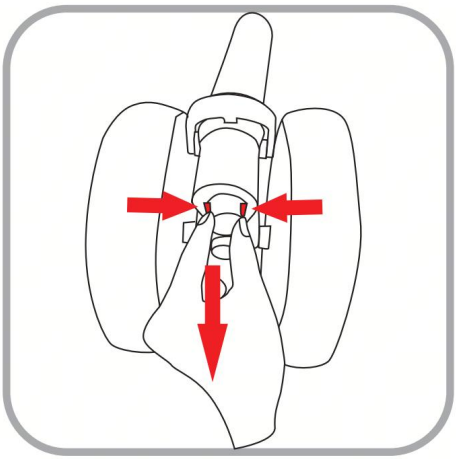

3. Montáž a demontáž sestavy zadního kola:

Jak je znázorněno na obrázku, vložte postupně podložku, uchycení zadního kola, podložku a zadní kolo na obě strany osy zadního kola, poté vložte podložku, pojistný kolík a zakryjte kryt zadního kola. Jinak lze zadní kolo demontovat; (Poznámka: při nastavování dosedací plochy zadního kola musí obě dosedací plochy zadního kola na brzdovém pedálu směřovat stejným směrem.) Vložte sestavu zadního kola do trubky zadní nohy, dokud neuslyšíte cvaknutí. Pokud potřebujete sestavu zadního kola demontovat, stiskněte pružinový díl na trubce zadní nohy a vytáhněte sestavu zadního kola.

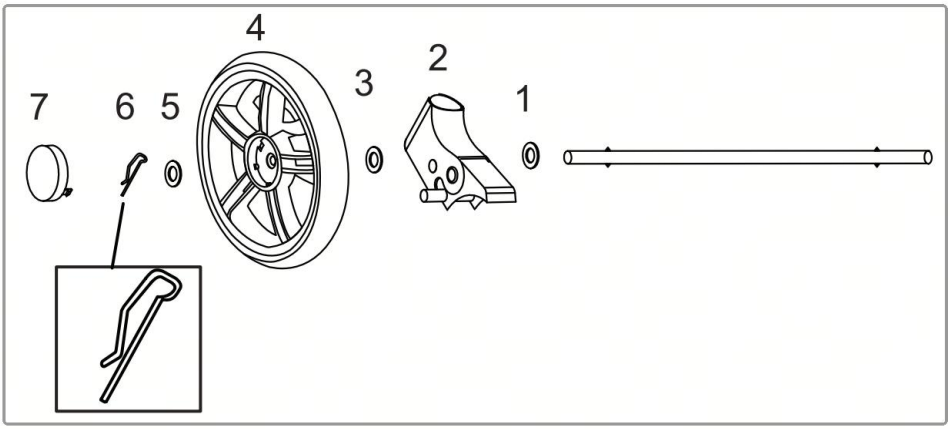

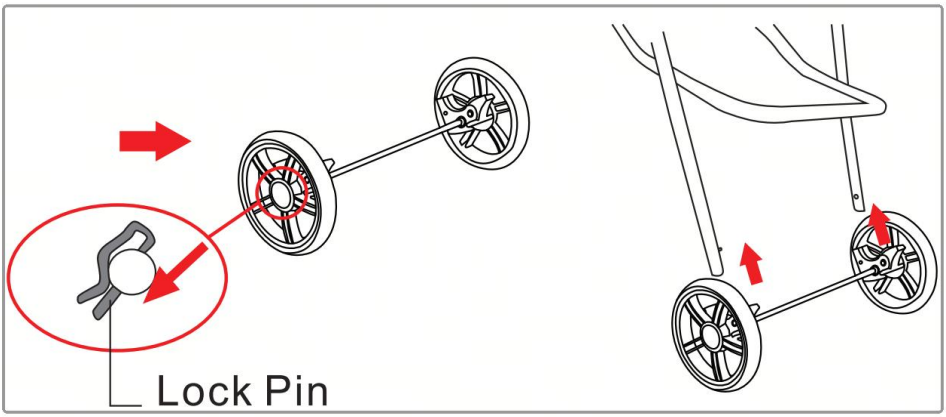

4. Brzdění a pohyb:

Brzda: Sešlápněte oba brzdové pedály . Pohyb: Zvednĕte oba brzdové pedály směrem nahoru.

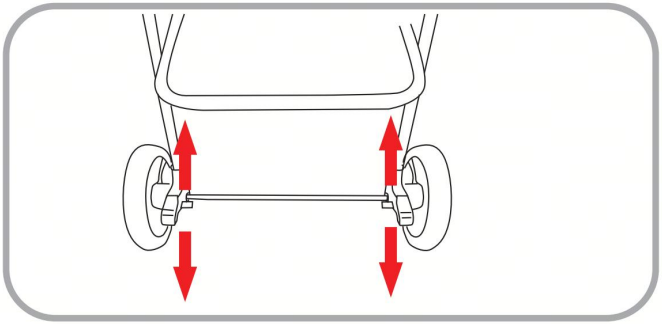

5. Instalace držáku na nápoje:

Vložte držák na nápoje do pojistných čepů trubky rukojeti.

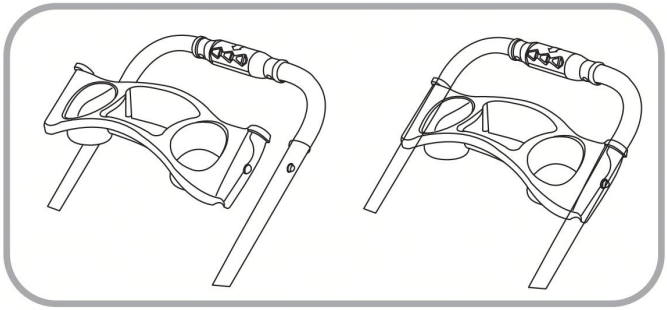

6. Bezpečnostní popruh pro domácí mazlíčky:

Zajistěte svého mazlíčka pomocí přiloženého bezpečnostního popruhu.

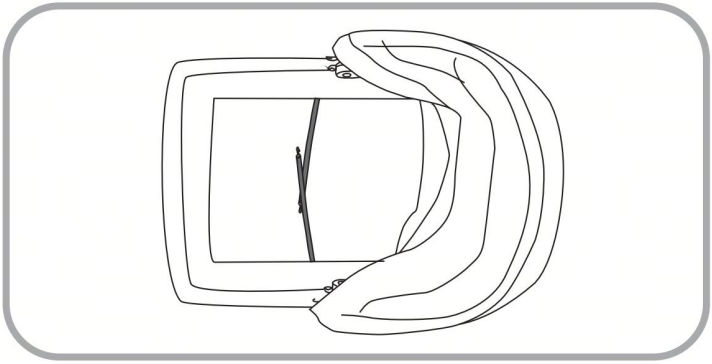

7. Skládání rámu:

1 Rozepněte a složte stříšku; 2 Odemkněte směrové části předních kol a upravte

směr předních kol tak, aby směrové části směřovaly dovnitř; 3. Stiskněte a podržte druhé zajišťovací tlačítko a otočte skládací část ve směru šipky, zatímco tlačíte na rám. Rám lze složit a poté lze upevnit skládací háček .

