ASSEMBLY INSTRUCTION
INSTRUCTIONS D'ASSEMBLAGE

LOVESEAT
CANAPÉ 2 PLACES

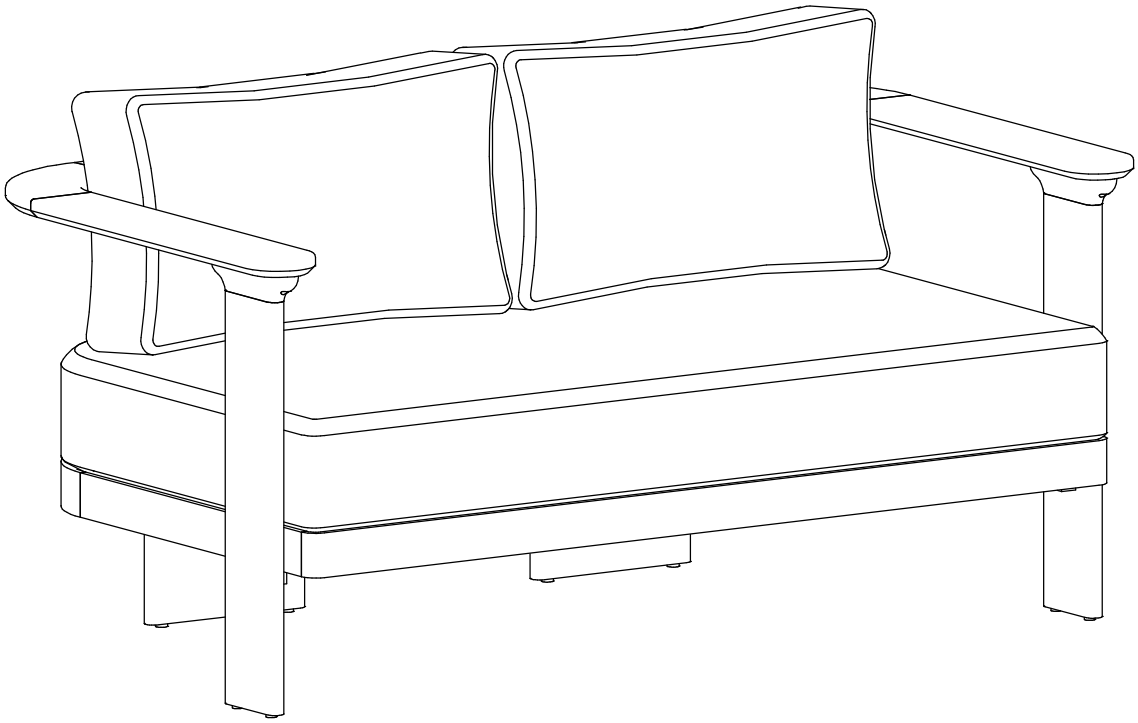

N762P438544

Caution : You must read this before youproceed.
Attention : Vous devez lire ceci avant de continuer.

Care & Maintenance / Entretien et maintenance

- Not for commercial use. For residential use only.
- Pas pour un usage commercial, mais seulement un usage résidentiel.

- Do not put hot items directly on furniture surface.
- Ne pas placer les articles chauds directement sur la surface du meuble

- Do not clean furniture with harsh cleansers or polish.
- Ne pas nettoyer les meubles avec des nettoyants puissants ou du vernis.

- To obtain the longest lifespan of your outdoor products, minimizing exposure to direct sunlight is recommended.
- Il est recommandé de minimiser l'exposition à la lumière directe du soleil pour obtenir la durée de vie la plus longue de vos produits d'extérieur.

- Children should not climb or jump on the furniture.
- Les enfants sont interdits de grimper ou de sauter sur les meubles.

- Do not write on furniture without a padded barrier to protect the surface.
- Ne pas écrire sur les meubles sans barrière rembourré pour protéger la surface.

- To obtain the longest lifespan of your outdoor products, avoid extended and lengthy exposure to rain, snow, and direct sunshine. Whenever possible cover the product and /or place under patio or awnings.
- Pour obtenir la durée de vie la plus longue de vos produits d'extérieur, évitez une exposition prolongée à la pluie, à la neige et au soleil direct. Dans la mesure du possible, couvrez le produit et/ou placez-le sous une terrasse ou un auvent.

- Stains may be removed with mild soap solution and damp cloth.
- Les taches peuvent être éliminées avec une solution savonneuse douce et un chiffon humide.

- Dust and pick-up spills using a clean, non-colored, lint-free cloth.
- La poussière et le ramassage se répandent à l'aide d'un chiffon propre, non coloré et non pelucheux.

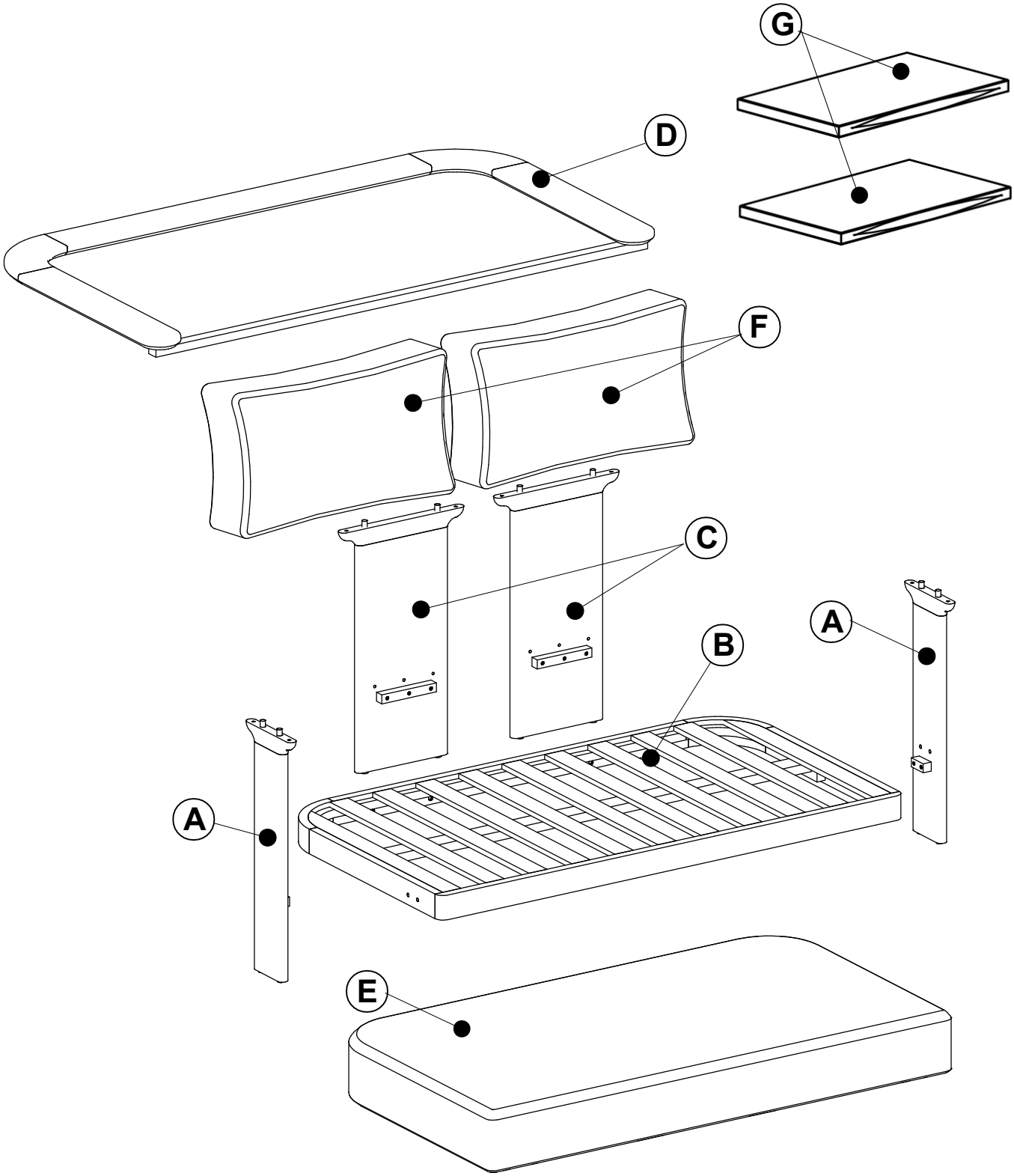
G
D
F
C
A
B
A
E

Part List/ Liste Des Pièces :

A

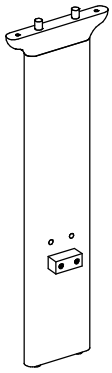

Front Leg
Patte avant
2 pcs

B

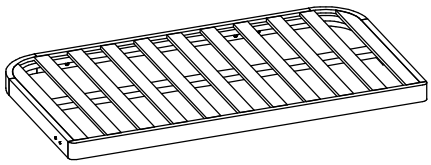

Seat Panel
Panneau d'assise
1 pc

C

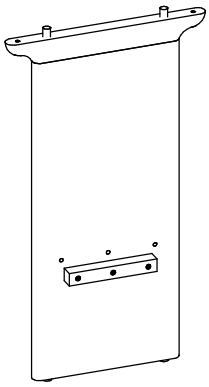

Back Leg
Patte arrière
2 pcs

D

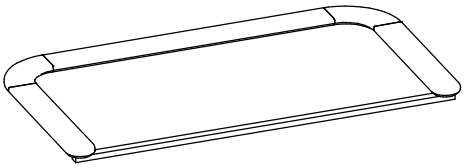

Armrest Panel with Wooden Bar
Panneau d'accoudoir avec barre en bois
1 pc

E

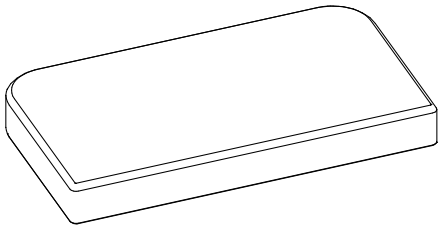

Seat Cushion
Coussin d'assise
1 pc

F

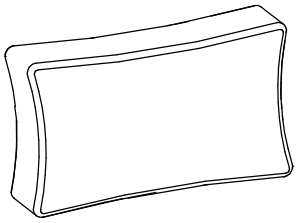

Back Pillow
Coussin dorsal
2 pcs

G

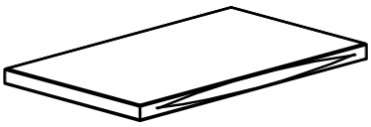

Back Pillow Cover
Housse de coussin arrière
2 pcs

Hardware list/ Liste des Matériels:

1	2	3
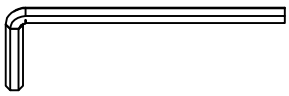		
Allen Wrench / Clé Allen (1 pcs)	**Bolt / Boulon M6x35 (8 pcs) + Extra 1 pc**	**Bolt / Boulon M6x30 (10 pcs) + Extra 1 pc**

STEP 1/ Étape 1:

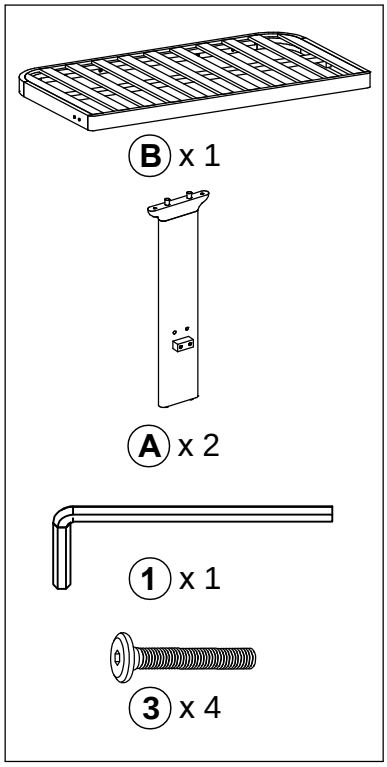

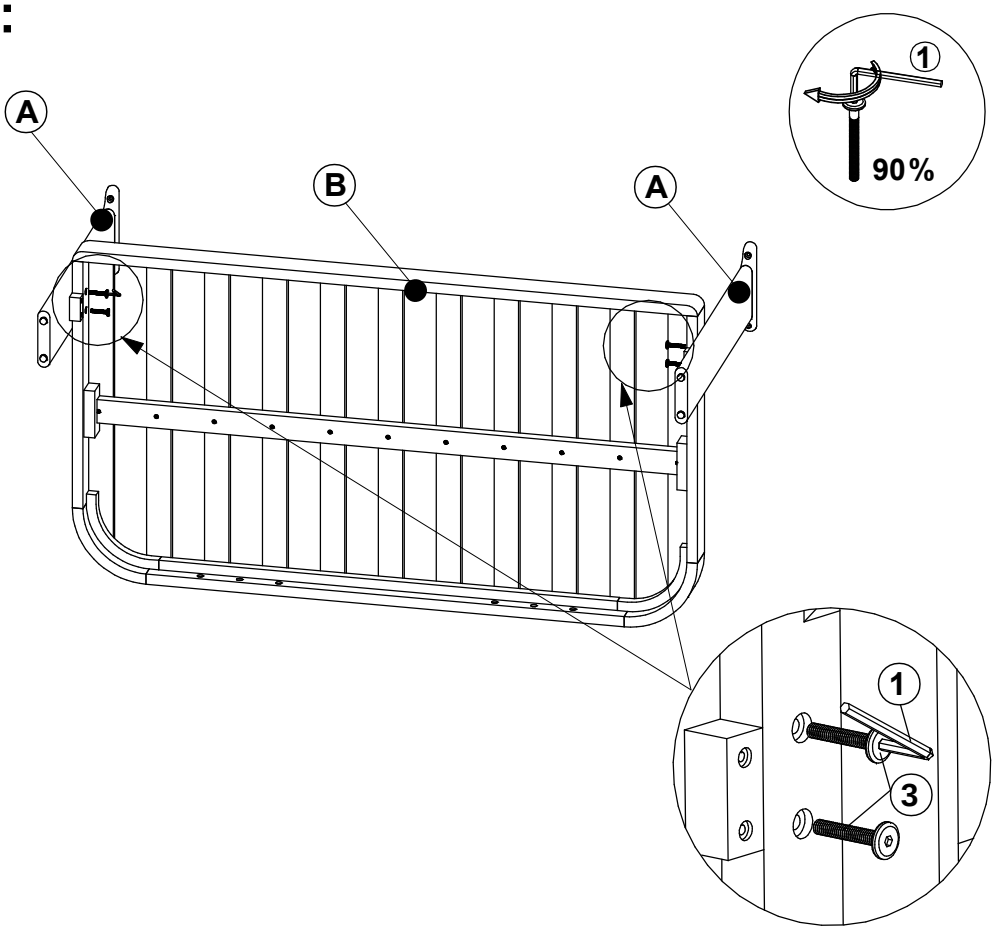

STEP 2/ Étape 2:

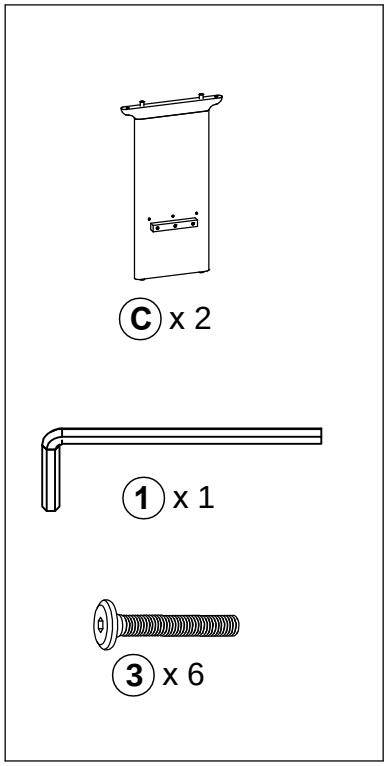

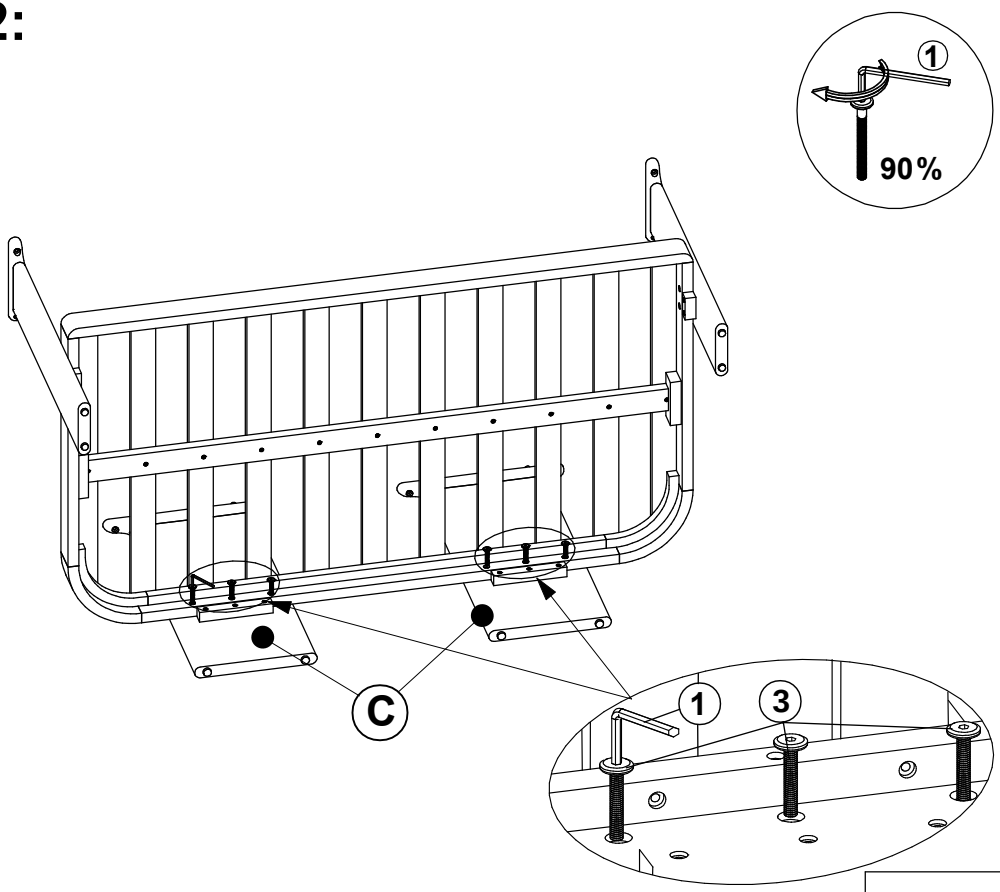

STEP 3/ Étape 3:

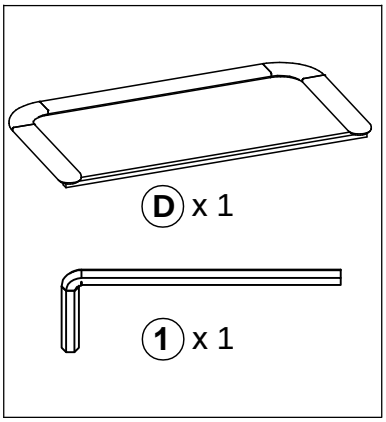

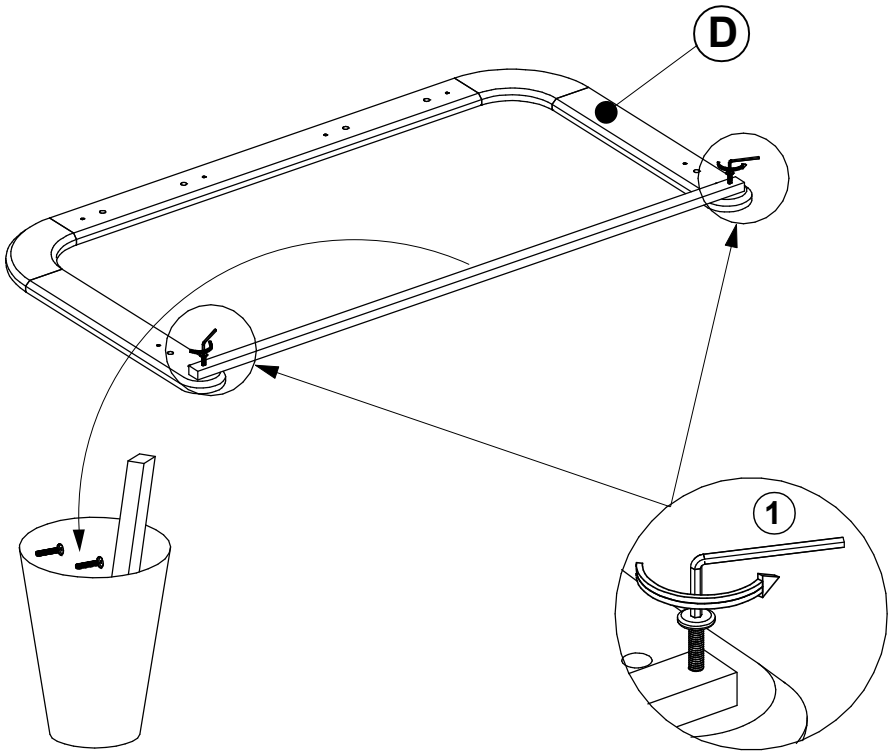

STEP 4/ Étape 4:

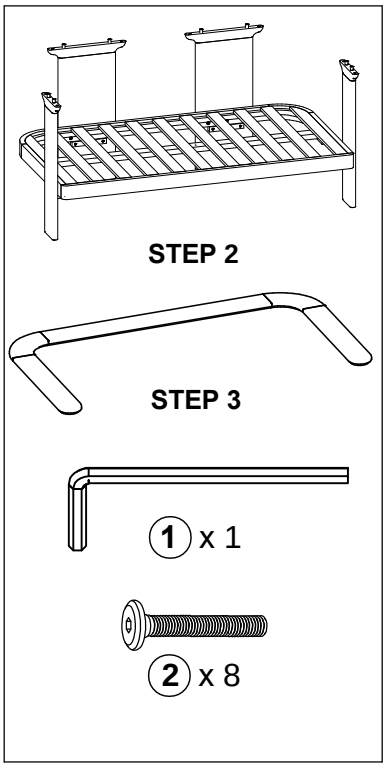

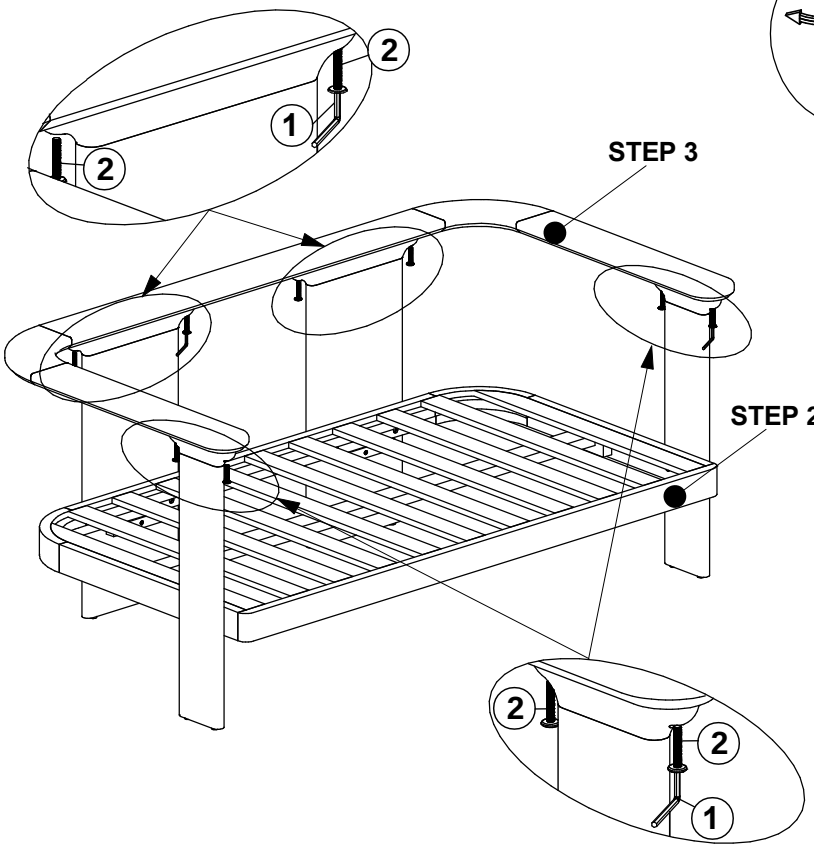

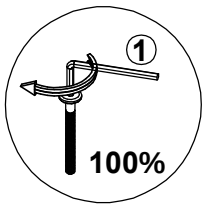

STEP 5/ Étape 5:

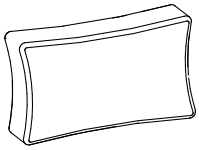

F x 2

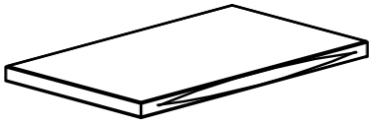

G x 2

5.1 Remove plastic bag to decompress white foam Back Pillow.
Retirez le sac en plastique pour décompresser l'oreiller dorsal en mousse blanche.

5.2 Unzip Back Pillow Cover.
Dézipper la housse du coussin arrière.

5.3 Insert Back Pillow into matching Back Pillow Cover.
Insérer le coussin dorsal dans la housse de coussin dorsal correspondante.

5.4 Adjust/smooth out cover and pillow before zipping pillow closed.
Ajustez/lissez la housse et l'oreiller avant de fermer l'oreiller à l'aide de la fermeture éclair.

STEP 6/ Étape 6:

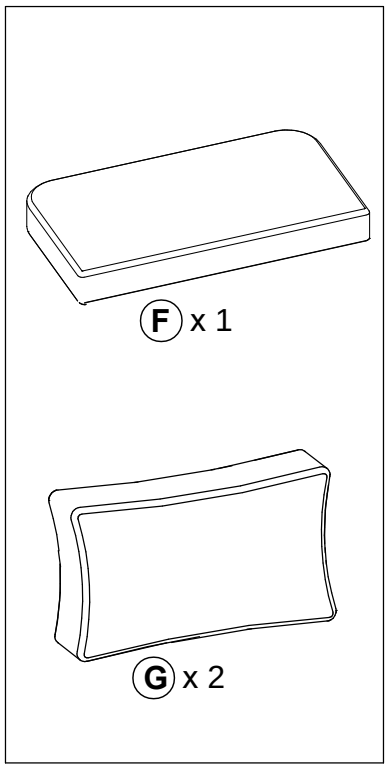

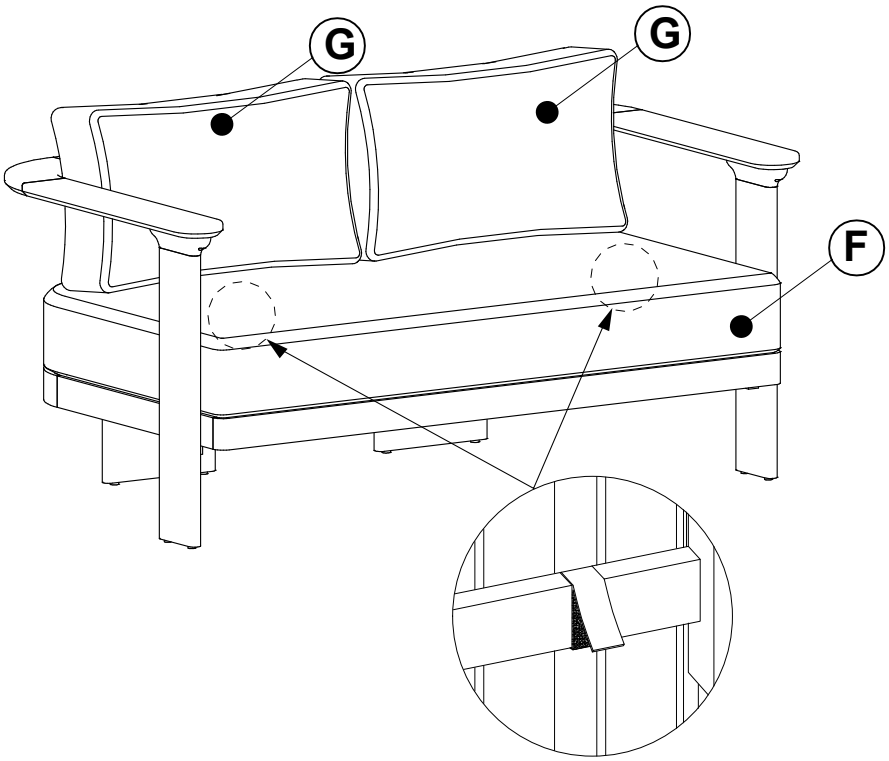
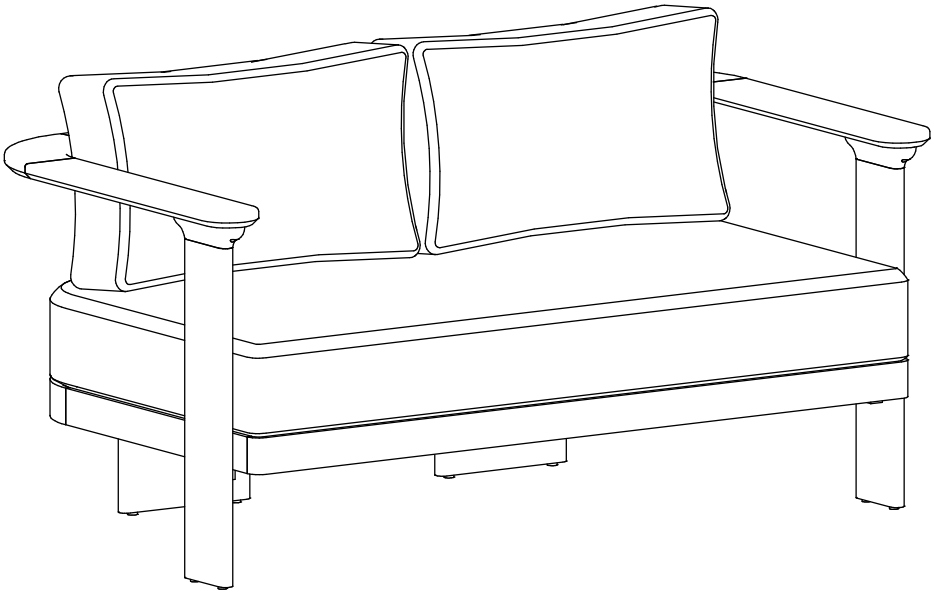
STEP 7/ Étape 7: