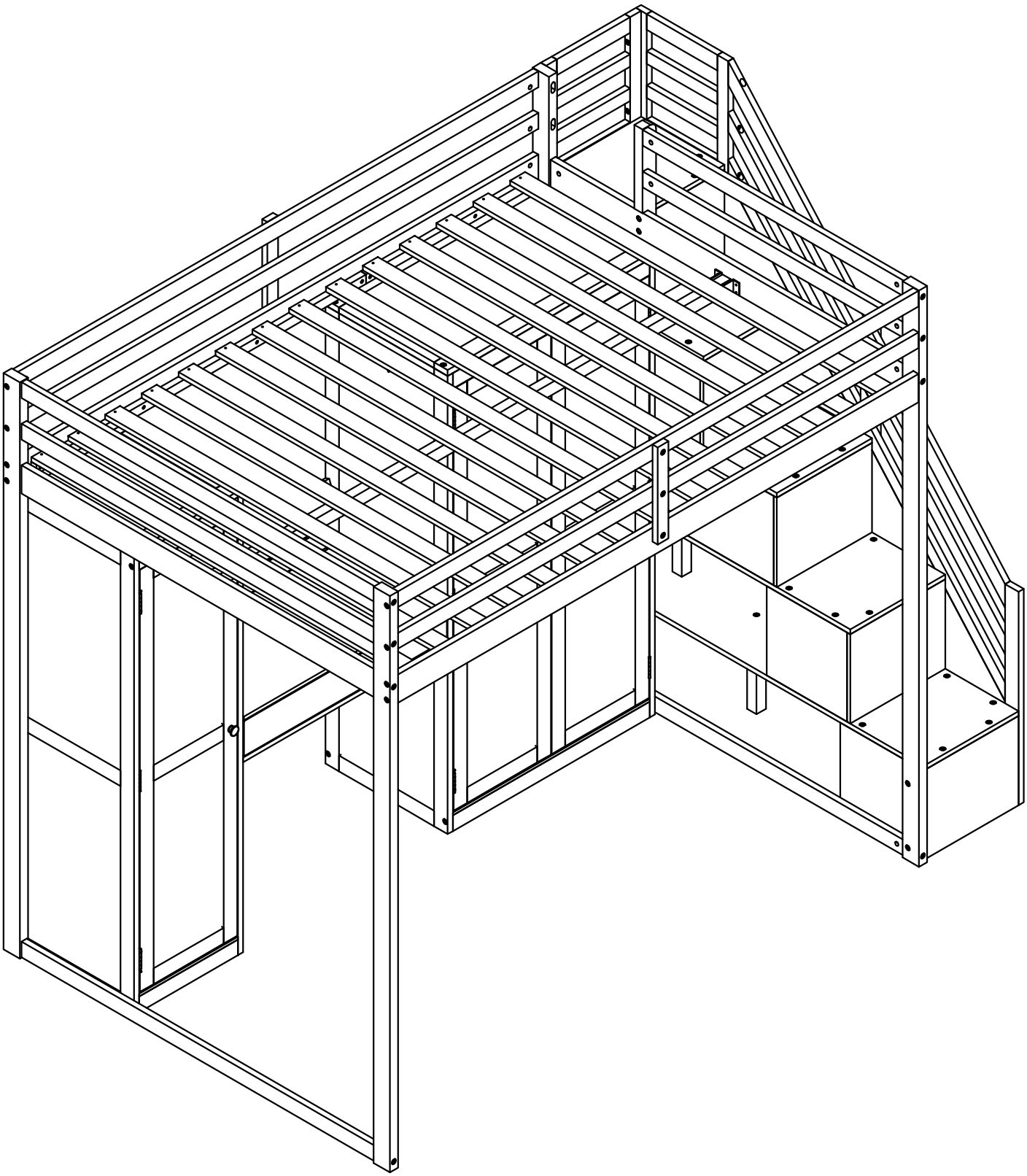
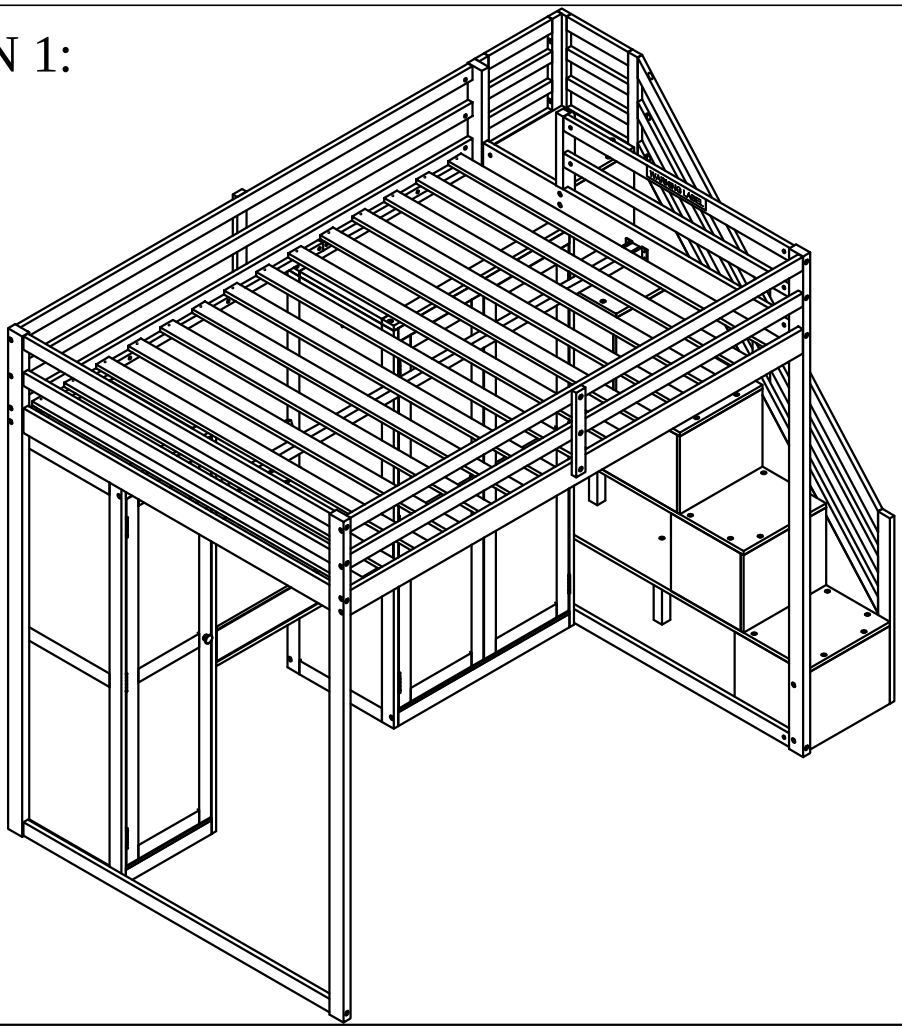
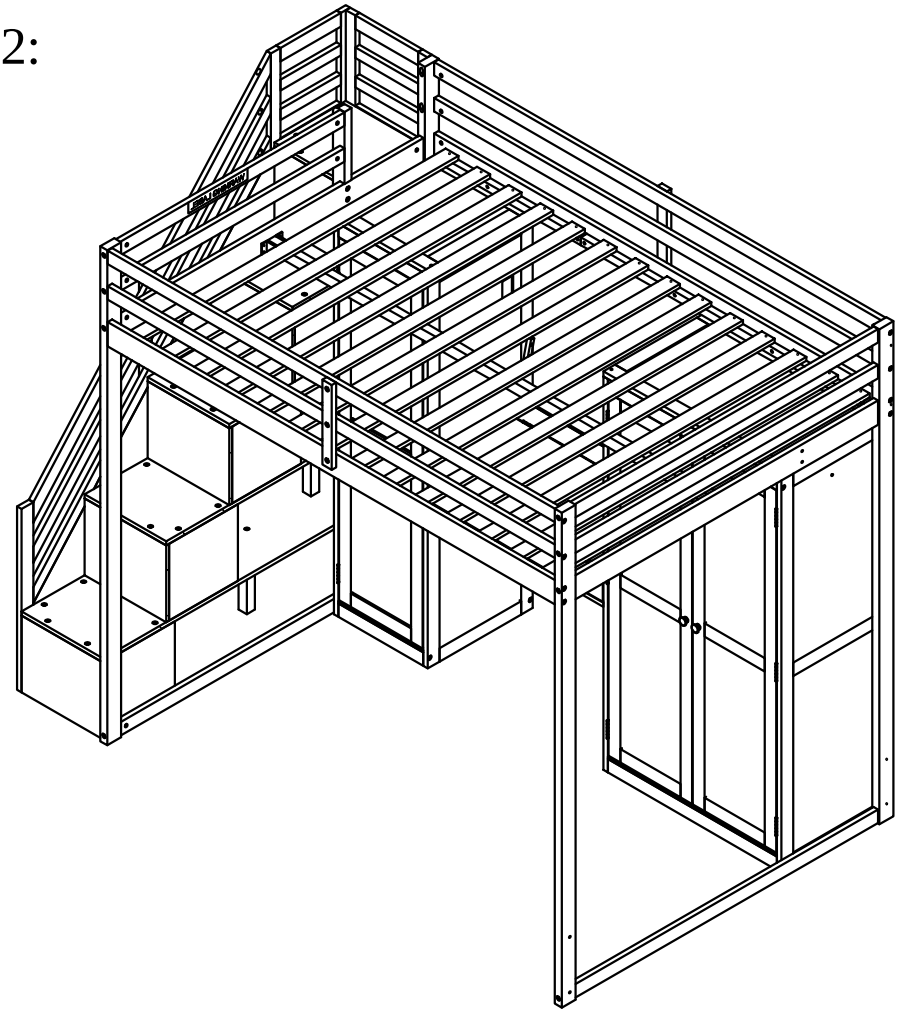
ASSEMBLY INSTRUCTION
INSTRUCTION DE MONTAGE



OPTION 1:



OPTION 2:





SAFETY WARNING



1. This bed is designed for use only mattress (es) meeting the following specifications on the upper bunk, and lower bunk:

Upper bed

Bed type	Length	Width	Thickness
Full Standard	75"	53"	6" max

2. Replacement parts, including additional guardrails, maybe obtained from any of our dealers

3. Follow the information on the warnings appearing on the upper bunk bed end structure and on the carton. Do not remove warning label from bed.

4. Always use the recommended size mattresses or mattress supports, or both, to help prevent the likelihood of entrapment or falls.

5. Surface of mattress must be at least 5" (127mm) below the upper edge of guardrails.

6. Do not allow children under 6 years of age to use the upper bunk.

7. Periodically check and ensure that the guardrail, ladder, and other components are in their proper position, free from damage, and that all connectors are tight.

8. Do not allow horseplay on or under the bed and prohibit jumping on the bed.

9. Always use the ladder for entering and leaving the upper bunk.

10. Do not use substitute part. Contact the manufacture or dealer for replacement part.

11. Use of a night light may provide added safety precaution for a child using the upper bunk.

12. Always use guardrails on both long sides of the upper bunk. If the bunk bed will be placed next to the wall, the guardrail that runs the full length of the bed should be placed against the wall to prevent entrapment between the bed and wall.

13. The use of water or sleep flotation mattresses is prohibited.

14. STRANGULATION HAZARD - Never attach or hang items to any part of the bunk bed that are not designed for use with the bed; for example, but not limited to, hook, belts and jump ropes.

15. Keep these instruction for future reference.

16. Prohibit more than one person on upper bunk

17. We recommend assembling your bunk bed on the shipping carton to protect your floor or carpet.

18. Be certain all staples are out of the box before beginning assembly on the shipping carton.

ALERTE DE SÉCURITÉ

1. Ce lit est conçu pour utiliser uniquement des matelas répondant aux spécifications suivantes sur le dessus couchette et couchette inférieure :

Lit vers le haut

Type de lit	Longueur	Largeur	Épaisseur
Grand lit Full	75"	53"	6" max

2. Des pièces de rechange, y compris des garde-corps supplémentaires, peuvent être obtenues auprès de l'un de nos revendeurs

3. Suivez les informations sur les avertissements apparaissant sur la structure d'extrémité supérieure du lit superposé et sur le carton. Ne retirez pas l'étiquette d'avertissement du lit.

4. Utilisez toujours des matelas ou des supports de matelas de taille recommandée, ou les deux, pour éviter tout risque de coincement ou de chute.

5. La surface du matelas doit être à au moins 5" (127 mm) sous le bord supérieur des garde-corps.

6. Ne laissez pas les enfants de moins de 6 ans utiliser le lit supérieur.

7. Vérifiez et assurez-vous périodiquement que le garde-corps, l'échelle et les autres composants sont dans leur position correcte, exempts de dommages et que tous les connecteurs sont bien serrés.

8. Ne permettez pas les chahuts sur ou sous le lit et interdisez de sauter sur le lit.

9. Utilisez toujours l'échelle pour entrer et sortir du lit supérieur.

10. N'utilisez pas de pièce de rechange. Contactez le fabricant ou le revendeur pour obtenir une pièce de rechange.

11. L'utilisation d'une veilleuse peut fournir une mesure de sécurité supplémentaire pour un enfant utilisant le lit supérieur.

12. Utilisez toujours des garde-corps sur les deux côtés longs du lit supérieur. Si le lit superposé doit être placé à côté du mur, le garde-corps qui s'étend sur toute la longueur du lit doit être placé contre le mur pour éviter tout coincement entre le lit et le mur.

13. L'utilisation de matelas flottants à eau ou de sommeil est interdite.

14. RISQUE D'ÉTRANGULATION - N'attachez ni ne suspendez jamais d'objets à une partie du lit superposé qui sont non conçu pour être utilisé avec le lit ; par exemple, mais sans s'y limiter, les crochets, les ceintures et les cordes à sauter.

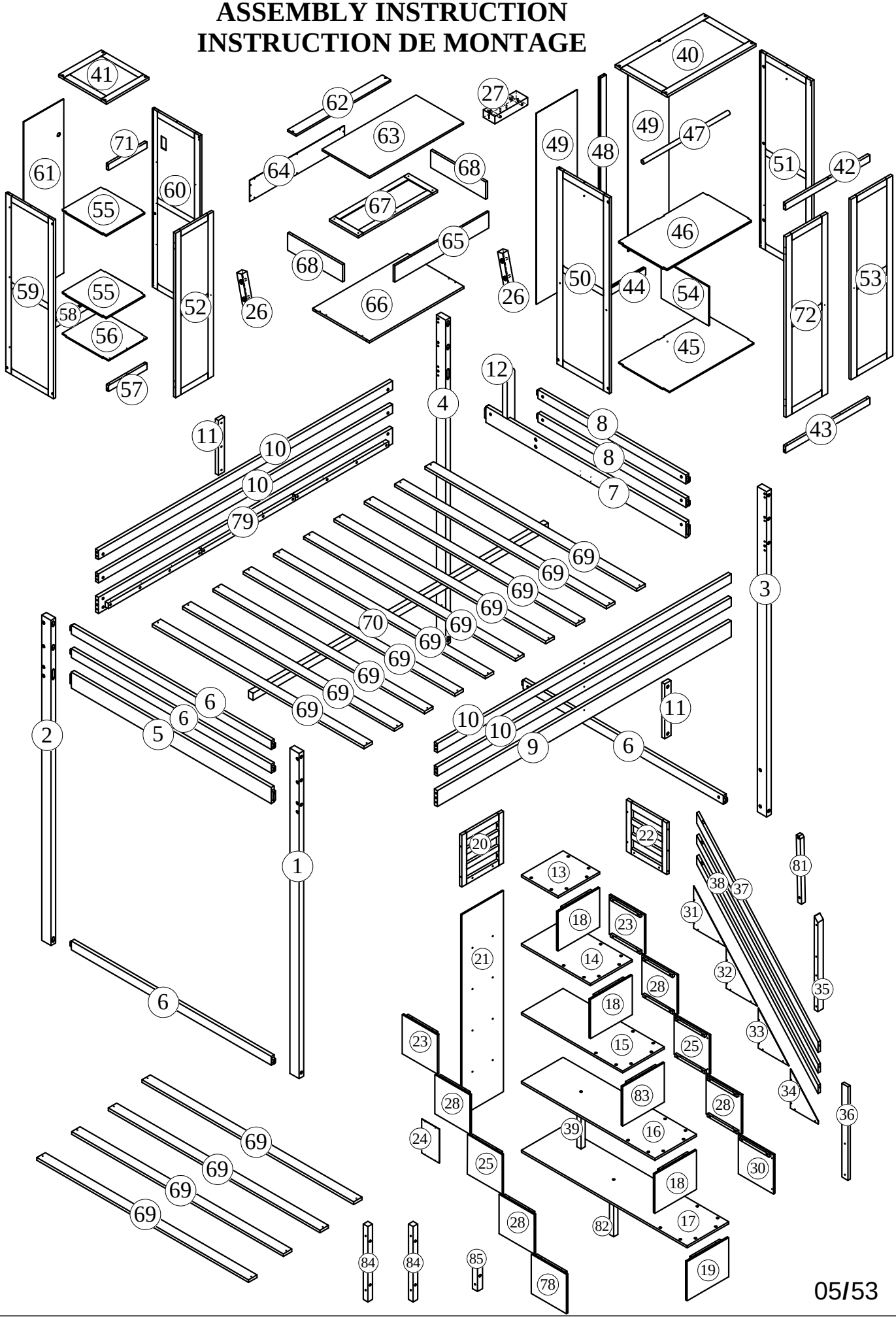
15. Conservez ces instructions pour référence future.

16. Interdire plus d'une personne sur la couchette supérieure

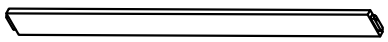
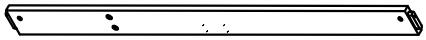
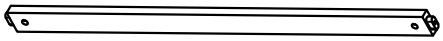
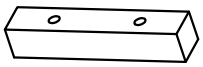
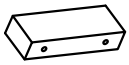
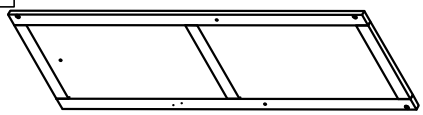
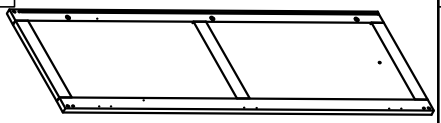
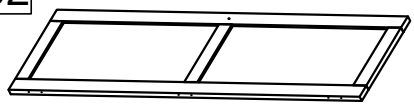
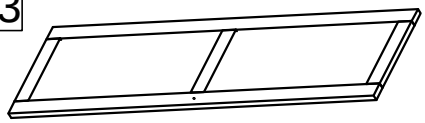
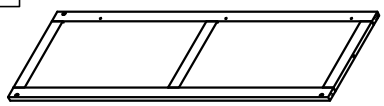
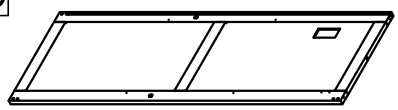
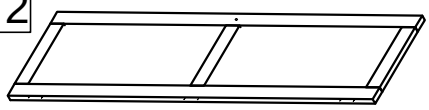
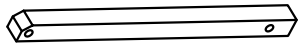
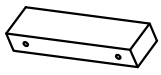
17. Nous vous recommandons d'assembler votre lit superposé sur le carton d'expédition pour protéger votre sol ou votre tapis.

18. Assurez-vous que toutes les agrafes sont sorties de la boîte avant de commencer l'assemblage sur le carton d'expédition.

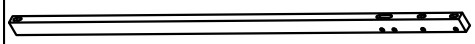
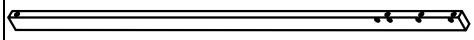
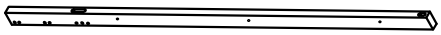
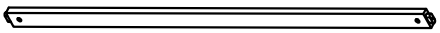
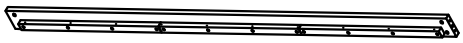
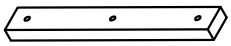
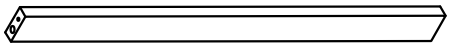
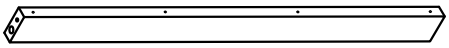
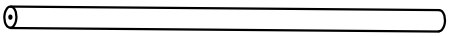
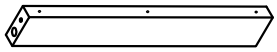
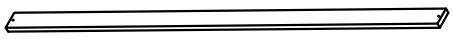
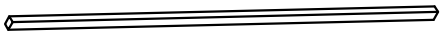
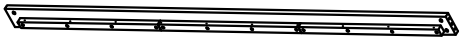
ASSEMBLY INSTRUCTION
INSTRUCTION DE MONTAGE



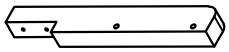
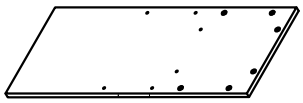
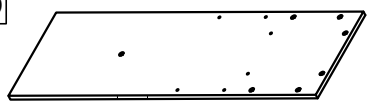
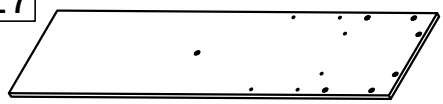
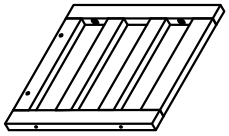
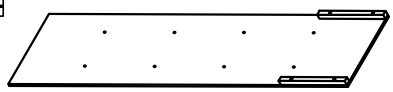
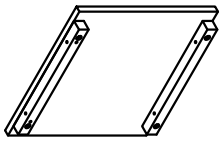
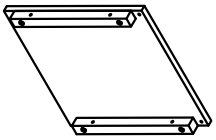
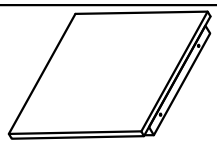
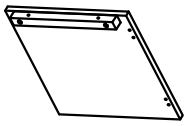
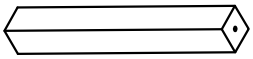
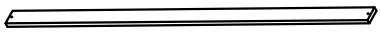
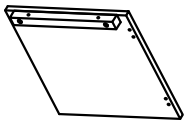
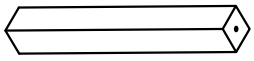
Hardware List (Box-1)

5  Upper left bed rail- 1 pc Panneau latéral inférieur	7  Bed rail horizontal bar - 1pc Barre horizontale du longeron de lit	8  Right vertical rail of side frame - 1pc Traverse verticale droite du cadre latéral
26  Wooden block - 2 pcs Bloc en bois	27  Wooden block - 1 pc Bloc en bois	49  Back board - 2 pcs Panneau arrière
50  Side panel- 1 pc Panneau latéral	51  Side panel- 1 pc Panneau latéral	52  Door leaf - 1 pc Panneau arrière
53  Door leaf - 1 pc Panneau arrière	59  Side panel- 1 pc Panneau latéral	60  Side panel- 1 pc Panneau latéral
61  Back board - 1pc Panneau arrière	72  Door leaf - 1 pc Panneau arrière	81  Wooden block - 1 pc Bloc en bois
84  Wooden block - 2pcs Bloc en bois	85  Wooden block - 1 pc Bloc en bois	

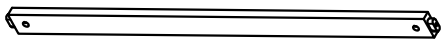
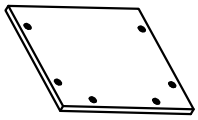
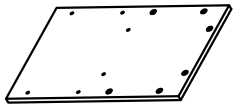
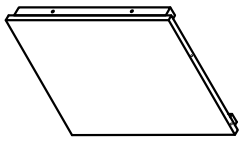
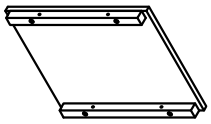
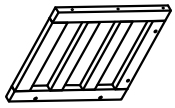
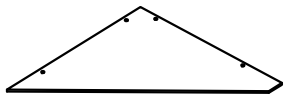
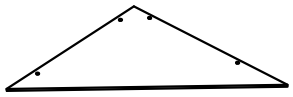
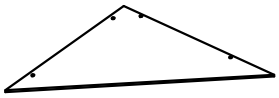
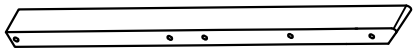
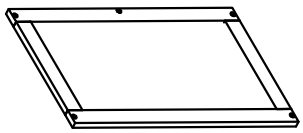
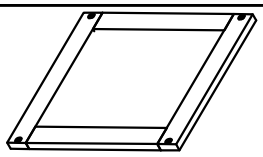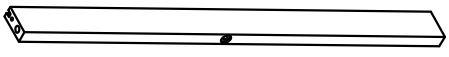
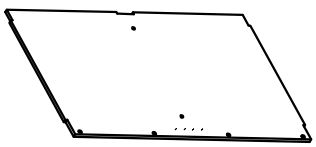
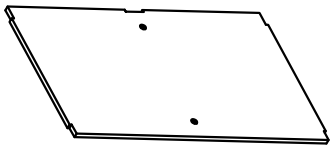
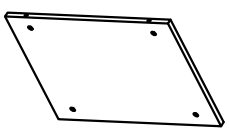
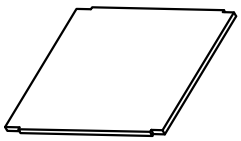
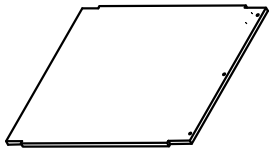
Hardware List (Box-2)

1  Front left leg- 1 pc Pied avant gauche	2  Back left leg- 1 pc Pied arrière gauche	3  Back right leg- 1 pc Pied arrière droit
4  Front right leg- 1 pc Pied avant droit	6  Left guard rail bar- 4pcs Barre de garde gauche	9  front Rear upper bed rail- 1pc Longeron supérieur arrière du lit
10  Rear guard rail bar - 4 pcs Barre de garde arrière	11  Guard vertical post- 2 pcs Montant vertical de garde	37  Guard frame diagonal bar - 1 pc Barre diagonale du cadre de garde
38  Guard frame diagonal bar - 2 pcs Barre diagonale du cadre de garde	42  Bottom rail - 1 pc Traverse inférieure	43  Bottom rail - 1 pc Traverse inférieure
47  Cabinet rail- 1 pc Traverse	48  Back vertical rail- 1 pc Montant arrière	57  Bottom rail - 1 pc Traverse inférieure
58  Bottom rail - 1 pc Traverse inférieure	69  Slat -12pcs Latte	70  Slat support bar- 1 pc Barre de support des lattes
71  Bottom rail - 1 pc Traverse inférieure	79  front Rear upper bed rail- 1pc Longeron supérieur arrière du lit	

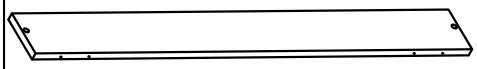
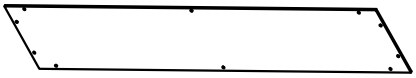
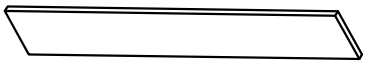
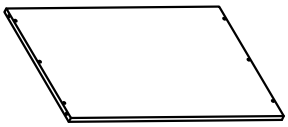
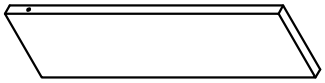
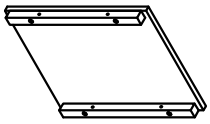
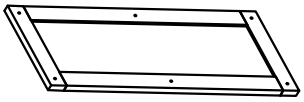
Hardware List (Box-3)

12  Right guard vertical post - 1 pc Montant vertical de garde droit	15  Stair step board - 1 pc Panneau latéral de l'escalier	16  Stair step board - 1 pc Panneau latéral de l'escalier
17  Stair step board - 1 pc Panneau latéral de l'escalier	20  Guard frame - 1 pc Cadre de garde	21  Stair back panel - 1 pc Panneau arrière de l'escalier
23  Stair side panel - 2 pcs Panneau latéral de l'escalier	25  Stair side panel - 2 pcs Panneau latéral de l'escalier	28  Stair side panel - 4 pcs Panneau latéral de l'escalier
30  Stair side panel - 1 pc Panneau latéral de l'escalier	39  Bottom of the staircase - 1 pc Pied de l'escalier	69  Slat -2 pcs Latte
78  Stair side panel - 1 pc Panneau latéral de l'escalier	82  Bottom of the staircase - 1 pc Pied de l'escalier	

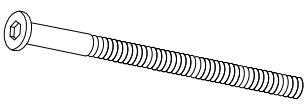
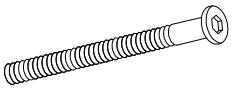
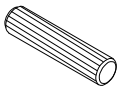
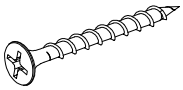
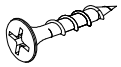
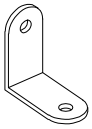
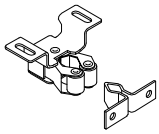
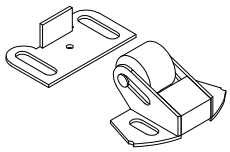
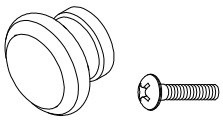
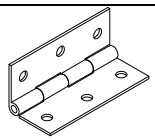
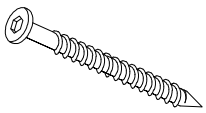
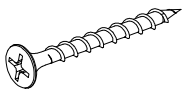
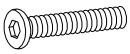
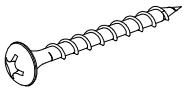
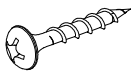
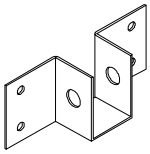
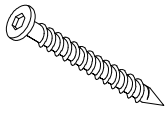
Hardware List (Box-4)

8  Right vertical rail of side frame - 1pc Traverse verticale droite du cadre latéral	13  Stair side panel - 1 pc Panneau latéral de l'escalier	14  Stair step board - 1 pc Panneau latéral de l'escalier
18  Front panel - 3 pcs Front panel	19  Front panel - 1 pc Front panel	22  Guard frame - 1 pc Cadre de garde
24  Stair side panel - 1 pc Panneau latéral de l'escalier	31  Stair side panel - 1 pc Panneau latéral de l'escalier	32  Stair side panel - 1 pc Panneau latéral de l'escalier
33  Stair side panel - 1 pc Panneau latéral de l'escalier	34  Stair side panel - 1 pc Panneau latéral de l'escalier	35  Guard frame vertical bar - 1 pc Barre verticale du cadre de garde
36  Guard frame vertical bar - 1 pc Barre verticale du cadre de garde	40  Cabinet top frame - 1 pc Cadre supérieur du meuble	41  Cabinet top frame - 1 pc Cadre supérieur du meuble
44  Bottom rail - 1 pc Traverse inférieure	45  Bottom panel - 1 pc Panneau inférieur	46  Cabinet panel- 1 pc Panneau de meuble
54  Cabinet panel- 1 pc Panneau de meuble	55  Cabinet panel- 2 pcs Panneau de meuble	56  Bottom panel - 1 pc Panneau inférieur

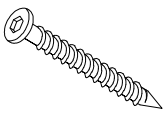
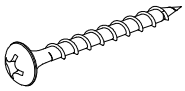
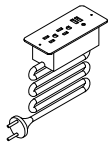
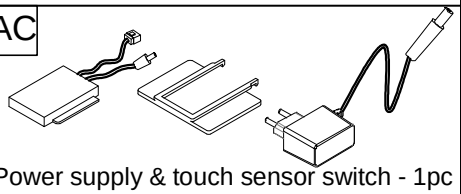
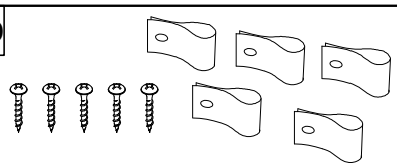
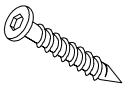
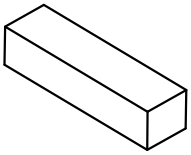
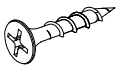
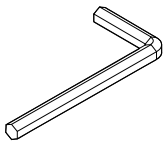
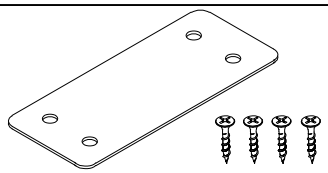
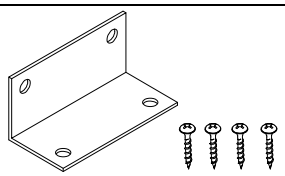
Hardware List (Box-4)

62  Panel - 1pc Panneau	63  Panel - 1pc Panneau	64  Back board - 1pc Panneau arrière
65  Panel - 1pc Panneau	66  Panel - 1pc Panneau	68  Side Panel - 2pcs Panneau latéral
83  Front panel - 1 pc Front panel	67  Side Panel - 1pc Panneau	

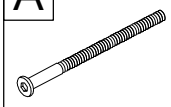
Hardware List (Box-3)

A  Ø1/4" x 100 mm Hex-Head bolts 14pcs Boulons à tête hexagonale 14pcs	B  Ø1/4" x 12 mm Horizontal-Hole bolts 40pcs Boulons à trous horizontaux 40pcs	C  Ø1/4" x 70 mm Hex-Head bolts 18pcs Boulons à tête hexagonale 18pcs
D  Ø8 x 30 mm Wood dowel 39pcs Cheville en bois 39 pcs	E  Screws 1/4" x40 - 17pcs Vis 17 pcs	F  M4 x 25 mm Wood Screws 15pcs Vis à bois 15pcs
G  M3.5 x 15 mm Wood Screws 68pcs Vis à bois 68 pcs	H  Angle Metal-12pcs Angle en métal 12pcs	J  Door catcher Loqueteau de porte - 3 sets
I  Door catcher Loqueteau de porte - 3 sets	K  Wood Handle - 4pcs Manche en bois - 4 pièces	L  Hings 13pcs Charnières 13 pièces
M  Screws 1/4" x80 - 2pcs Vis 2pcs	N  M4 x 30 mm Wood Screws 4pcs Vis à bois 4pcs	O  Ø1/4" x 50 mm Hex-Head bolts 4pcs Boulons à tête hexagonale 4pcs
P  M4 x 20 mm Wood Screws 4pcs Vis à bois 4 pcs	Q  Screws 1/4" x30 - 98pcs Vis 98pcs	R  M4 x 15 mm Wood Screws 74pcs Vis à bois 74 pcs
V  Ø1/4" x 60 mm Hex-Head bolts 4pcs Boulons à tête hexagonale 4pcs	X  Metal bracket-2pcs Support en métal	Y  Screws 1/4" x60 - 3pcs Vis 3pcs

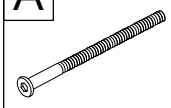
Hardware List (Box-3)

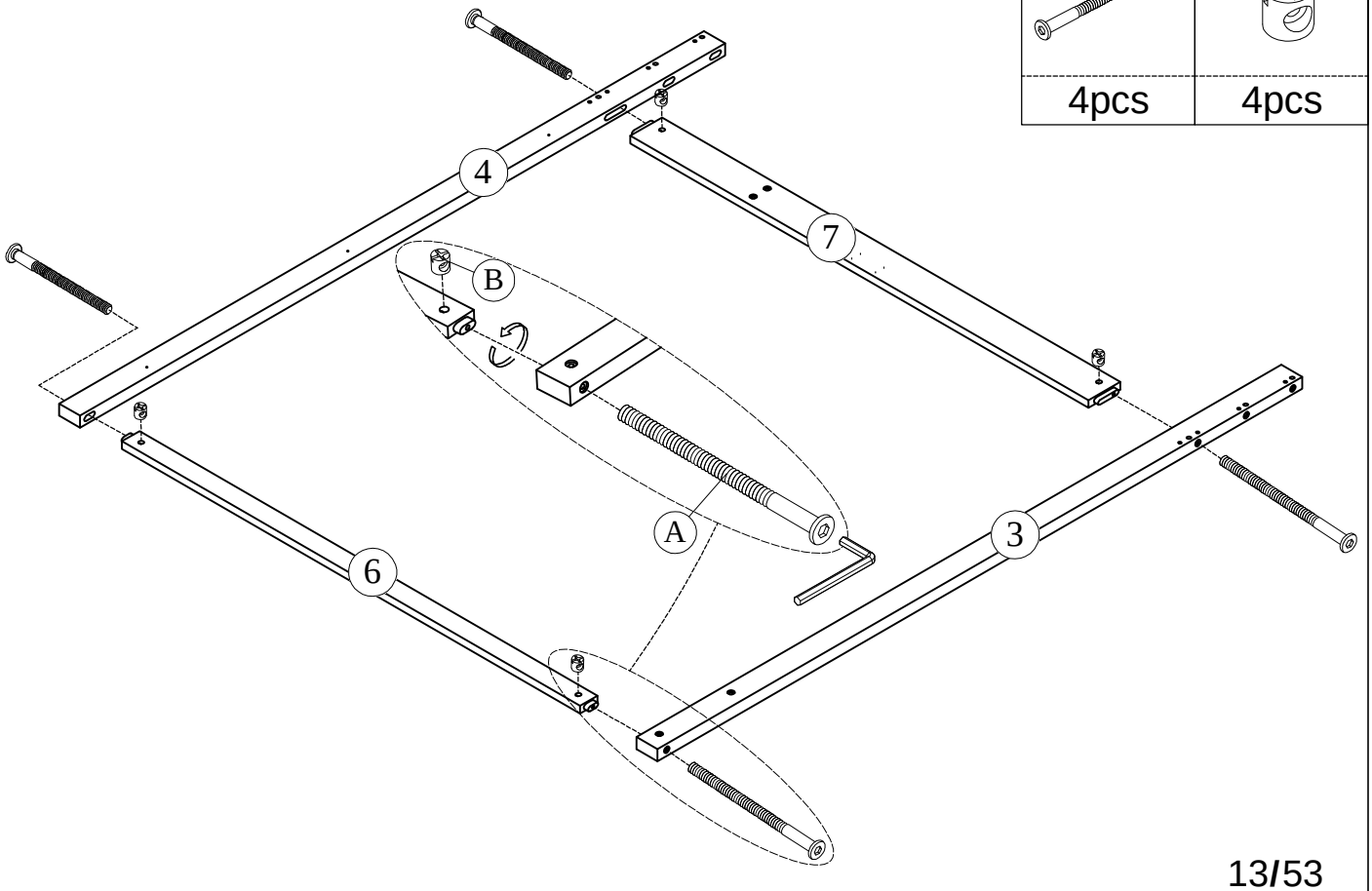
U  Screws 1/4" x50 - 4pcs Vis 4pcs	AA  M4 x 35 mm Wood Screws 28pcs Vis à bois 28 pcs	AB  Power Socket-1pc Prise de courant-1pc
AC  Power supply & touch sensor switch - 1pc Alimentation électrique et interrupteur à capteur tactile - 1pc	AD  Screw mount - 1set Collier de fixation-1 ensemble	AE  Screws 1/4" x25 - 14pcs Vis 14 pcs
AG  Slat spacing block - 2pcs Cale en bois pour lattes de lit	AH  M3.5 x 10 mm Wood Screws 24pcs Vis à bois 24pcs	W  Allen Key 4pcs Clé Allen 4 pièces
AN  Straight pat - 2 sets Pat droite - 2 ensembles	AM  Angle Metal - 2 sets Angle en métal - 2 ensembles	AP  M4 x 20 mm Wood Screws 4pcs Vis à bois 4 pcs

STEP-ÉTAPE-1

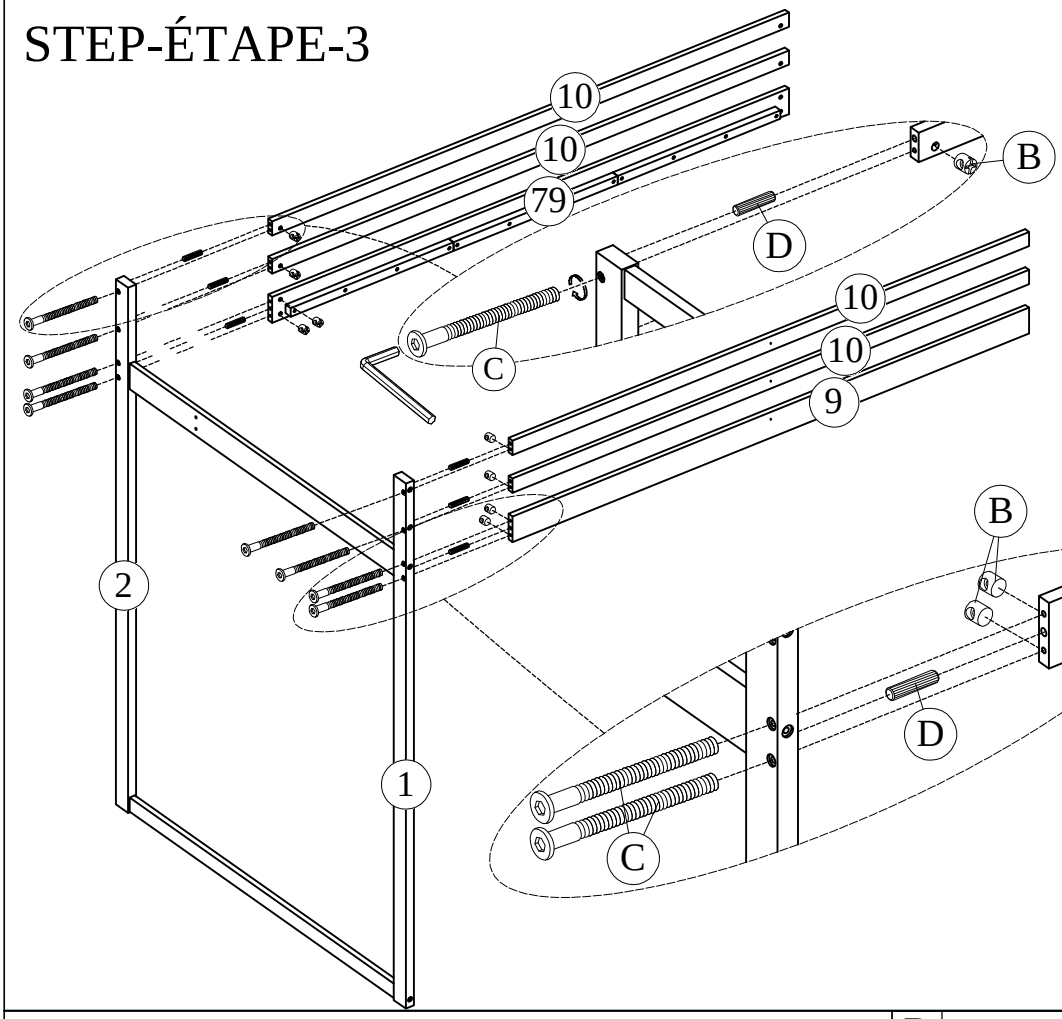
A	B
	
4pcs	4pcs

STEP-ÉTAPE-2

A	B
	
4pcs	4pcs

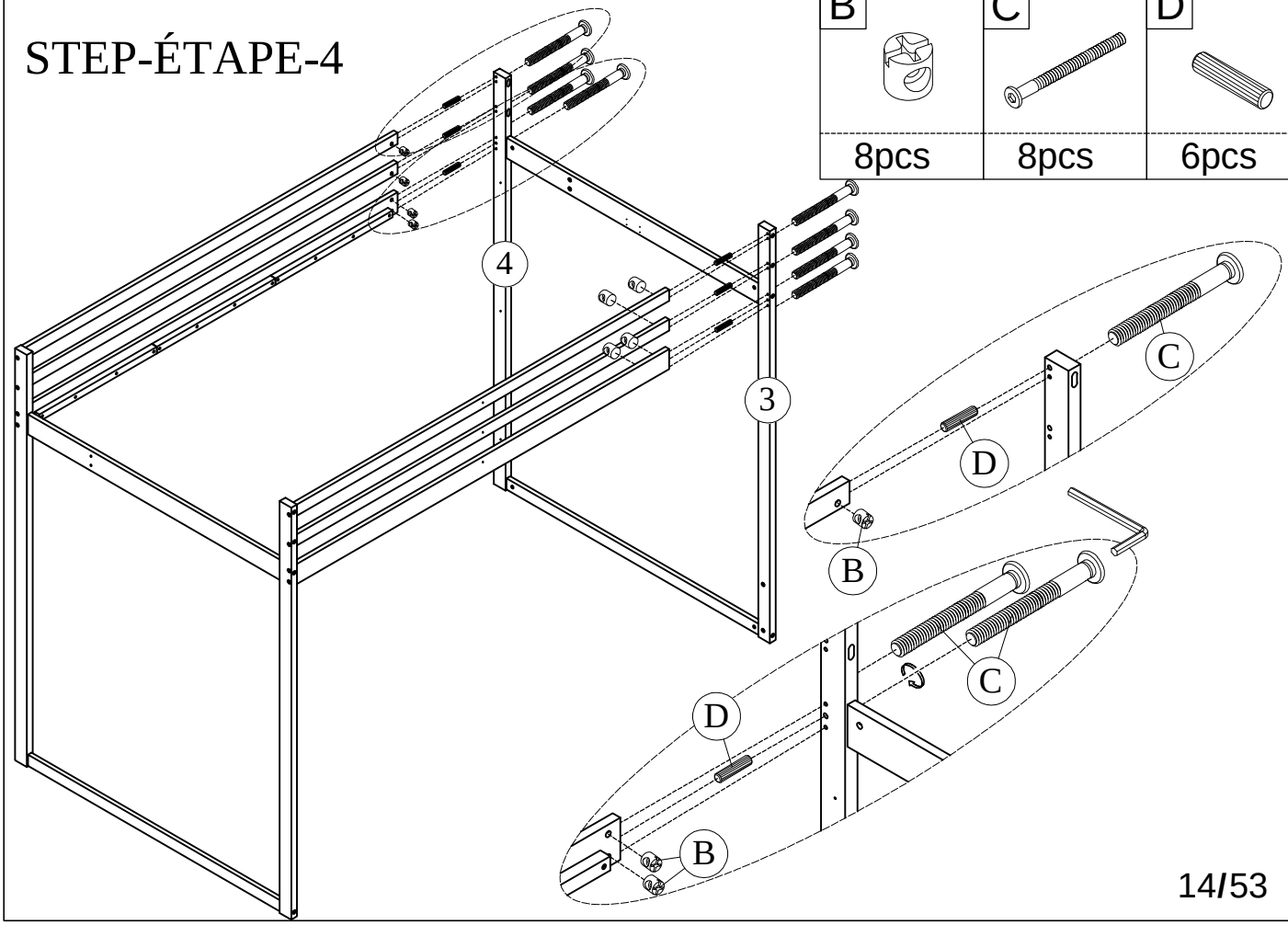


STEP-ÉTAPE-3



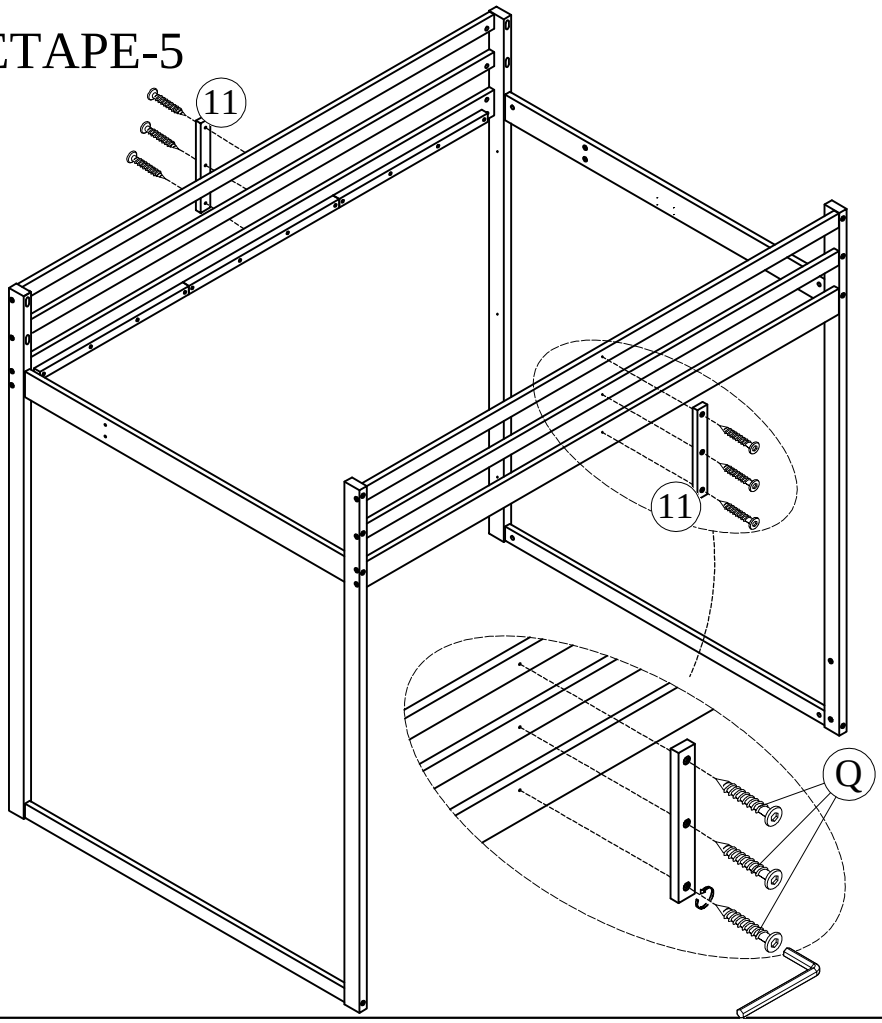
C	B	D
8pcs	8pcs	6pcs

STEP-ÉTAPE-4



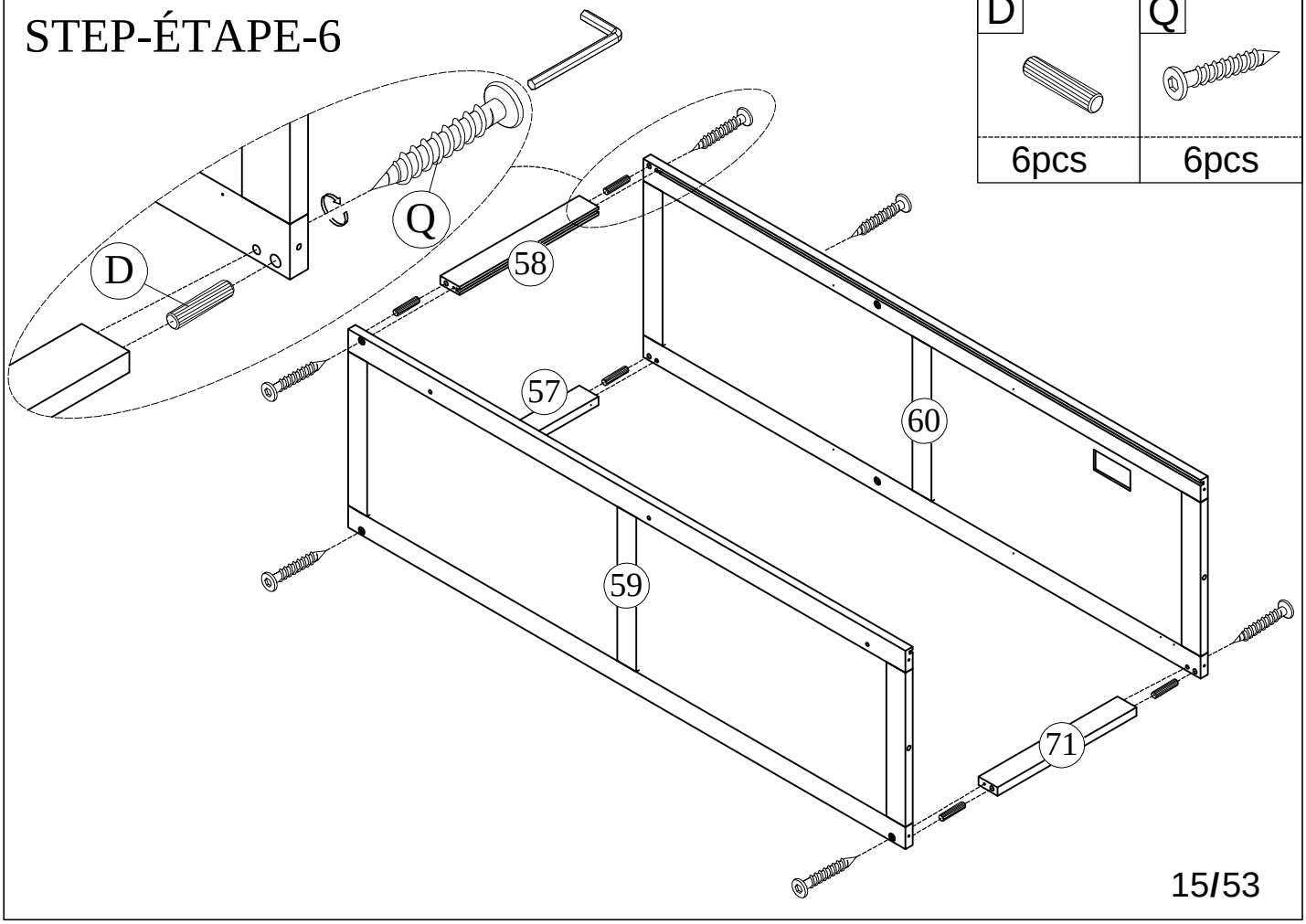
B	C	D
8pcs	8pcs	6pcs

STEP-ÉTAPE-5



Q
6pcs

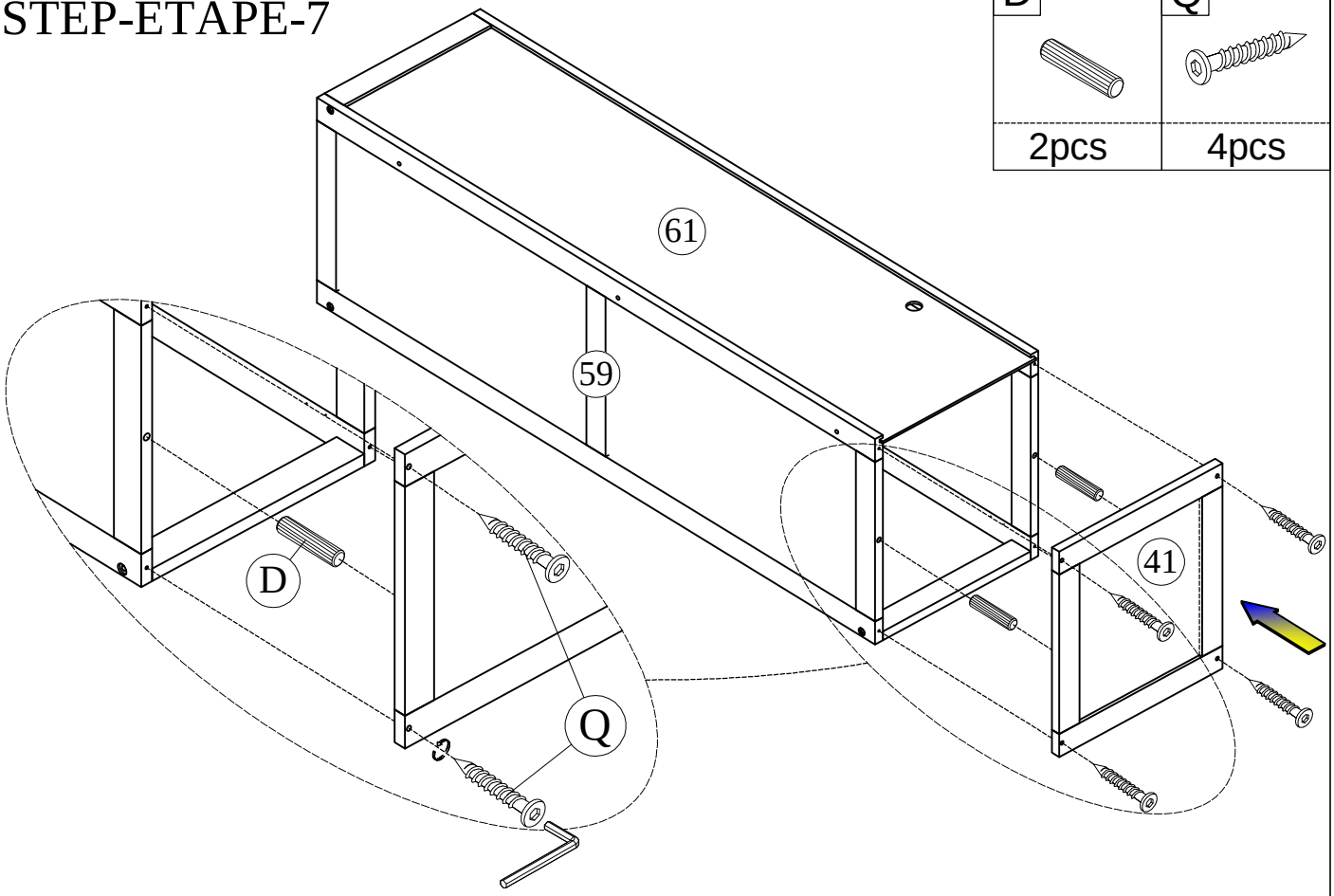
STEP-ÉTAPE-6



D	Q
6pcs	6pcs

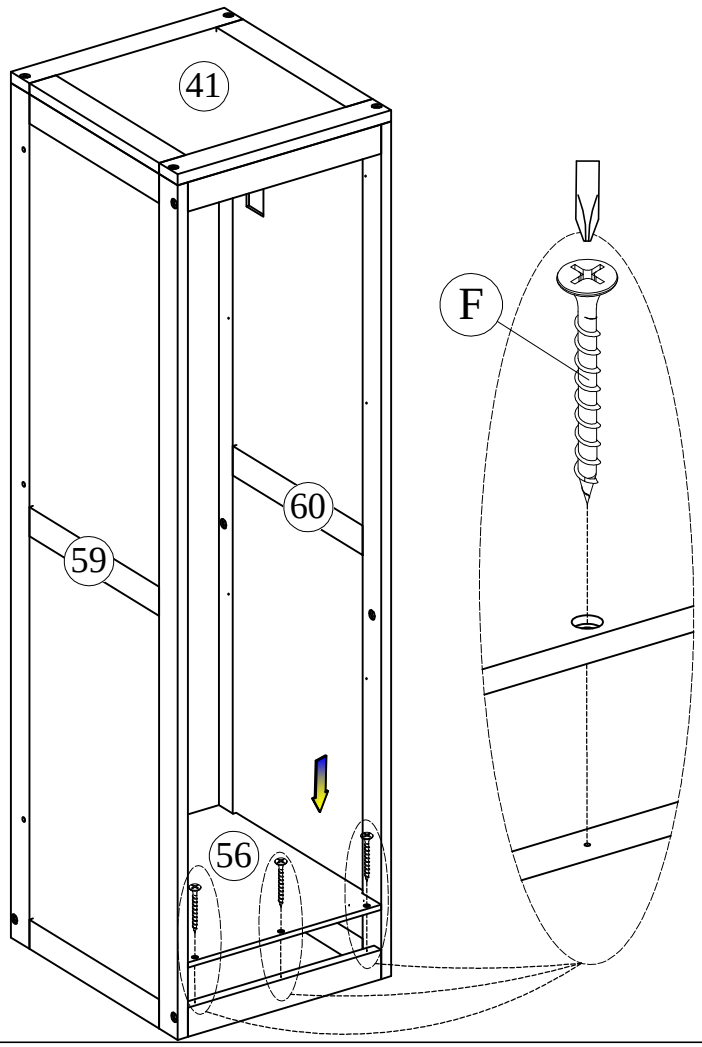
STEP-ÉTAPE-7

D	Q
2pcs	4pcs

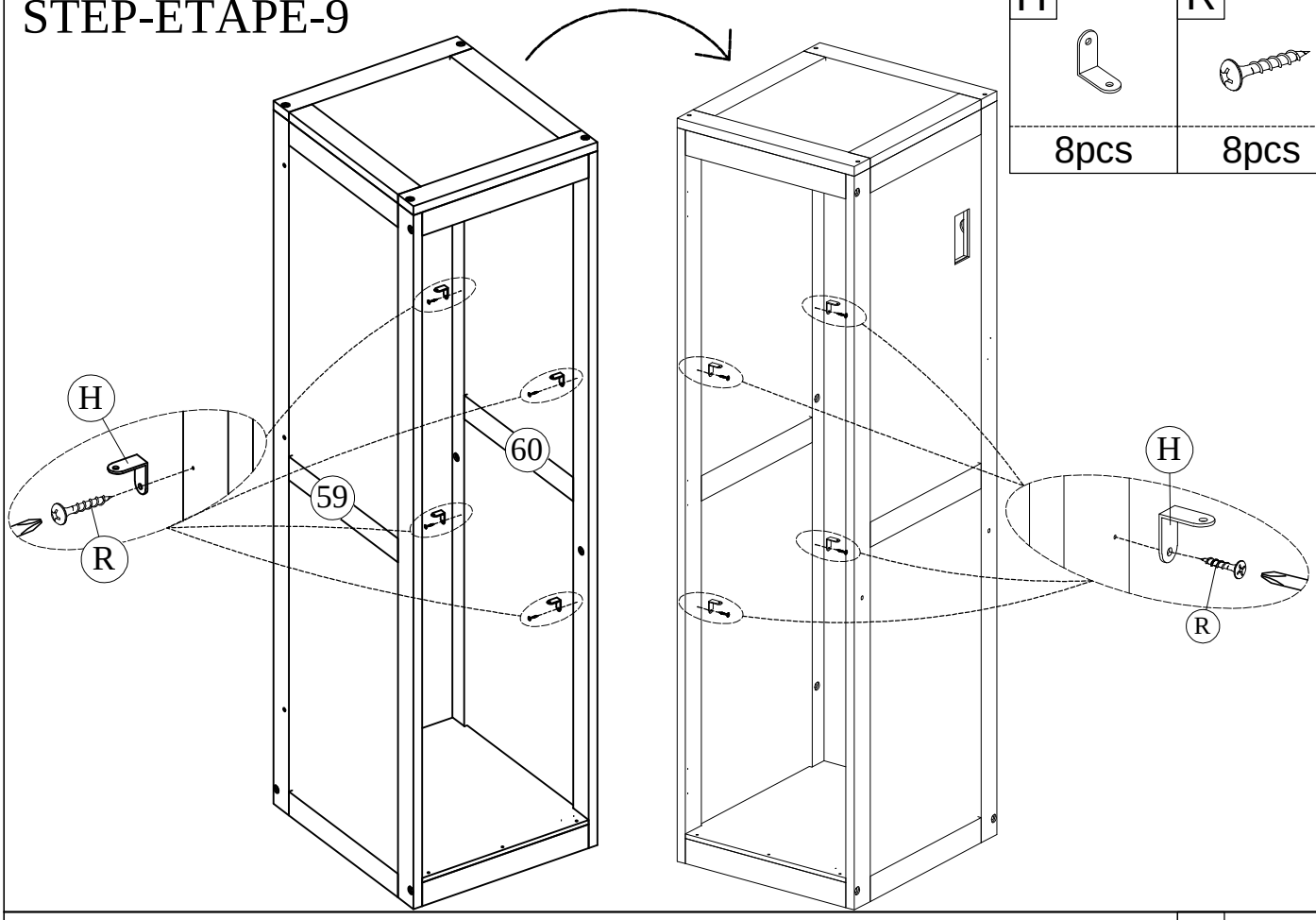


STEP-ÉTAPE-8

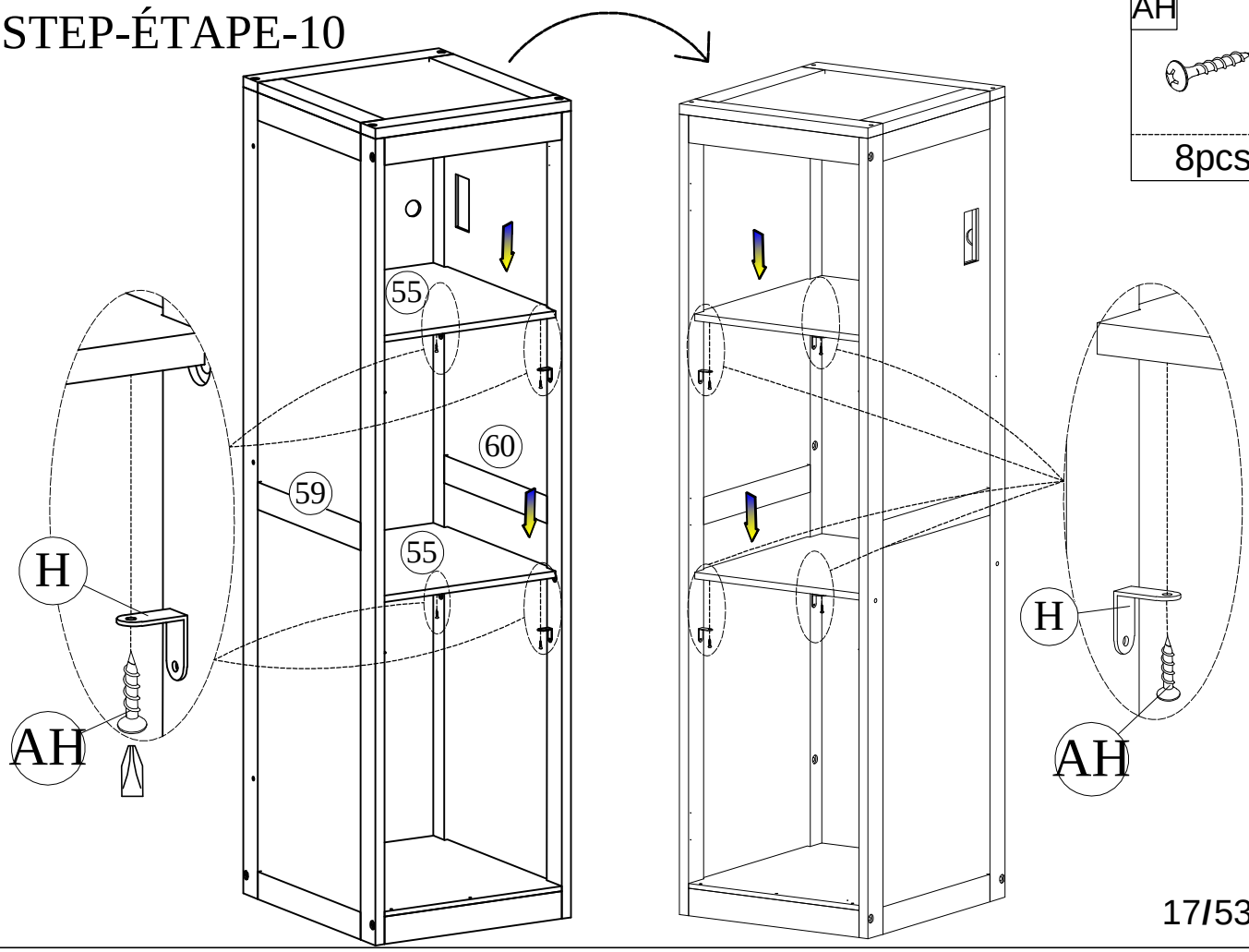
F
3pcs



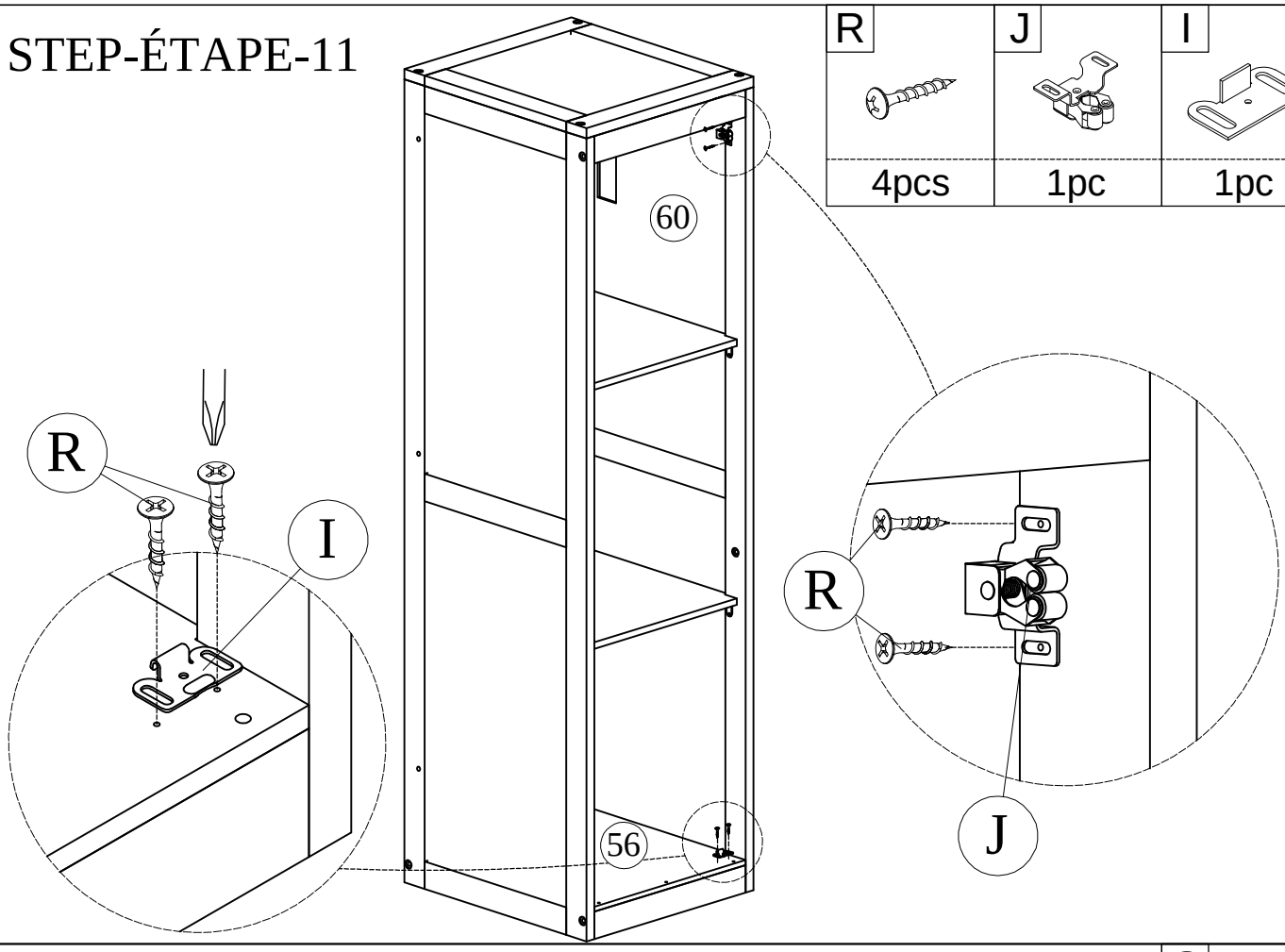
STEP-ÉTAPE-9



STEP-ÉTAPE-10

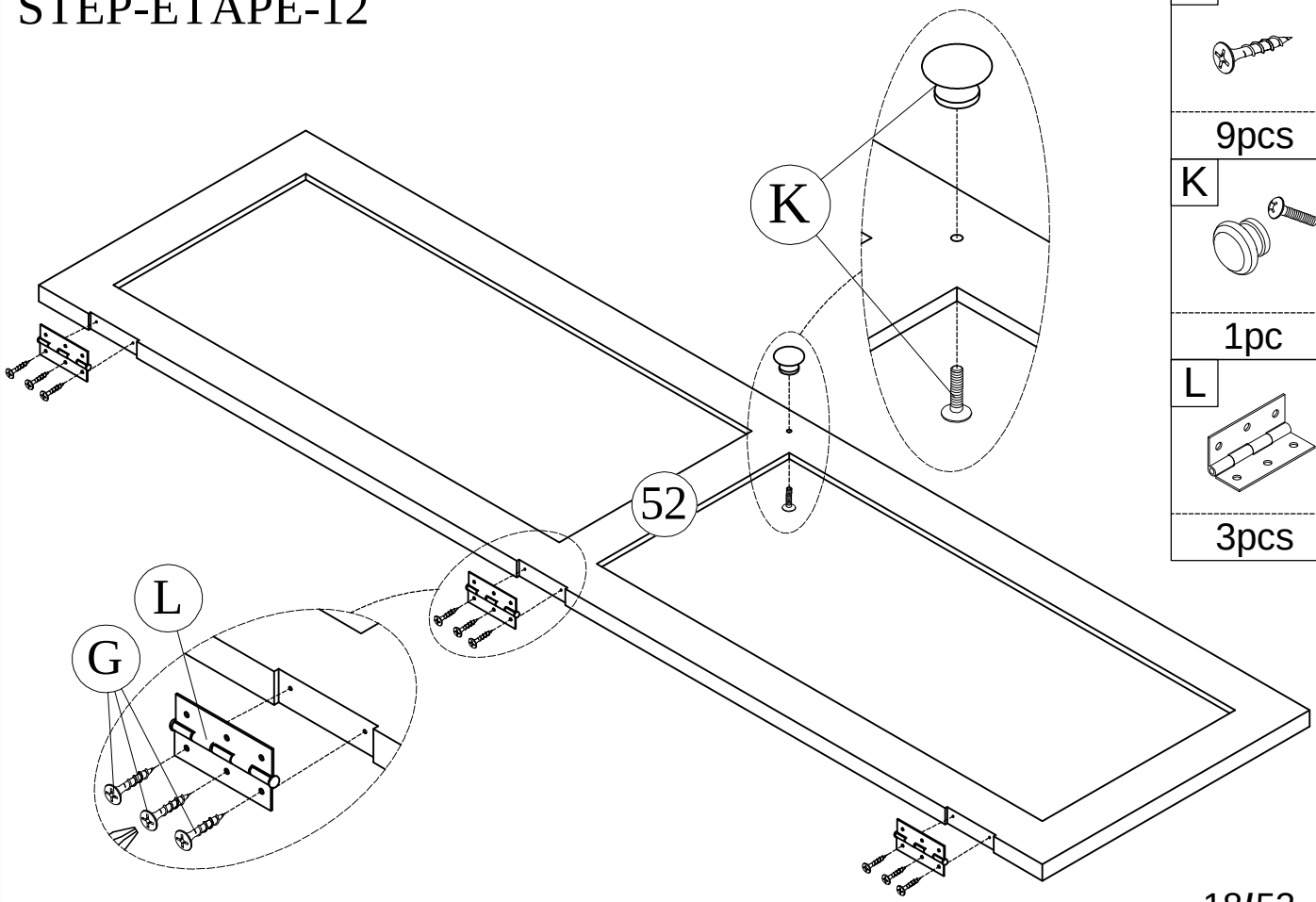


STEP-ÉTAPE-11



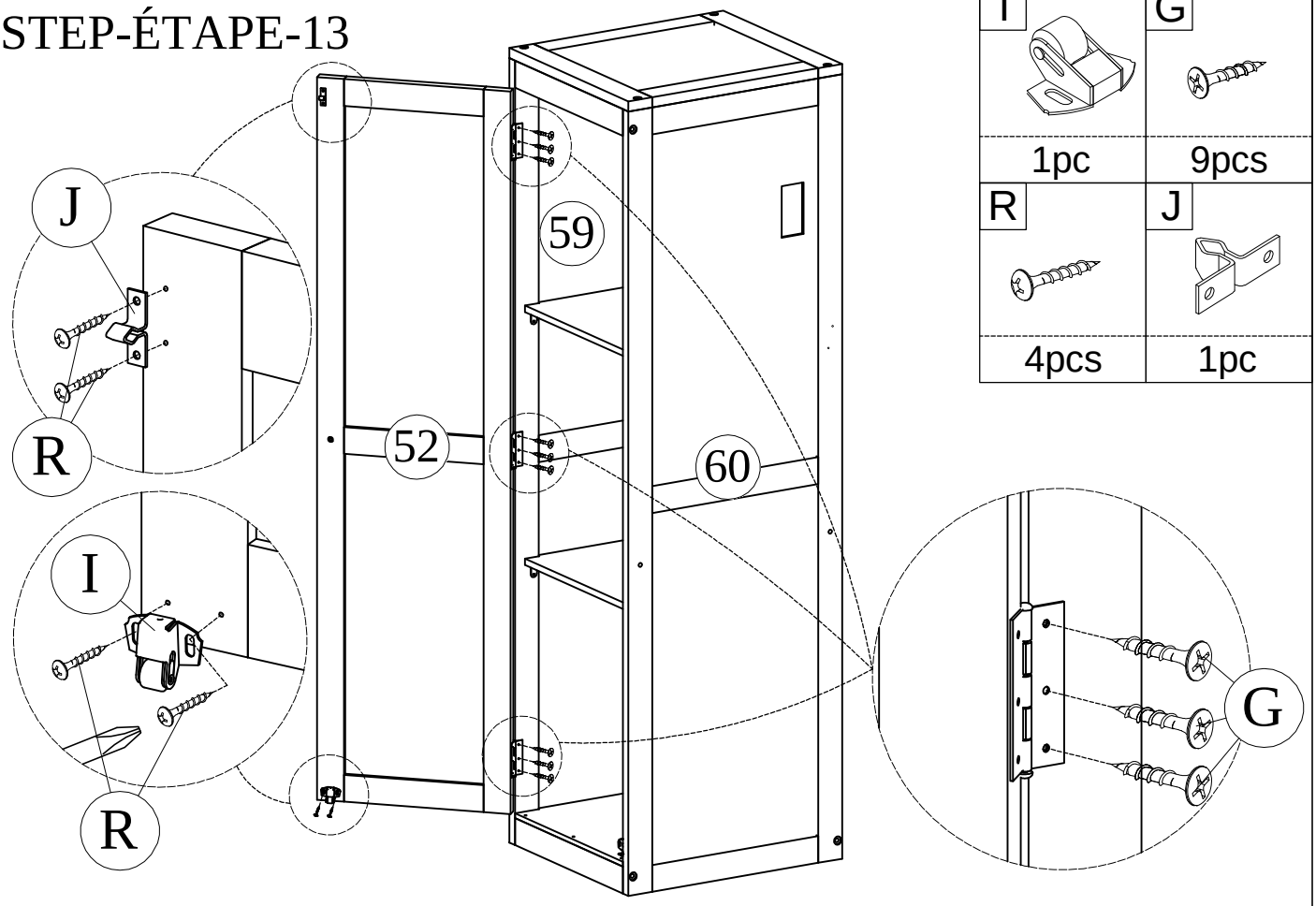
R	J	I
4pcs	1pc	1pc

STEP-ÉTAPE-12



G	K	L
9pcs	1pc	3pcs

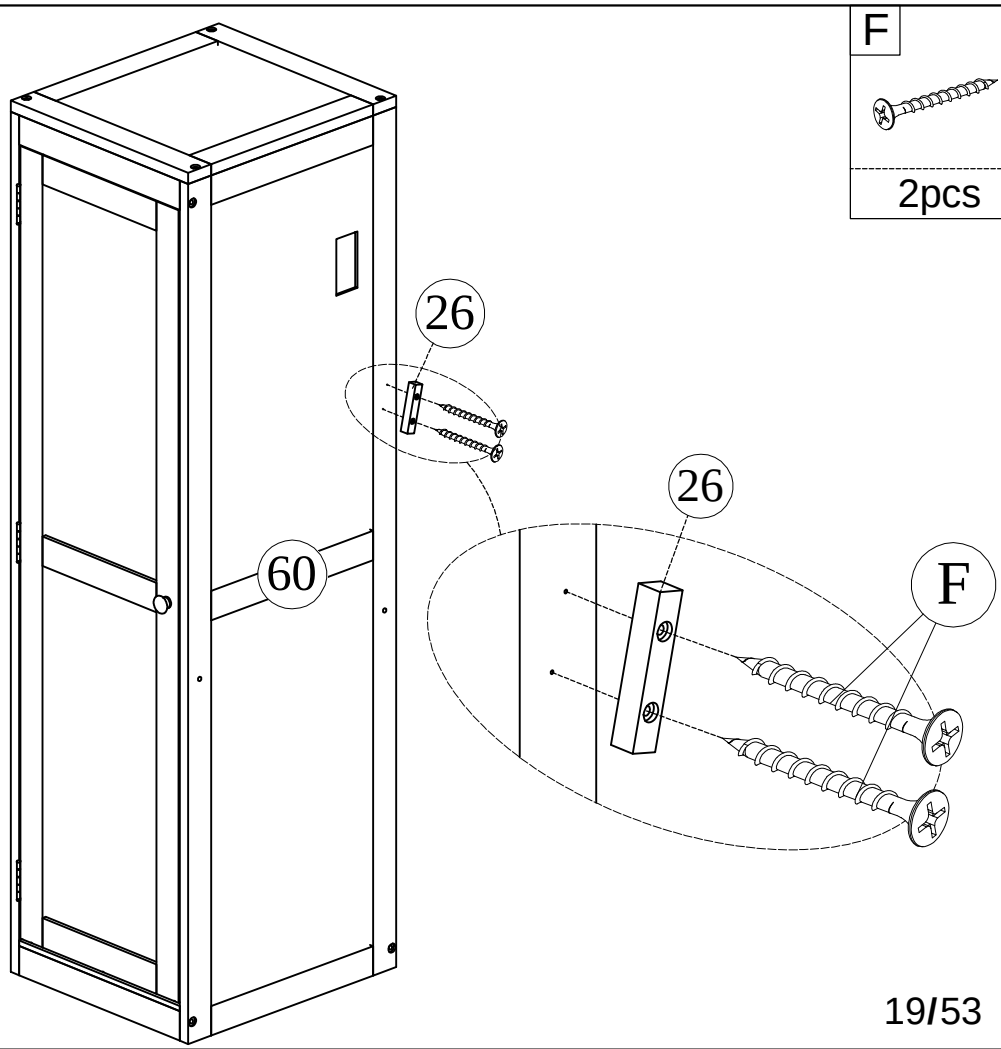
STEP-ÉTAPE-13



I	G
1pc	9pcs

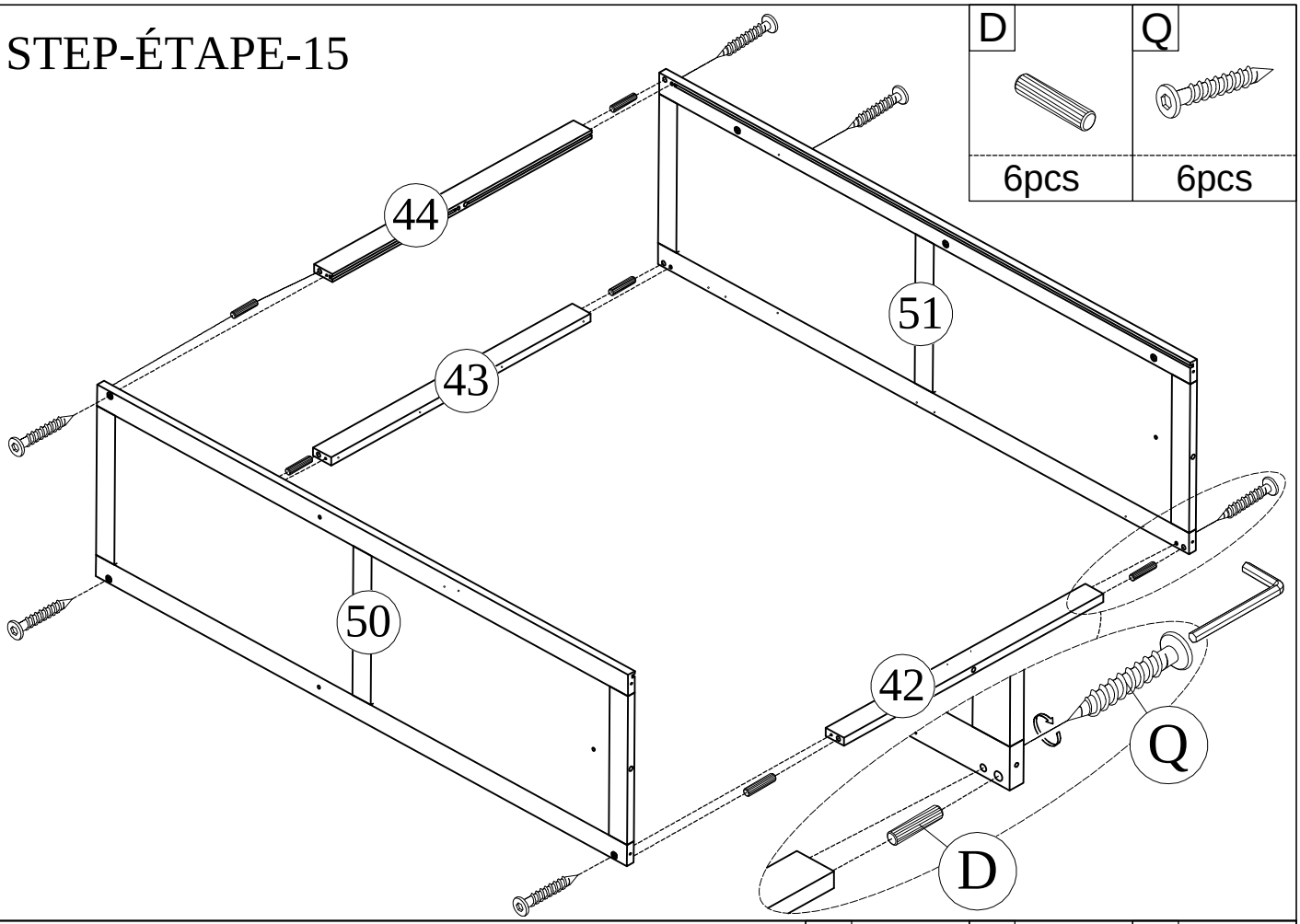
R	J
4pcs	1pc

STEP-ÉTAPE-14

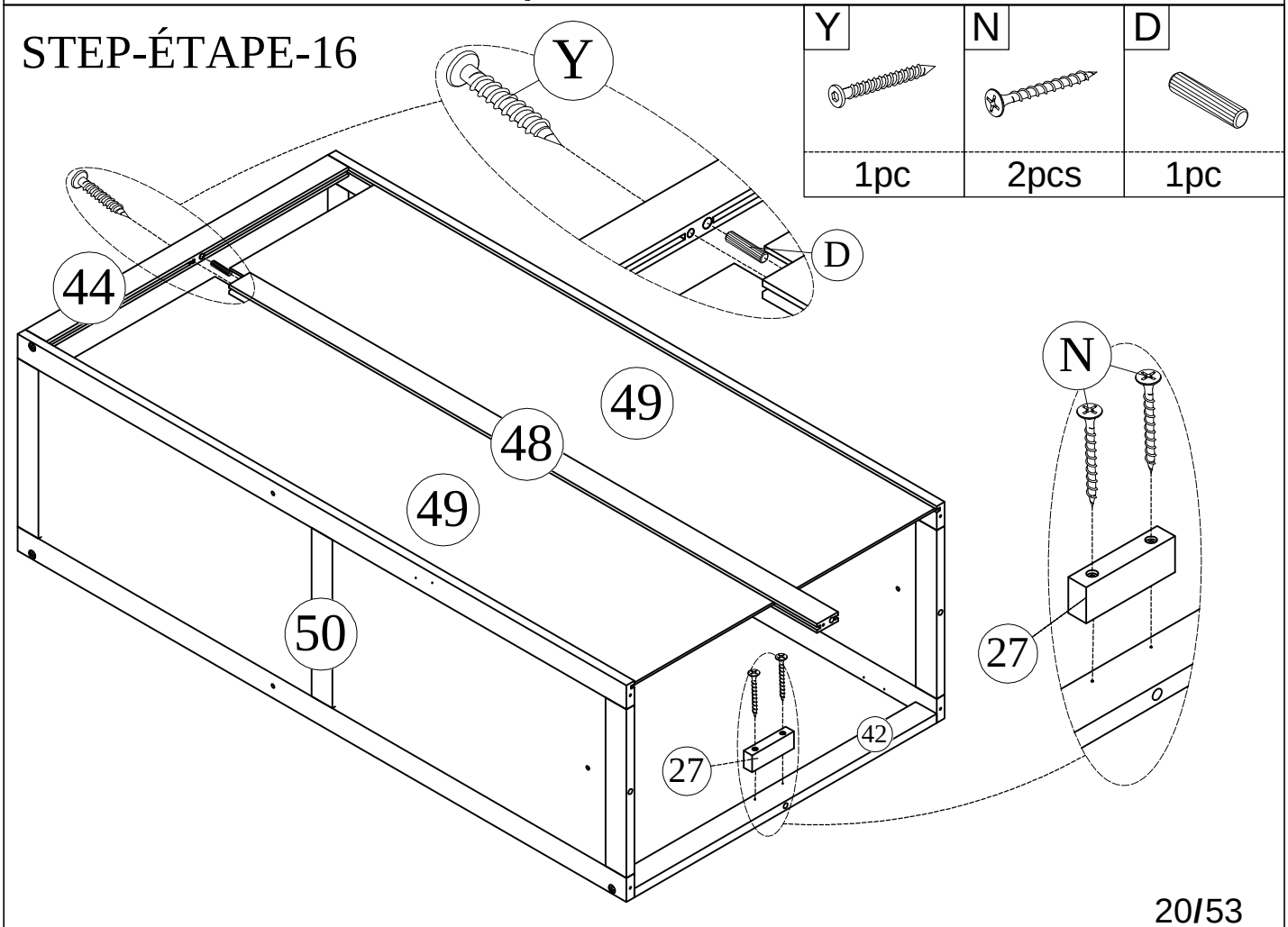


F
2pcs

STEP-ÉTAPE-15

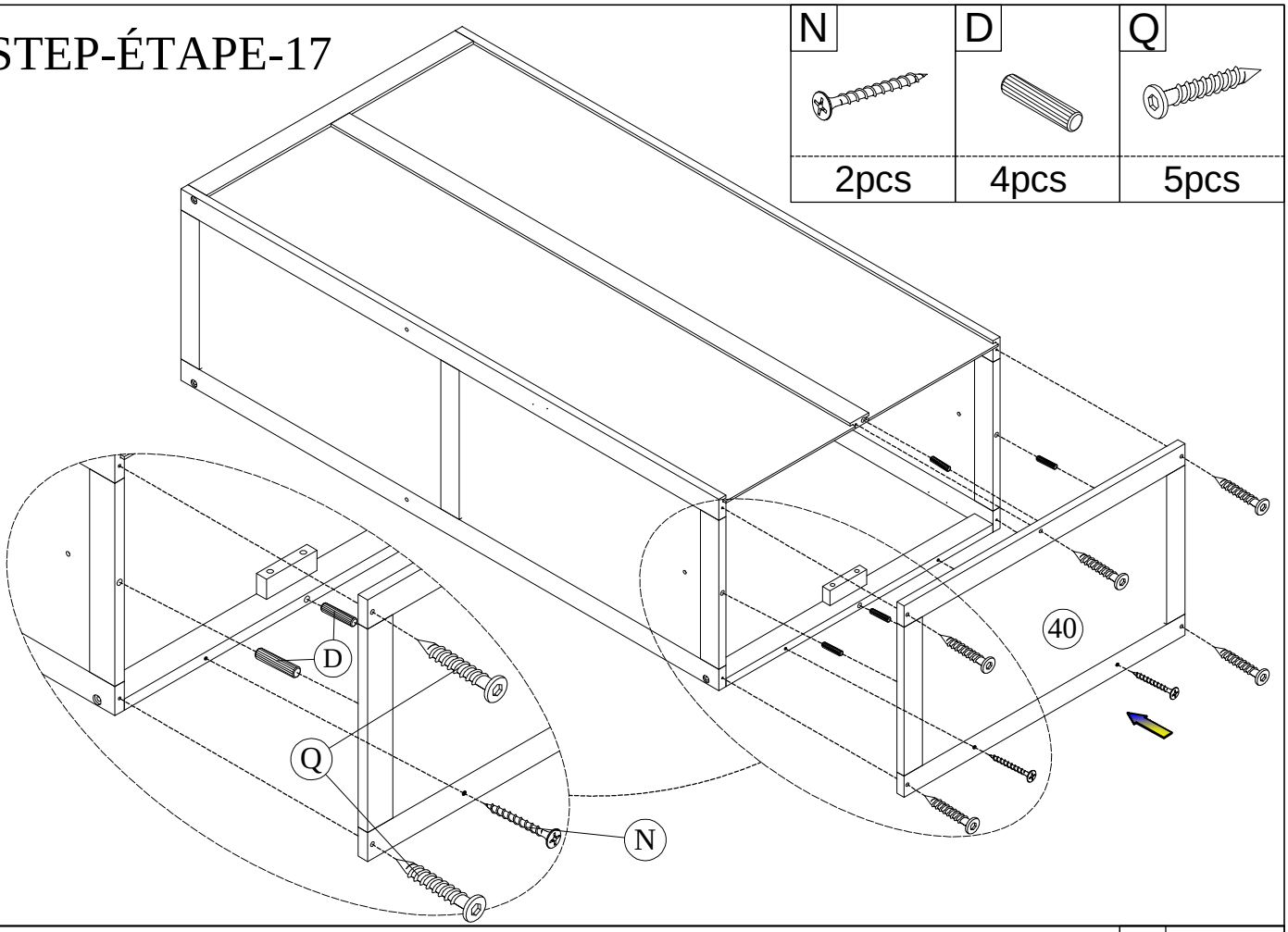


STEP-ÉTAPE-16



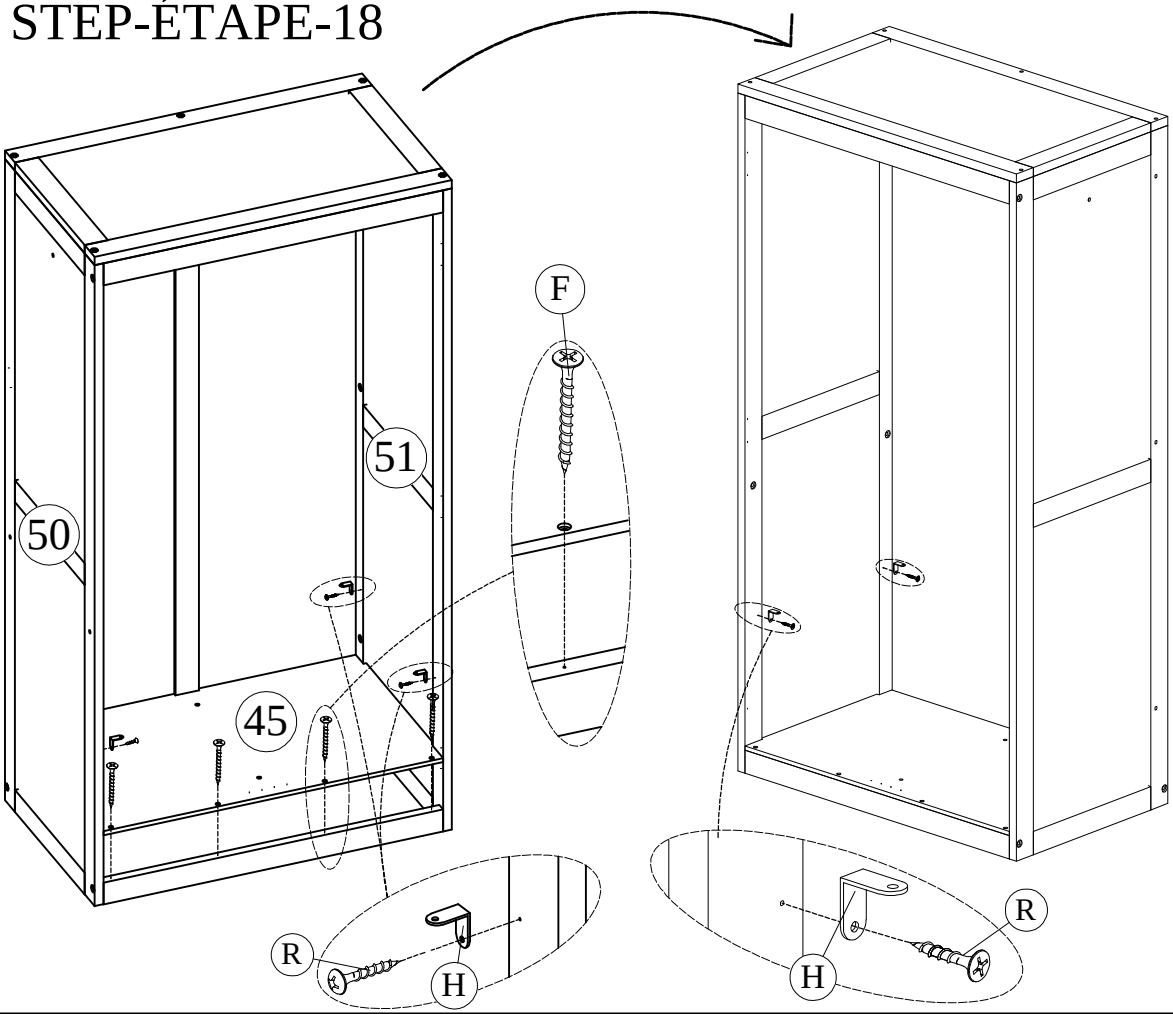
STEP-ÉTAPE-17

N	D	Q
2pcs	4pcs	5pcs

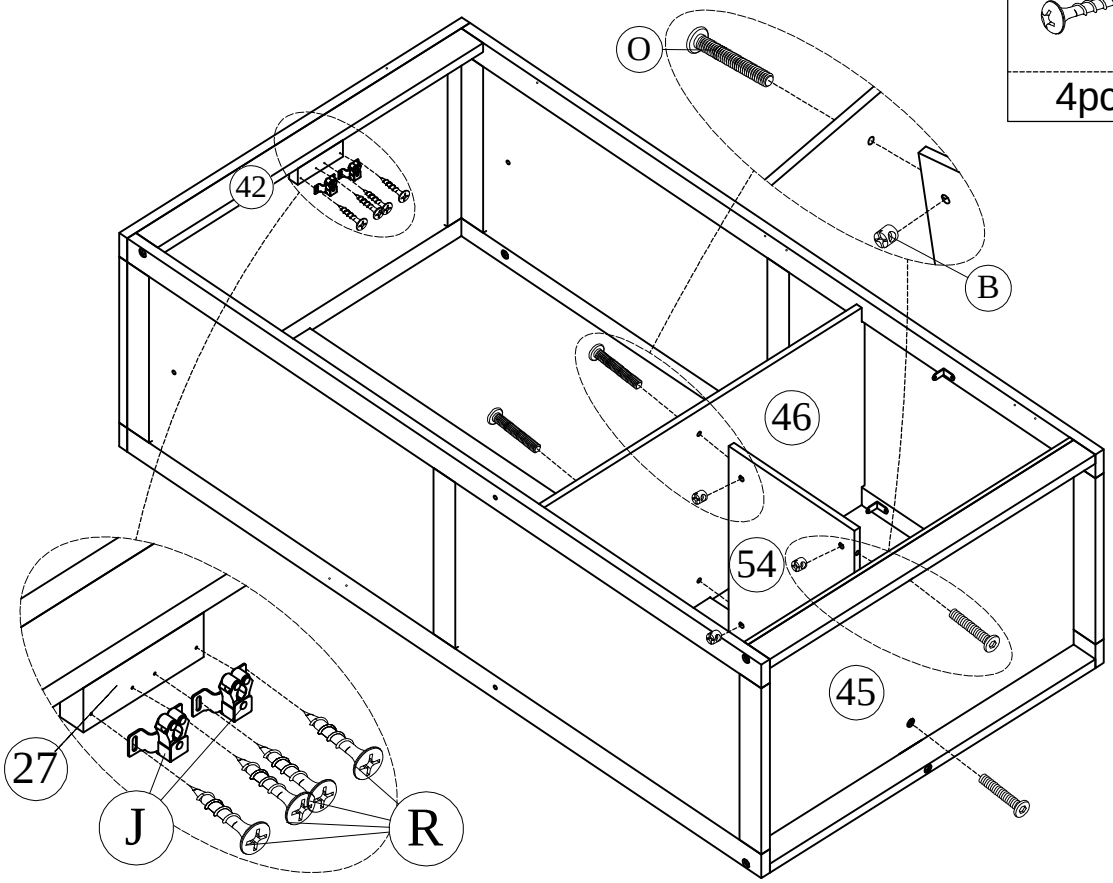


STEP-ÉTAPE-18

F	H	R
4pcs	4pcs	4pcs



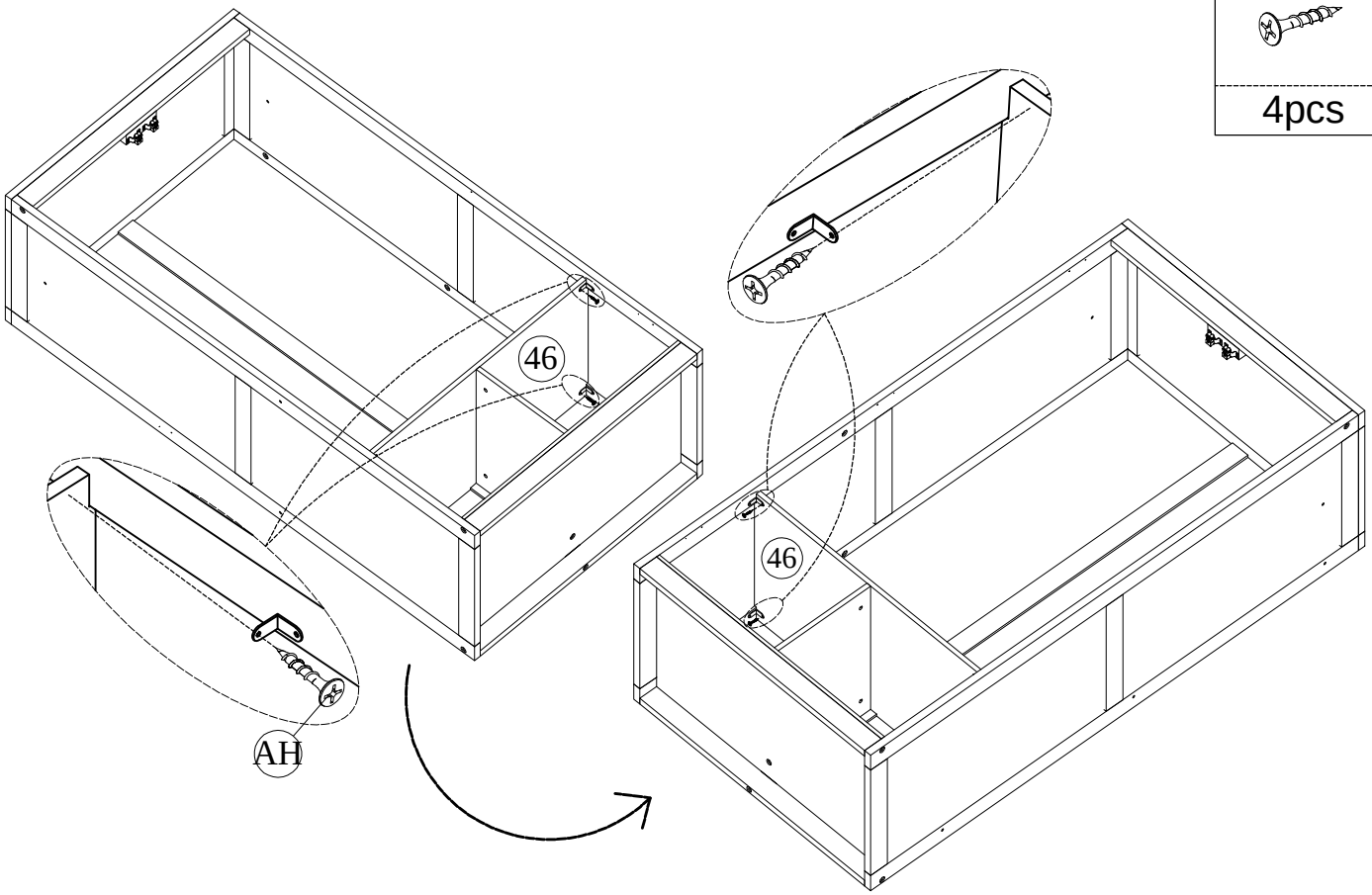
STEP-ÉTAPE-19



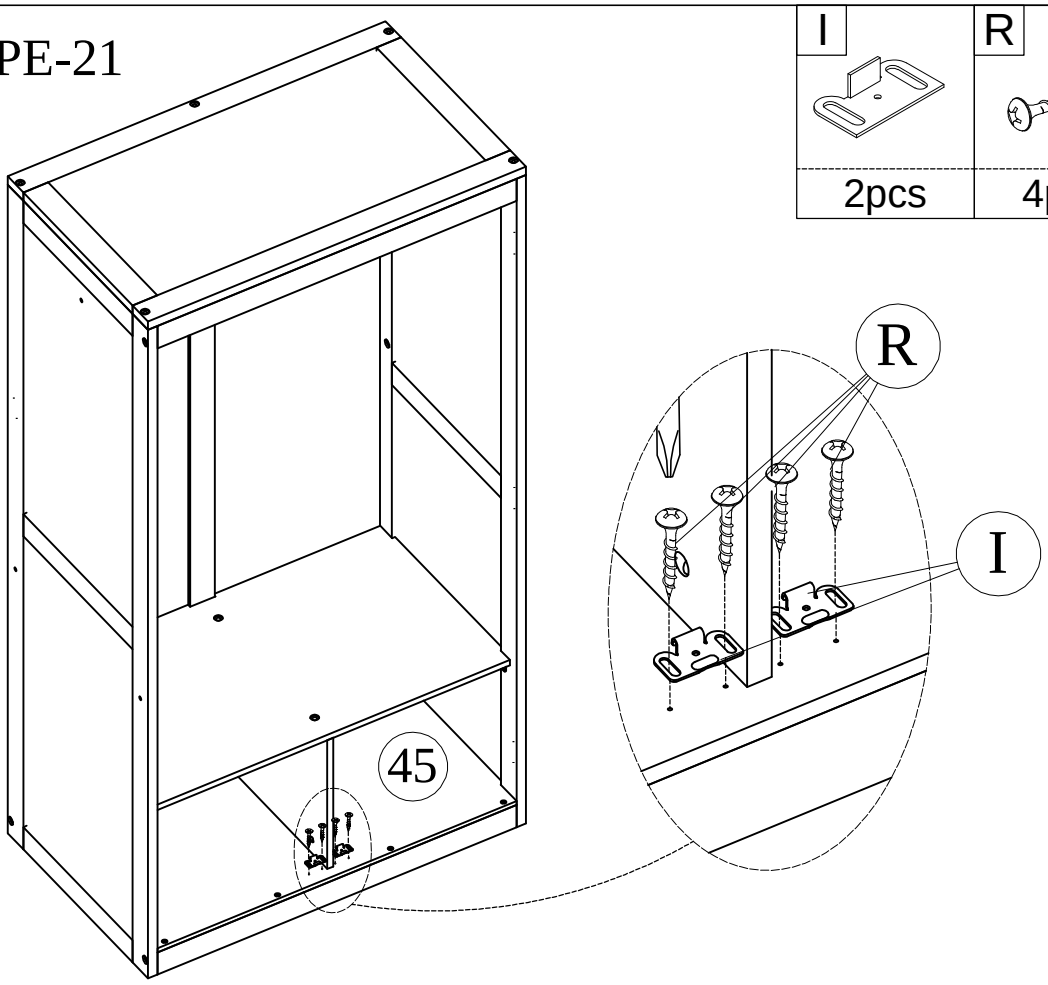
R	J	O	B
4pcs	2pcs	4pcs	4pcs

STEP-ÉTAPE-20

AH
4pcs

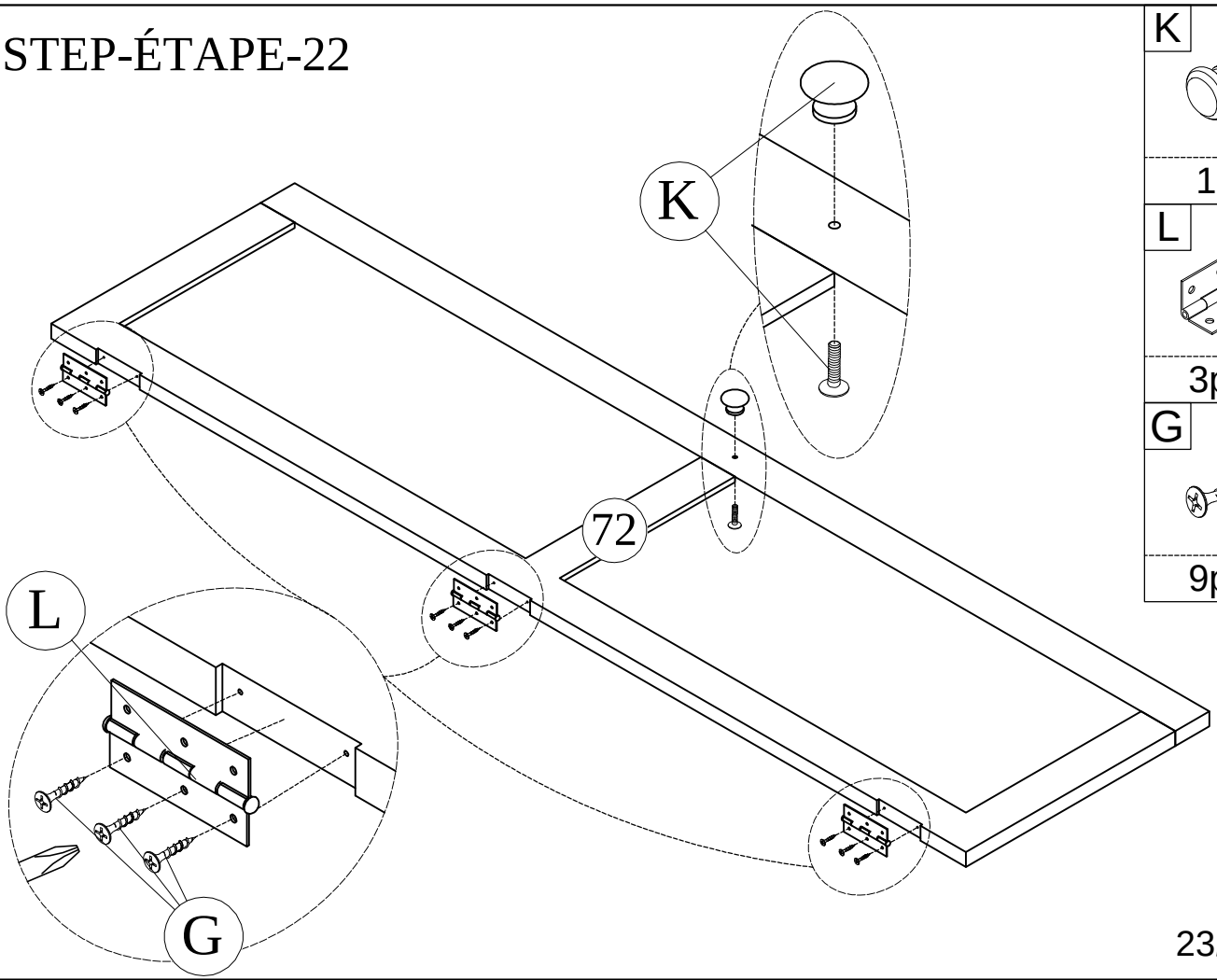


STEP-ÉTAPE-21



I	R
2pcs	4pcs

STEP-ÉTAPE-22



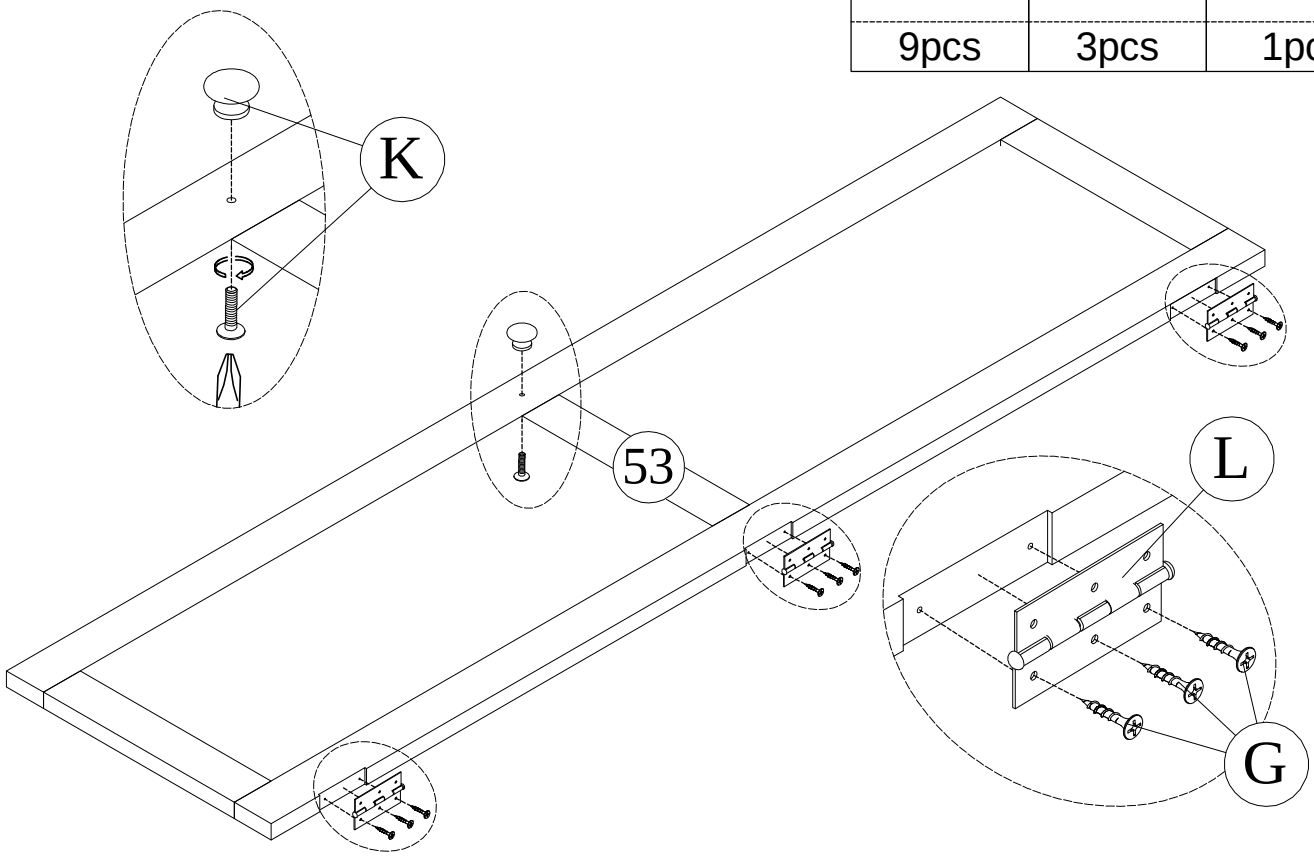
K
1pc

L
3pcs

G
9pcs

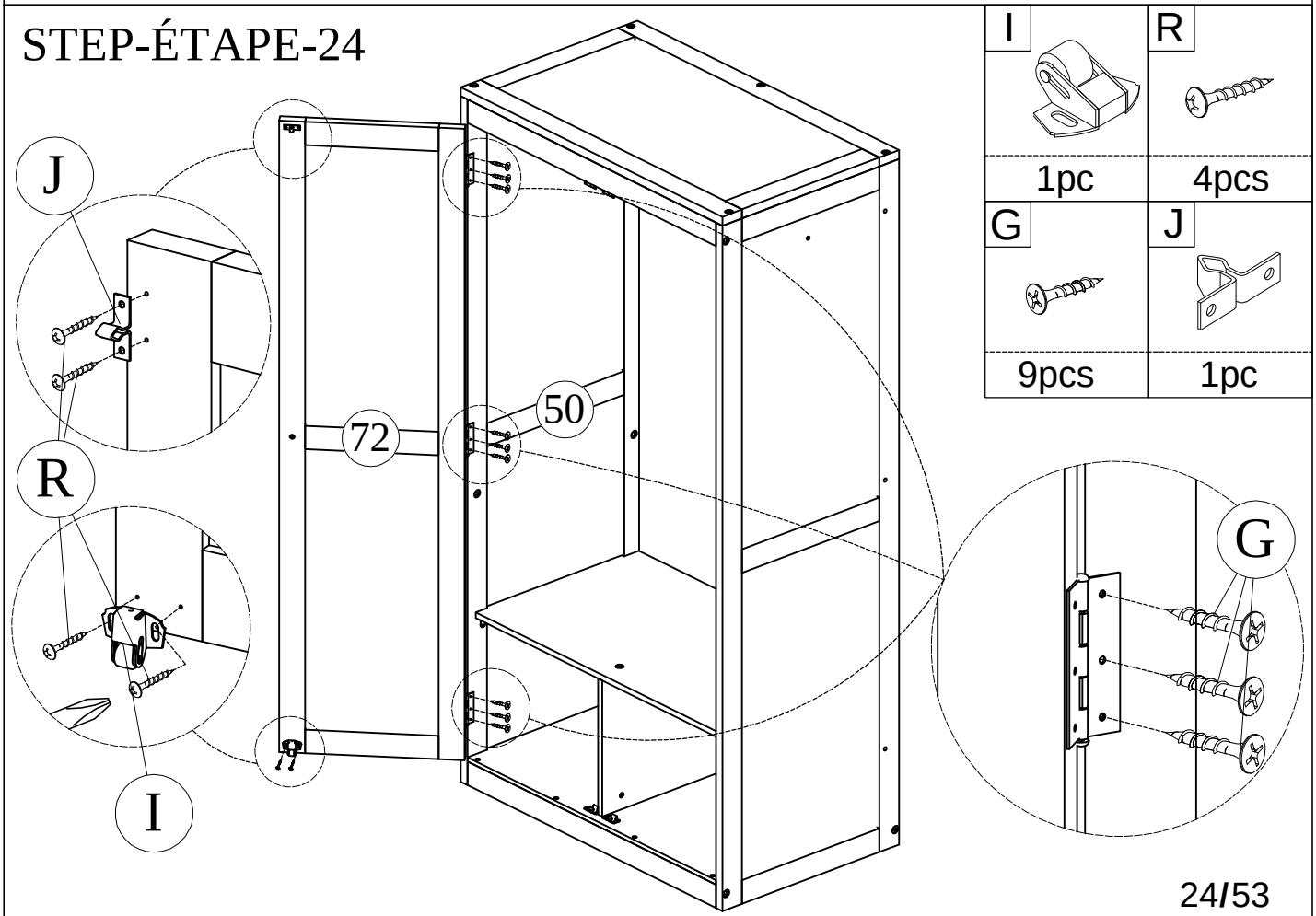
STEP-ÉTAPE-23

G	L	K
9pcs	3pcs	1pc

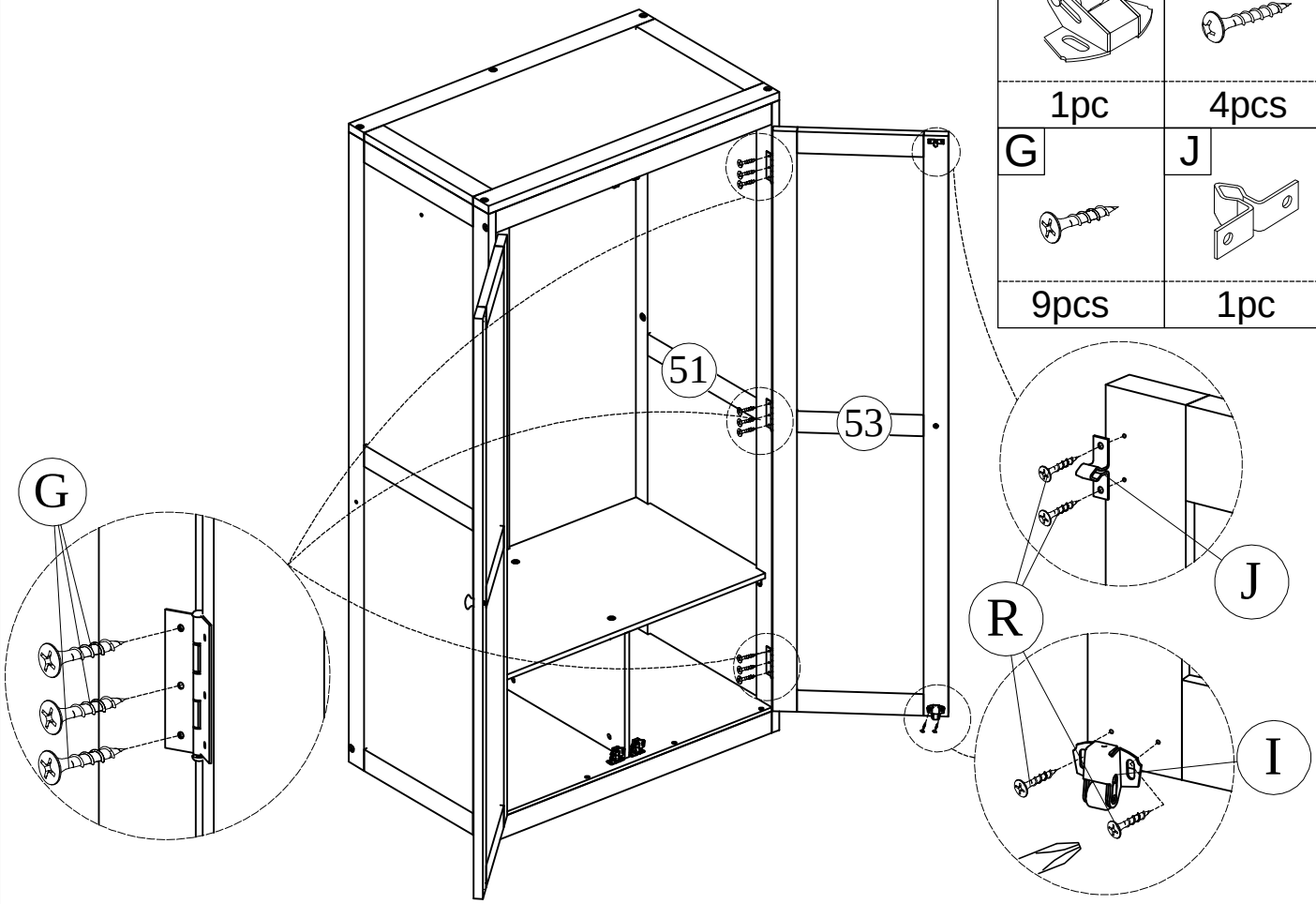


STEP-ÉTAPE-24

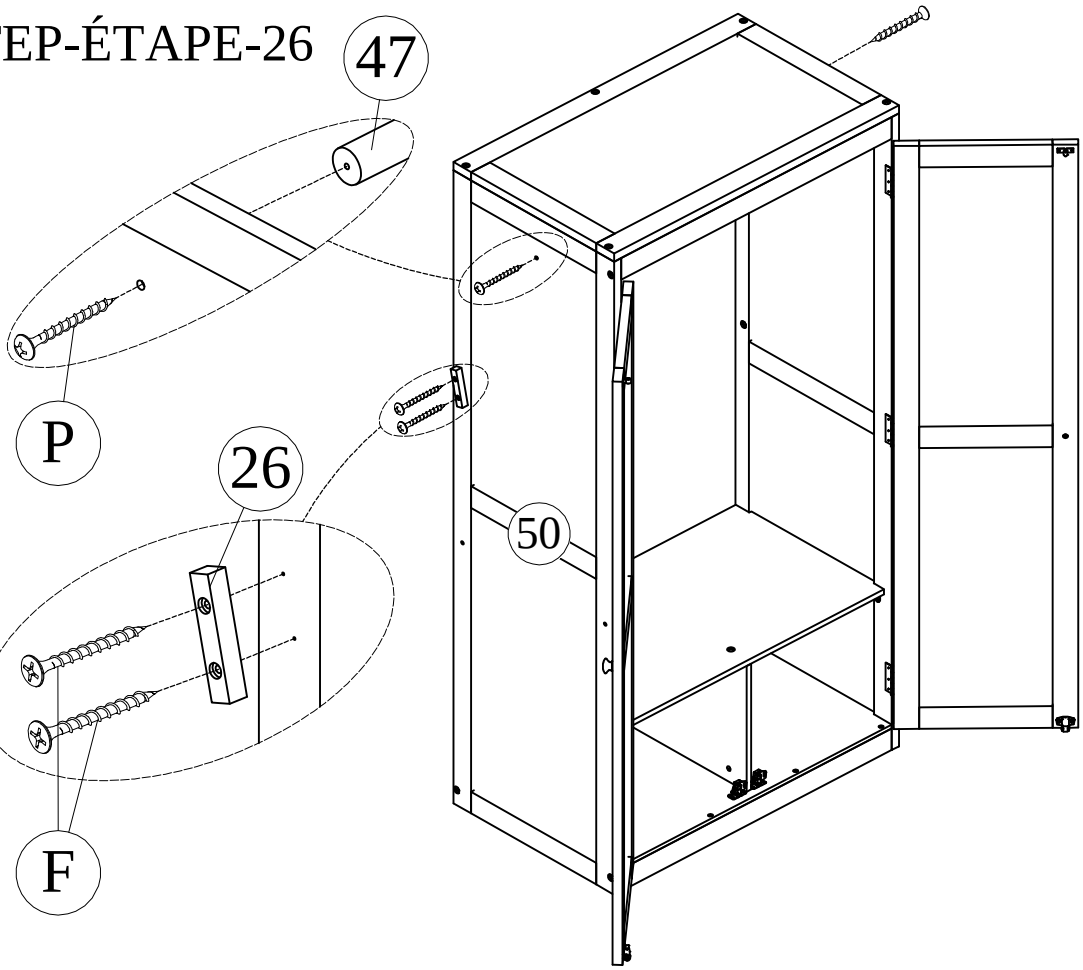
I	R
1pc	4pcs
G	J
9pcs	1pc



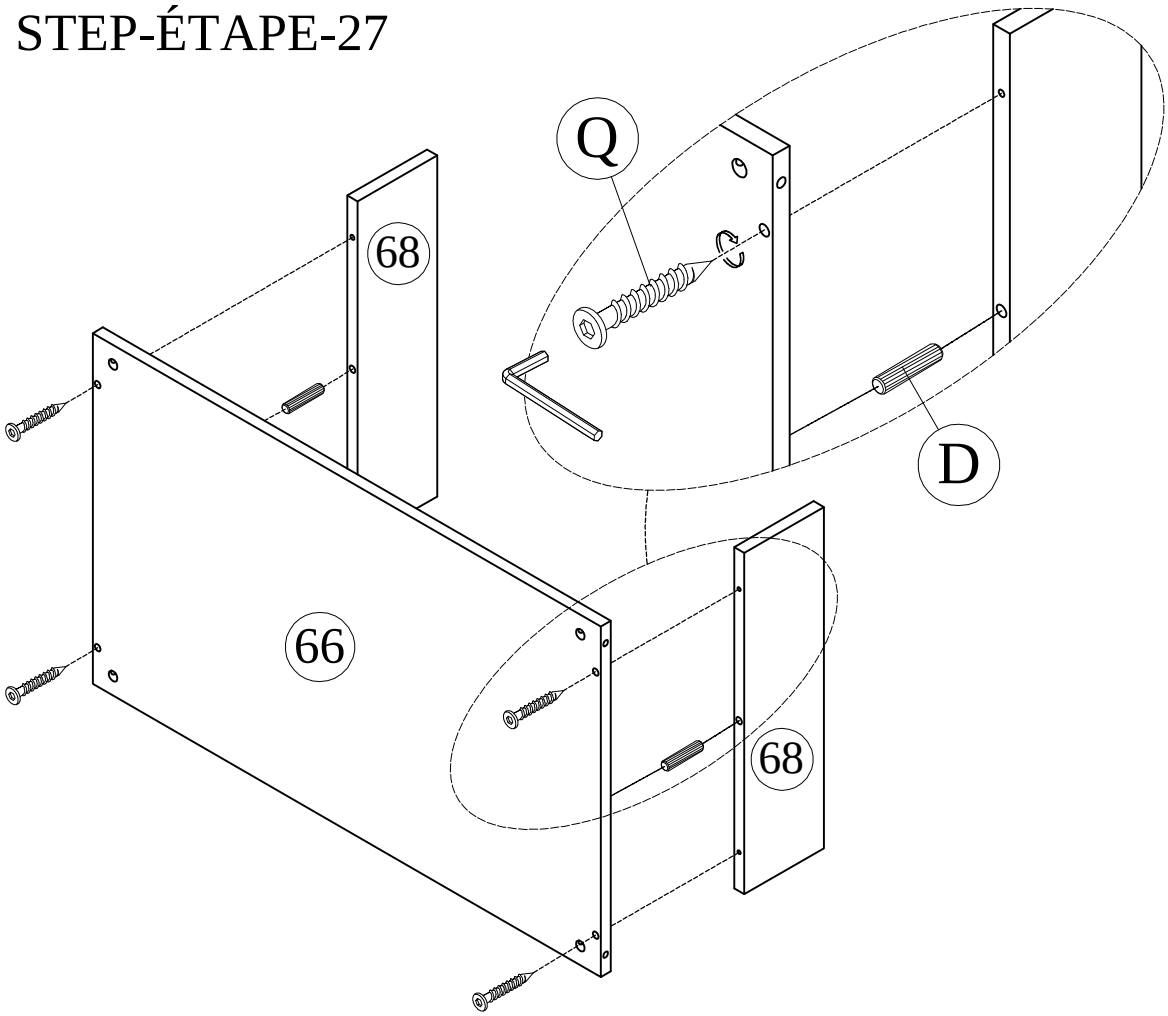
STEP-ÉTAPE-25



STEP-ÉTAPE-26



STEP-ÉTAPE-27

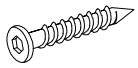


D



2pcs

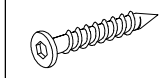
Q



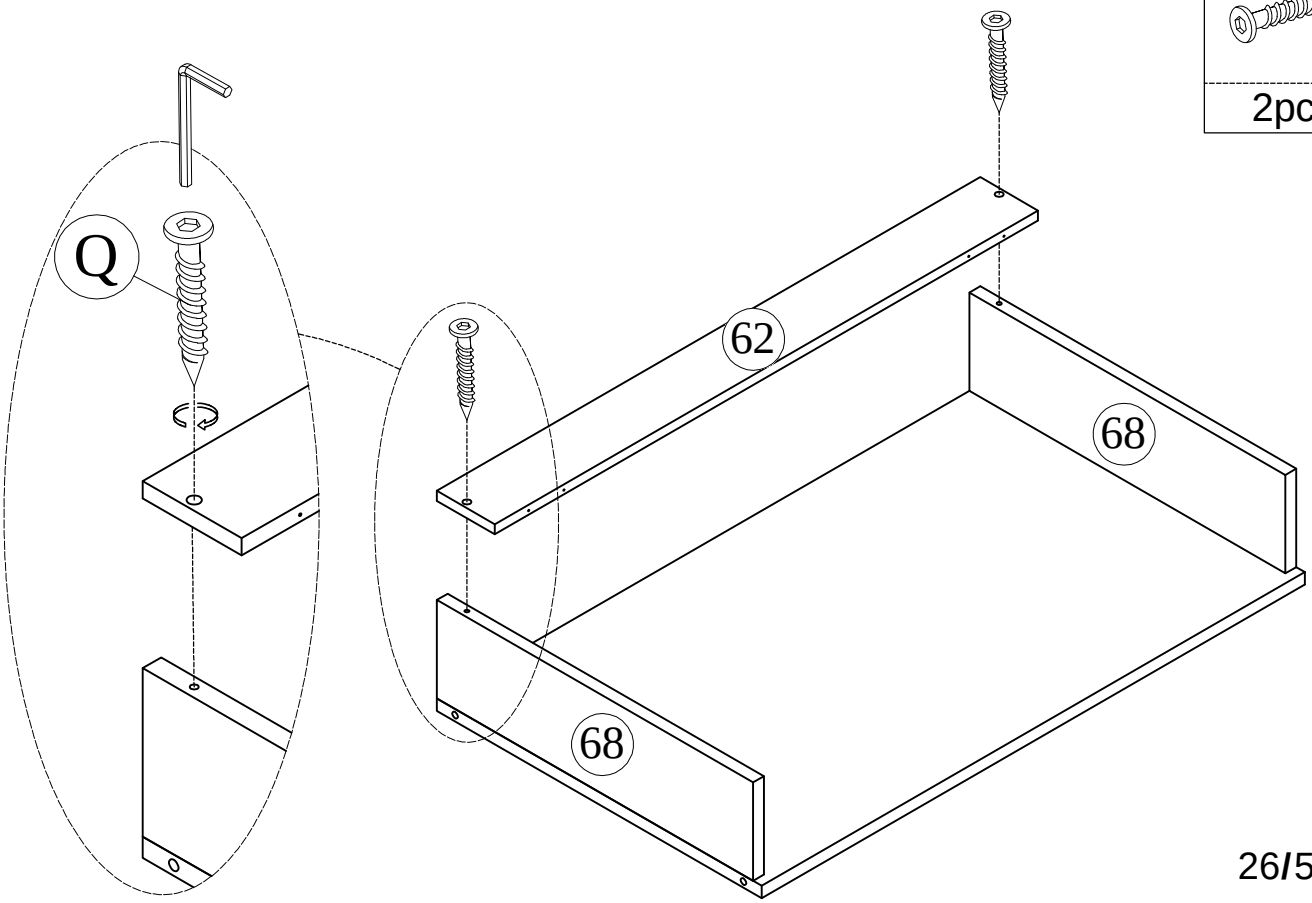
4pcs

STEP-ÉTAPE-28

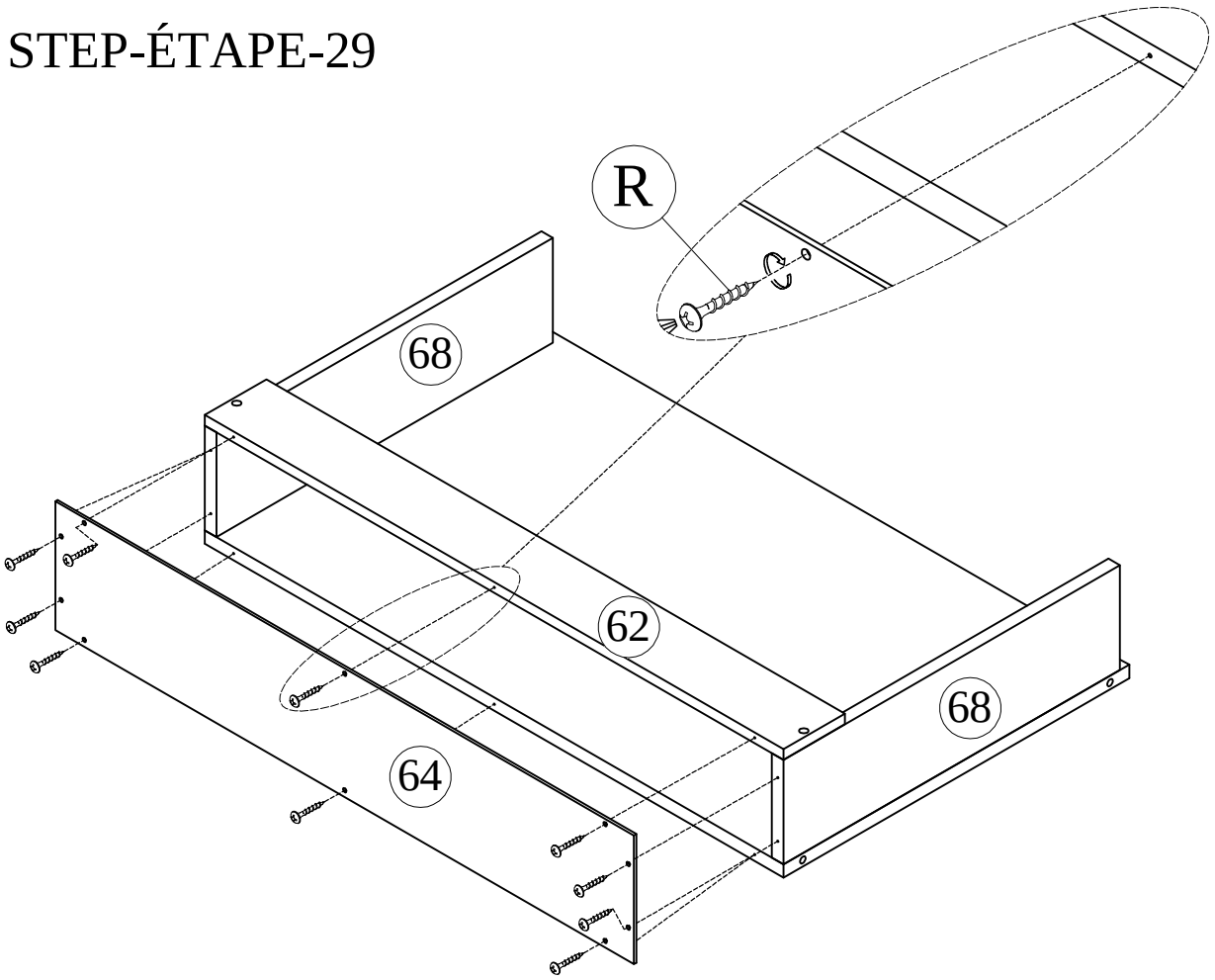
Q



2pcs



STEP-ÉTAPE-29

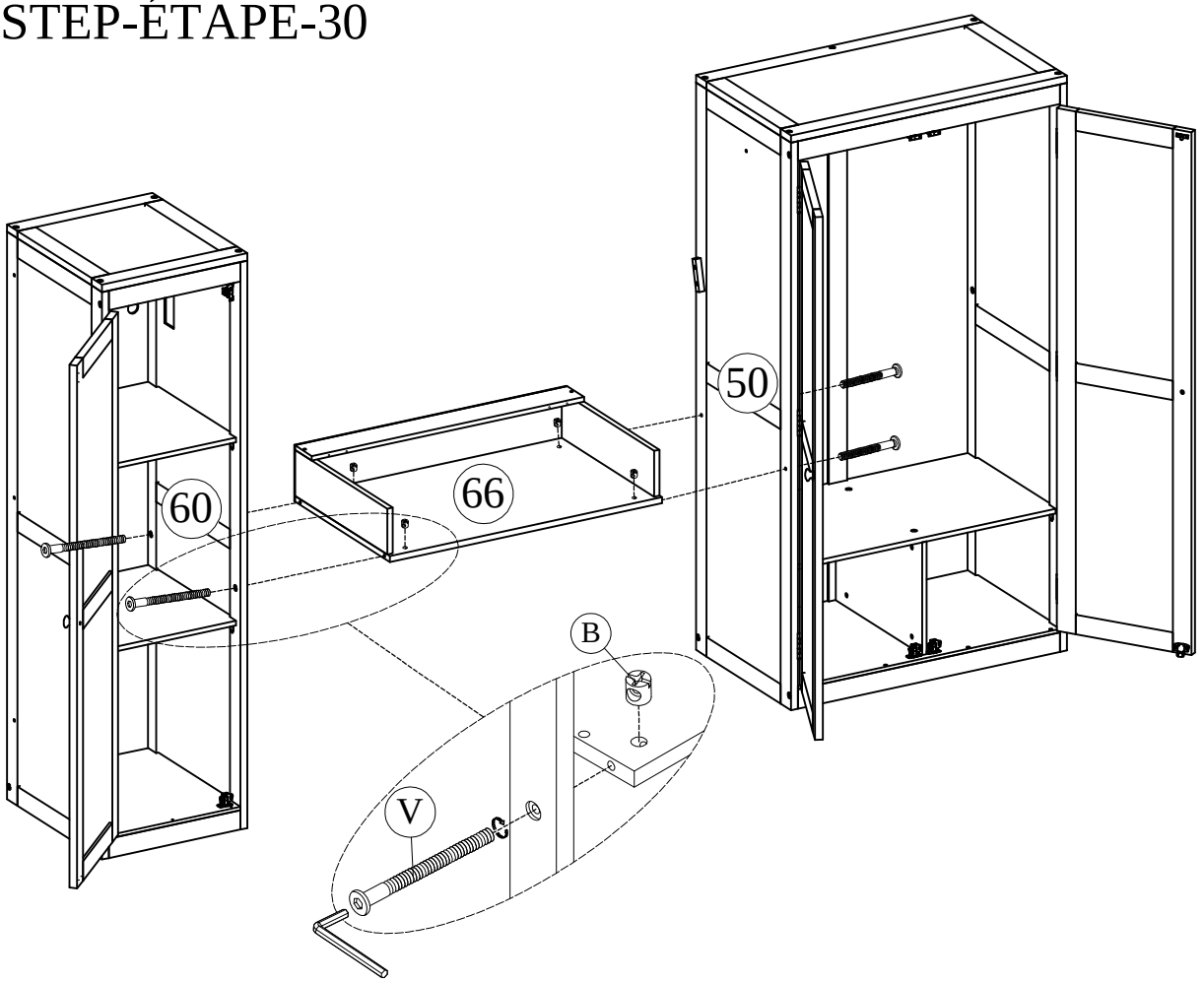


R



10pcs

STEP-ÉTAPE-30

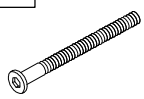


B



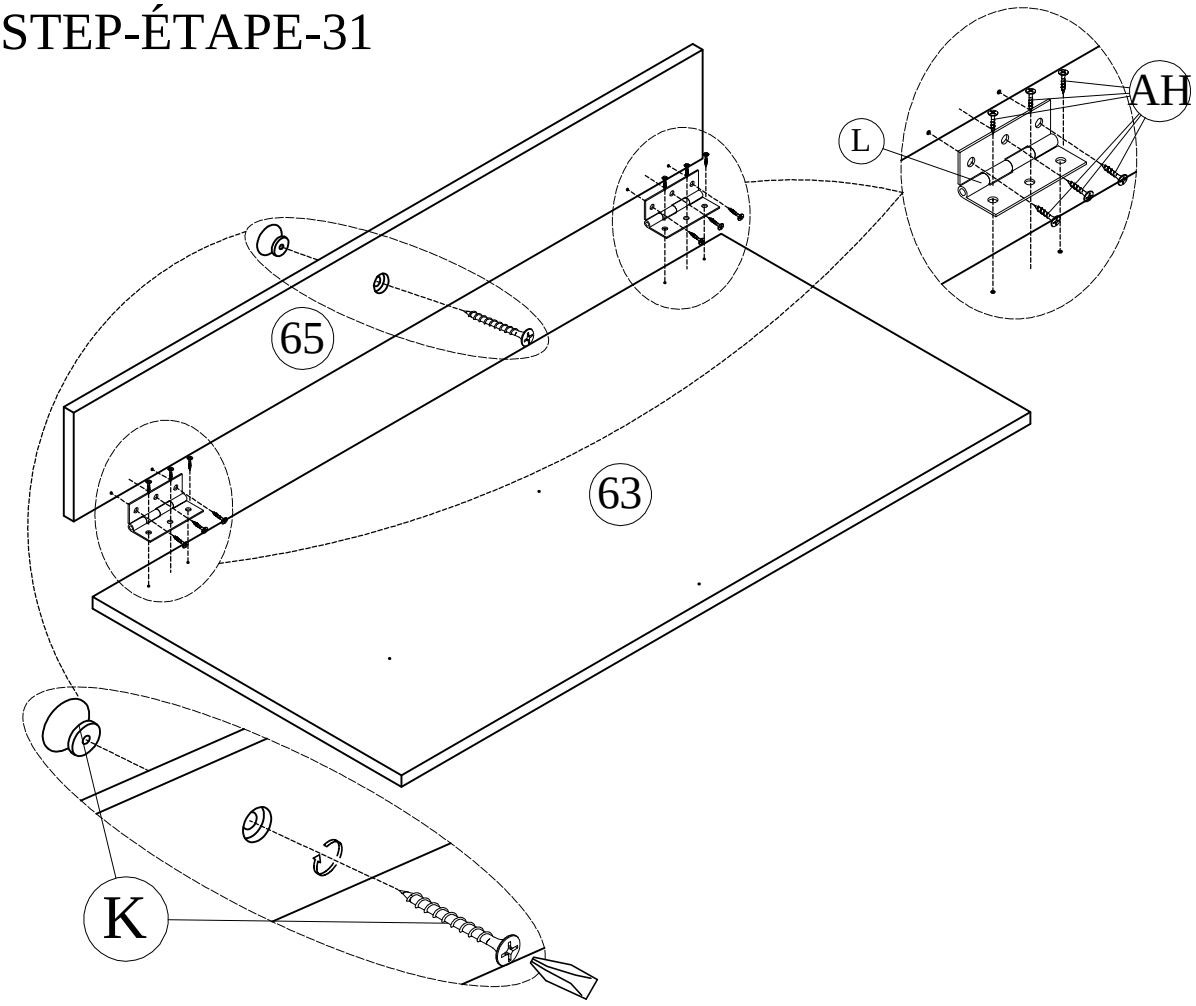
4pcs

V

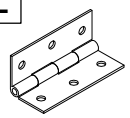


4pcs

STEP-ÉTAPE-31



L



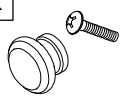
2pcs

AH



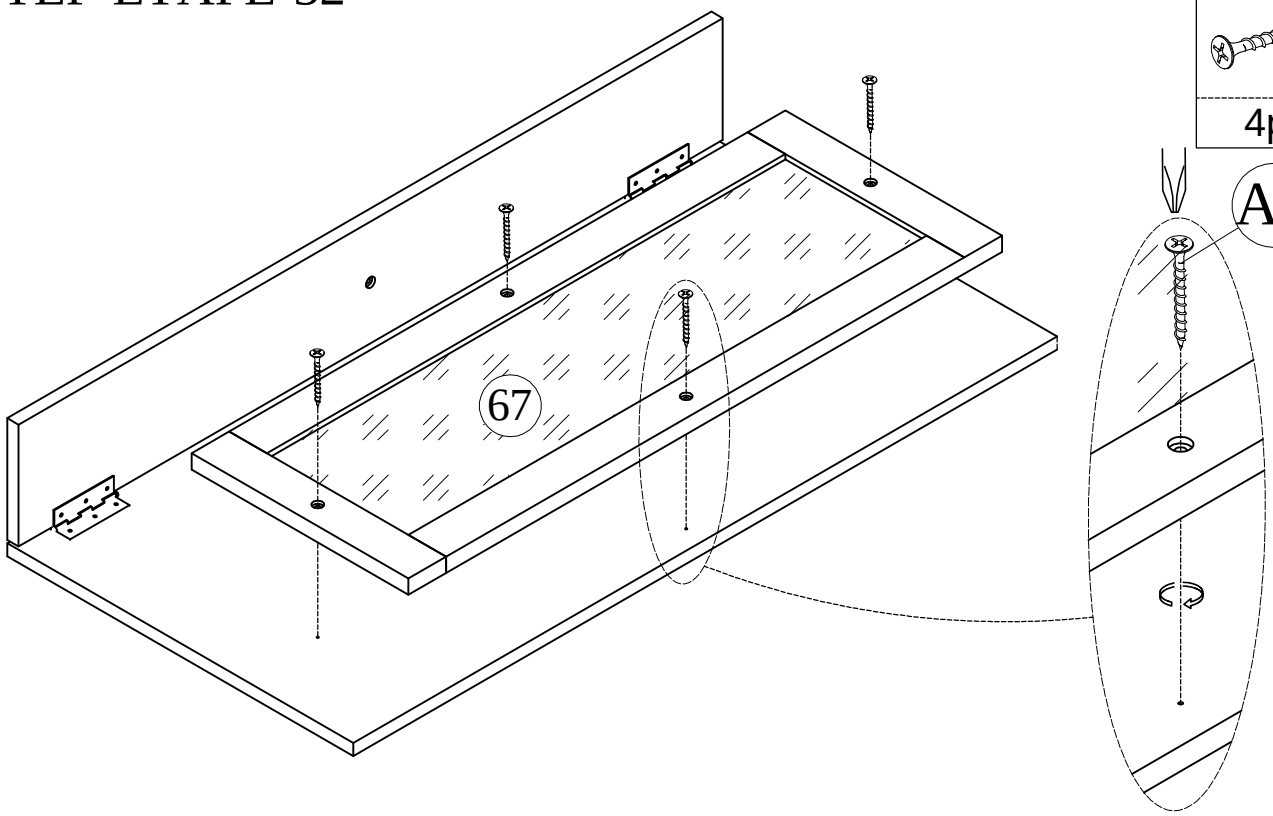
12pcs

K

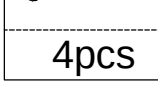


1pc

STEP-ÉTAPE-32

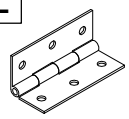


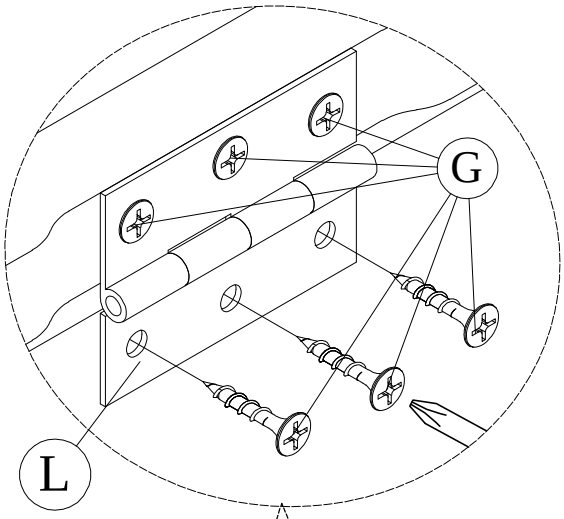
AP

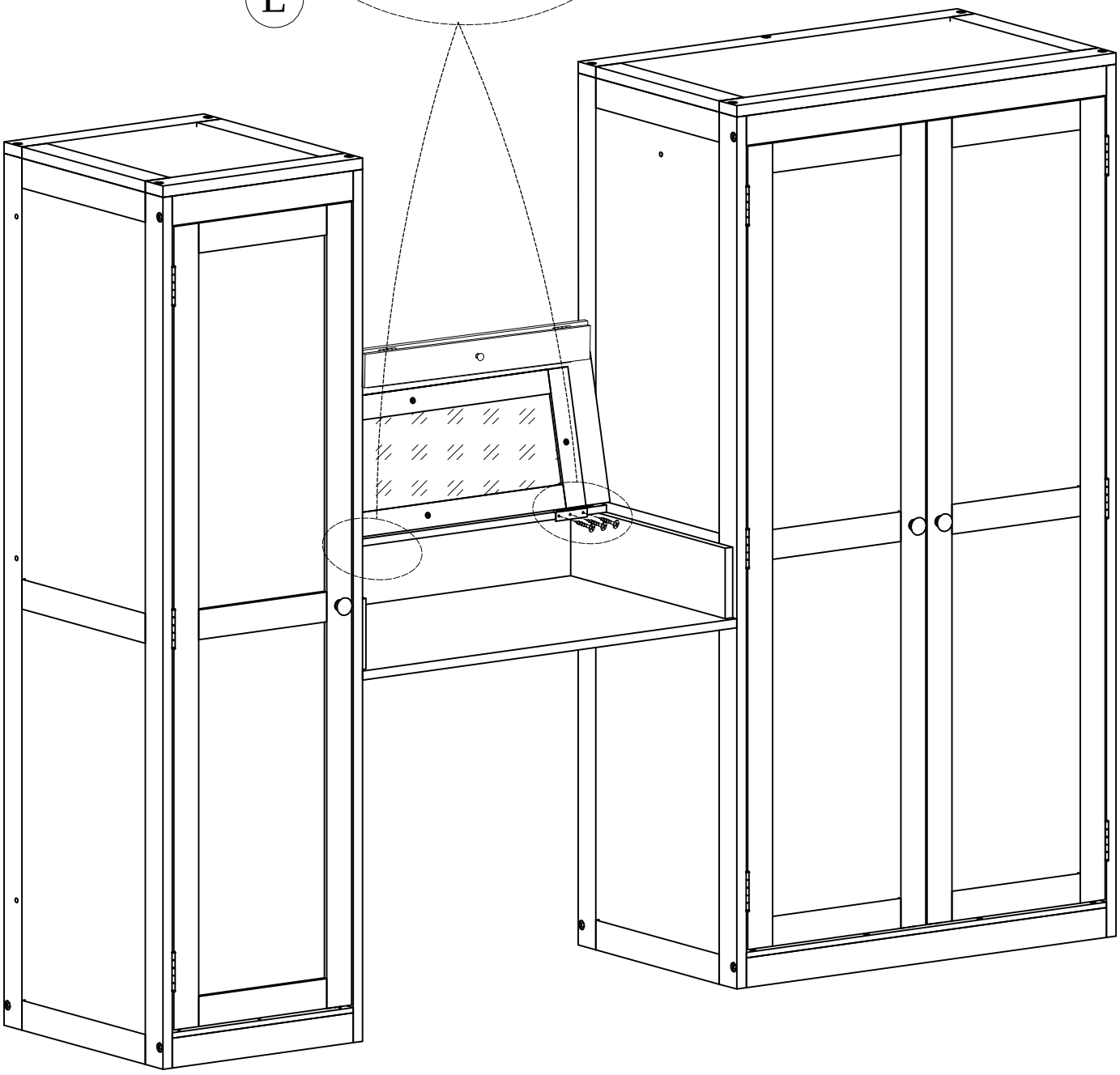


4pcs

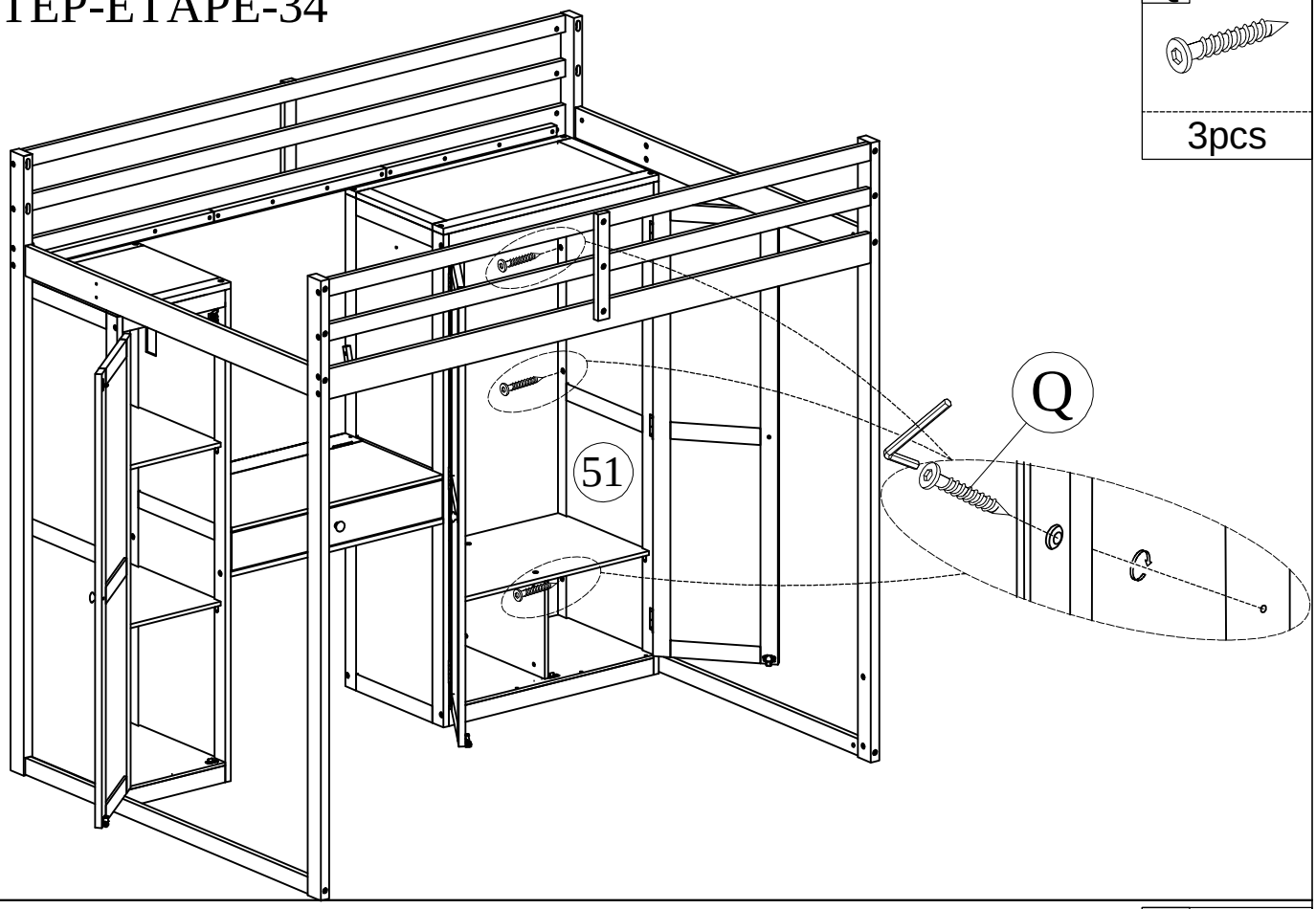
STEP-ÉTAPE-33

L	G
	
2pcs	12pcs

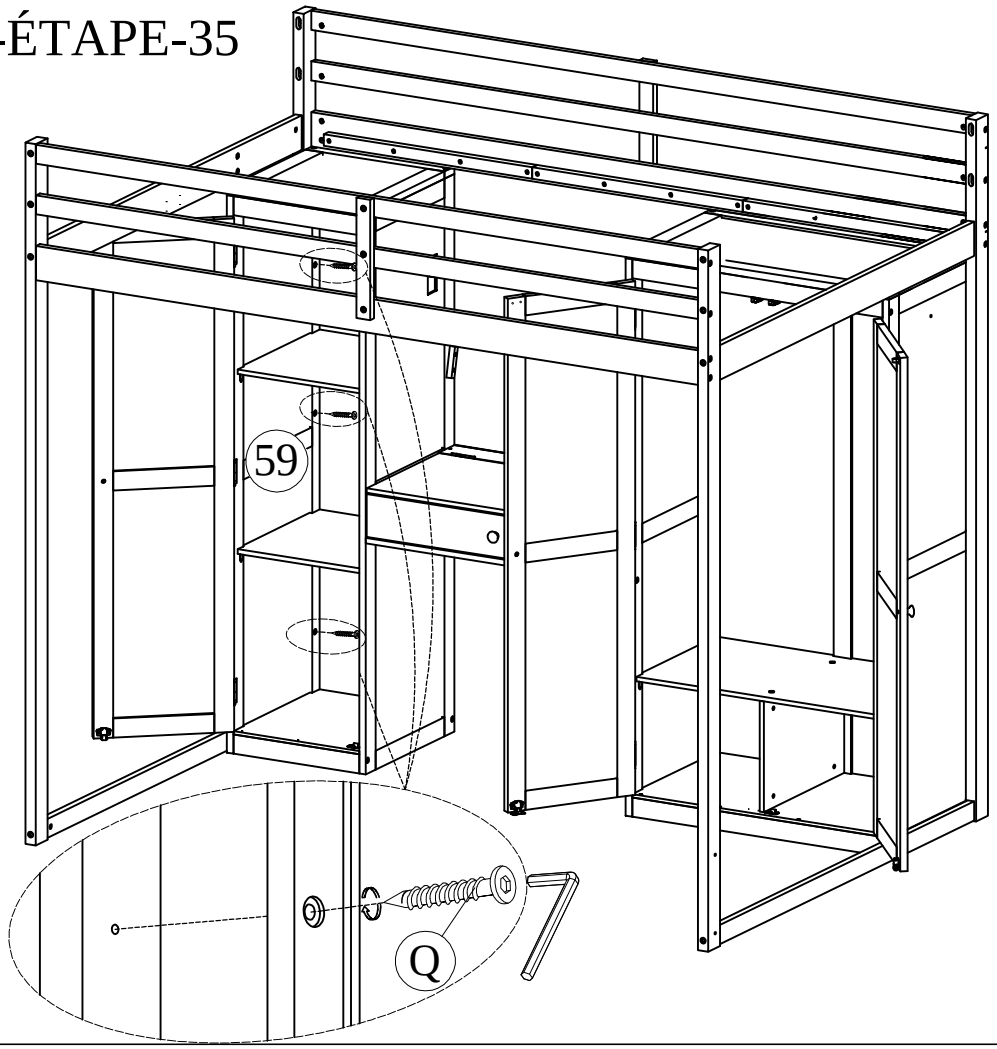




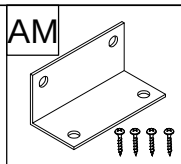
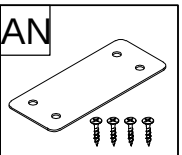
STEP-ÉTAPE-34

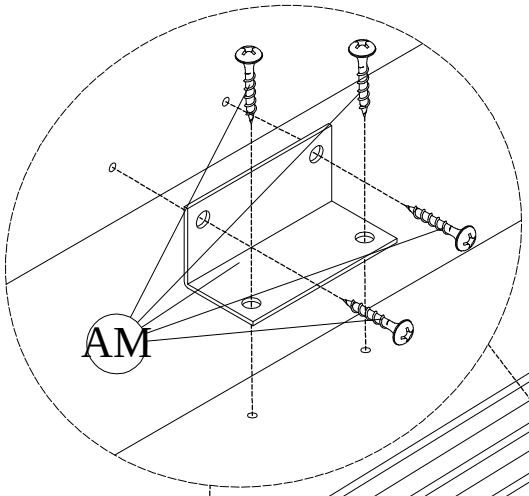


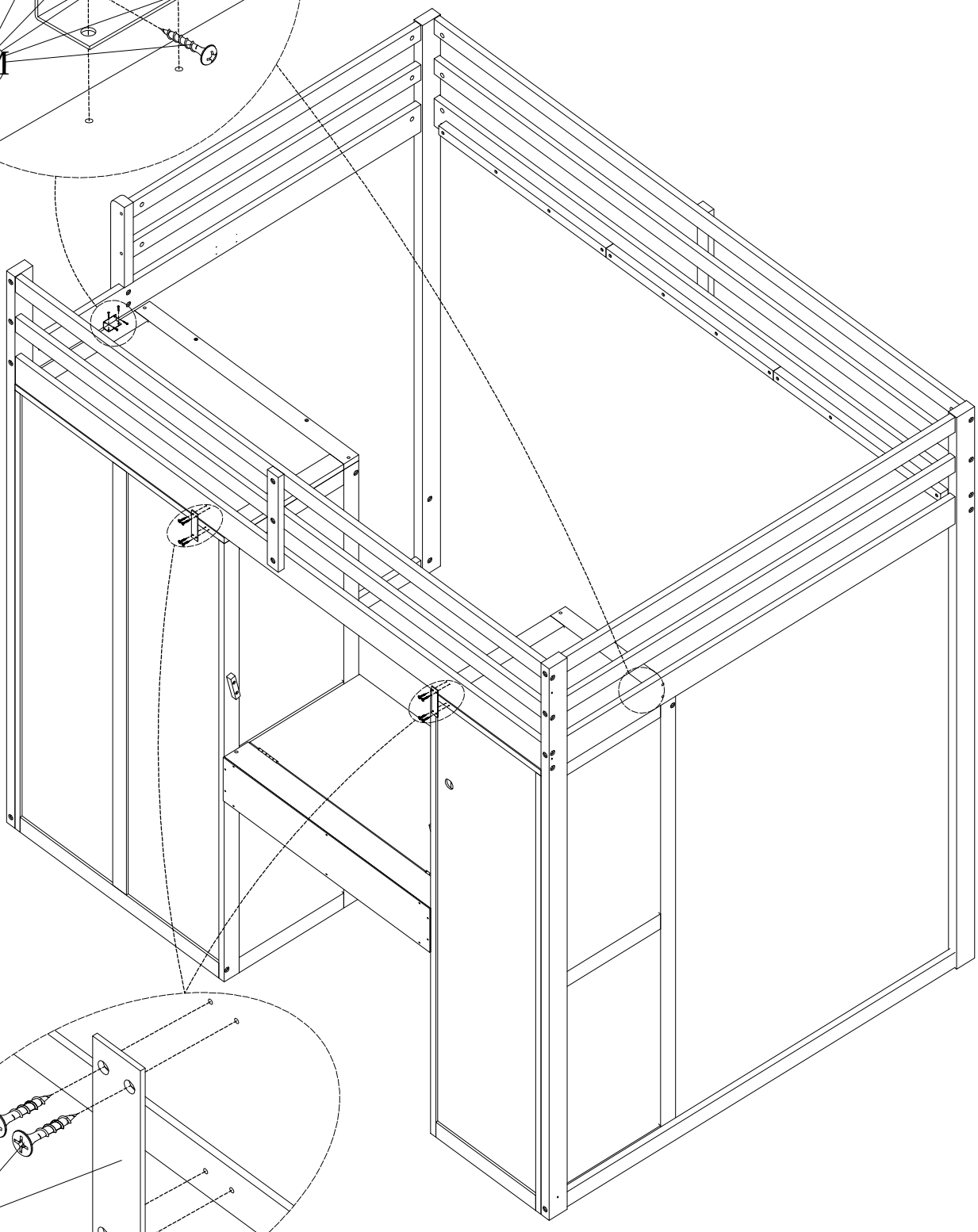
STEP-ÉTAPE-35



STEP-ÉTAPE-36

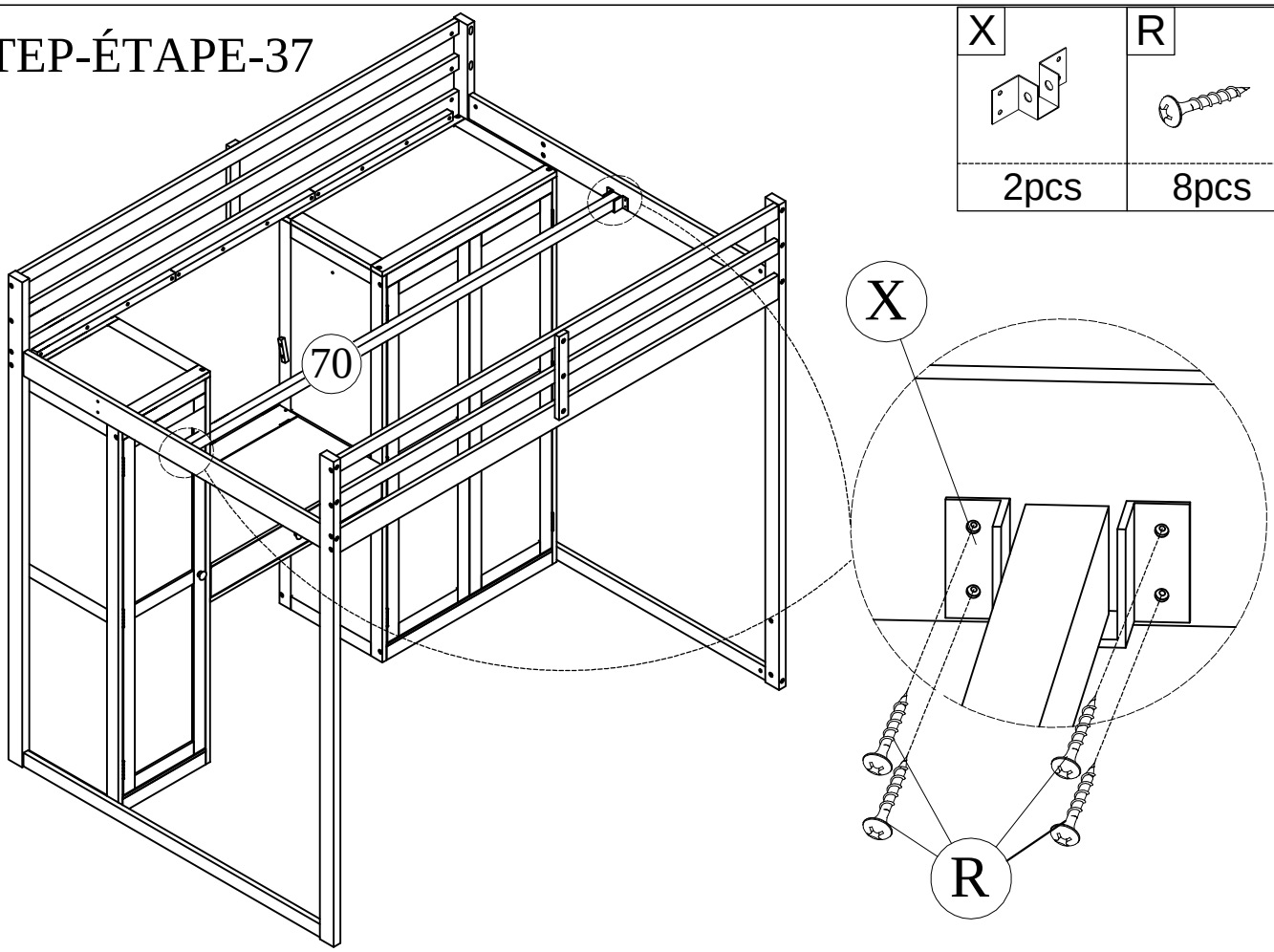
AM	AN
	
2pcs	2pcs





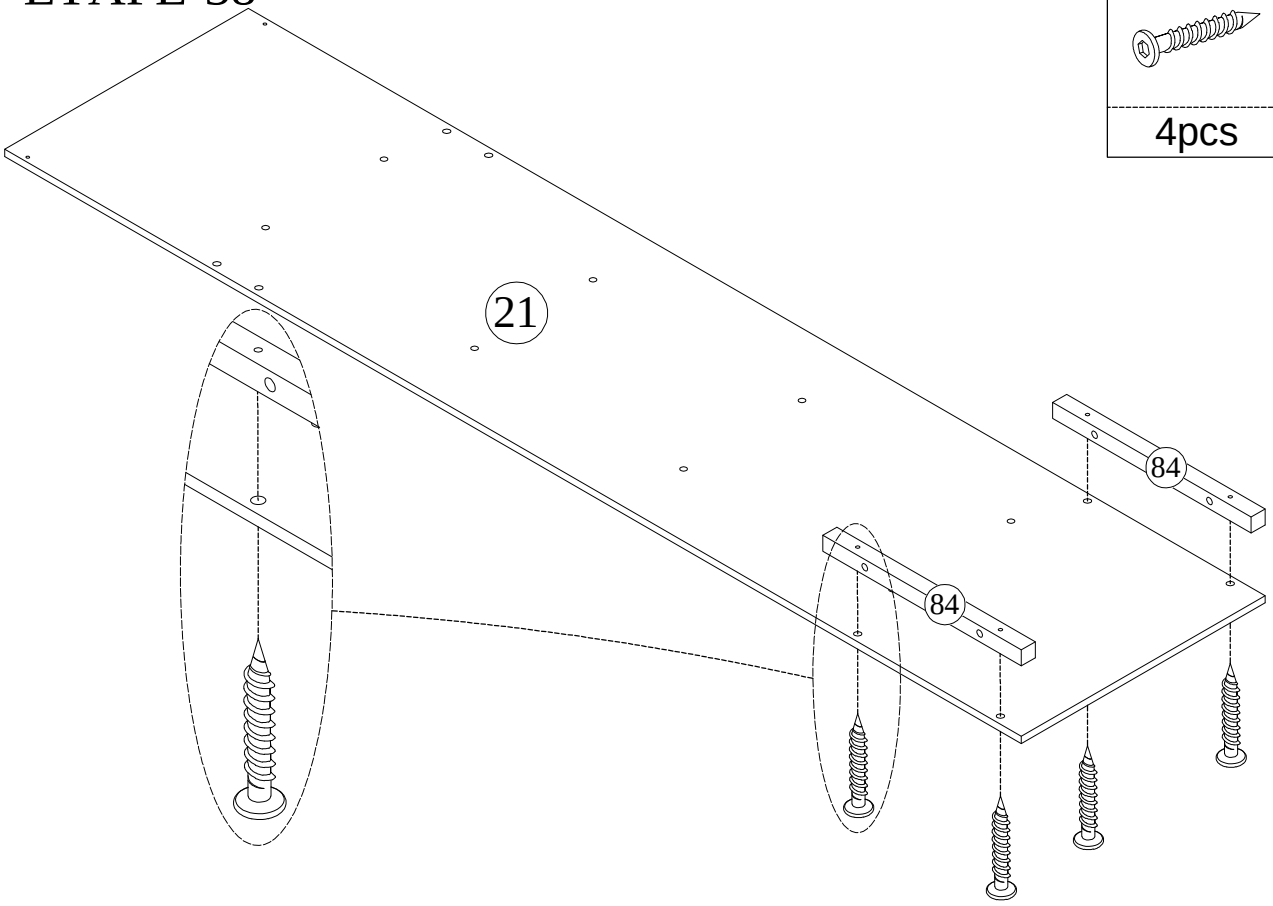
STEP-ÉTAPE-37

X	R
2pcs	8pcs



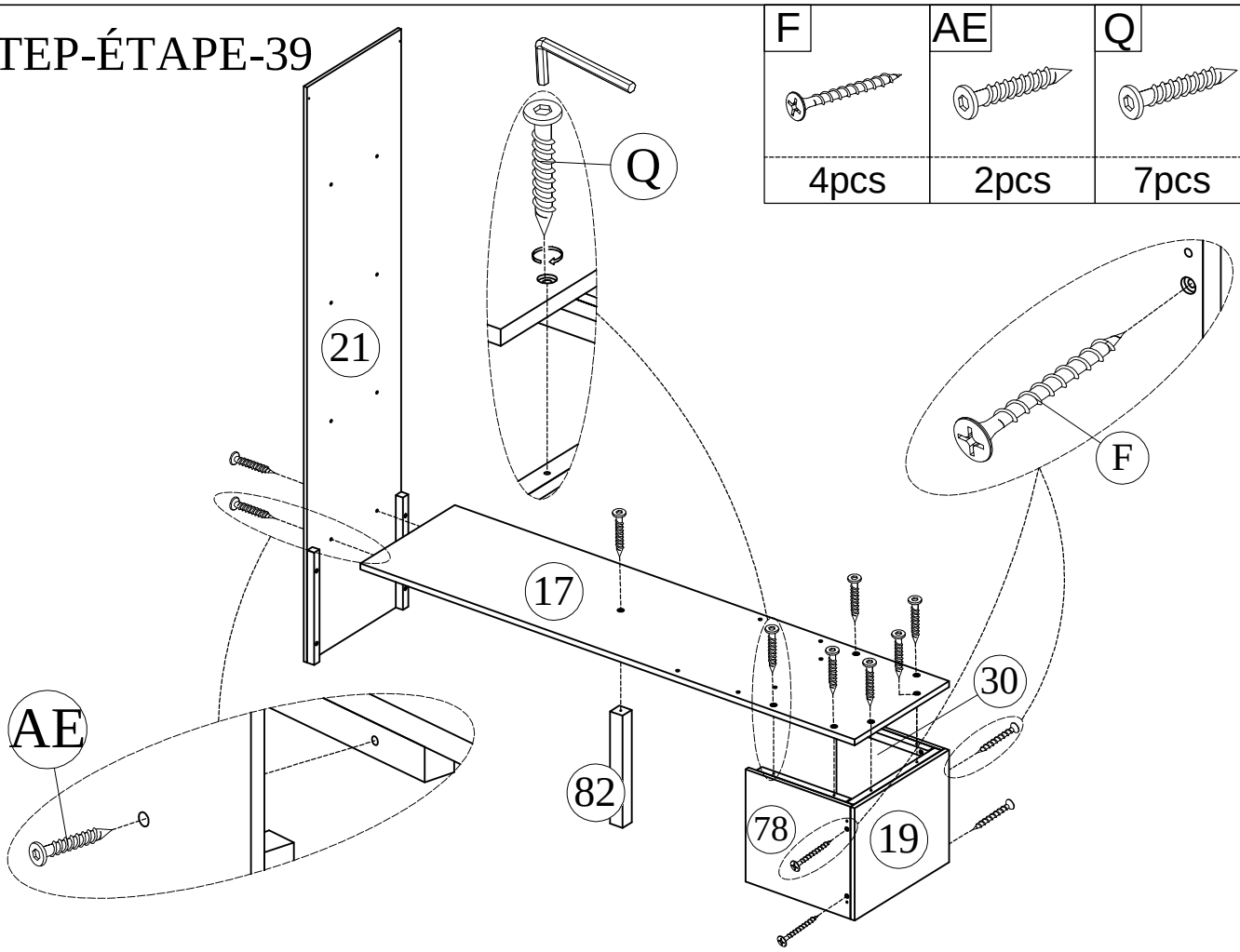
STEP-ÉTAPE-38

AE
4pcs



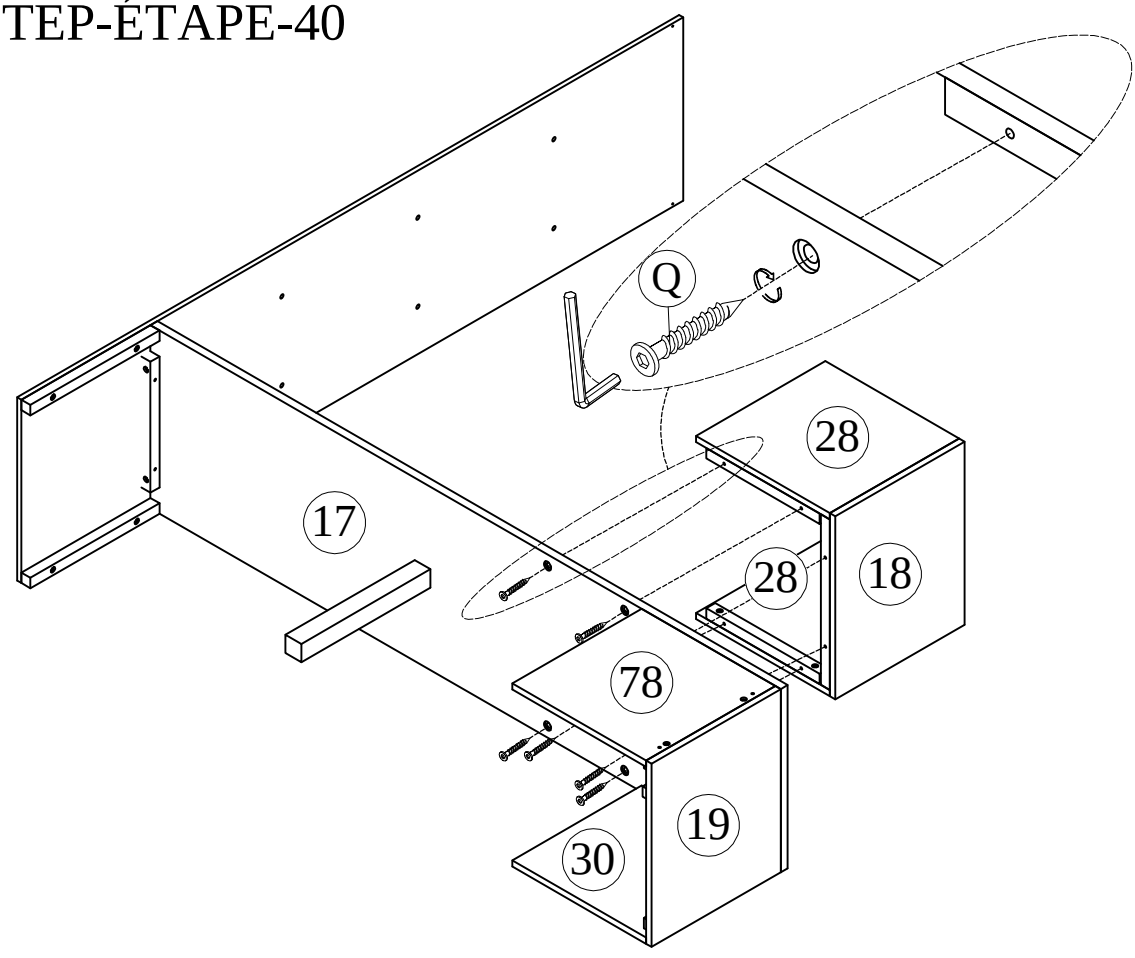
STEP-ÉTAPE-39

F	AE	Q
4pcs	2pcs	7pcs

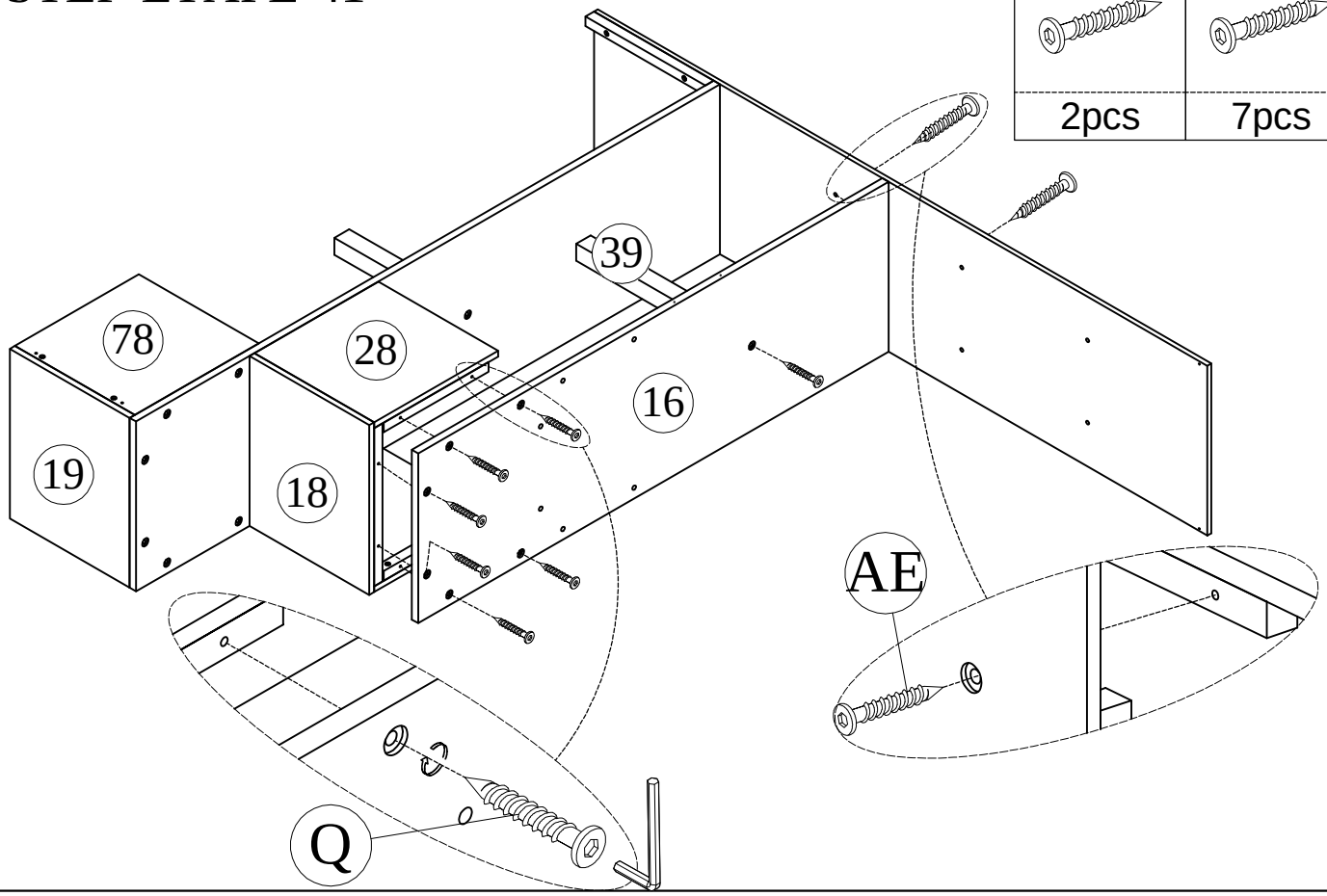


STEP-ÉTAPE-40

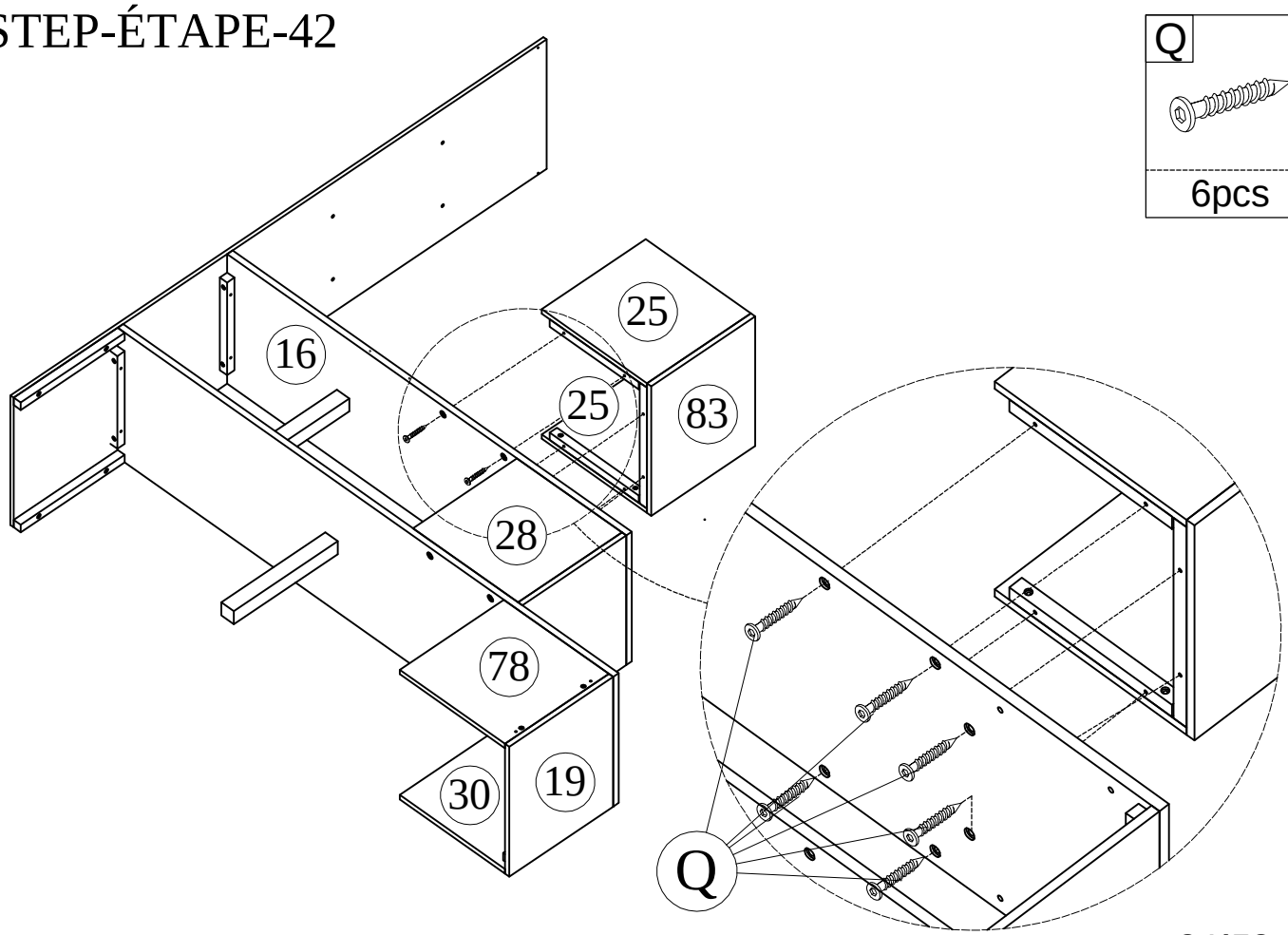
Q
6pcs



STEP-ÉTAPE-41

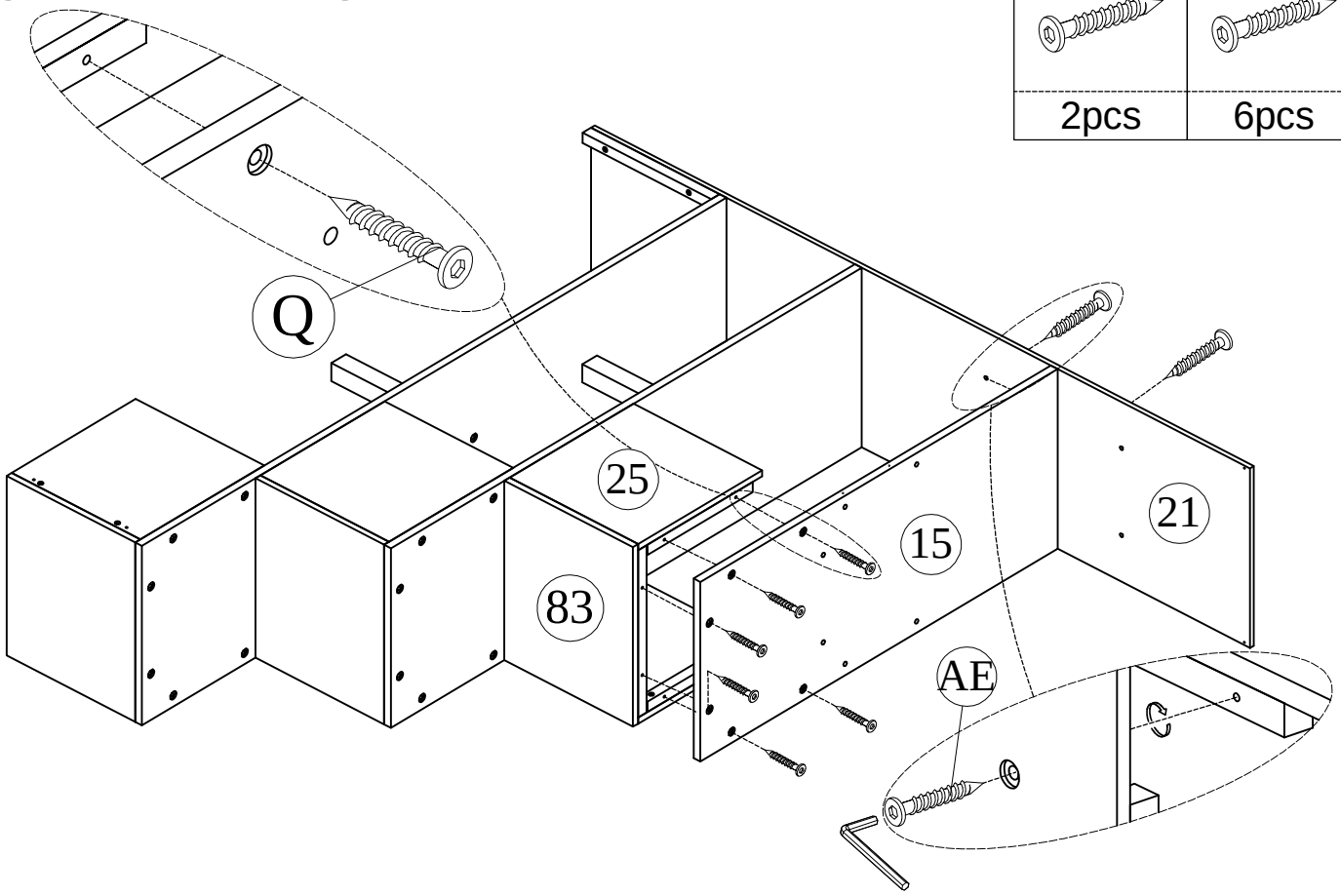


STEP-ÉTAPE-42



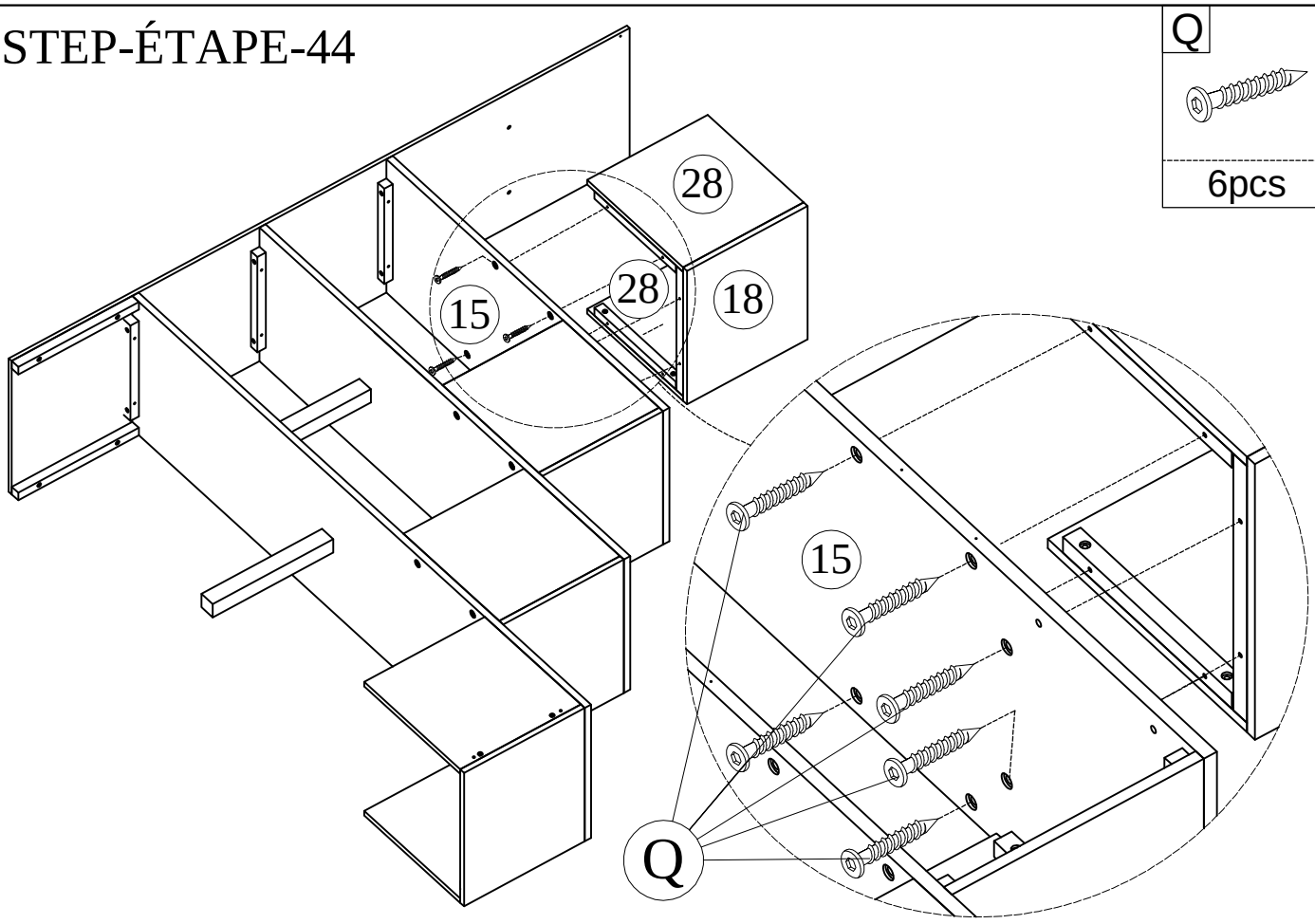
STEP-ÉTAPE-43

AE	Q
2pcs	6pcs

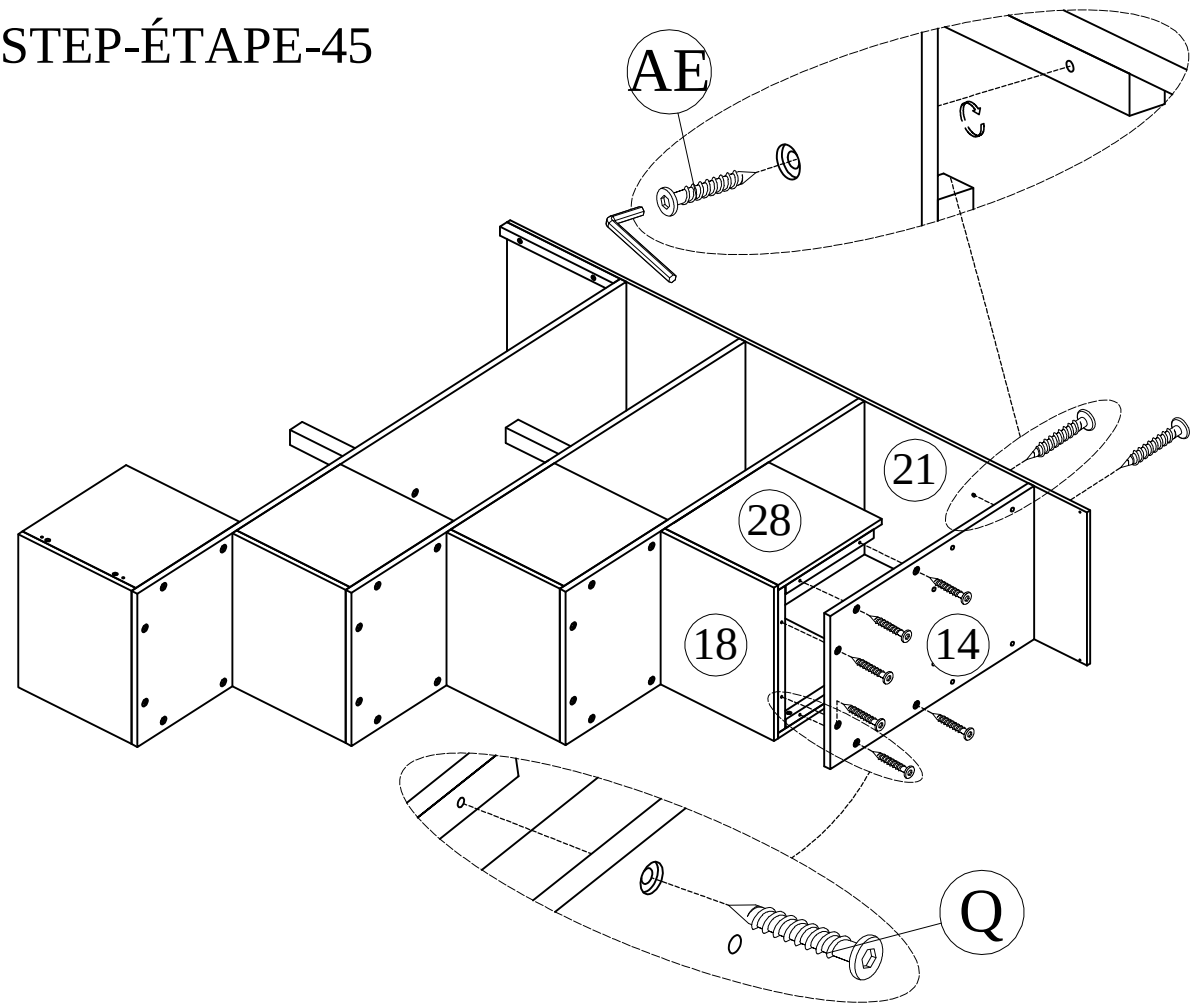


STEP-ÉTAPE-44

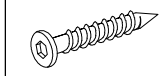
Q
6pcs



STEP-ÉTAPE-45

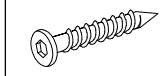


AE



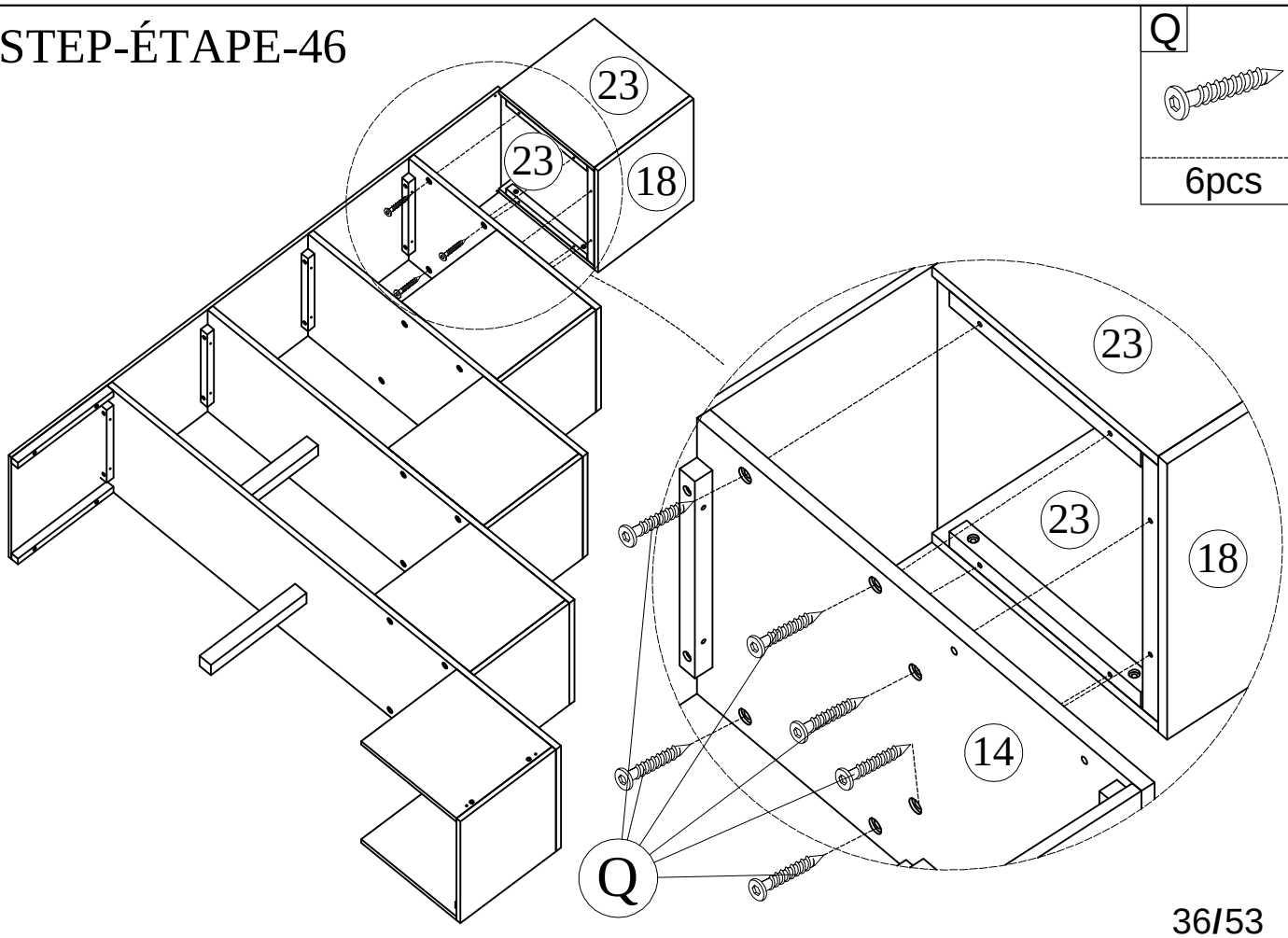
2pcs

Q



6pcs

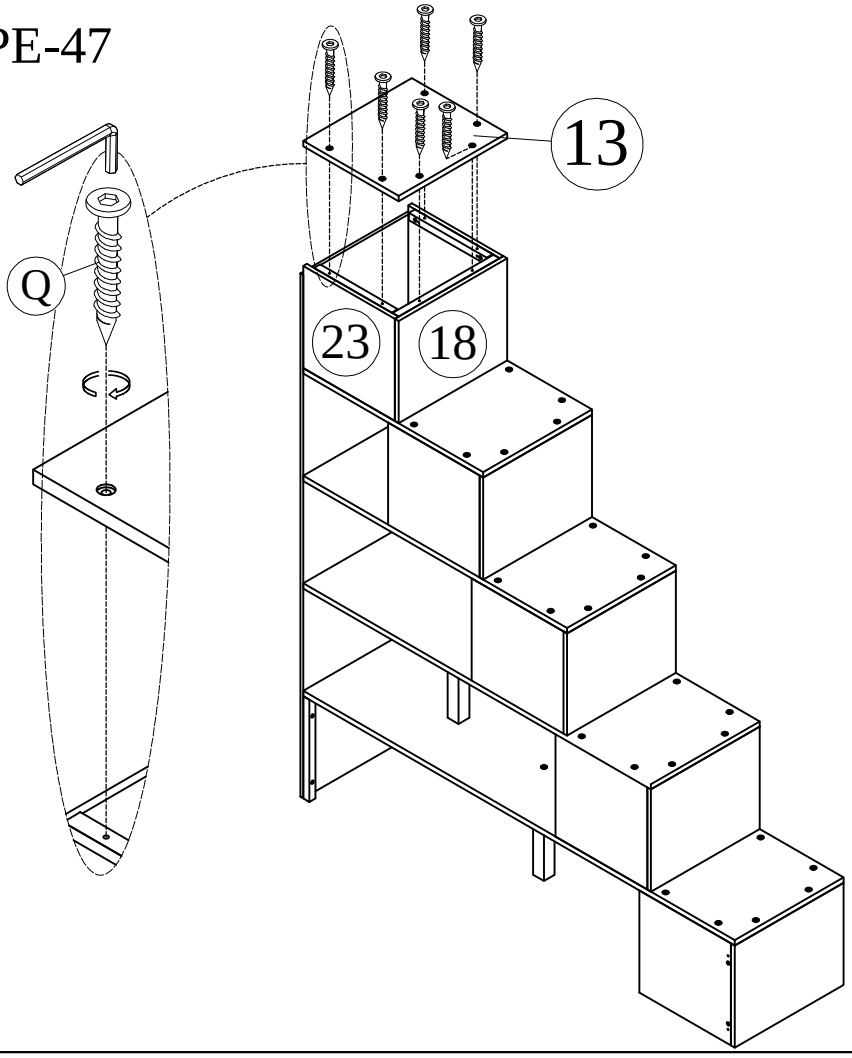
STEP-ÉTAPE-46



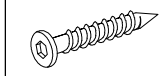
Q

6pcs

STEP-ÉTAPE-47

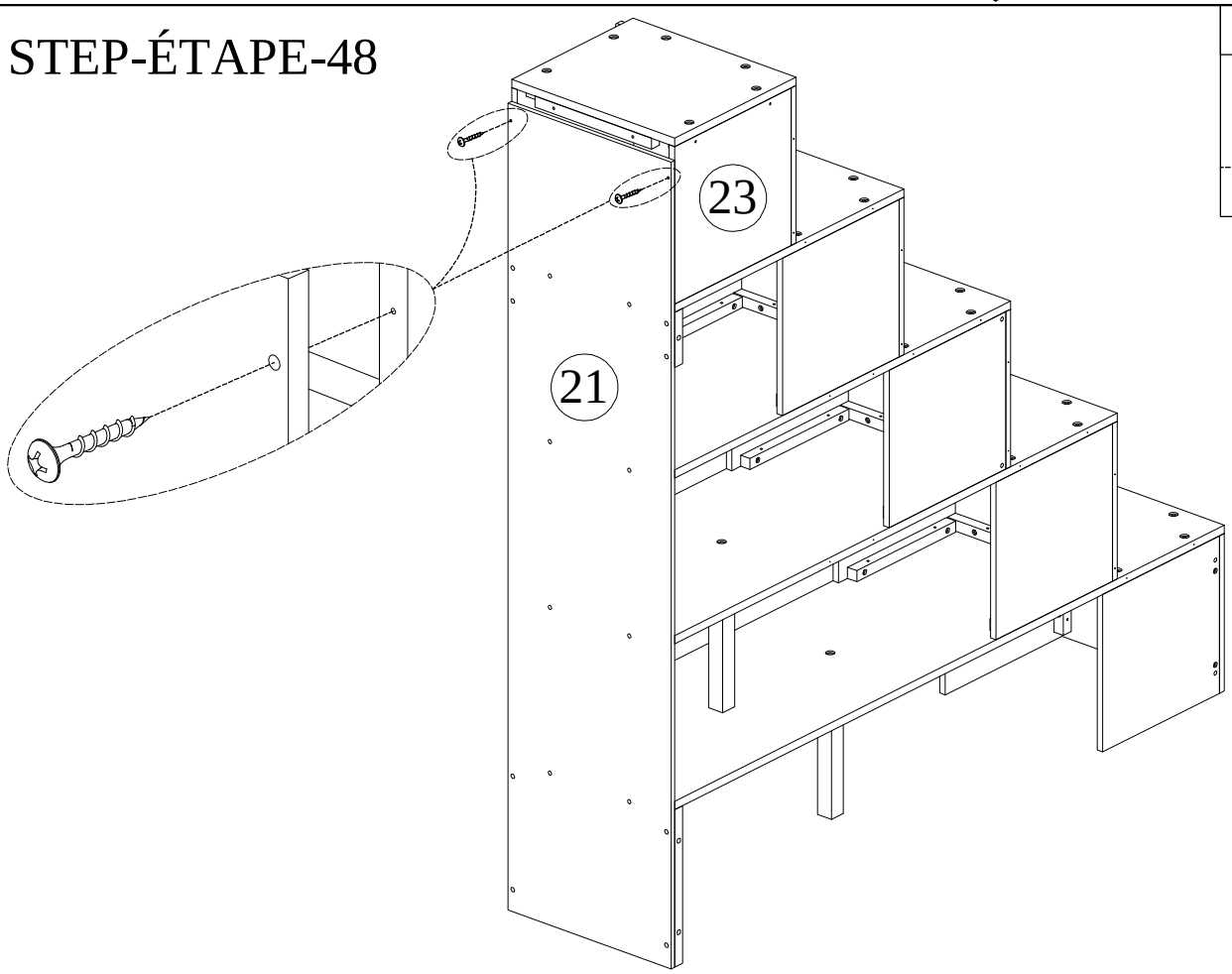


Q



6pcs

STEP-ÉTAPE-48

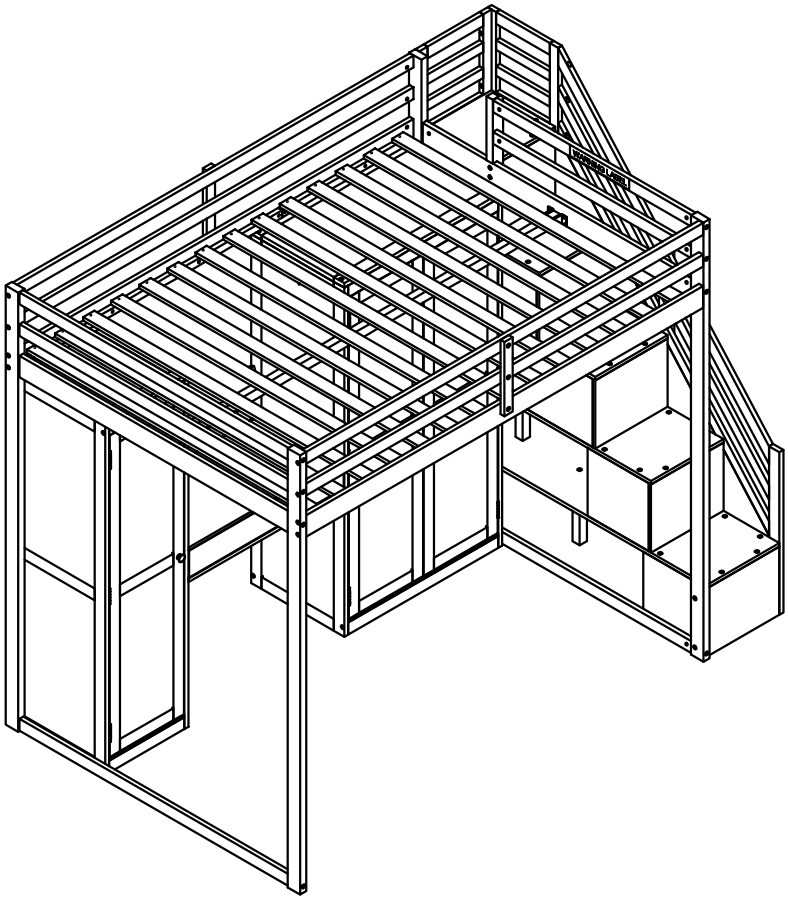


P



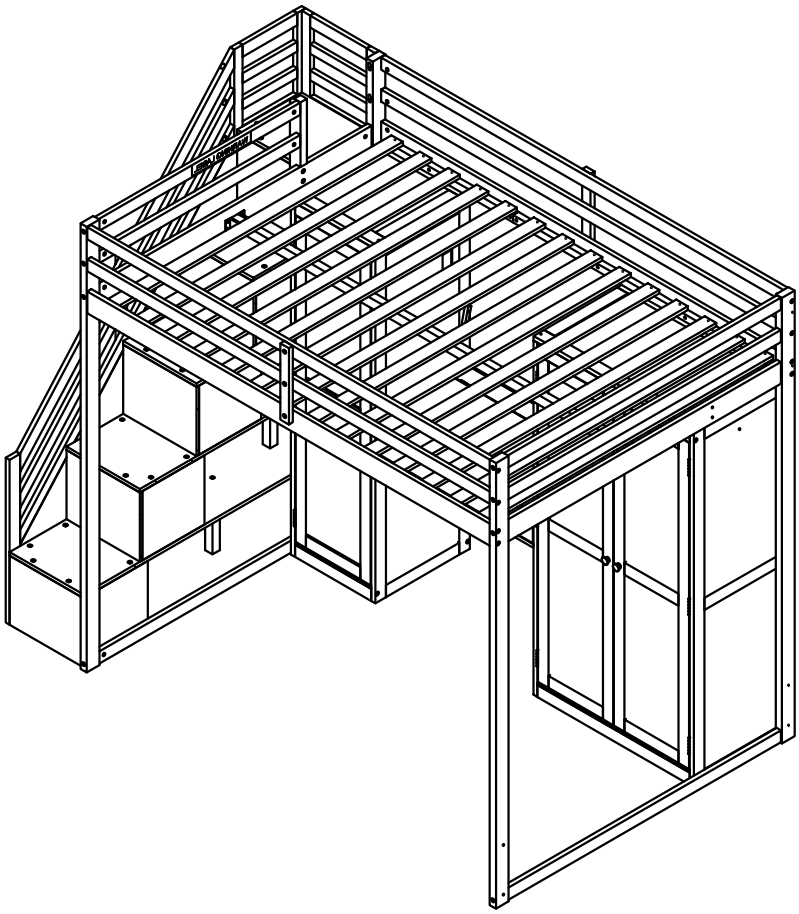
2pcs

OPTION1:

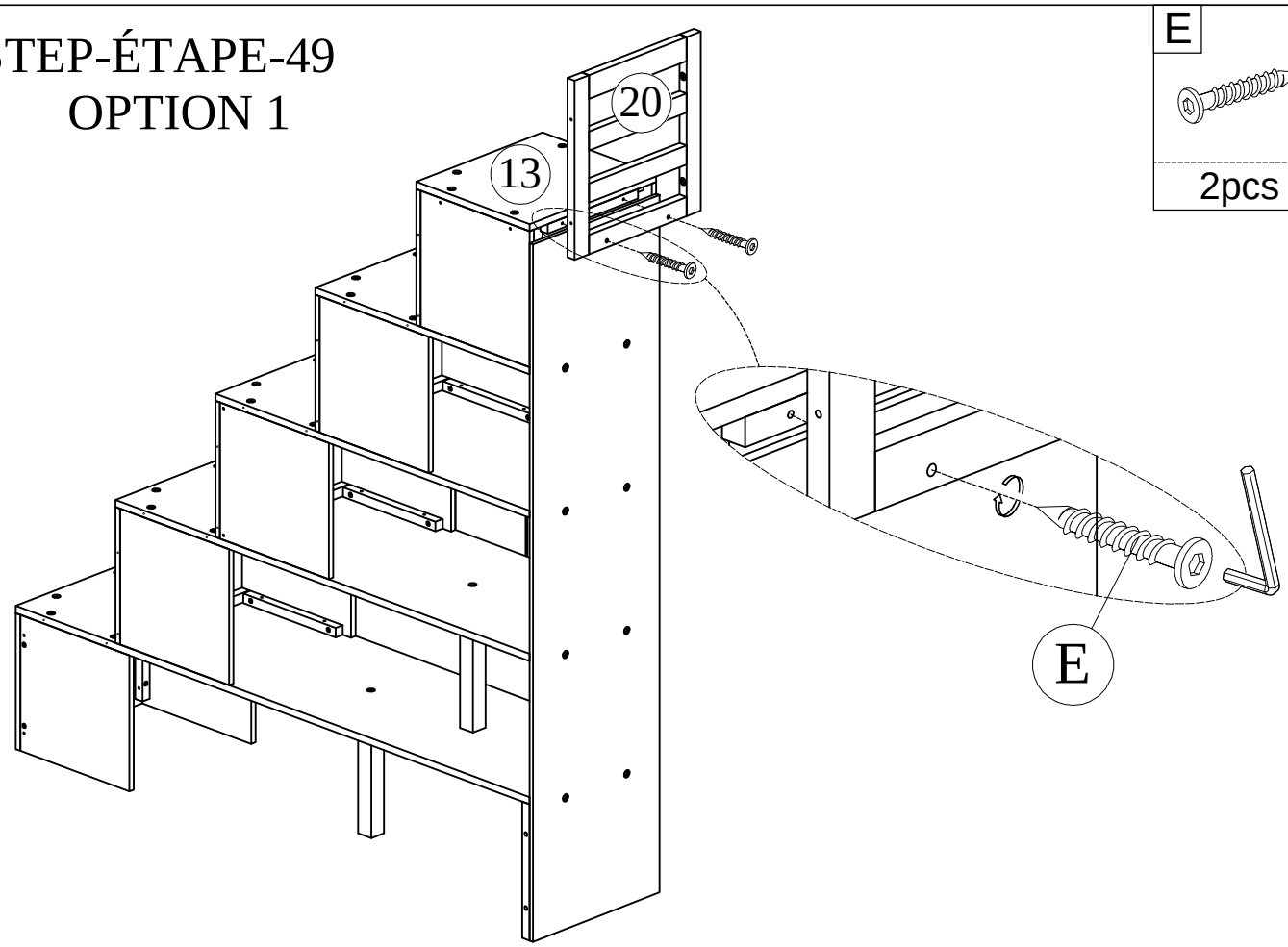


Note: If you choose one option to assemble, please skip the steps of the remaining options.
Remarque : Si vous choisissez une option pour l'assemblage, veuillez ignorer les étapes des autres options restantes.

OPTION2:



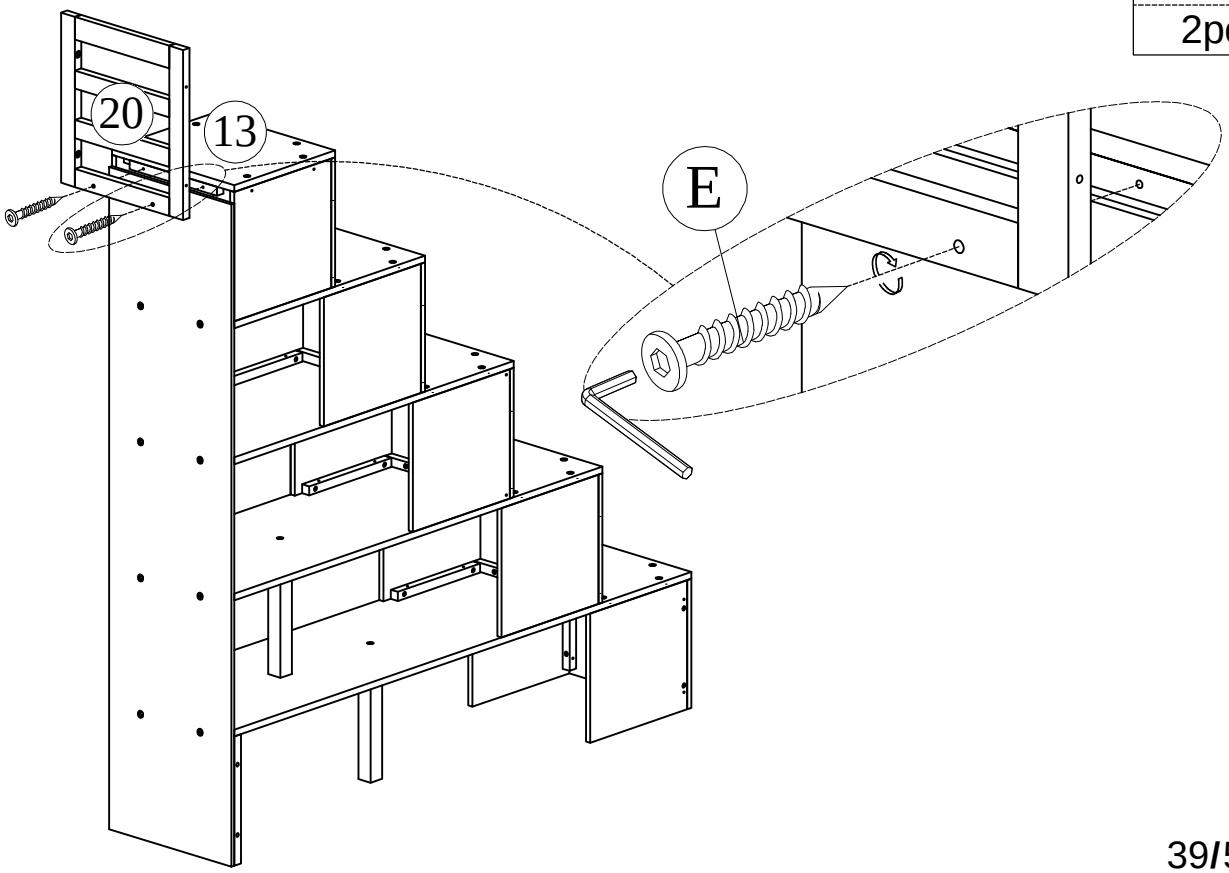
STEP-ÉTAPE-49
OPTION 1



E

2pcs

STEP-ÉTAPE-49
OPTION2

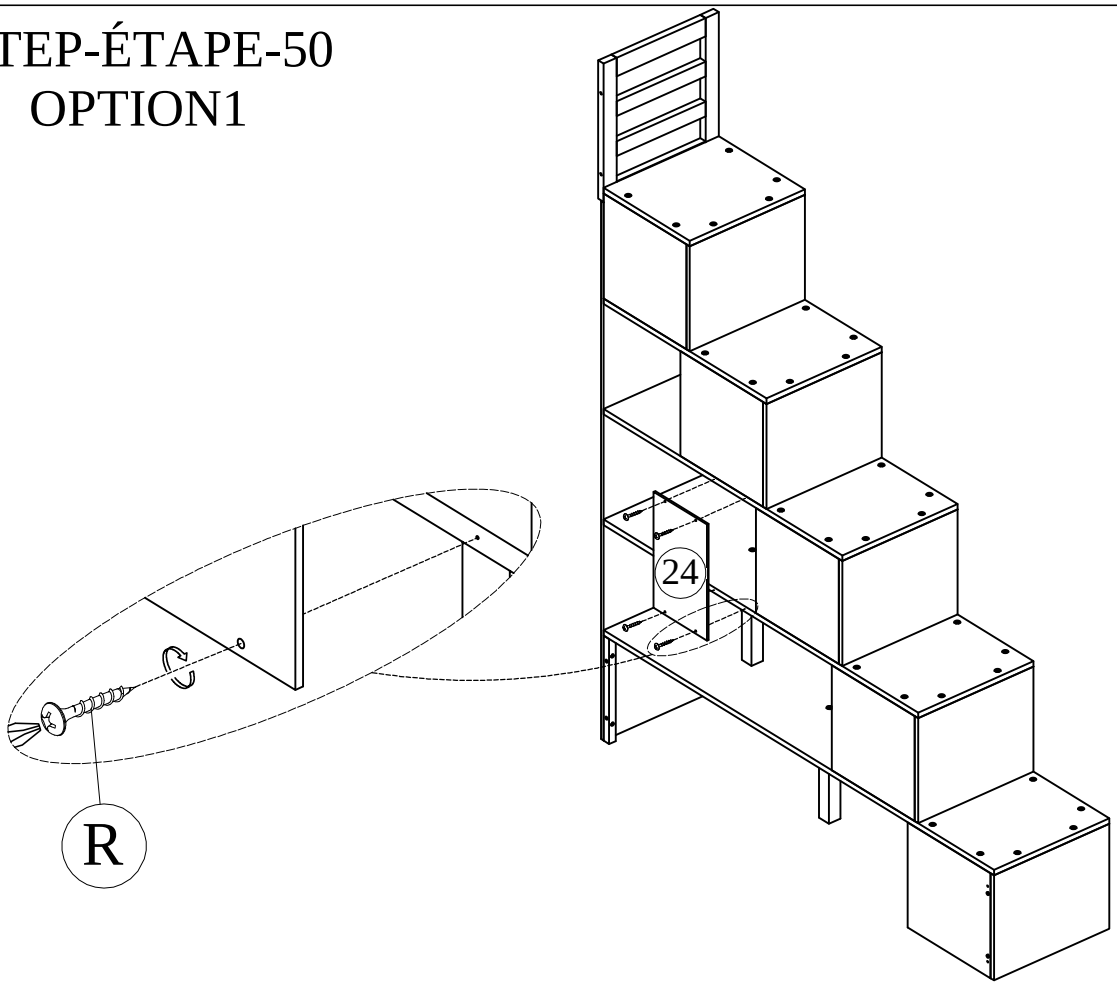


E



2pcs

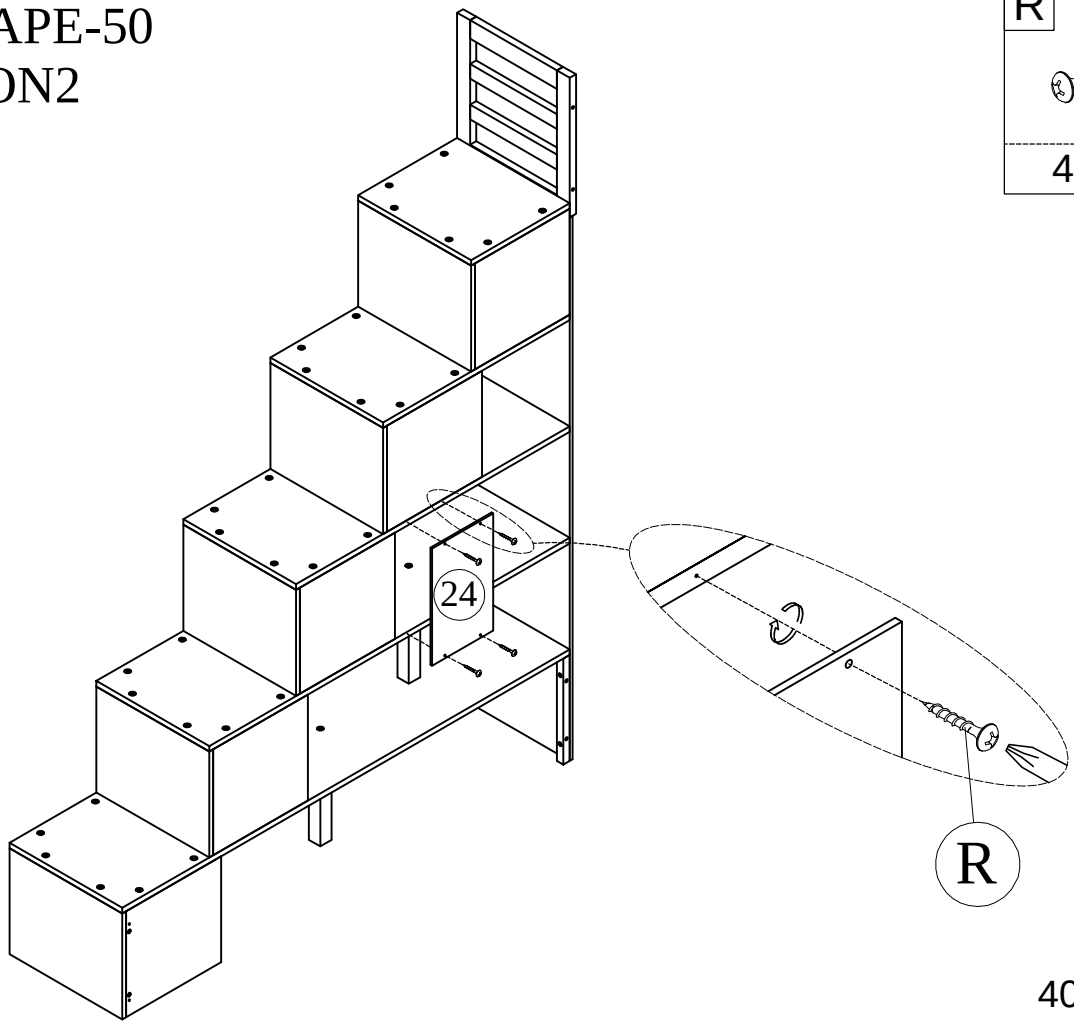
STEP-ÉTAPE-50
OPTION1



R

4pcs

STEP-ÉTAPE-50
OPTION2



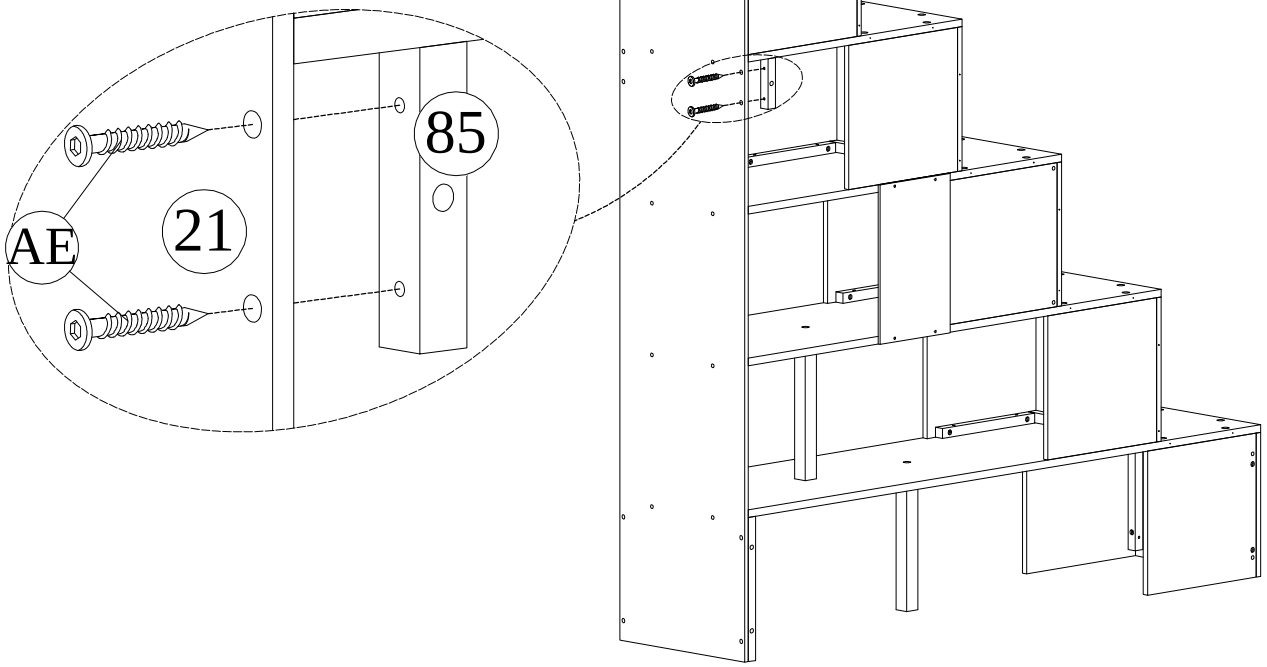
R

4pcs

STEP-ÉTAPE-51
OPTION1

AE

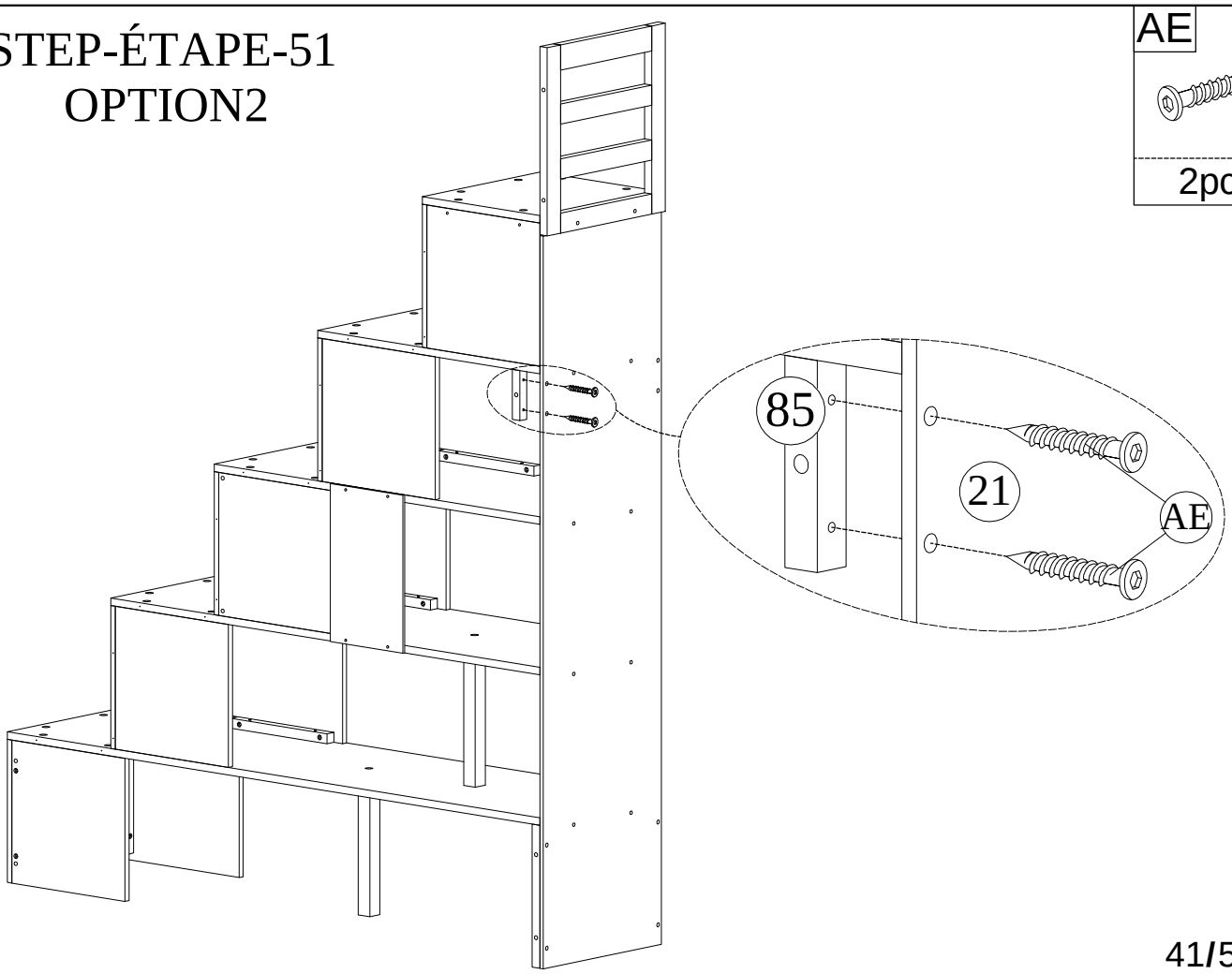
2pcs



STEP-ÉTAPE-51
OPTION2

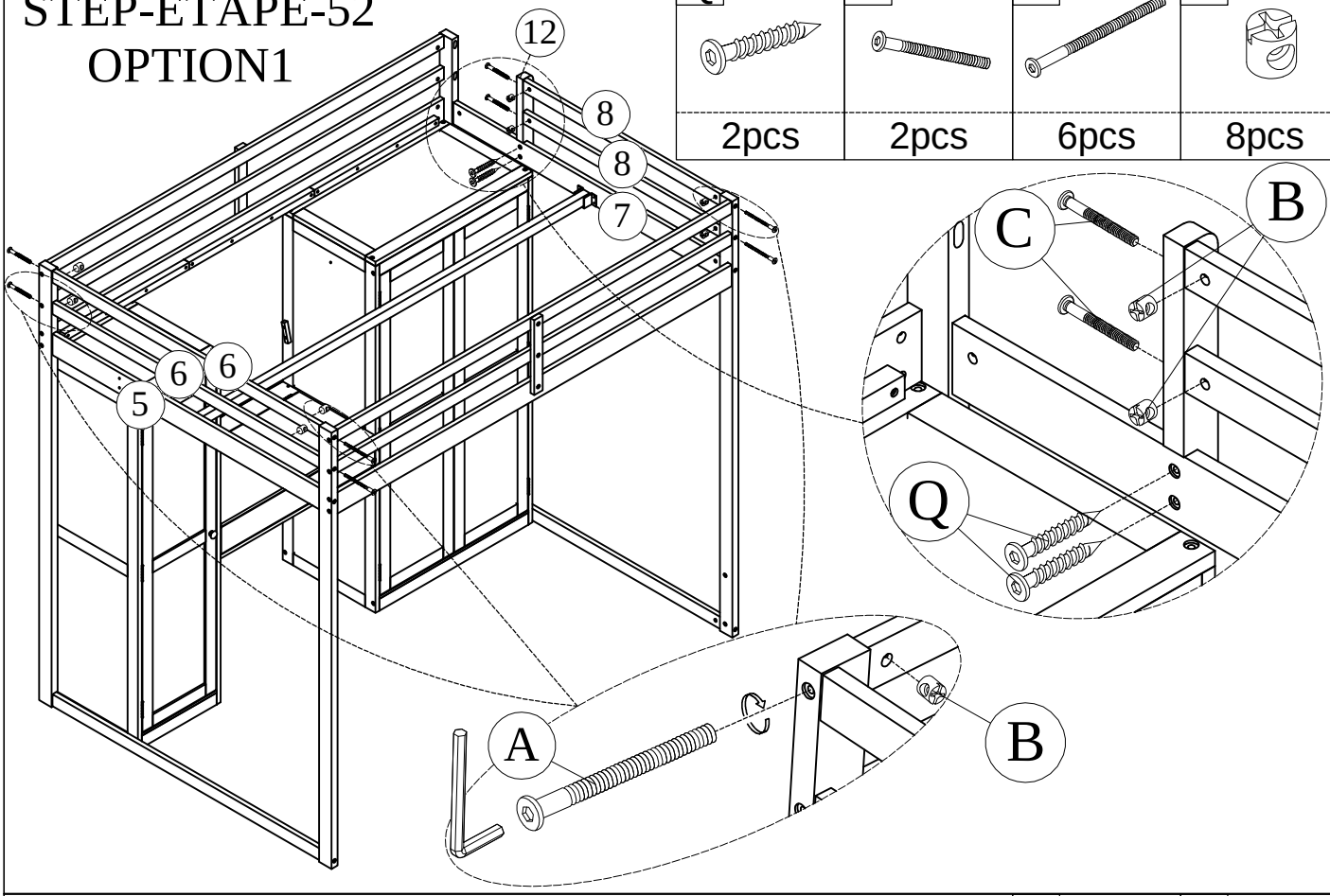
AE

2pcs



STEP-ÉTAPE-52
OPTION1

Q	C	A	B
2pcs	2pcs	6pcs	8pcs

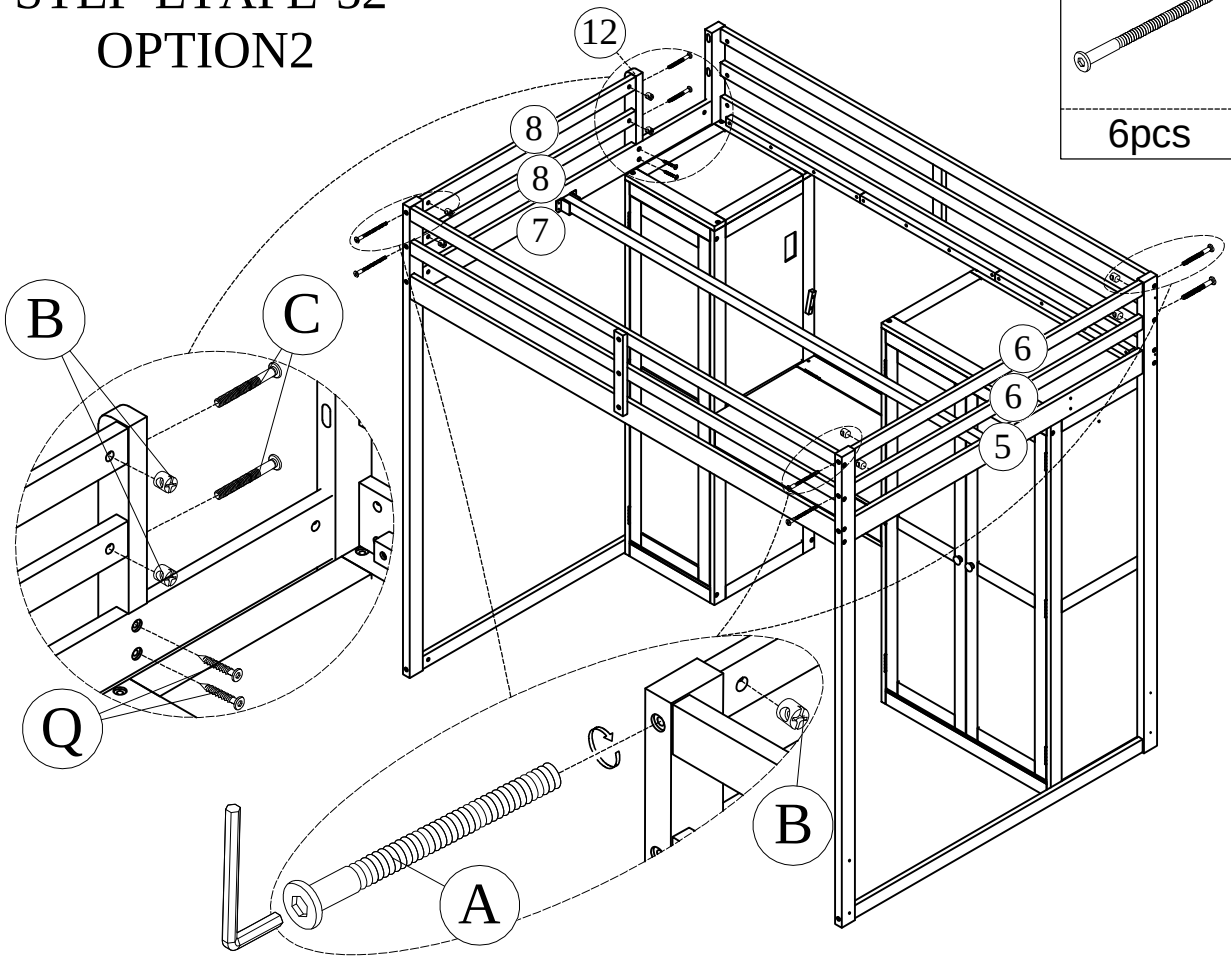


STEP-ÉTAPE-52
OPTION2

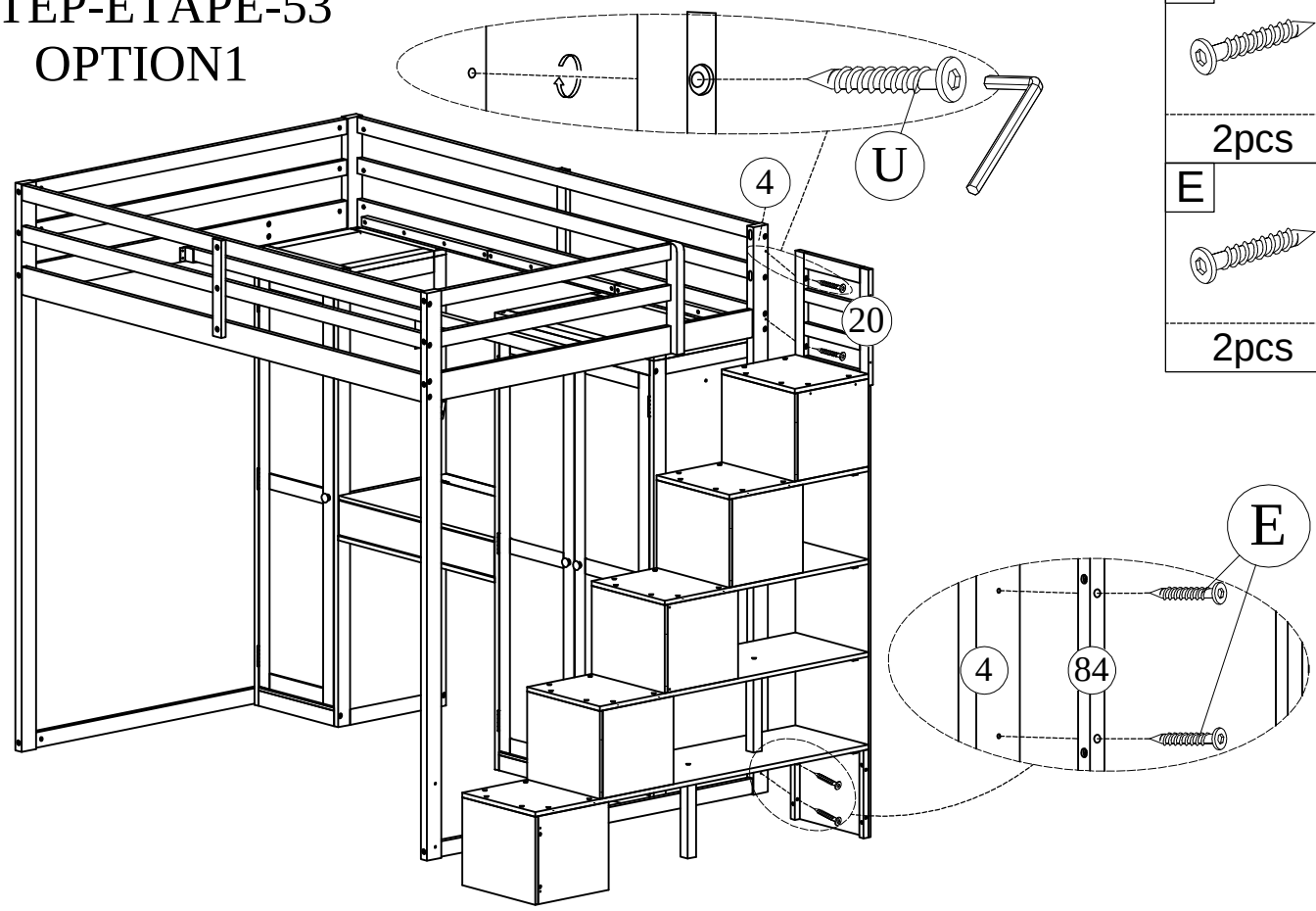
A	B
6pcs	8pcs

C
2pcs

Q
2pcs

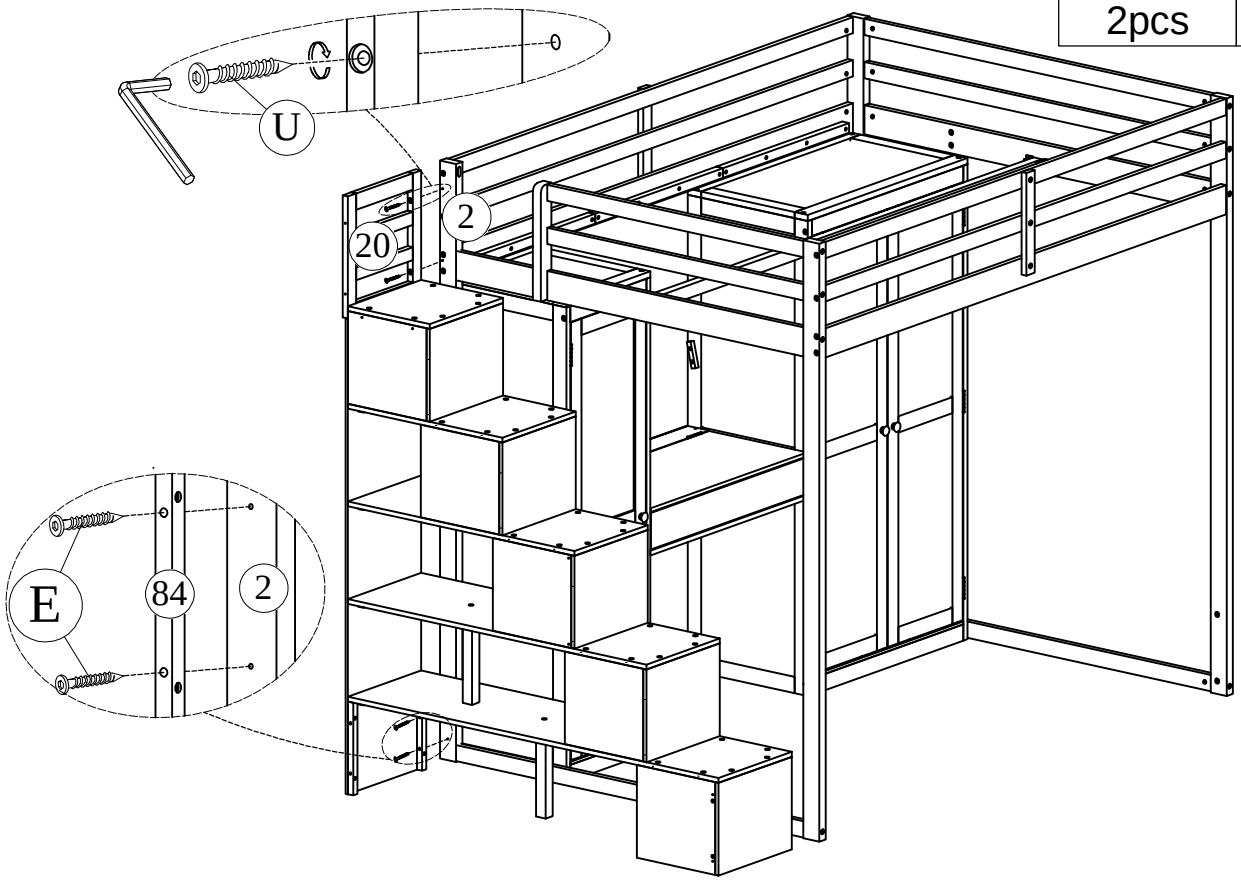


STEP-ÉTAPE-53
OPTION1



U	E
2pcs	2pcs

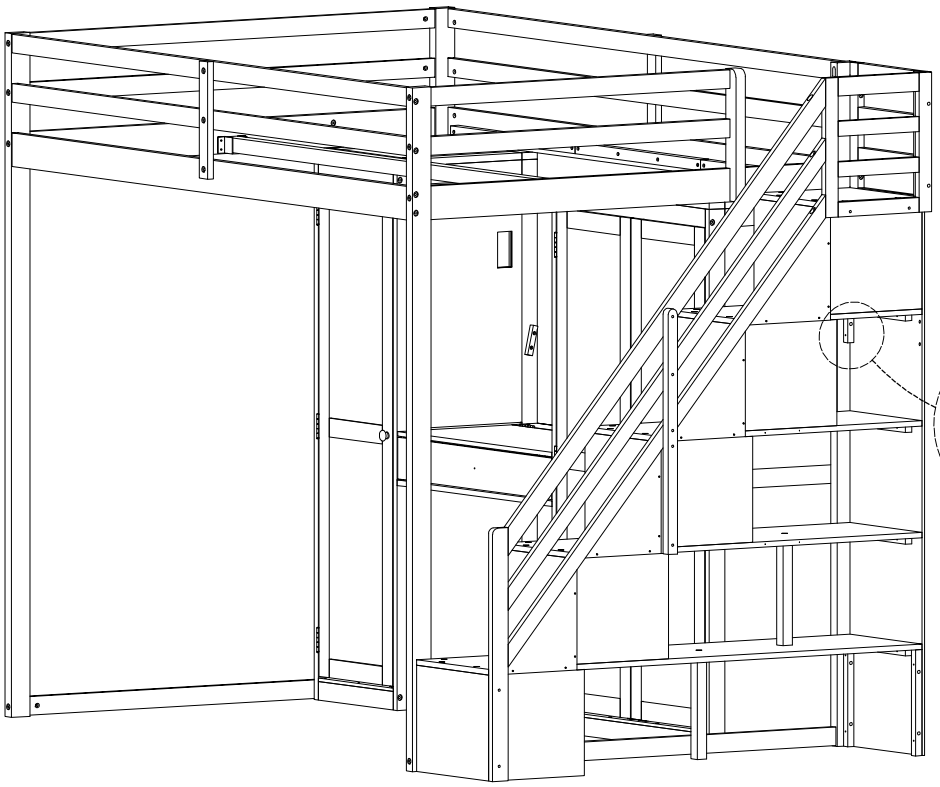
STEP-ÉTAPE-53
OPTION2



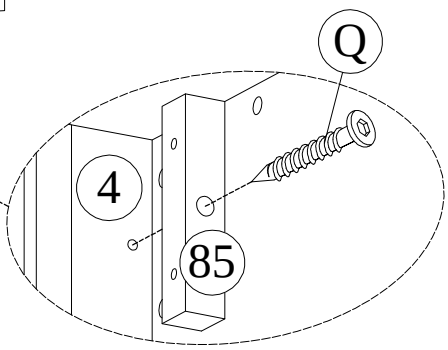
U	E
2pcs	2pcs

STEP-ÉTAPE-54
OPTION1

Q

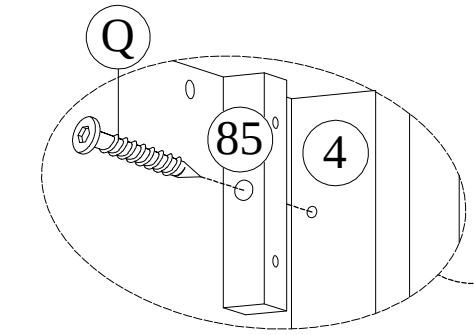


1pc

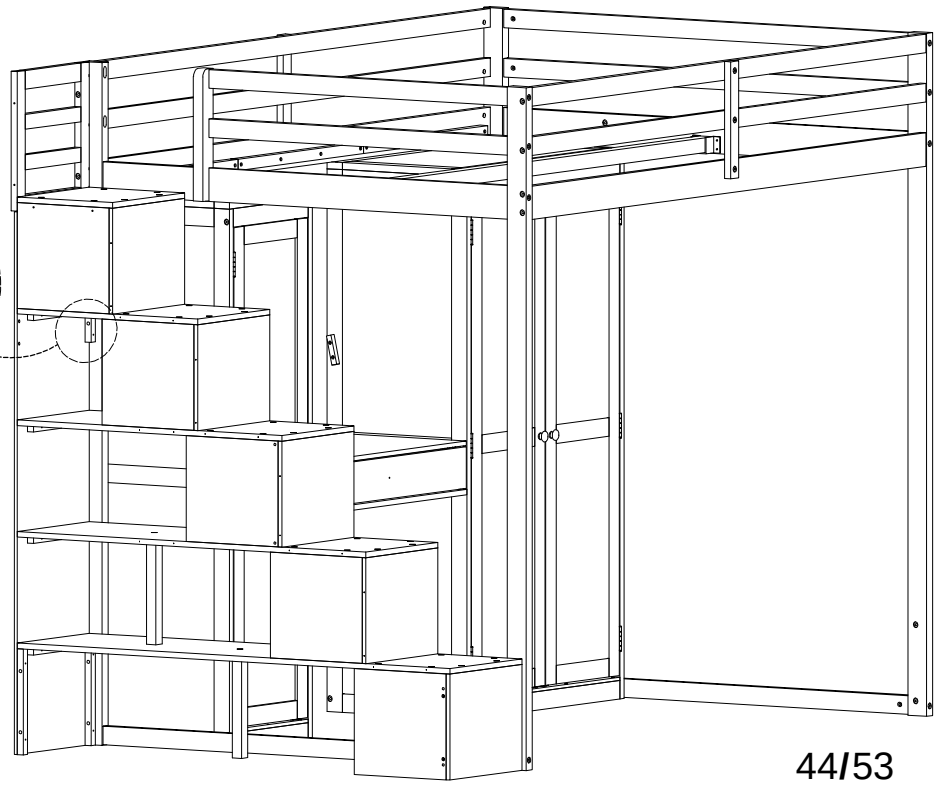


STEP-ÉTAPE-54
OPTION2

Q



1pc



STEP-ÉTAPE-55
OPTION1

Y



2pcs

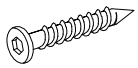
STEP-ÉTAPE-55
OPTION2

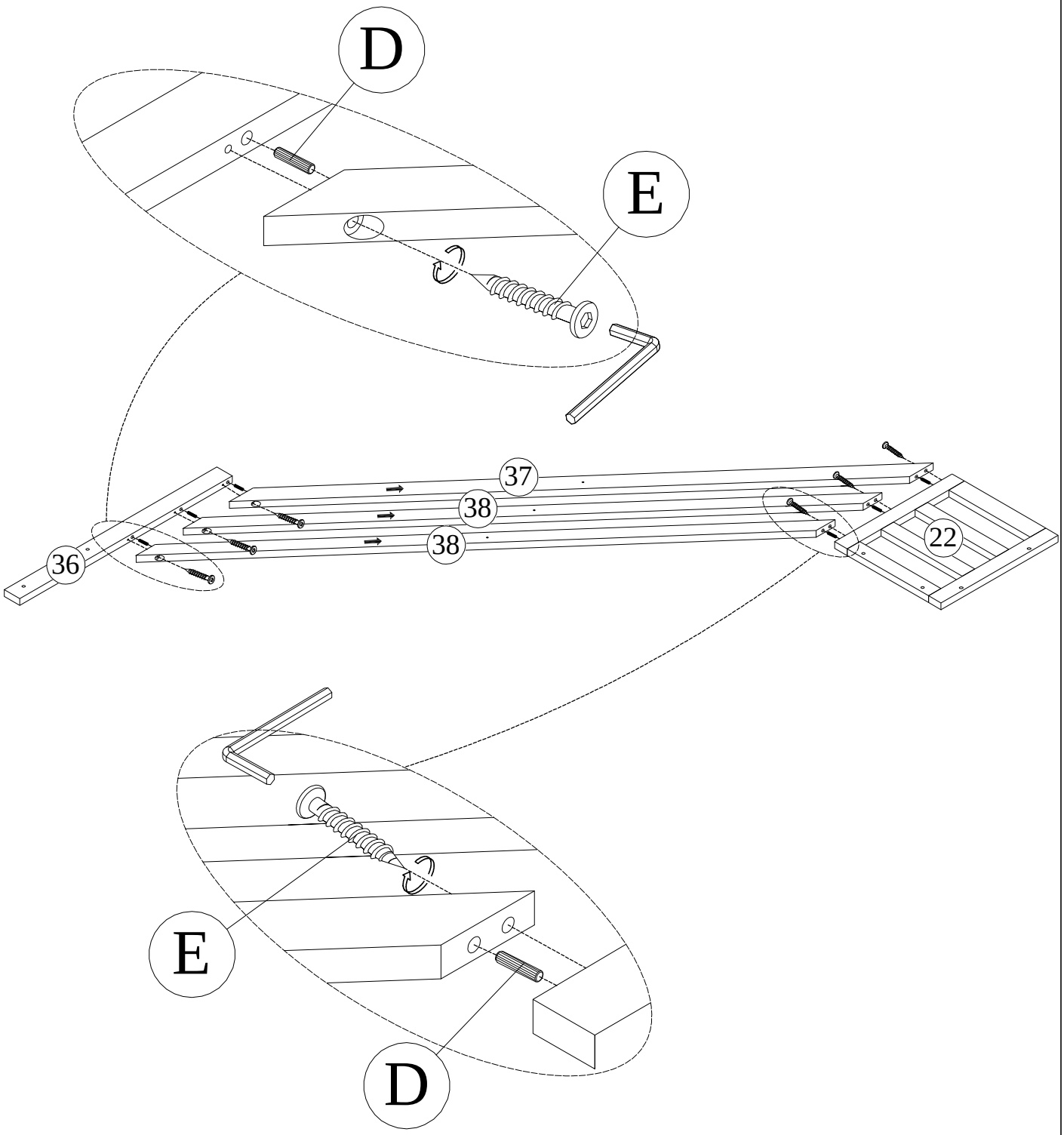
Y



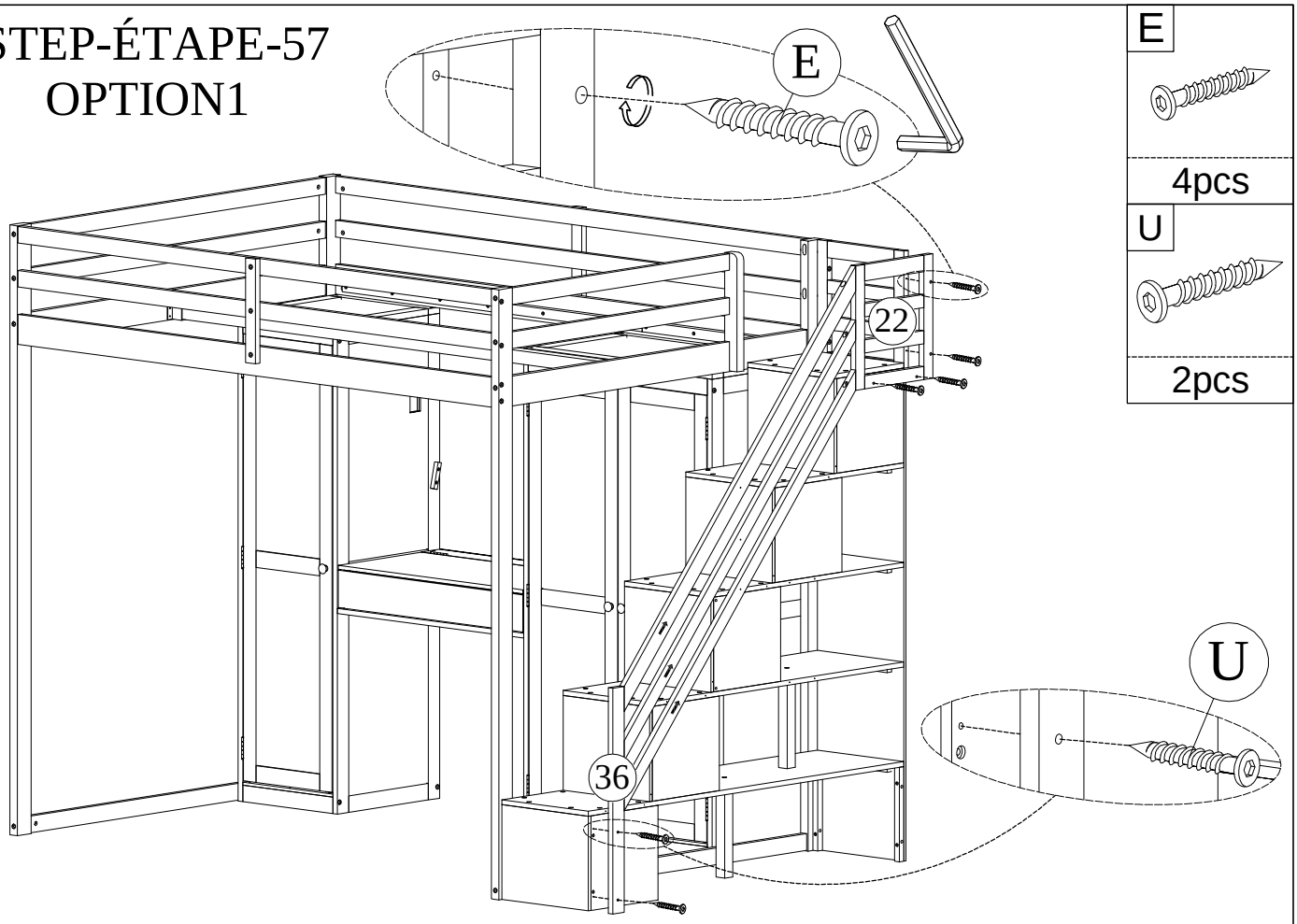
2pcs

STEP-ÉTAPE-56

D	E
	
6pcs	6pcs

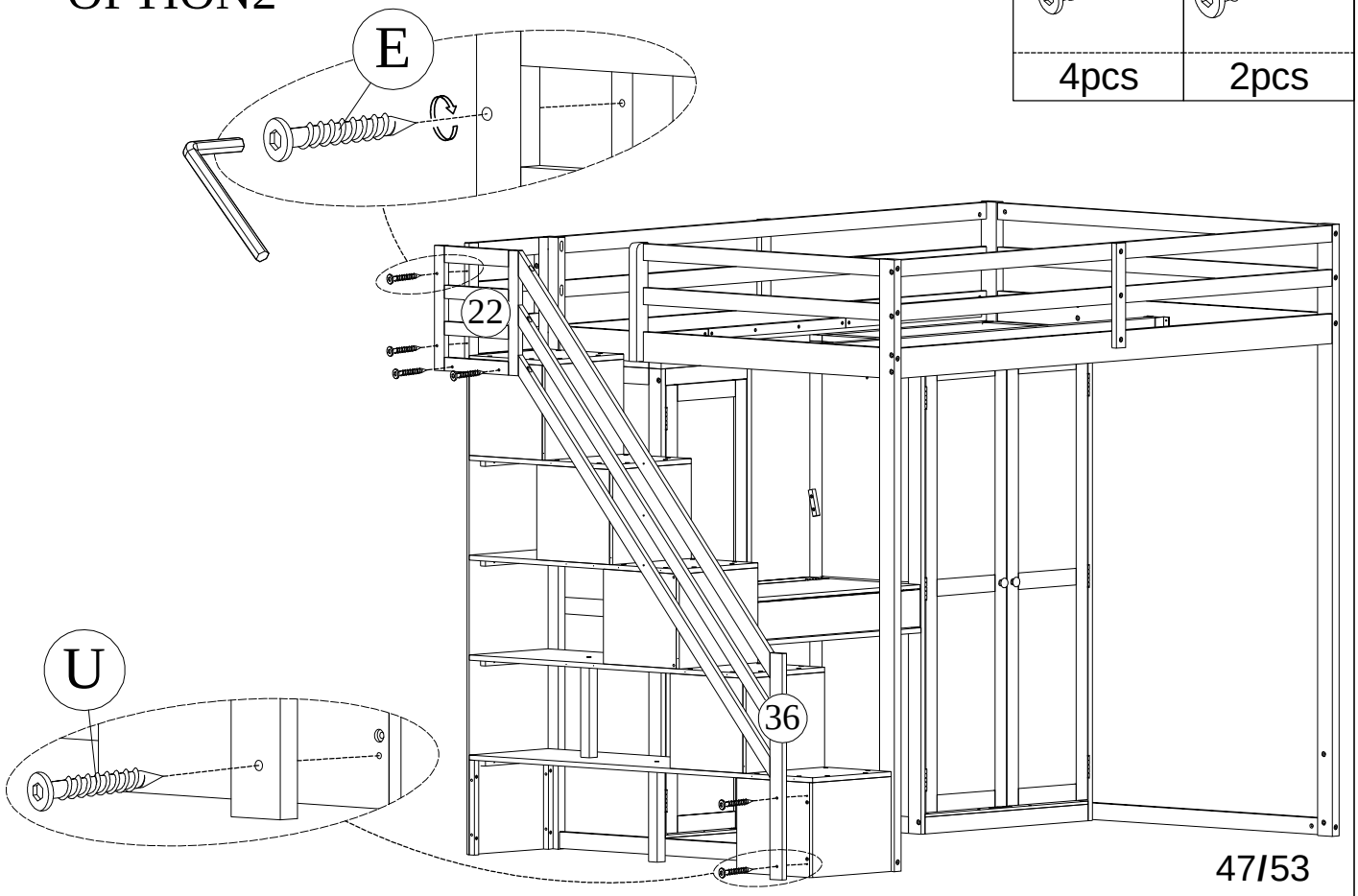


STEP-ÉTAPE-57
OPTION1



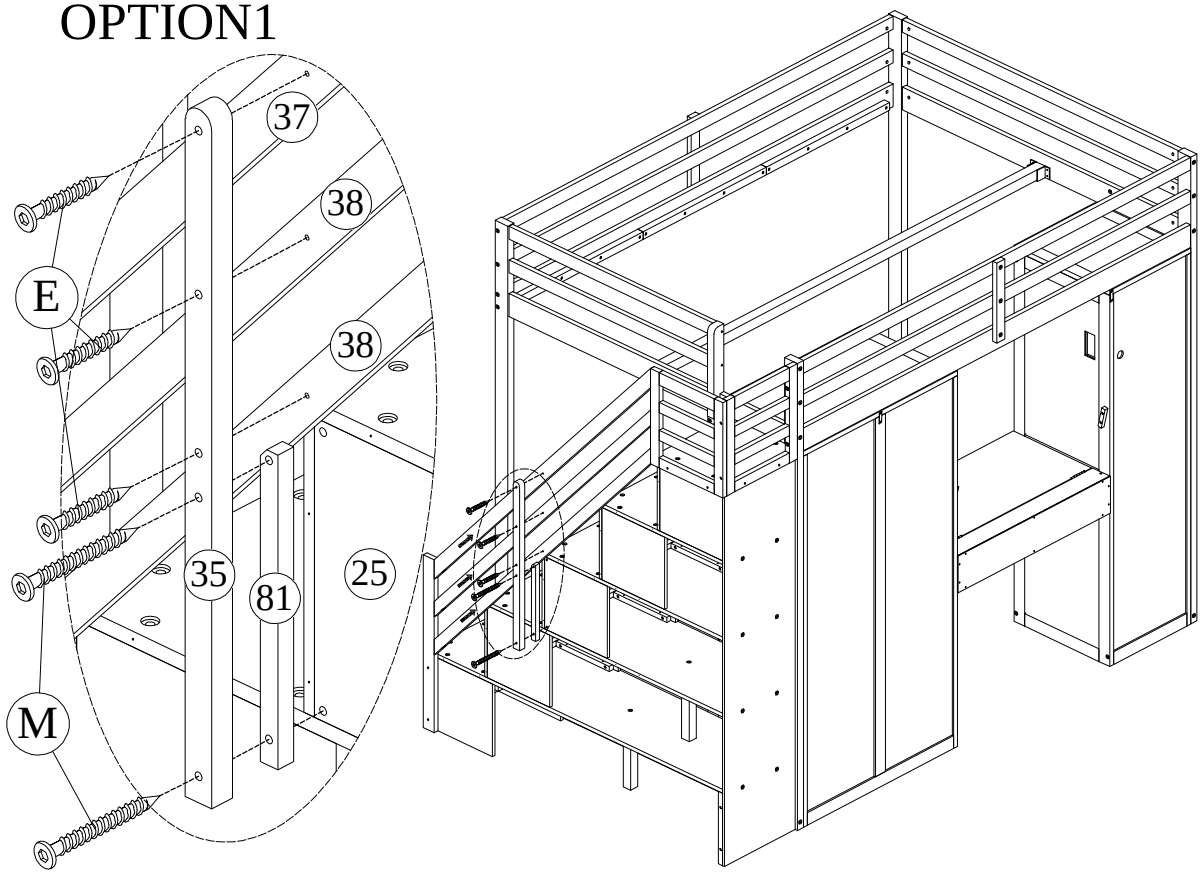
E	U
4pcs	2pcs

STEP-ÉTAPE-57
OPTION2



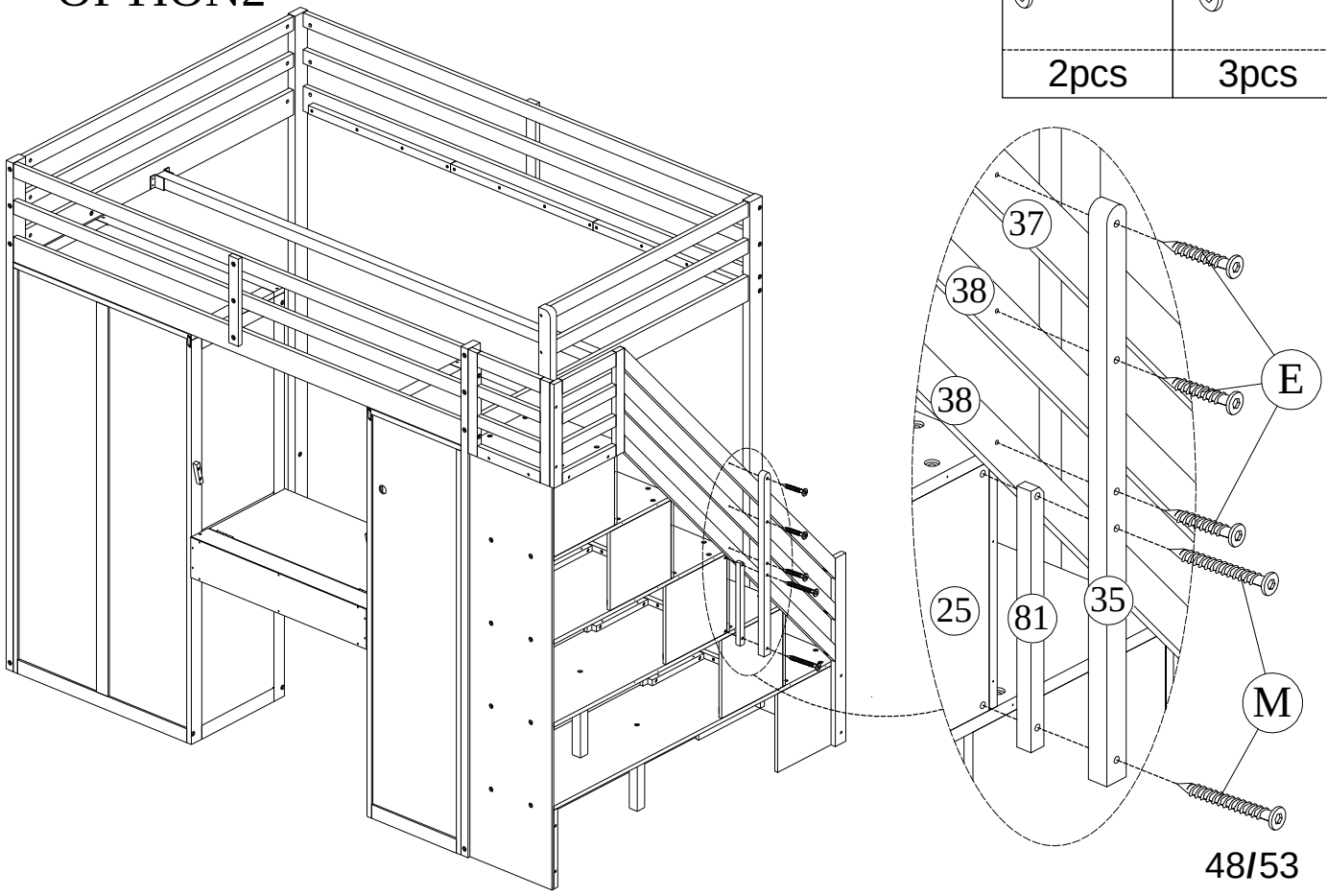
E	U
4pcs	2pcs

STEP-ÉTAPE-58
OPTION1



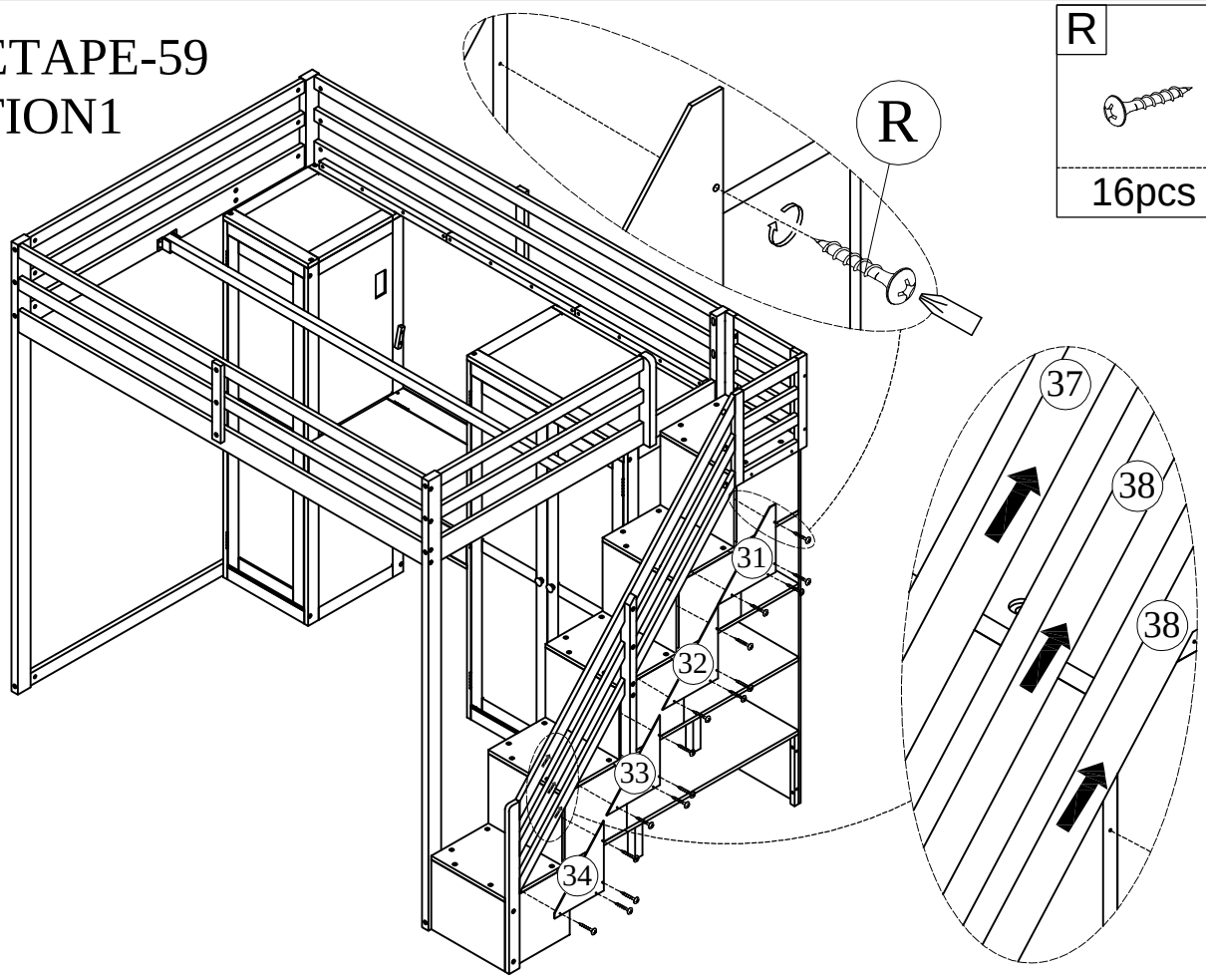
M	E
2pcs	3pcs

STEP-ÉTAPE-58
OPTION2



M	E
2pcs	3pcs

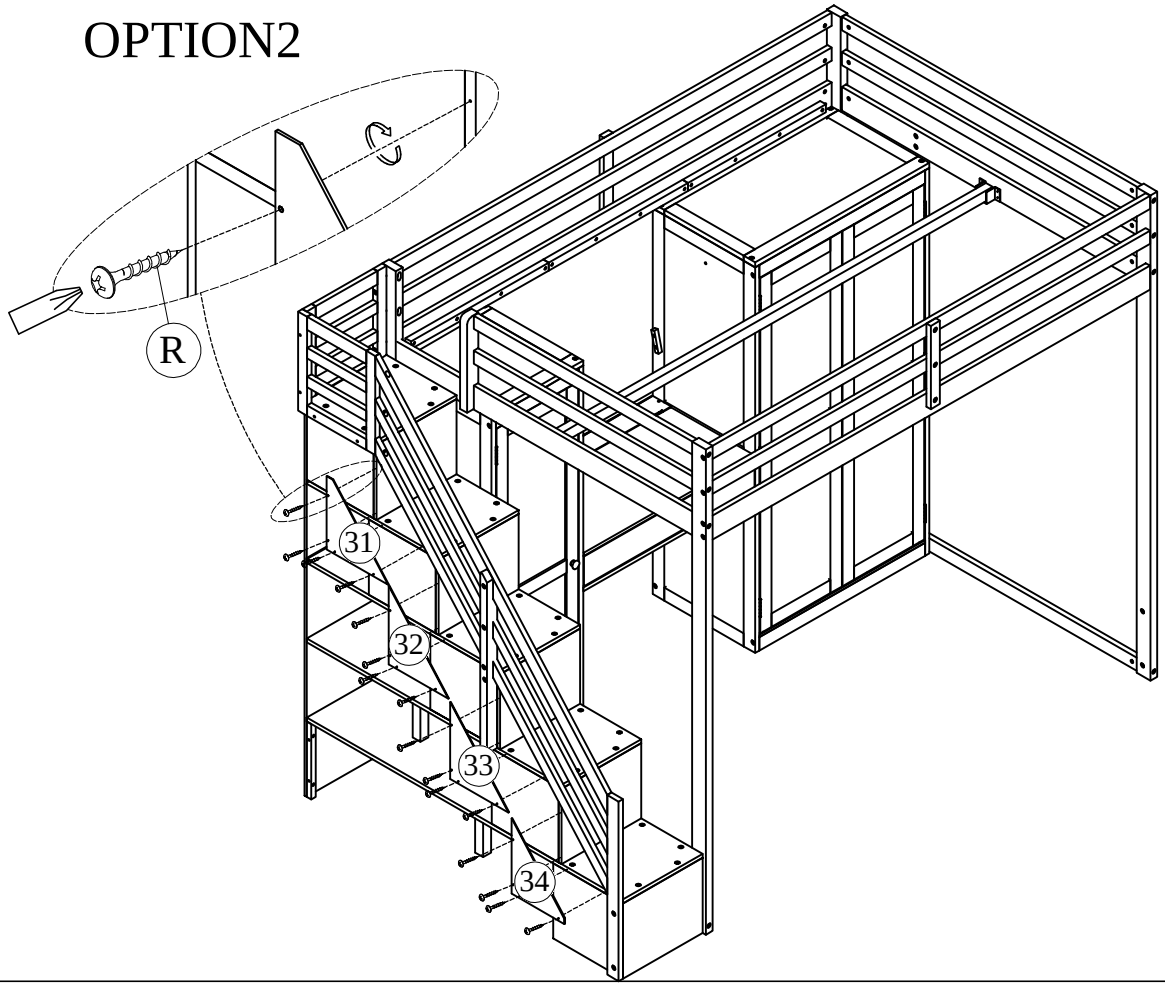
STEP-ÉTAPE-59
OPTION1



R

16pcs

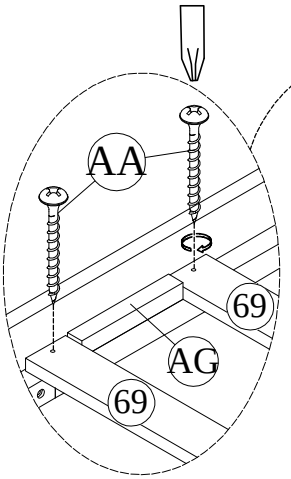
STEP-ÉTAPE-59
OPTION2

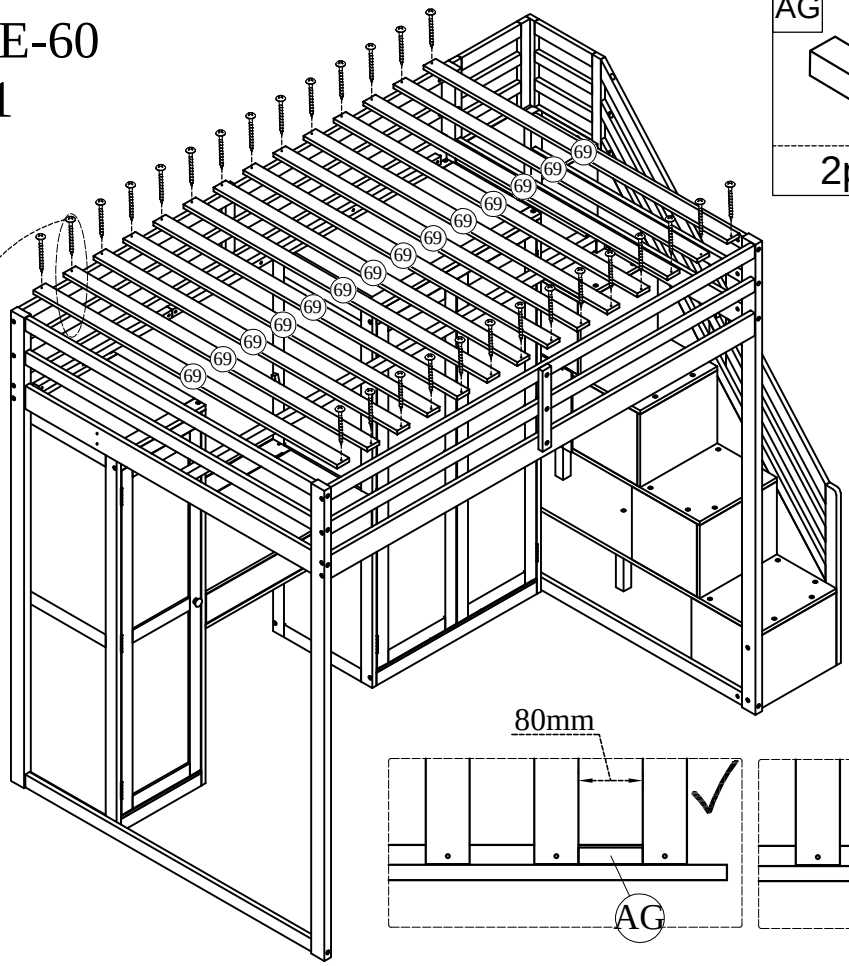


R

16pcs

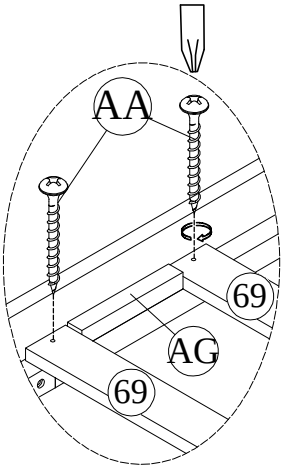
STEP-ÉTAPE-60
OPTION1

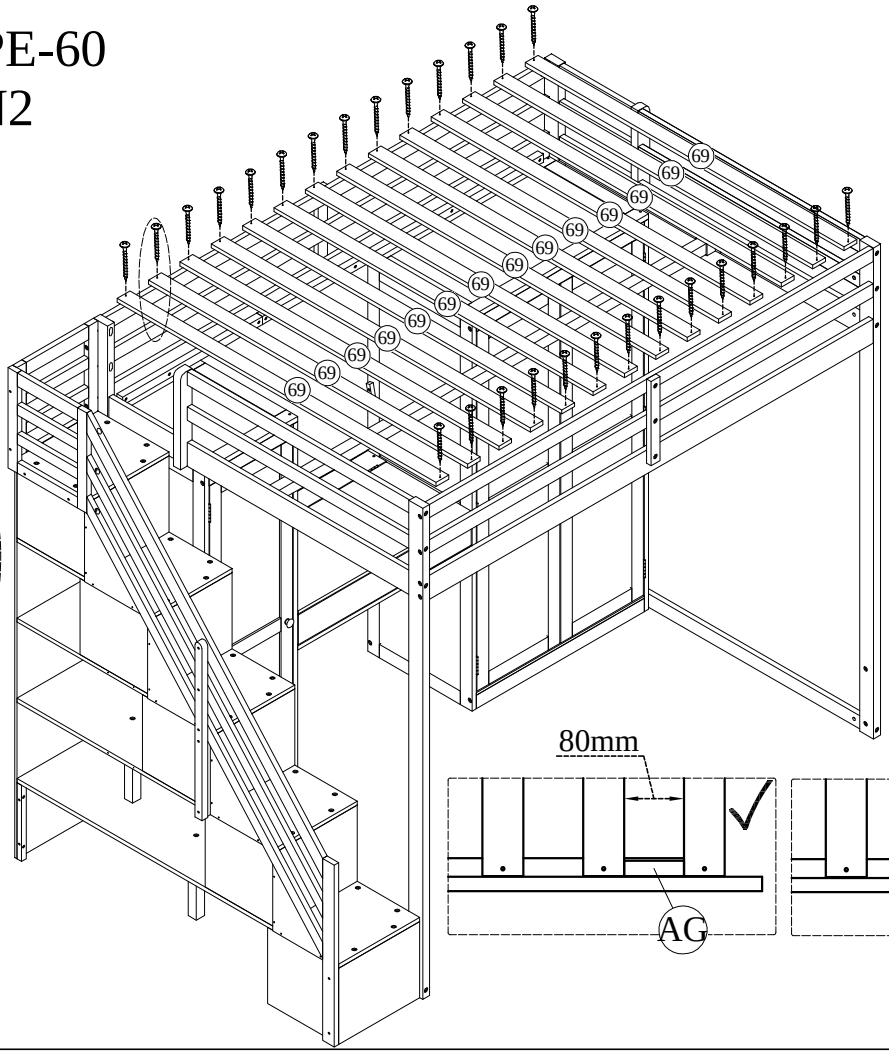




AG	AA
2pcs	28pcs

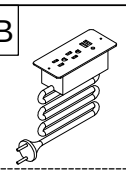
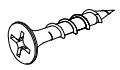
STEP-ÉTAPE-60
OPTION2

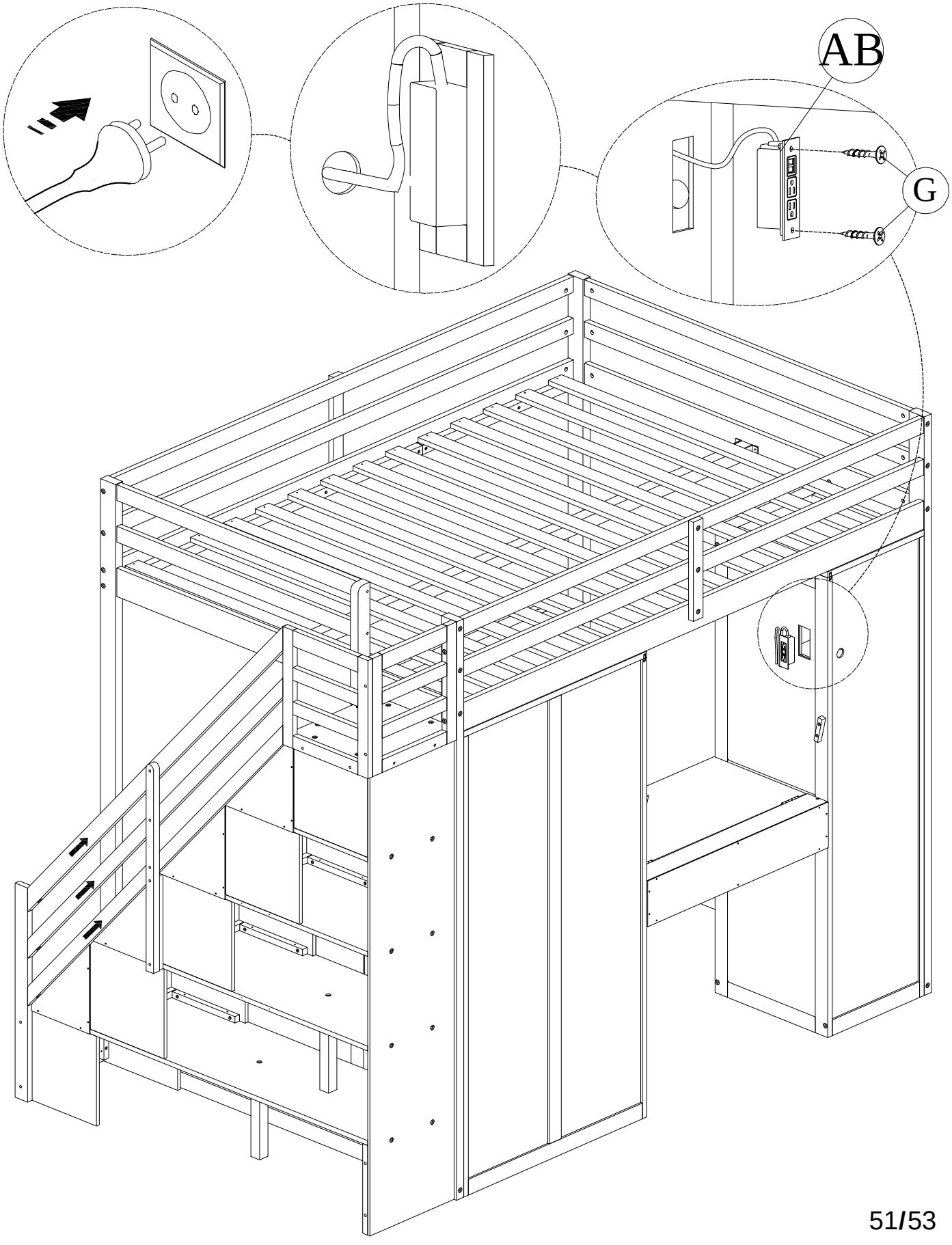




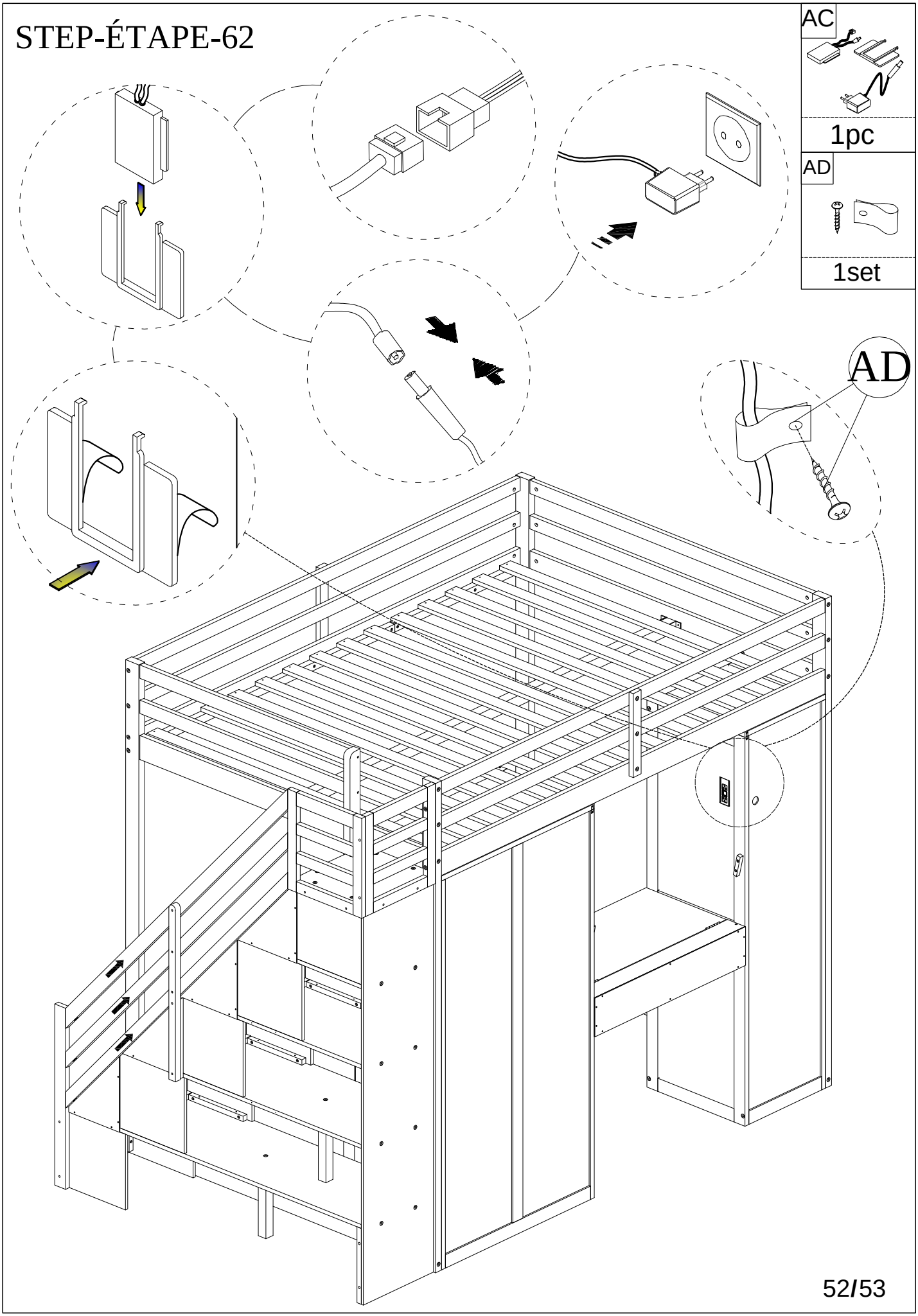
AA
28pcs
AG
2pcs

STEP-ÉTAPE-61

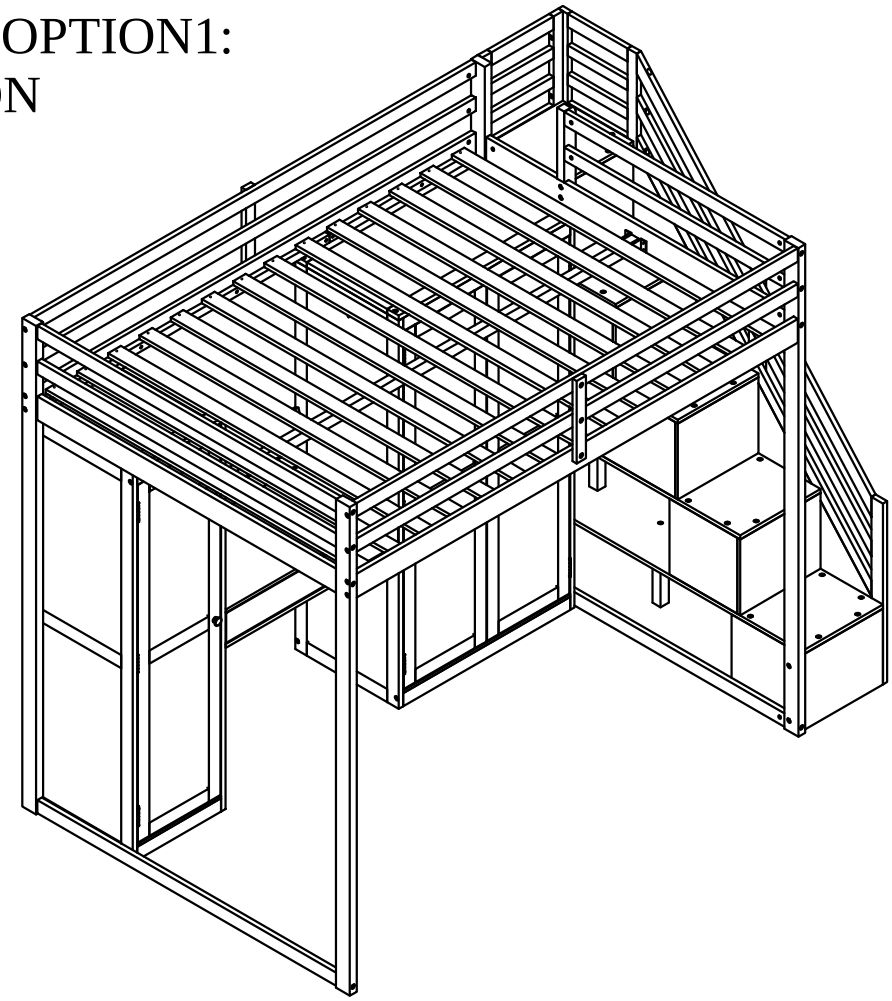
AB	G
	
1pc	2pcs



STEP-ÉTAPE-62



FINISH-OPTION1:
FINITION



FINISH-OPTION2:
FINITION

