ASSEMBLY INSTRUCTIONS
INSTRUCTIONS DE MONTAGE

DJZH1368-T

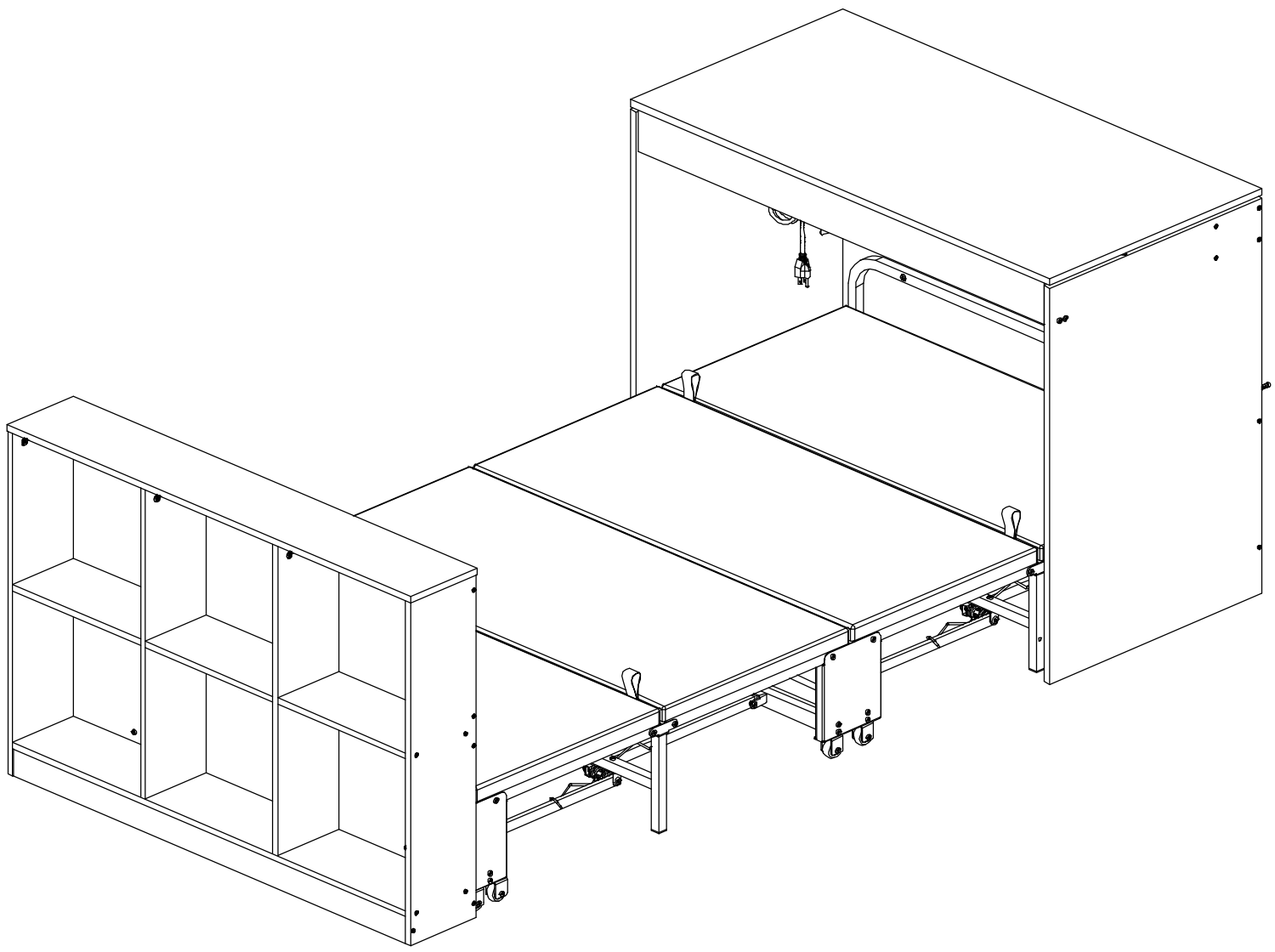

⚠ SAFETY TIPS

Static charge may cause dust on foam-clean with a dry or damp cloth.

Small foam strands may be present-handle gently and dispose of properly.

Do not burn or incinerate. Check local recycling guideline.

⚠ CONSEILS DE SÉCURITÉ

L'électricité statique peut attirer la poussière sur la mousse - nettoyer avec un chiffon sec ou humide.

De petits morceaux de mousse peuvent être présents - manipuler avec précaution et jeter correctement.

Ne pas brûler ni incinérer. Vérifier les directives de recyclage locales.

Have an assembly question or need a replacement part?
Please contact with our customer service.

Vous avez une question sur le montage ou besoin d'une pièce de rechange ?
Veuillez contacter notre service client.

WARNINGS

Important reminder:

Please sort and check all accessories before assembly.
Place the product on an empty cardboard box or on carpet to prevent scratches.

⚠ Please use proper tools for assembly.Using an electric screwdriver can accelerate the assemoly speed, but please do not overtighten the screws.

⚠ Please follow the assembly steps and do not skip any of them.

⚠ If possible, please find a partner to help you with assembly, which can accelerate assembly.

⚠ Keep all small parts of this product away from children. They may cause serious injury.

⚠ We hope you can retighten the screws 2 weeks after assembly, and check the tightening procedure of the screws every 3 months.

If you meet any difficulty, our friendly customer team are always ready to help you.

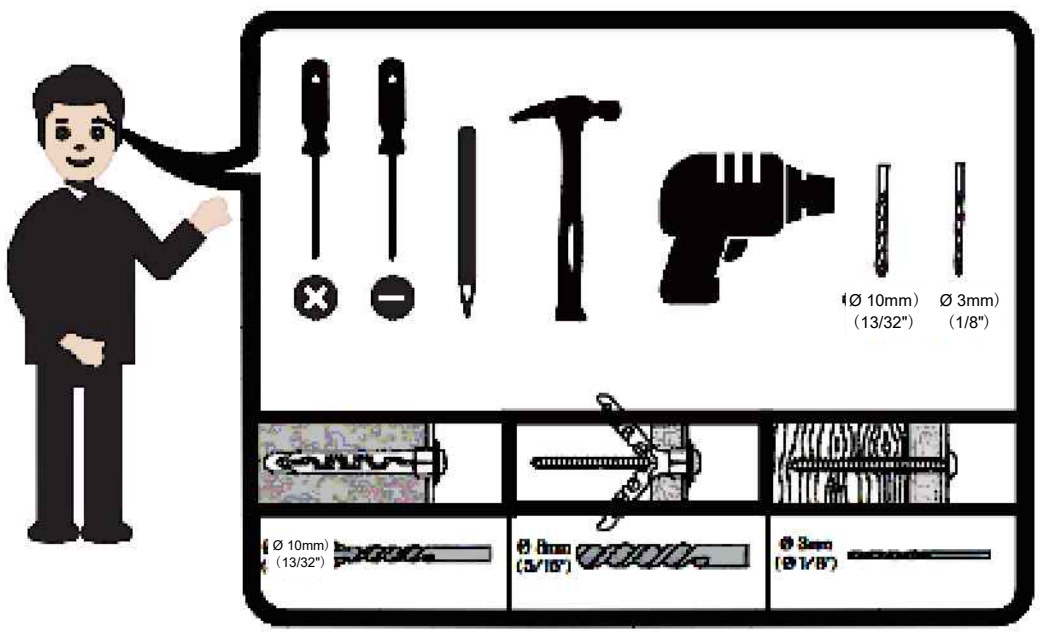



WARNING — Tip-Over / Crush Hazard

Furniture can tip over and cause serious crushing injuries. If an anti-tip kit is provided, install it after assembly and use it as instructed. Do not modify the structure of this product. Use only as intended and ensure all fasteners are fully tightened. The manufacturer is not responsible for damage or injury caused by unauthorized modifications or improper assembly.

Peel off film before use

AVERTISSEMENTS

Rappel important :

Veuillez trier et vérifier tous les accessoires avant le montage.
Placez le produit sur un carton vide ou sur une moquette pour éviter les rayures.

⚠ Veuillez utiliser les outils appropriés pour le montage. L'utilisation d'une visseuse électrique peut accélérer le montage, mais veuillez ne pas trop serrer les vis.

⚠ Veuillez suivre les étapes de montage et ne pas en sauter aucune.

⚠ Si possible, veuillez trouver un partenaire pour vous aider lors du montage, ce qui peut accélérer le processus.

⚠ Gardez toutes les petites pièces de ce produit hors de portée des enfants. Elles pourraient causer des blessures graves.

⚠ Nous vous recommandons de revisser les vis 2 semaines après le montage, et de vérifier le serrage des vis tous les 3 mois.

Si vous rencontrez des difficultés, notre aimable équipe du service client est toujours prête à vous aider.

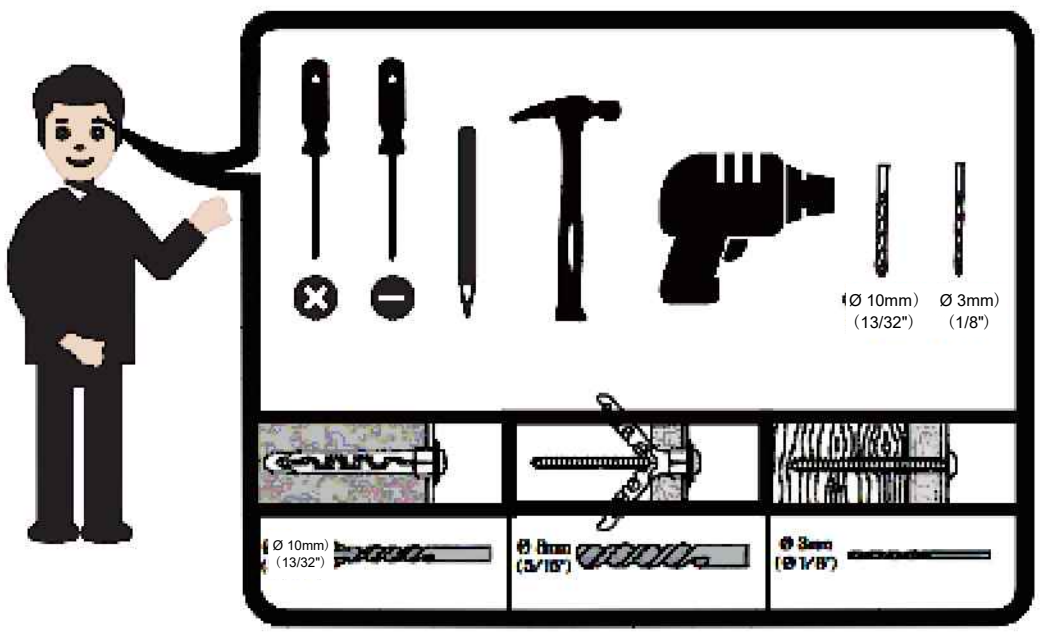



AVERTISSEMENT — Risque de basculement / d'écrasement

Les meubles peuvent basculer et causer des blessures graves par écrasement. Si un kit antirupture est fourni, installez-le après le montage et utilisez-le comme indiqué. Ne modifiez pas la structure de ce produit. Utilisez-le uniquement comme prévu et assurez-vous que toutes les fixations sont complètement serrées. Le fabricant n'est pas responsable des dommages ou blessures causés par des modifications non autorisées ou un montage inapproprié.

Retirer le film avant utilisation.

WARNING

Foam packaging materials are not toys and may present a choking hazard. Keep all foam packaging materials away from babies and children. Do not allow children to play with the packaging. If the packaging is torn, damaged, or any foam pieces become loose, remove and discard the material immediately.

To the maximum extent permitted by applicable law, the manufacturer and seller are not liable for injury, damage, or loss arising from improper installation, misuse, abuse, inadequate maintenance, unauthorized modification, or failure to follow the product instructions and warnings. This limitation does not exclude liability that cannot be excluded under applicable law.

AVERTISSEMENT

Les matériaux d’emballage en mousse ne sont pas des jouets et peuvent présenter un risque d’étouffement. Gardez tous les matériaux d’emballage en mousse hors de portée des bébés et des enfants. Ne laissez pas les enfants jouer avec l’emballage. Si l’emballage est déchiré, endommagé, ou si des morceaux de mousse se détachent, retirez immédiatement ce matériau et jetez-le.

Dans toute la mesure permise par la loi applicable, le fabricant et le vendeur déclinent toute responsabilité en cas de blessure, dommage ou perte résultant d’une installation incorrecte, d’une mauvaise utilisation, d’un usage abusif, d’un entretien insuffisant, d’une modification non autorisée, ou du non-respect des instructions et avertissements du produit. Cette limitation n’exclut pas la responsabilité qui ne peut être exclue en vertu de la loi applicable.

Explosion Diagram / Diagramme éclaté

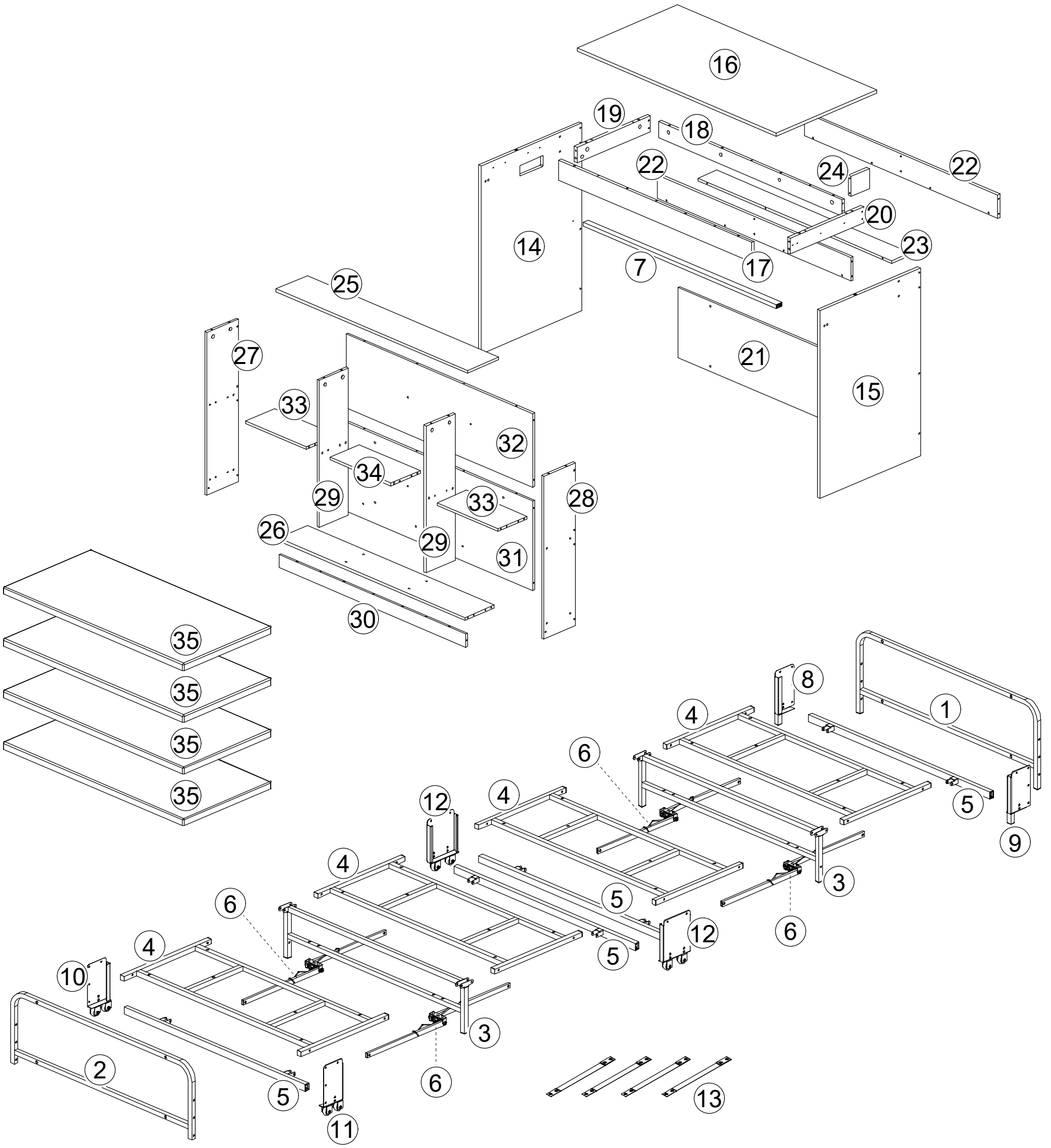

Parts List / Liste des pièces

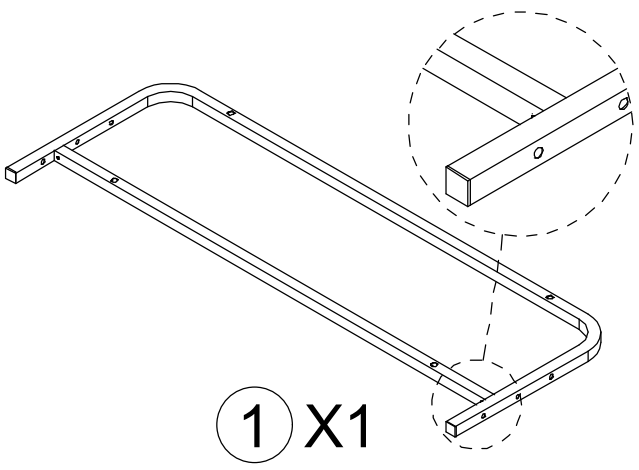

1 X1

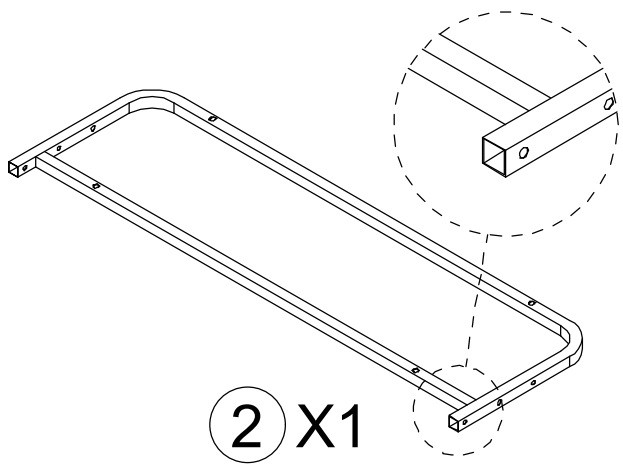

2 X1

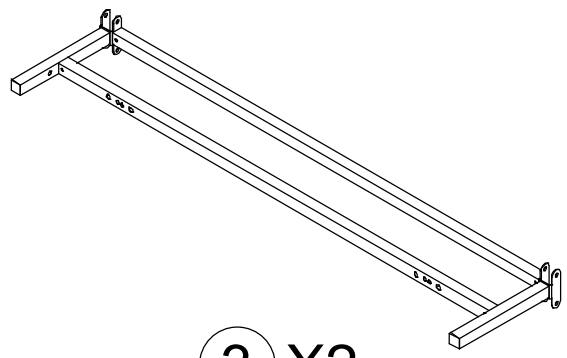

3 X2

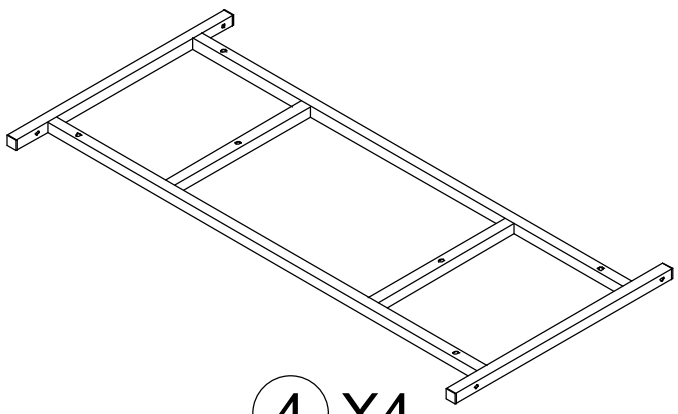

4 X4

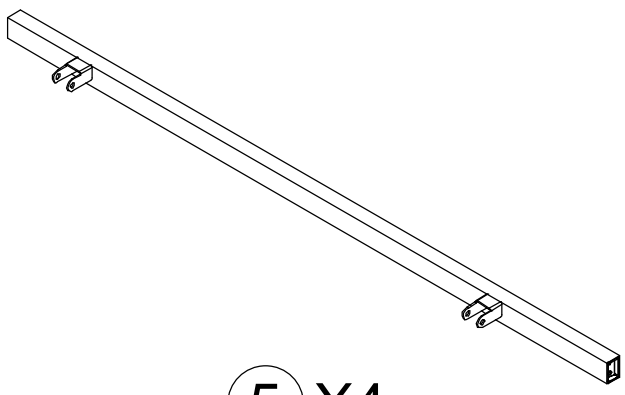

5 X4

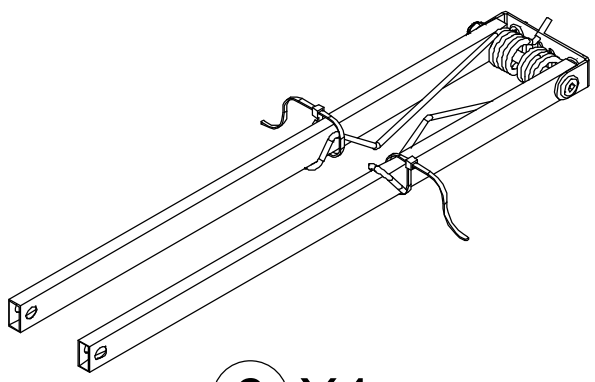

6 X4

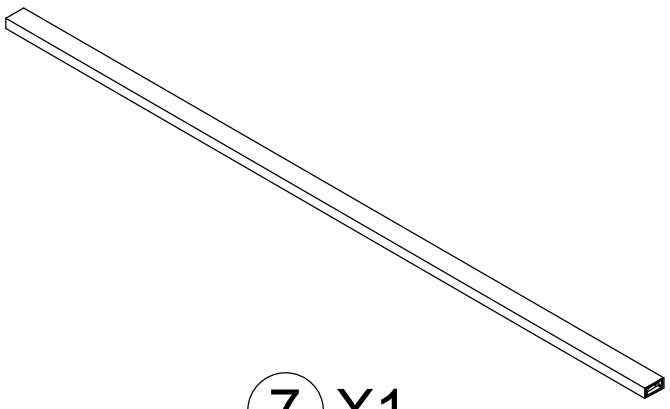

7 X1

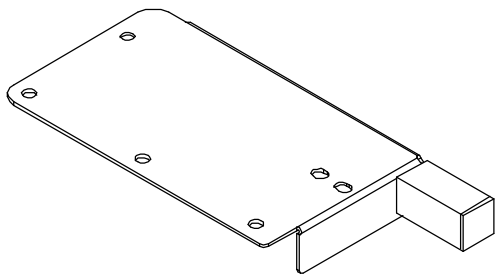

8 X1

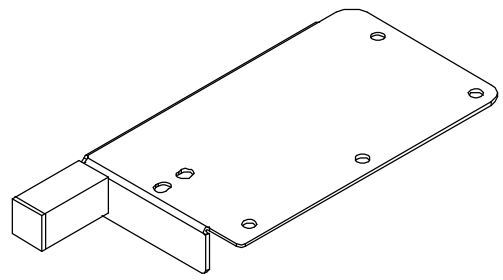

9 X1

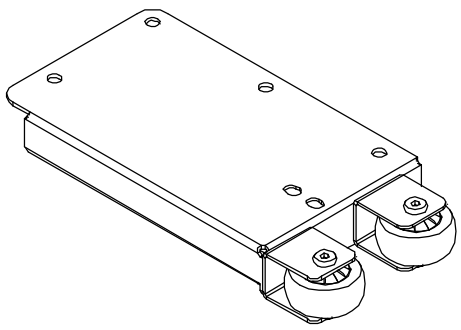

10 X1

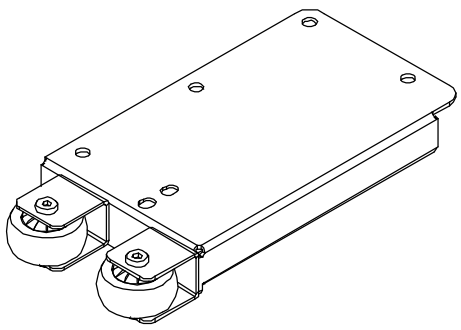

11 X1

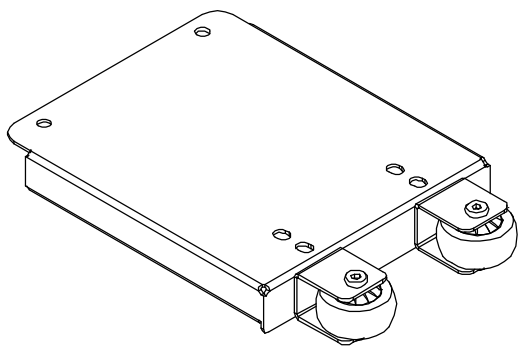

12 X2

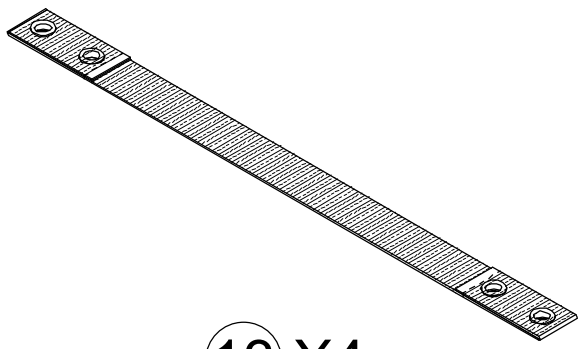

13 X4

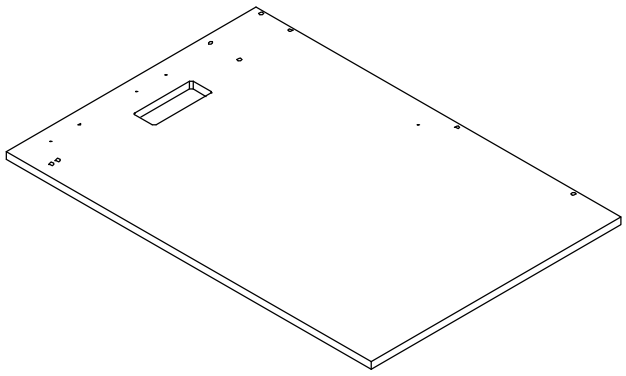

14 X1

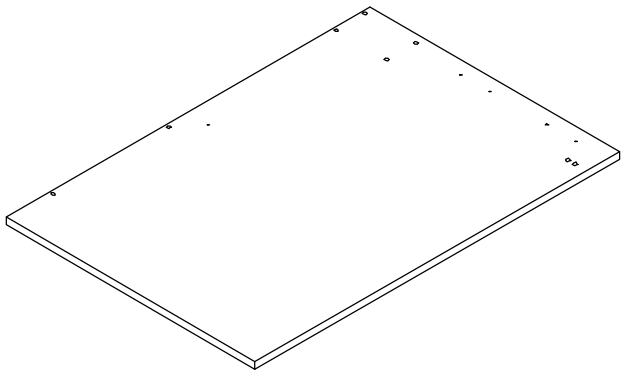

15 X1

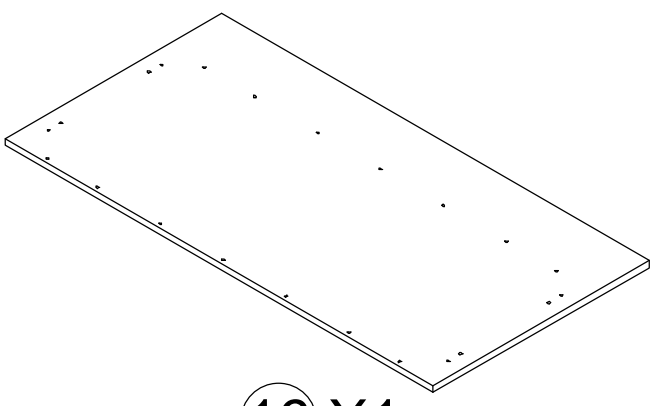

16 X1

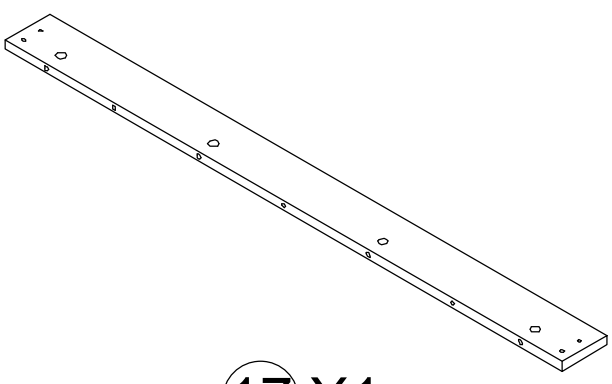

17 X1

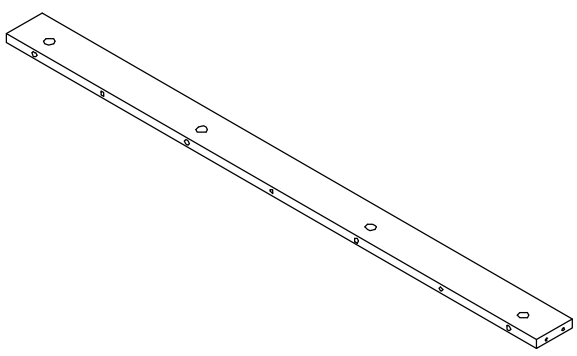

18 X1

Parts List / Liste des pièces

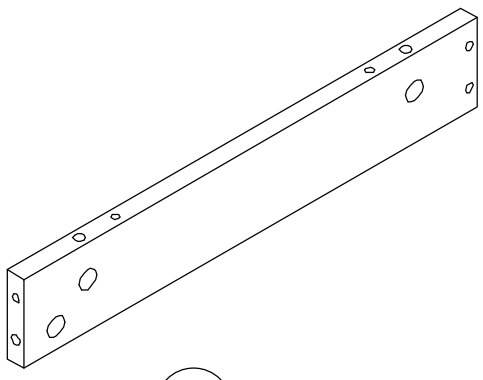

19 X1

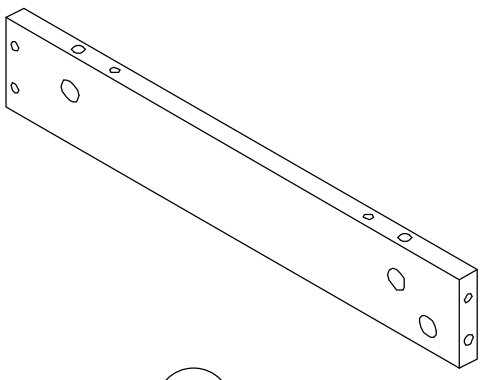

20 X1

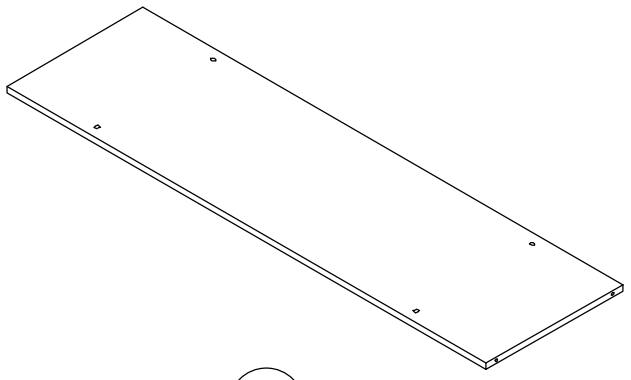

21 X1

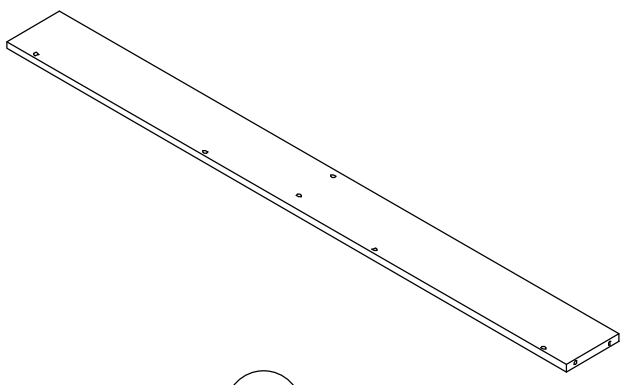

22 X2

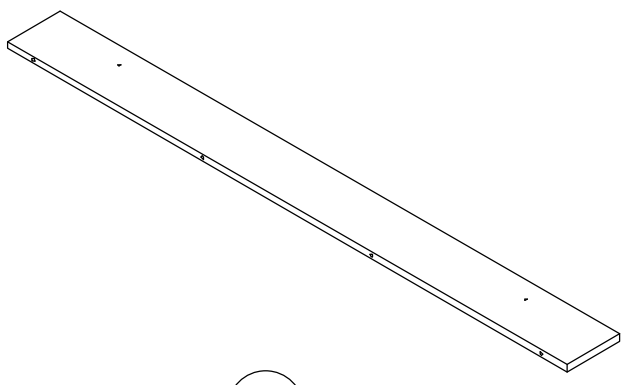

23 X1

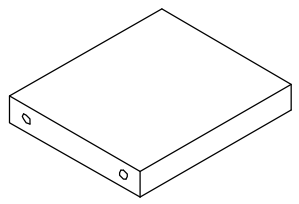

24 X1

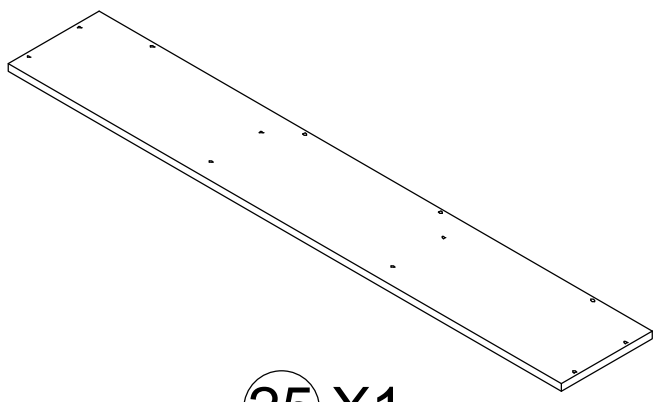

25 X1

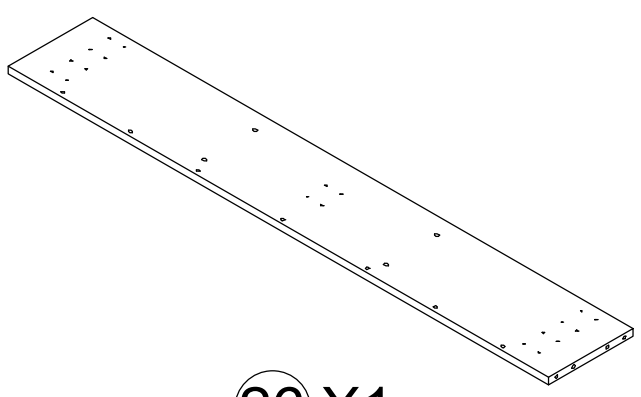

26 X1

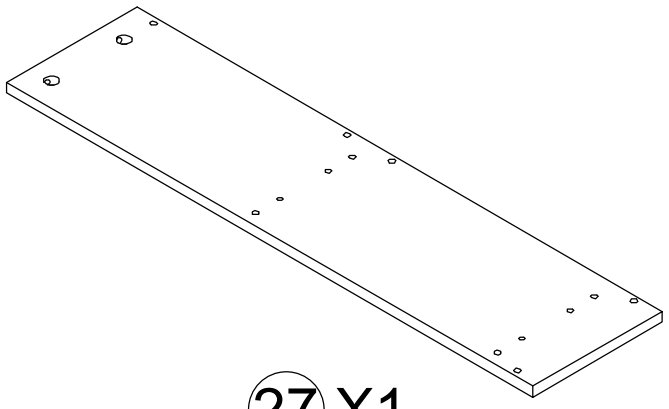

27 X1

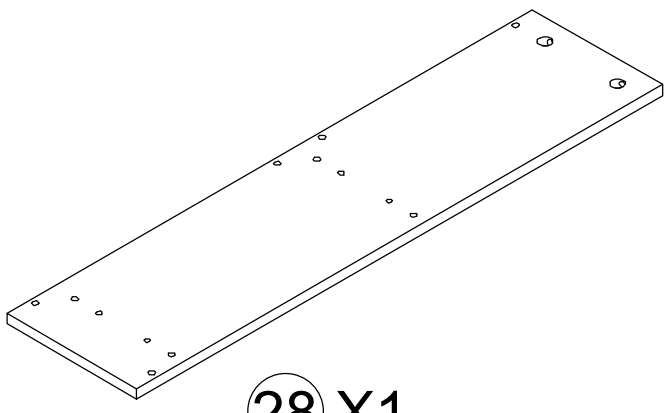

28 X1

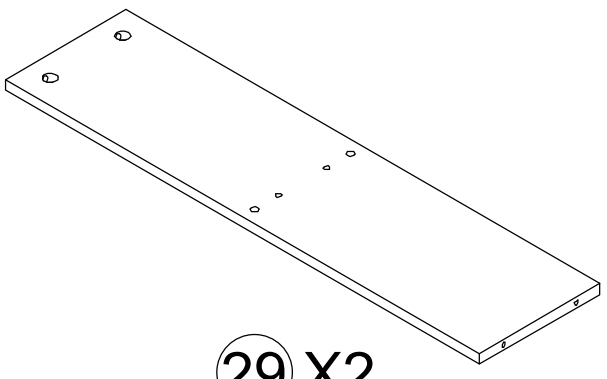

29 X2

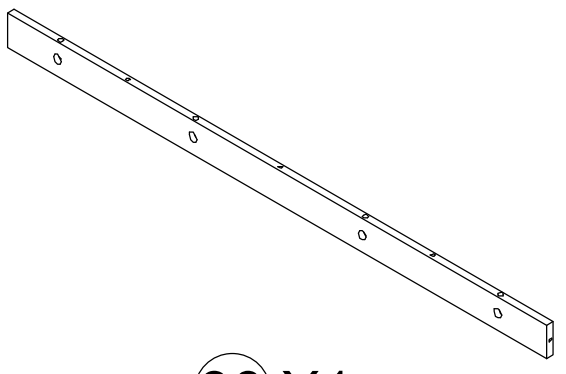

30 X1

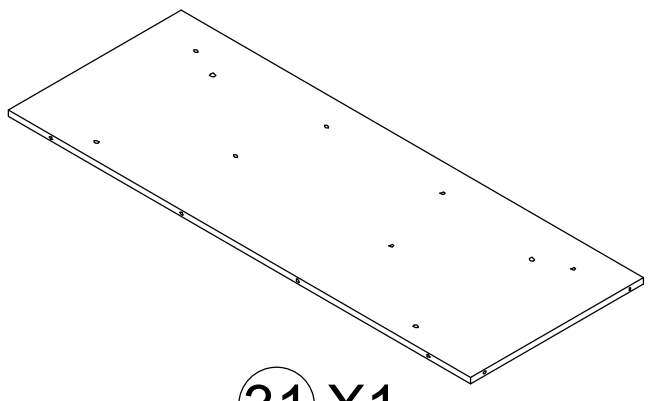

31 X1

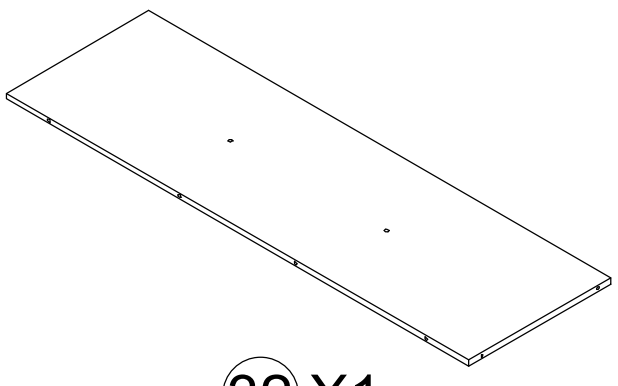

32 X1

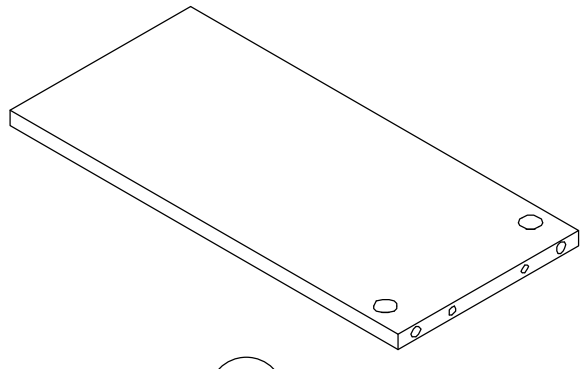

33 X2

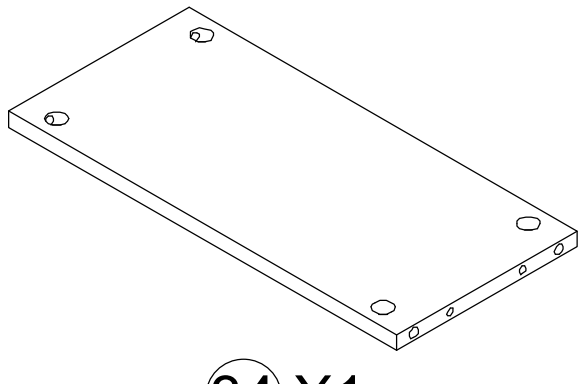

34 X1

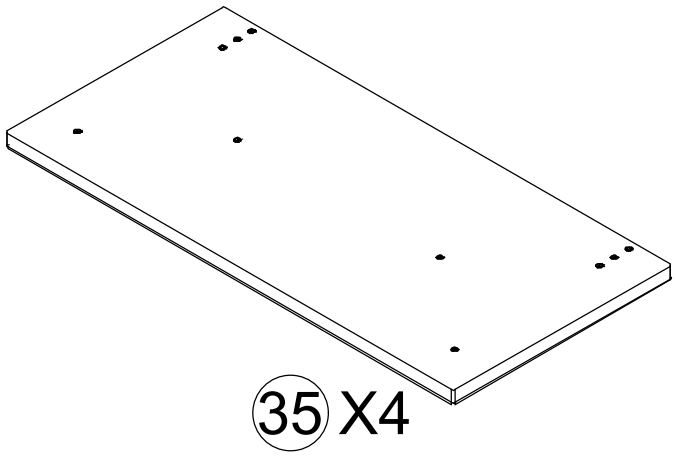

35 X4

Hardware List / Liste du matériel

No. N°	Code code	Diagram diagramme	Description description	Quantity quantité	Spare de rechange
1	A		M6 x 12 mm	16	8
2	B	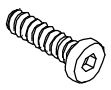	M6 x 22 mm	32	3
3	C	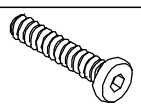	M6 x 30 mm	40	4
4	D	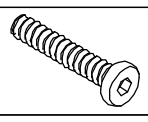	M6 x 32 mm	24	2
5	E		M6 x 5 mm	36	3
6	F		M6 x 50 mm	58	6
7	G		ST3.5 x 12 x Ø6 mm	22	2
8	H		ST4 x 16 x Ø8 mm	16	2
9	I	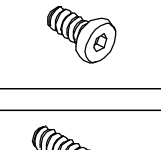	ø7.5x35（ST6x8）	26	2
10	J		Ø6 x 64mm	4	1
11	K	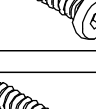	ø15 x 9.5	34	4
12	L		Ø6 x 30mm	35	3
13	M	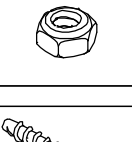	M6*18（ø13*20）	8	2
14	N		2"	5	0
15	O	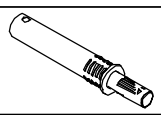	ø12 x 68	2	0
16	P	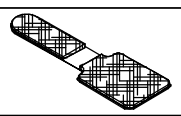	30 x 90mm	1	1

Spare parts are packed together in one package.

Les pièces de rechange sont emballées ensemble dans un seul colis.

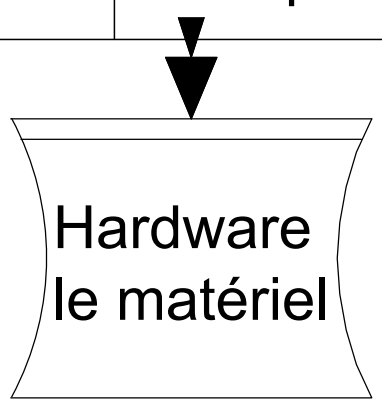

THE SPARE BAG INCLUED EXTRA HARDWARE FOR DAMAGED OR MISSING SMALL HARDWARE WHILE YOU ARE ASSEMBLING

Le sac de pièces de rechange contient du matériel supplémentaire pour le petit matériel endommagé ou manquant lors de votre assemblage.

Hardware List / Liste du matériel

No. N°	Code code	Diagram diagramme	Description description	Quantity quantité	Spare de rechange
17	Q	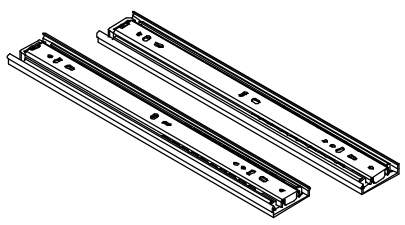	350 x 51 x 13 mm	1	0
18	R	R1 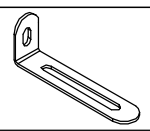	73 x 25 x 15 mm	4	0
		R2 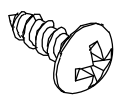	ST4 x 12 mm	4	0
		R3 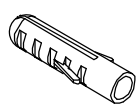	ø8 x 30 mm	4	0
		R4 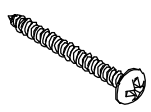	ST4 x 40 mm	4	0
19	PC	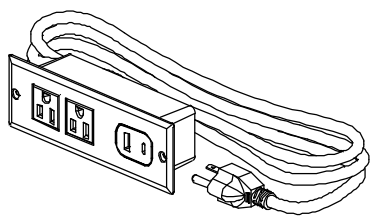	162 x 55 x 41 mm （2AC+1USB+1TC）	1	0
20	X	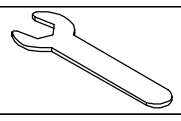	10#	1	0
21	Y		S4	2	0
22	Z	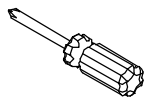	/	1	0

Spare parts are packed together in one package.

Les pièces de rechange sont emballées ensemble dans un seul colis.

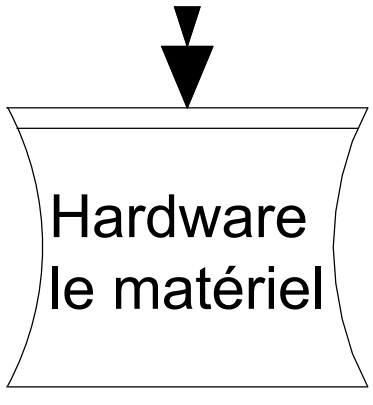

THE SPARE BAG INCLUED EXTRA HARDWARE FOR DAMAGED OR MISSING SMALL HARDWARE WHILE YOU ARE ASSEMBLING

Le sac de pièces de rechange contient du matériel supplémentaire pour le petit matériel endommagé ou manquant lors de votre assemblage.

Assemble / Assembler

Step/Étape
1

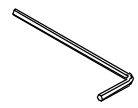	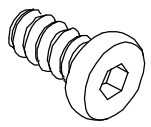	
Y	A	16PCS

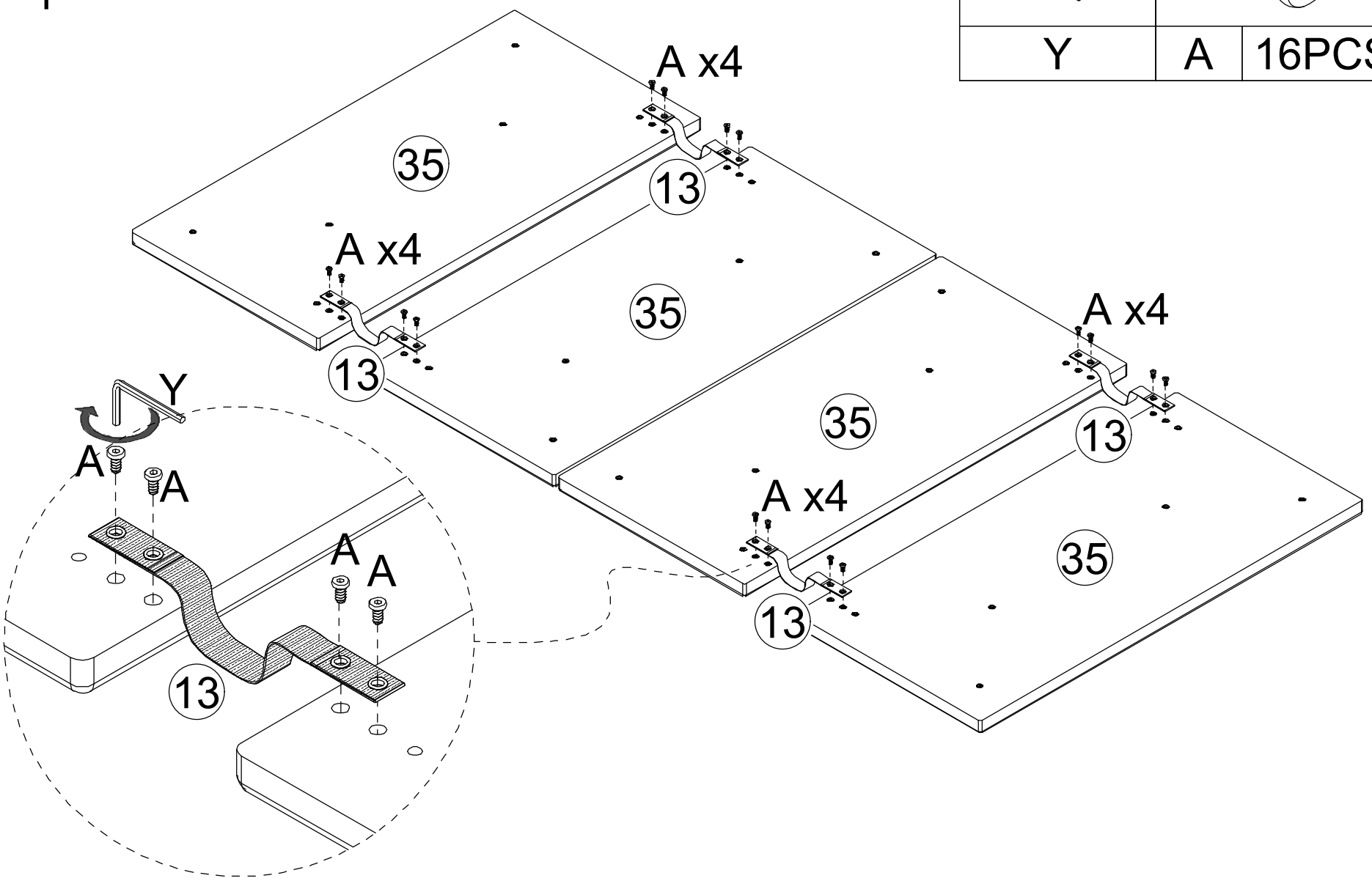

Step/Étape
2

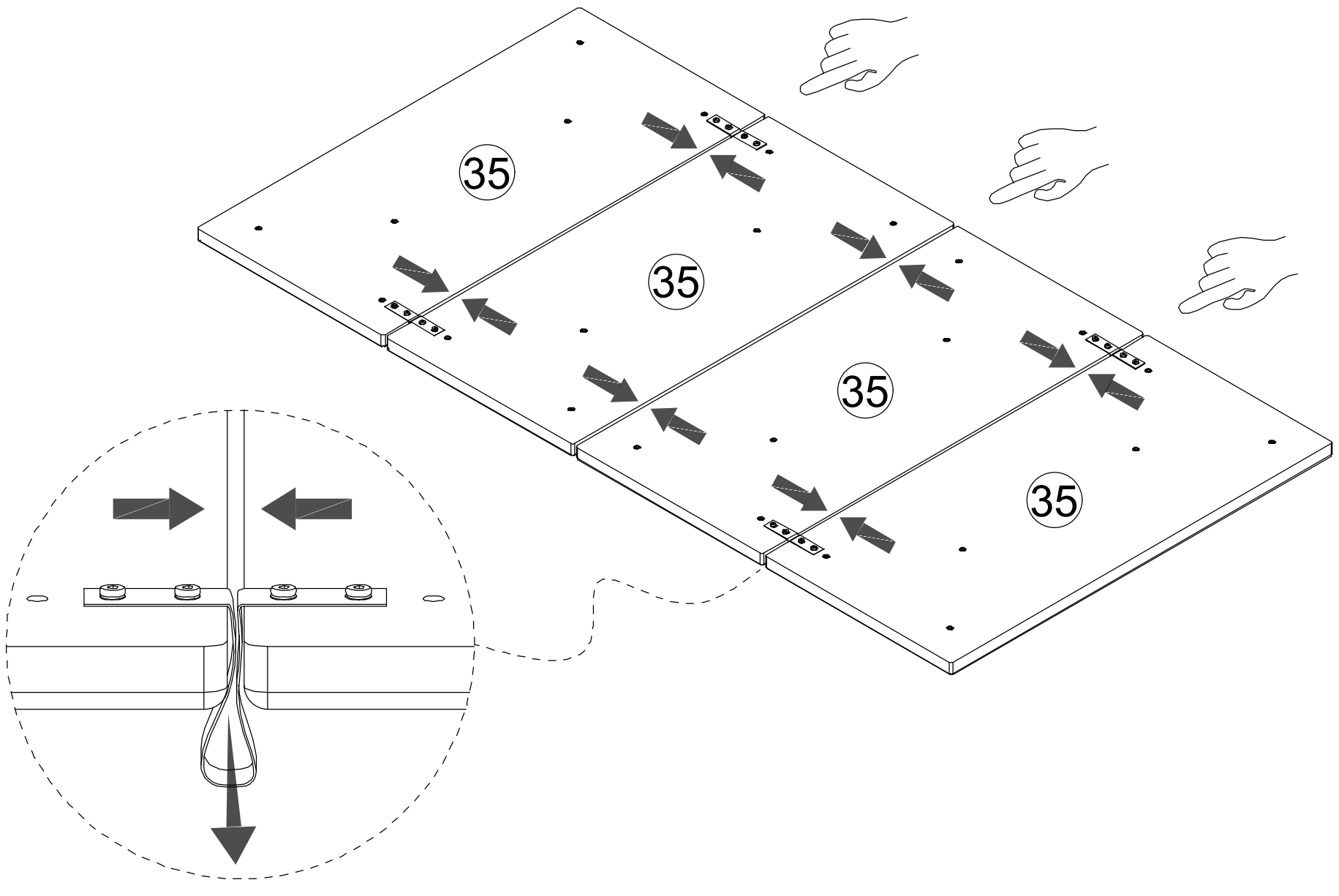

Assemble / Assembler

Step/Étape
3

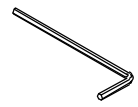	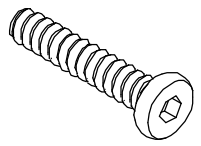	
Y	C	24PCS

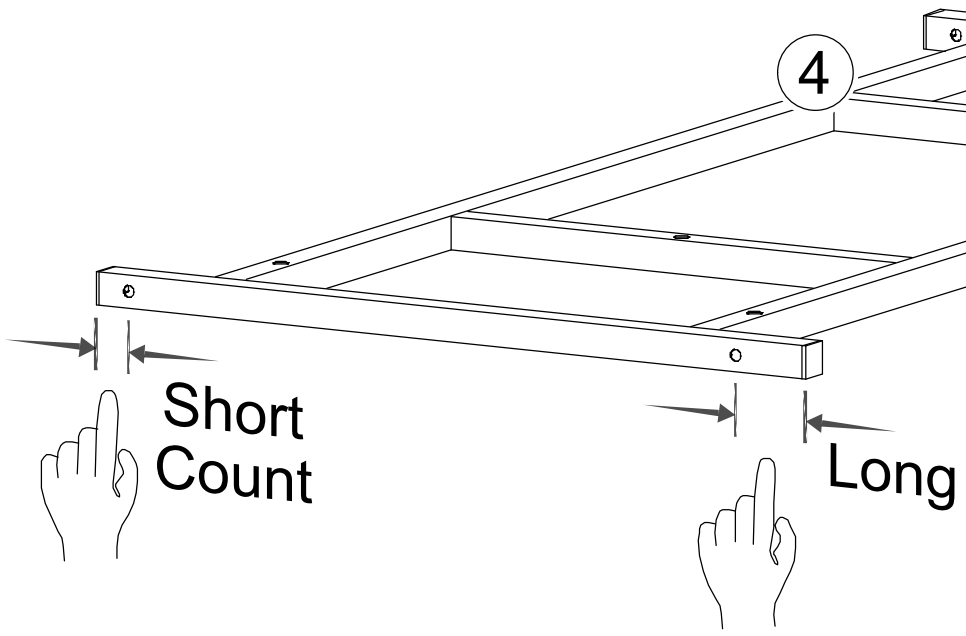

WARNING
AVERTISSEMENT

Pay attention to the orientation of the marked holes.

Faire attention au sens des trous (repérés).

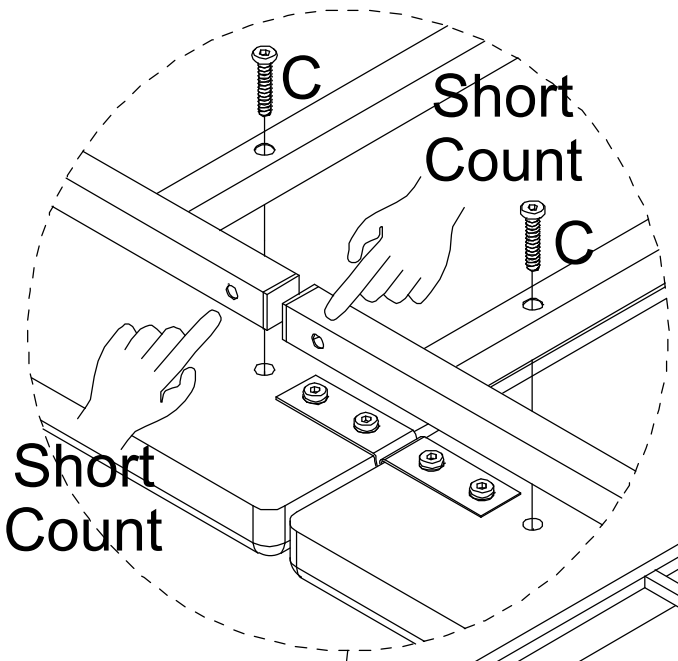

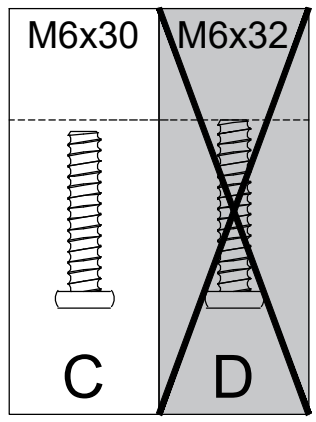

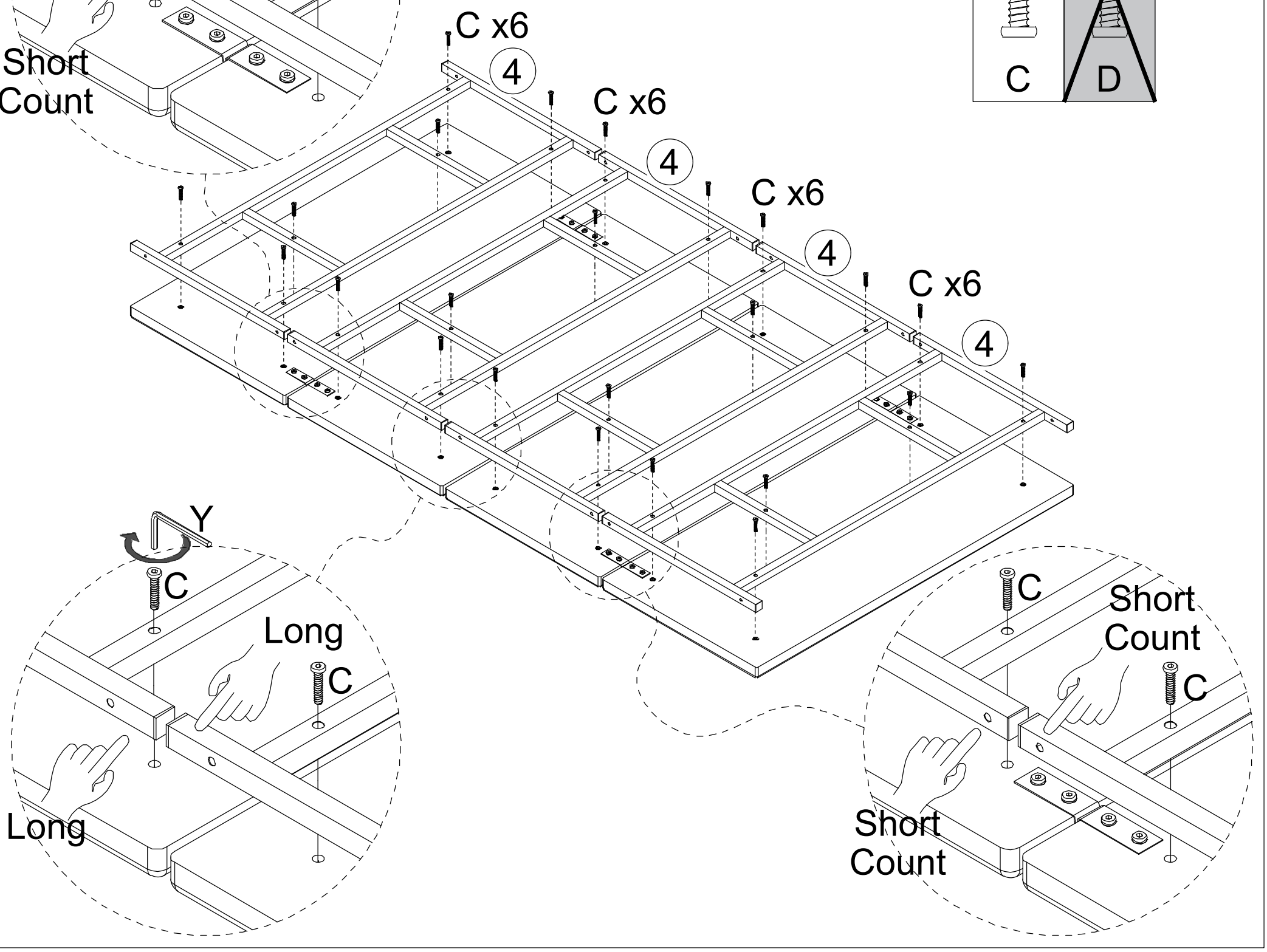

Assemble / Assembler

Step/Étape
4

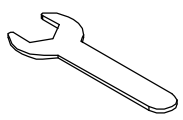		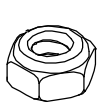		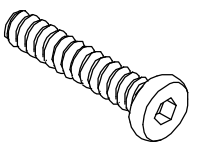	
X	Y	E	8PCS	D	8PCS

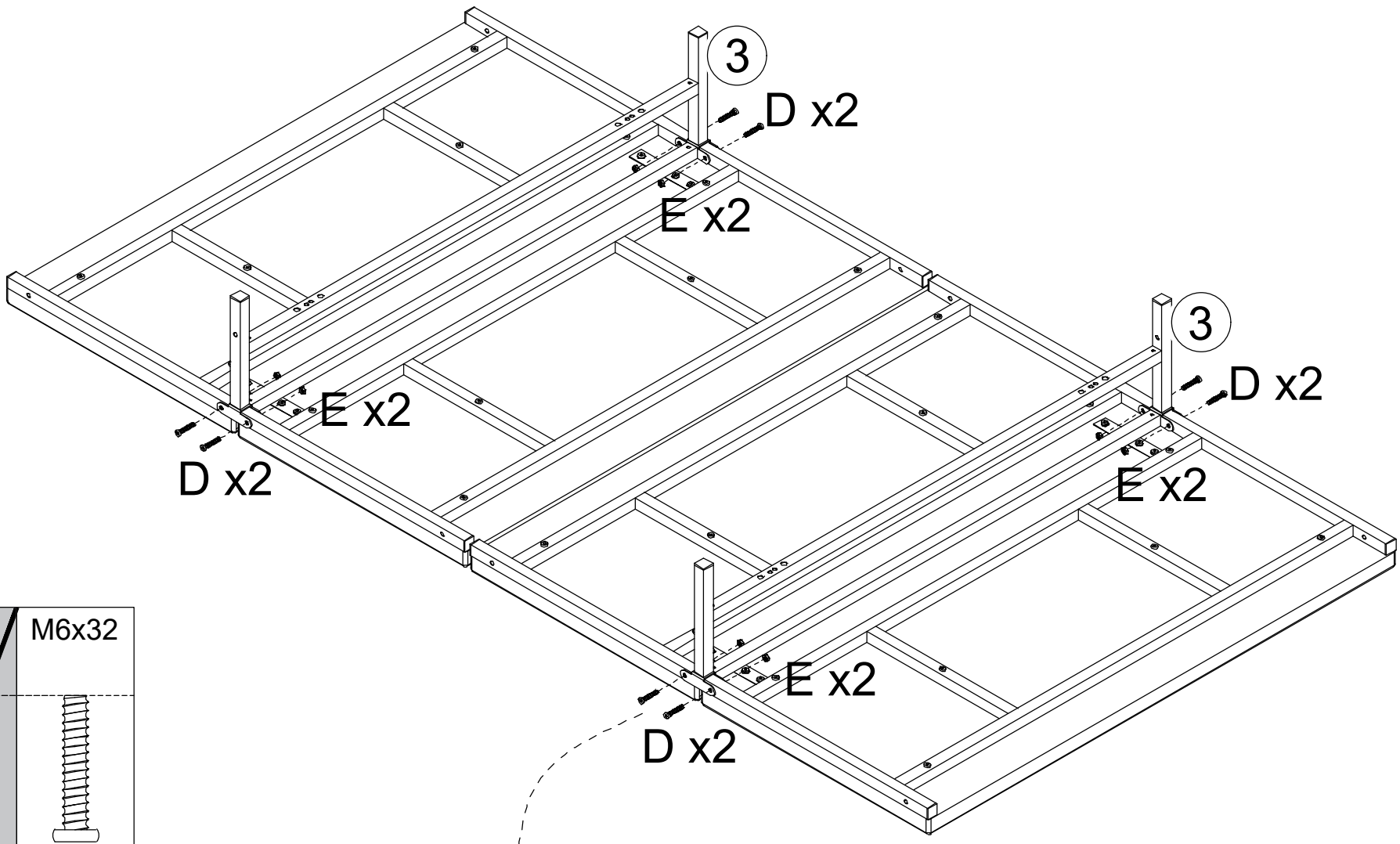

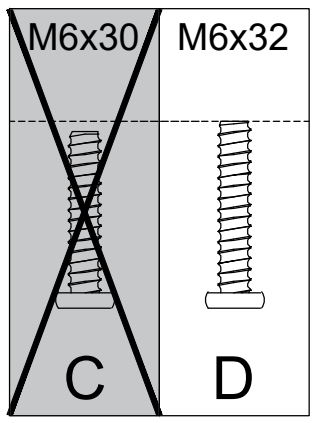

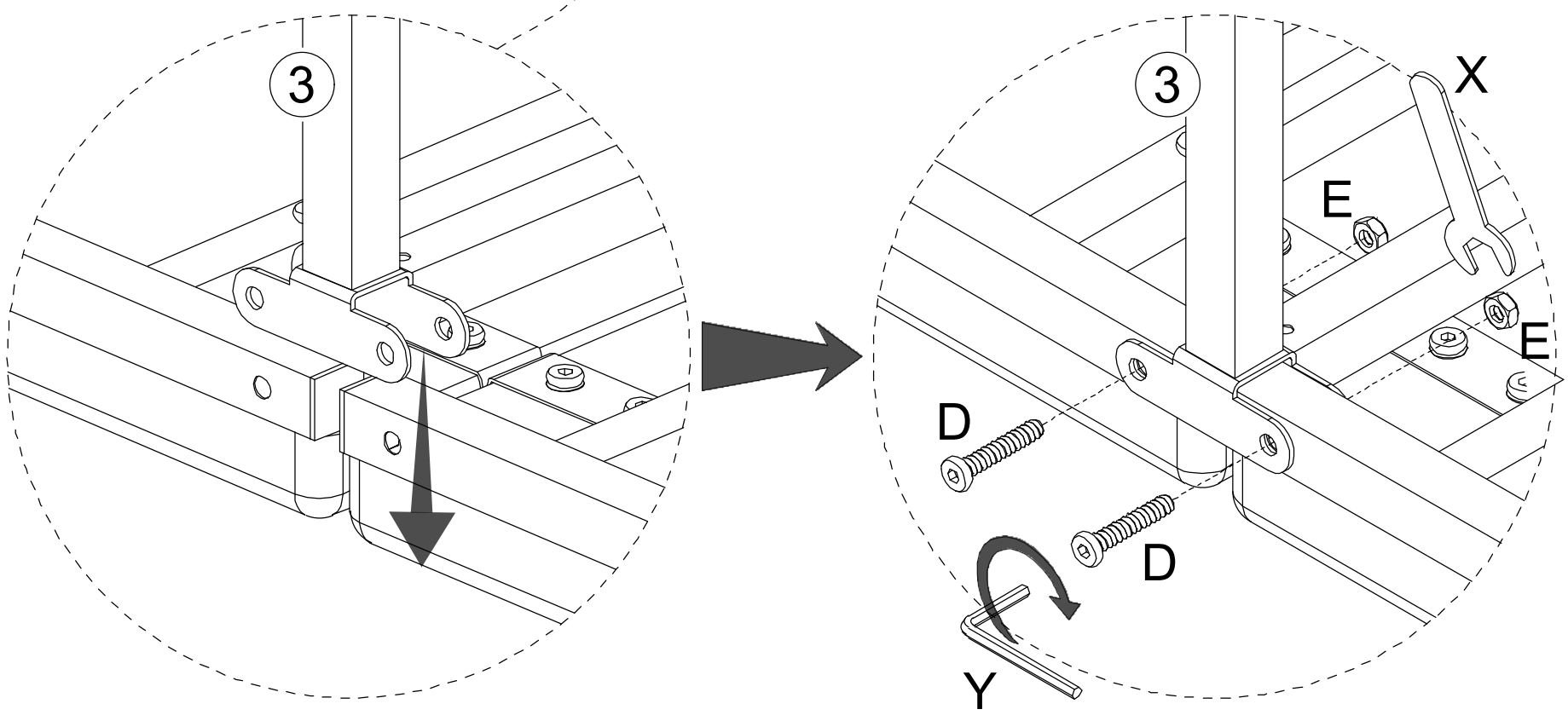

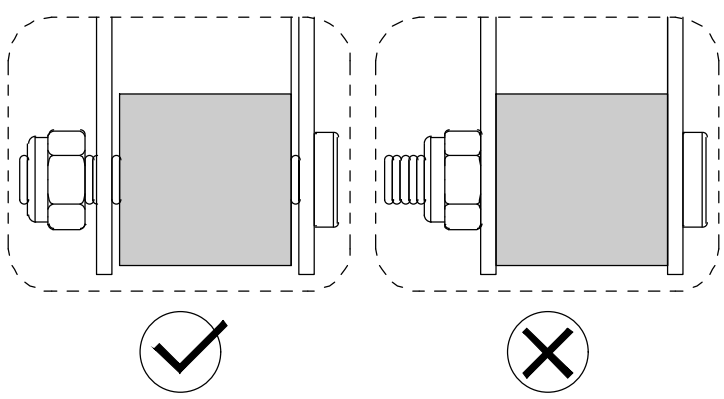

Do not fully tighten the nut onto the screw. Leave a gap of 0.5–1 mm to ensure flexible movement of the pivoting mechanism.

Ne serrez pas complètement l’écrou sur la vis. Laissez un jeu de 0,5 à 1 mm pour garantir une articulation souple du mécanisme pivotant.

Assemble / Assembler

Step/Étape
5

Y	B	8PCS

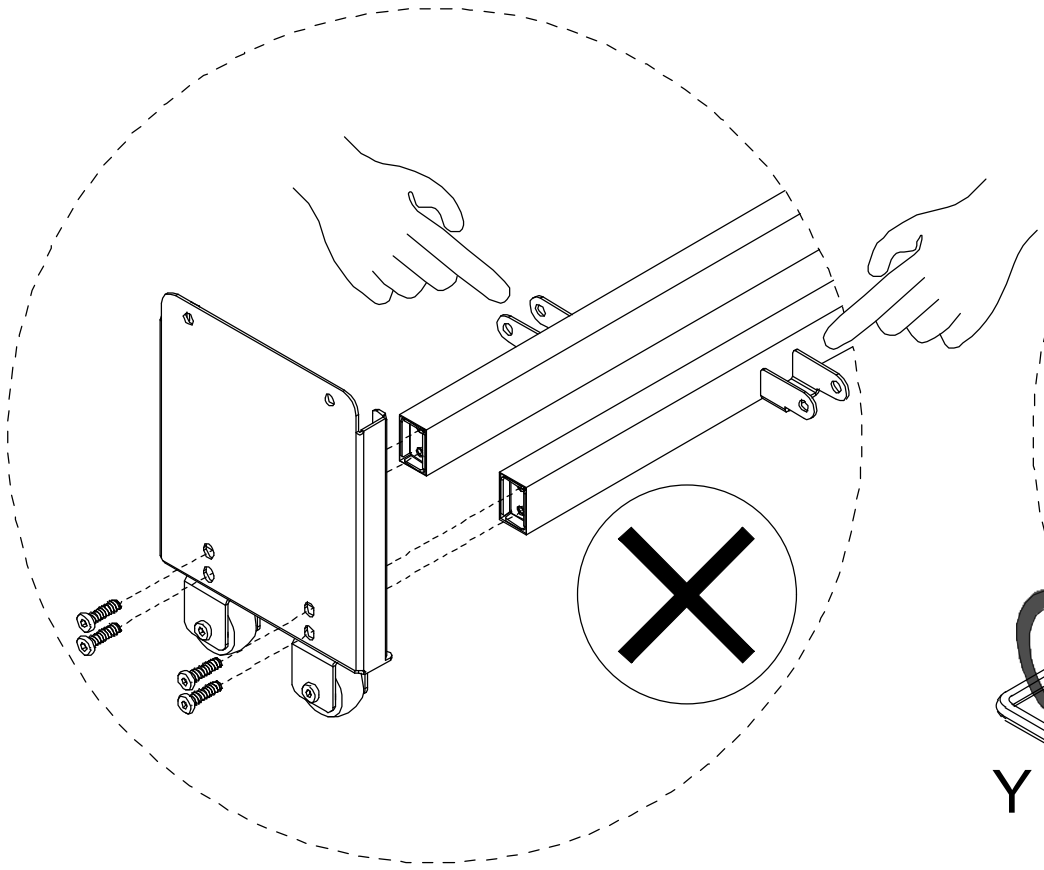

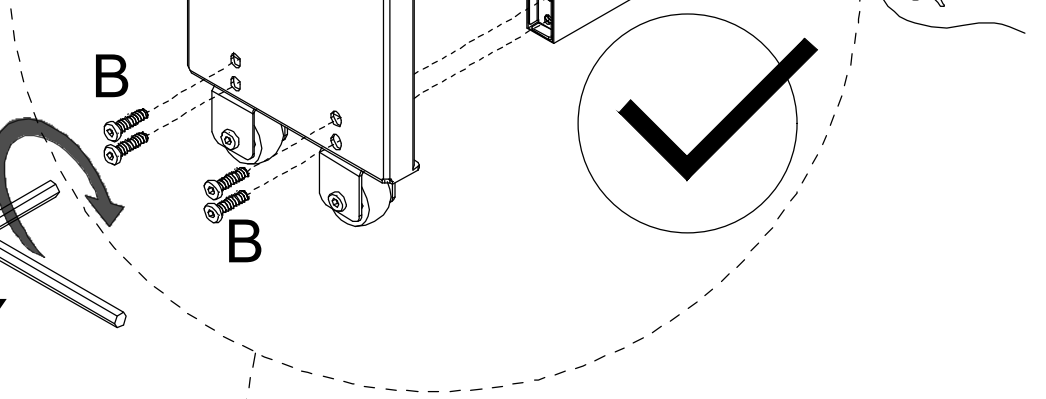

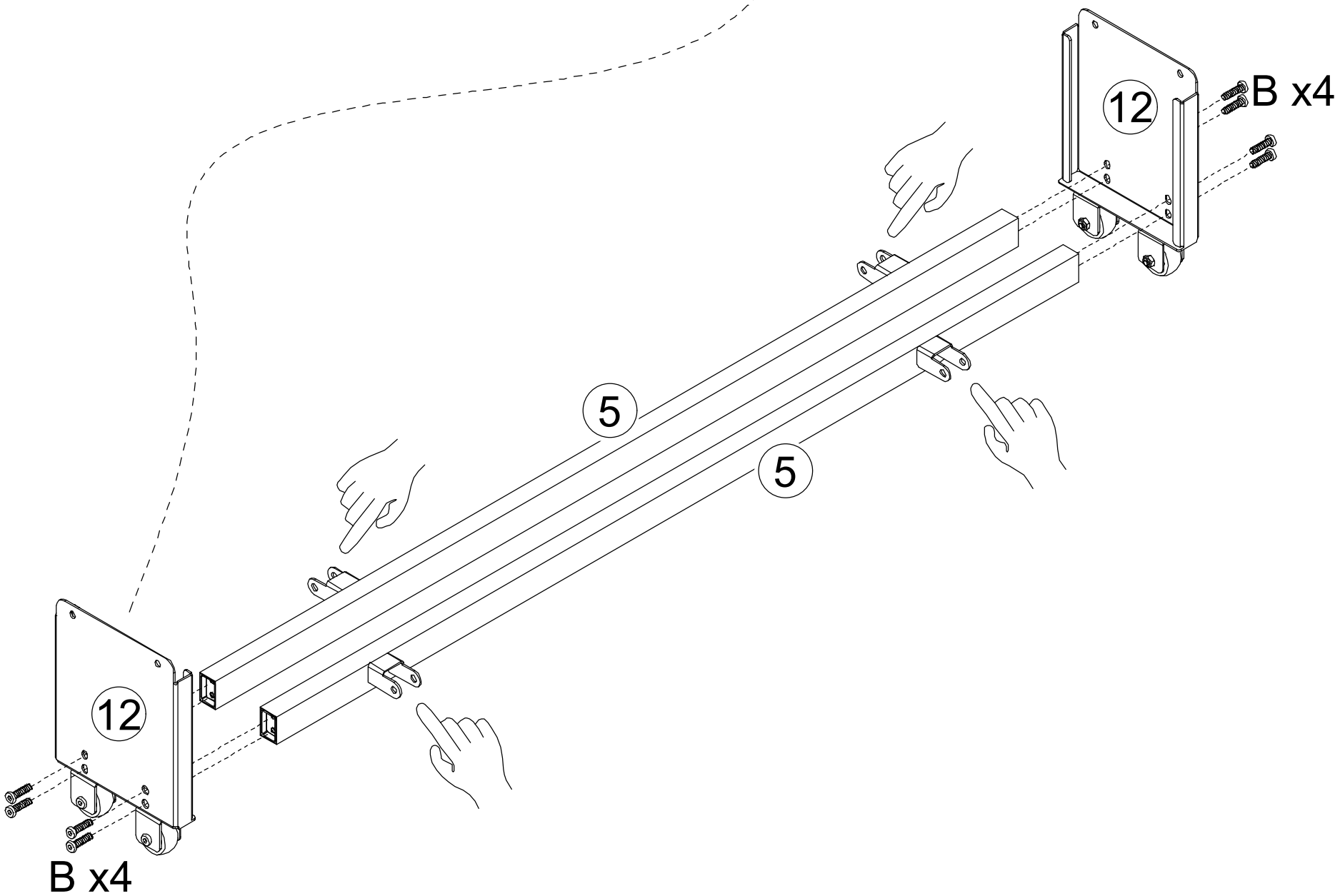

Assemble / Assembler

Step/Étape
6

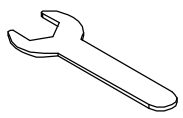	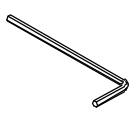			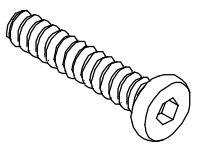	
X	Y	E	4PCS	D	4PCS

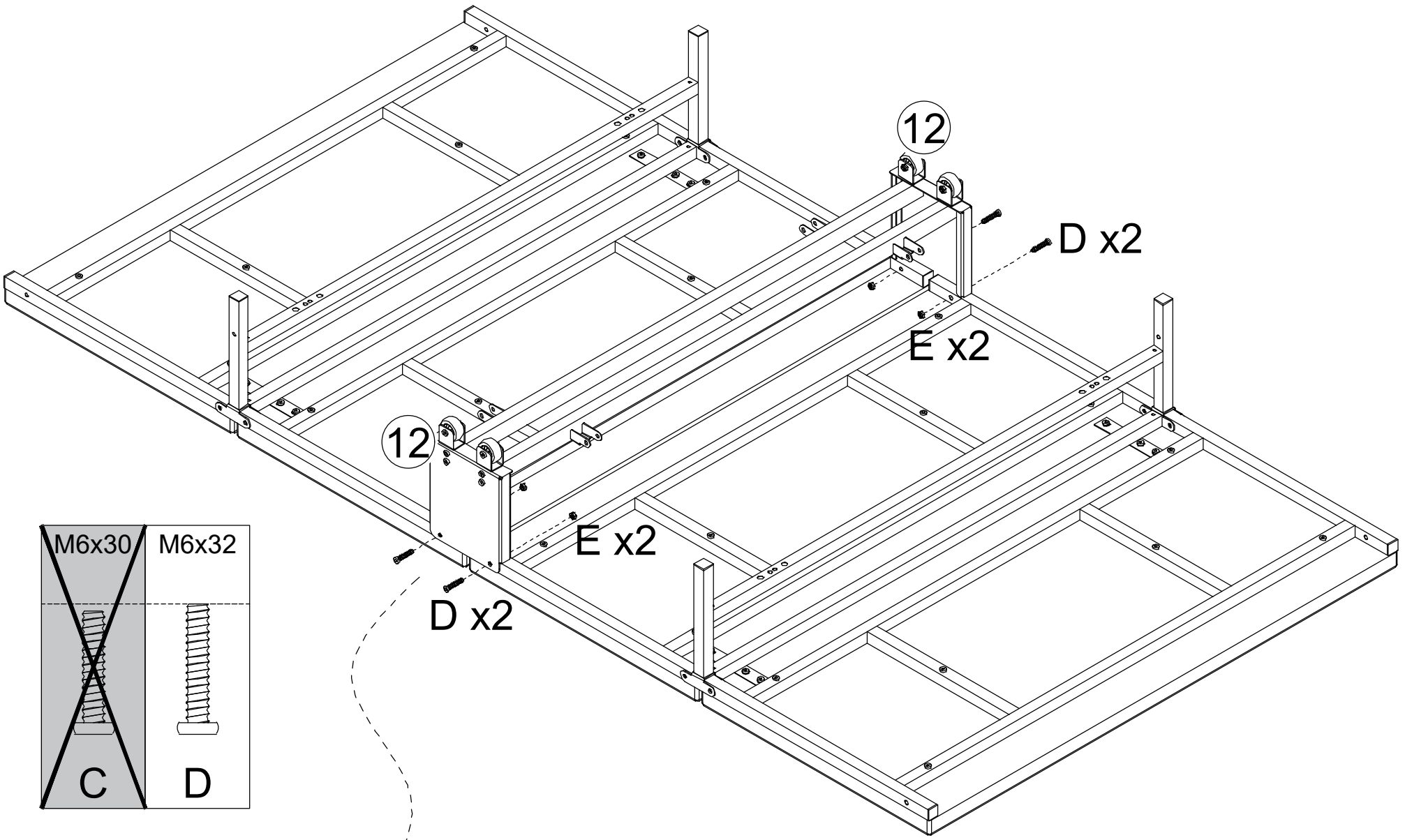

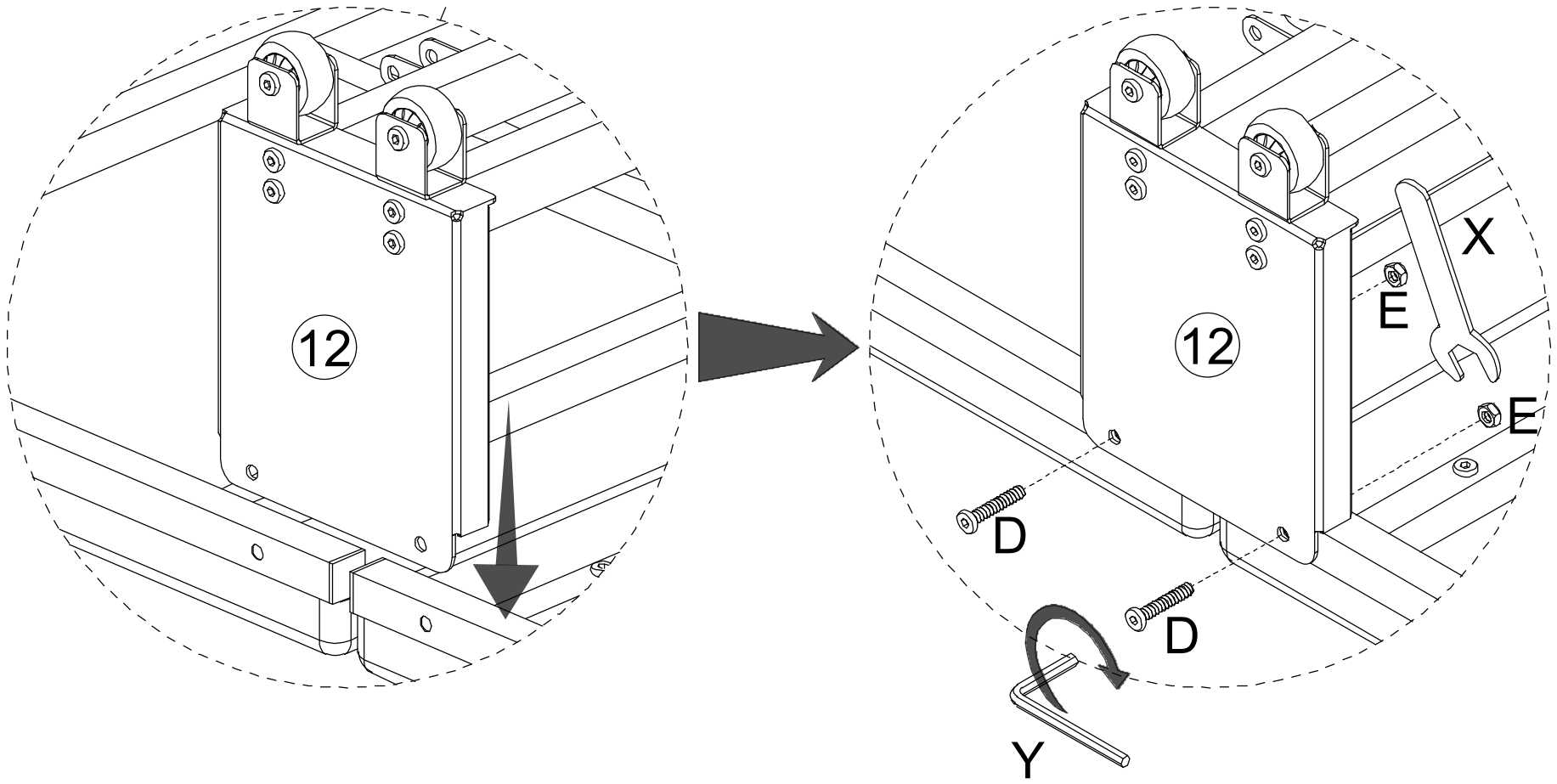

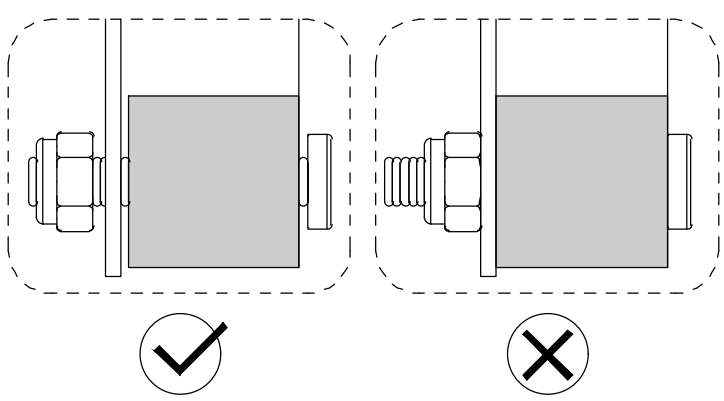

Do not fully tighten the nut onto the screw. Leave a gap of 0.5–1 mm to ensure flexible movement of the pivoting mechanism.

Ne serrez pas complètement l’écrou sur la vis. Laissez un jeu de 0,5 à 1 mm pour garantir une articulation souple du mécanisme pivotant.

Assemble / Assembler

Step/Étape
7

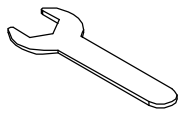	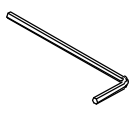			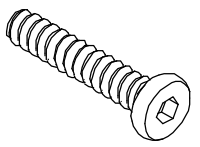	
X	Y	E	4PCS	D	4PCS

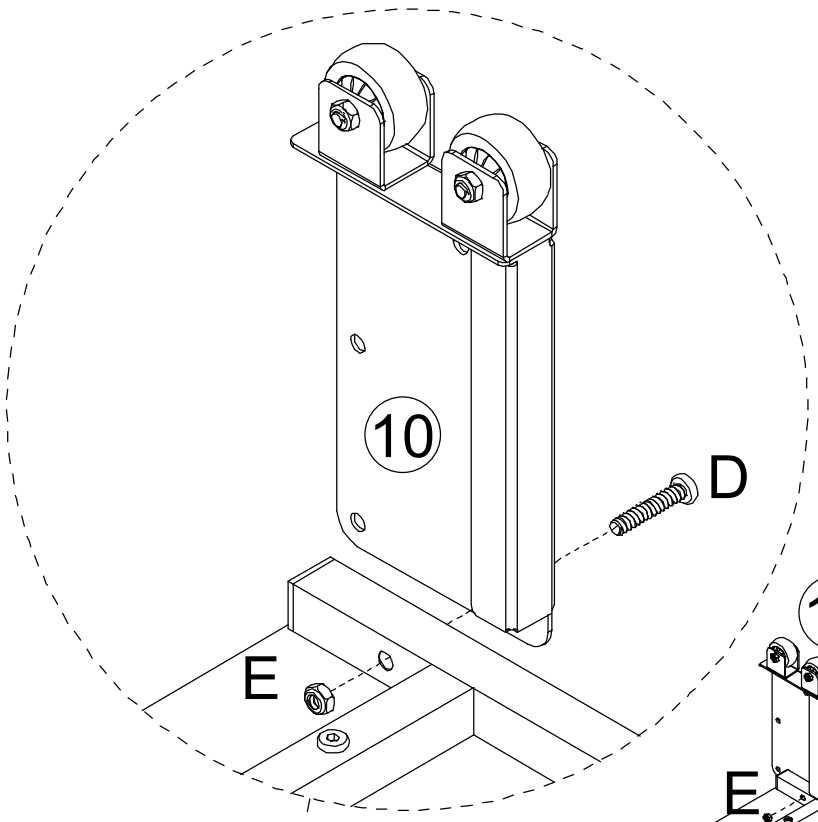

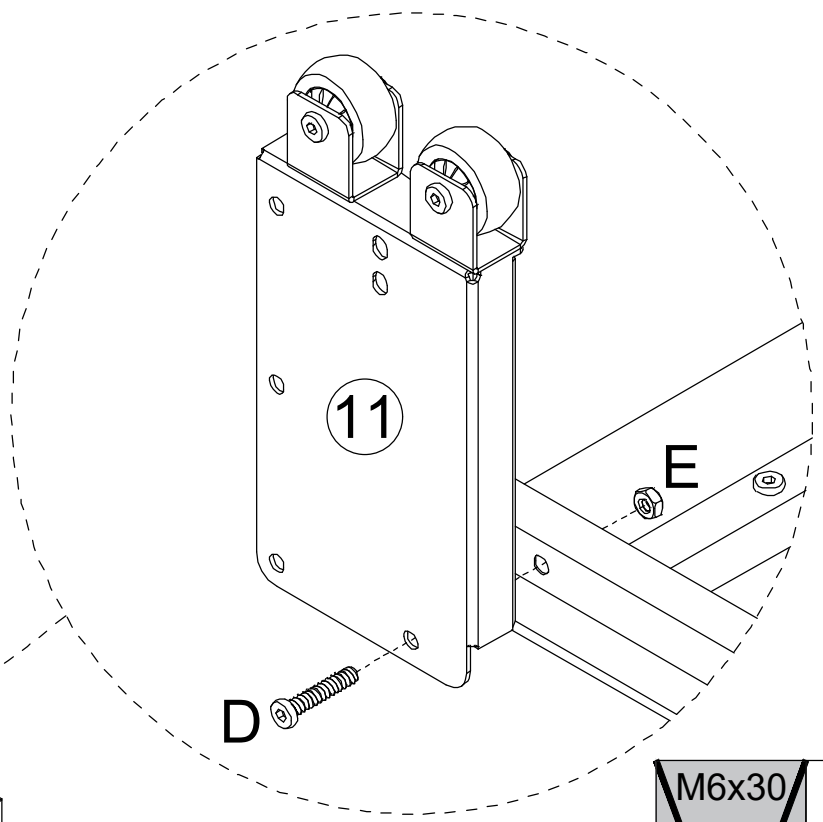

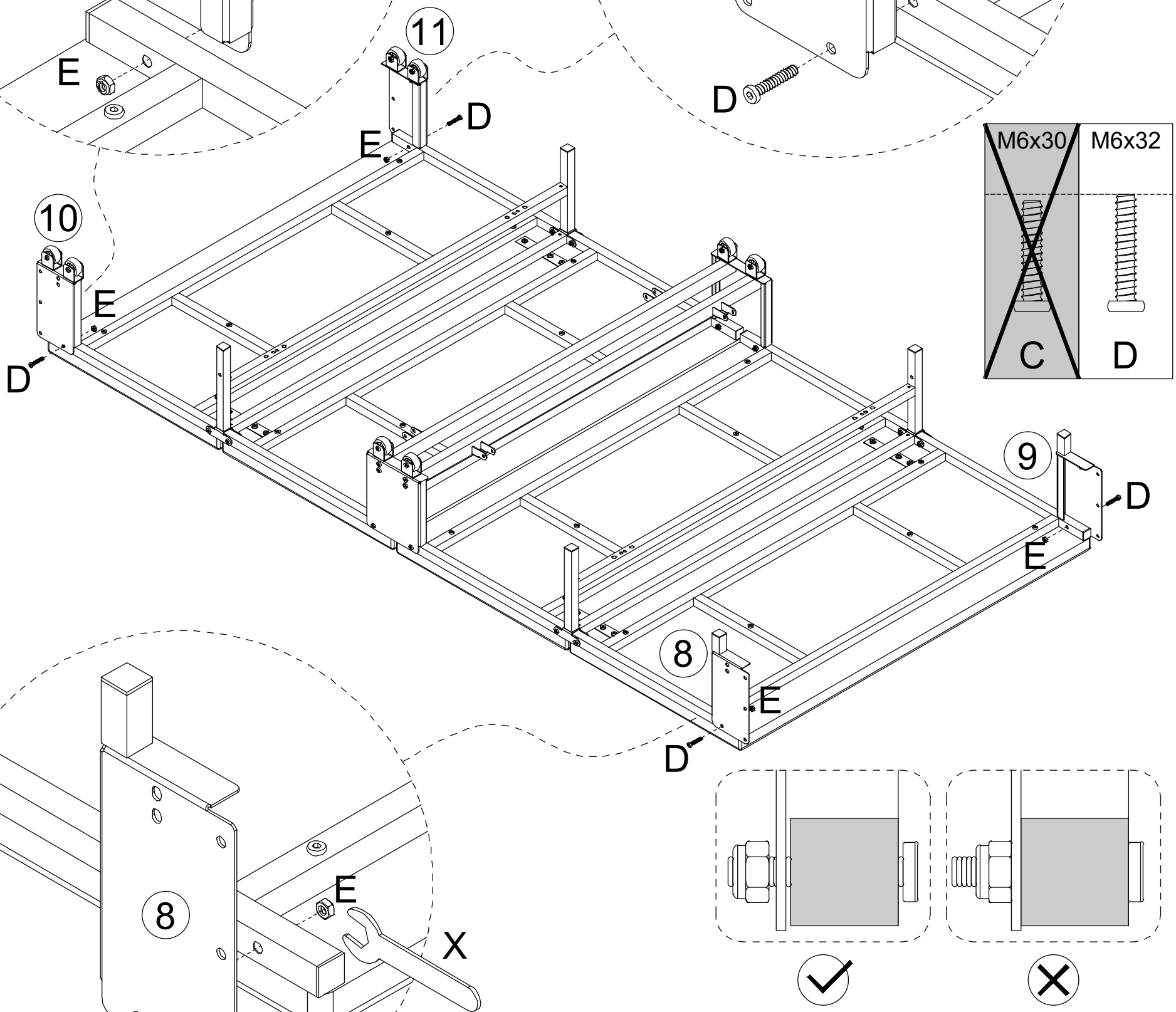

Do not fully tighten the nut onto the screw. Leave a gap of 0.5–1 mm to ensure flexible movement of the pivoting mechanism.

Ne serrez pas complètement l’écrou sur la vis. Laissez un jeu de 0,5 à 1 mm pour garantir une articulation souple du mécanisme pivotant.

Assemble / Assembler

Step/Étape
8

	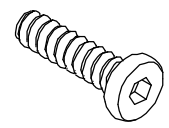	
Y	B	8PCS

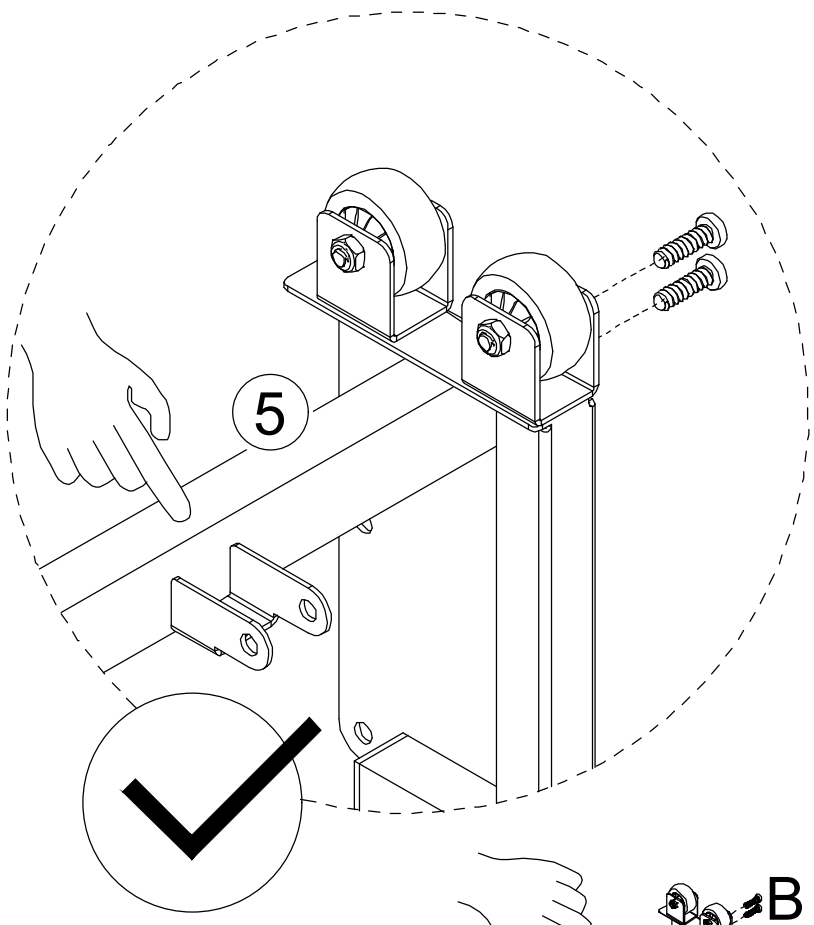

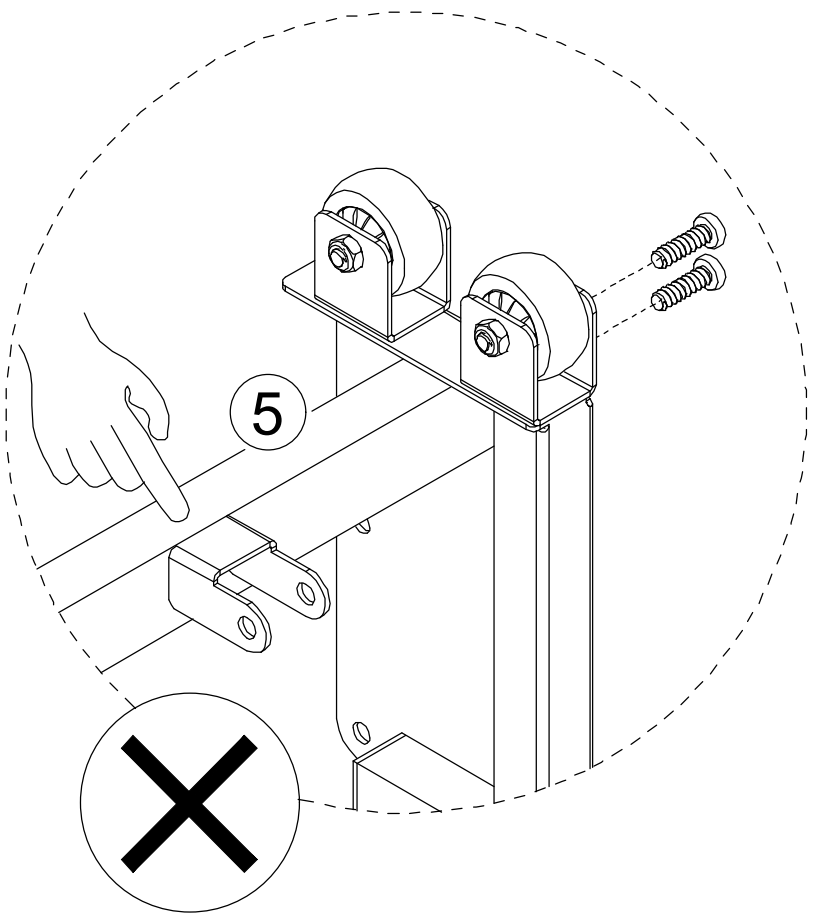

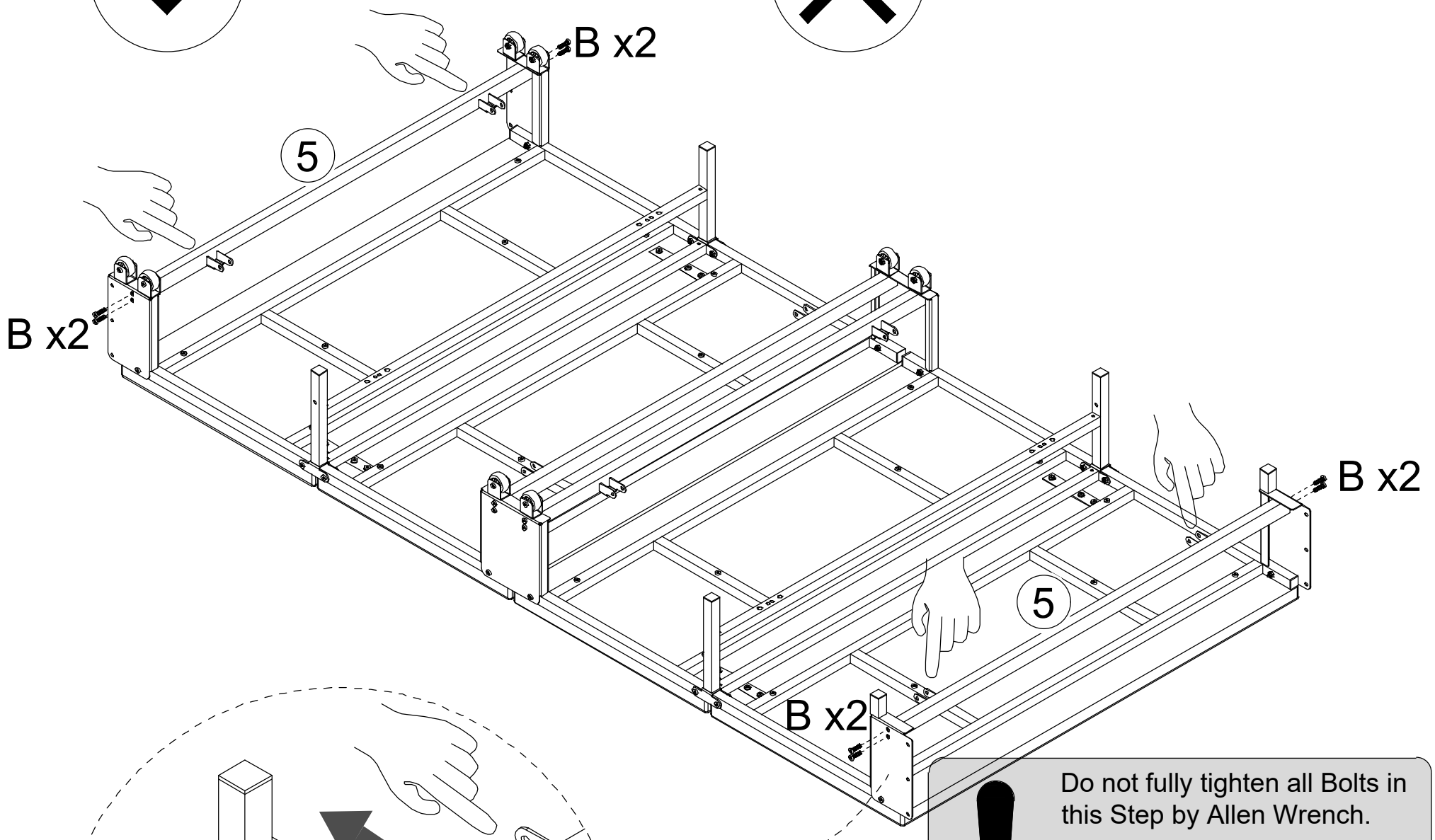

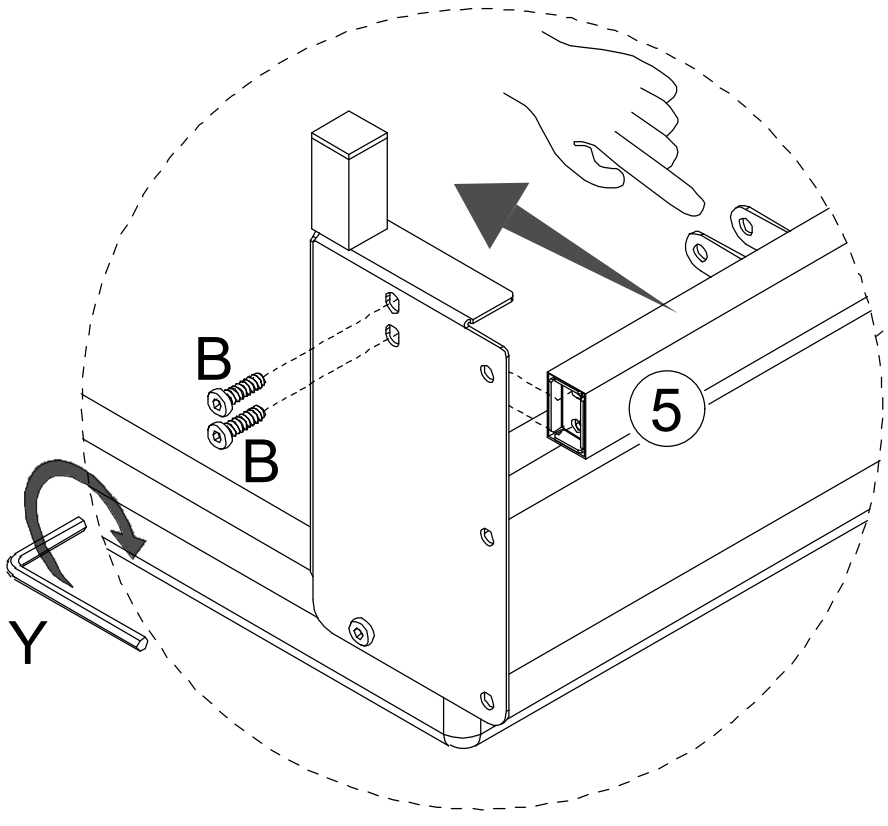

Do not fully tighten all Bolts in this Step by Allen Wrench.

Ne serrez pas complètement toutes les vis à l'aide de la clé hexagonale à cette étape.

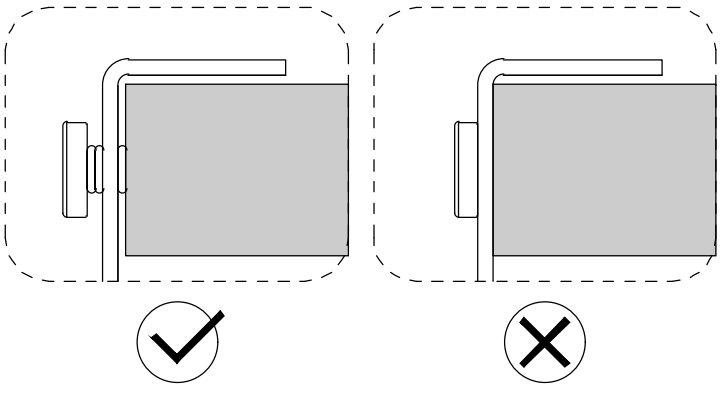

Step/Étape
9

Y	B	8PCS

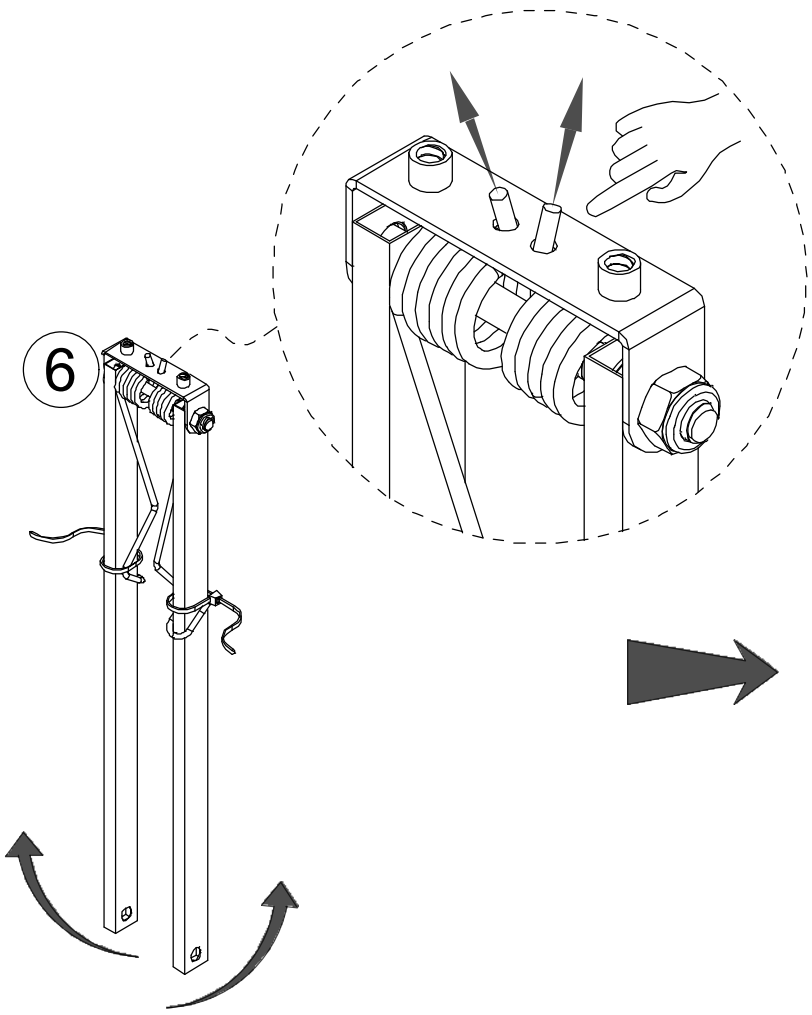

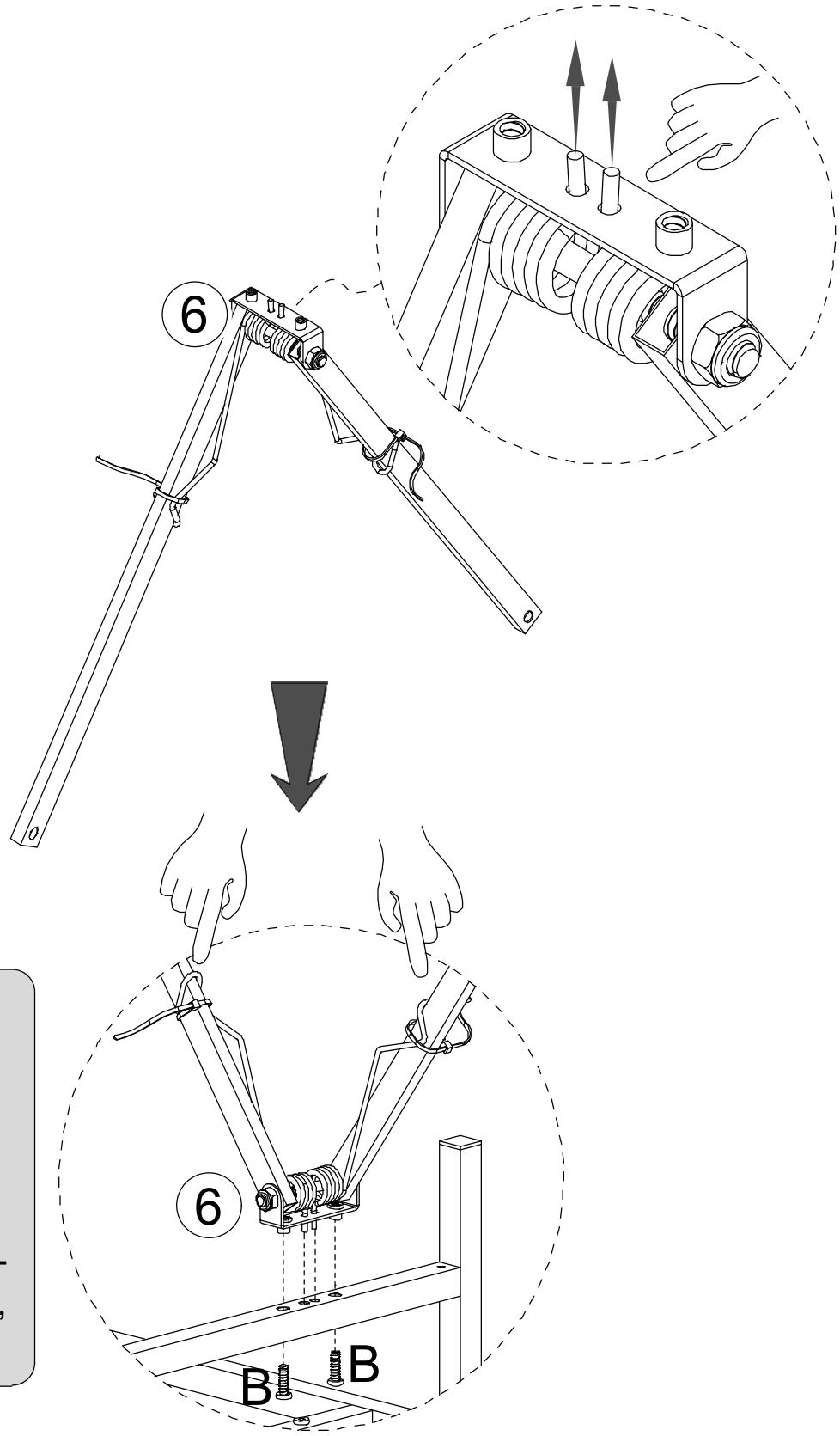

WARNING
AVERTISSEMENT

pay attention to the spring orientation; if installed backwards, it will affect subsequent assembly.

attention au sens du ressort : s'il est mal positionné, cela bloquera l'assemblage suivant.

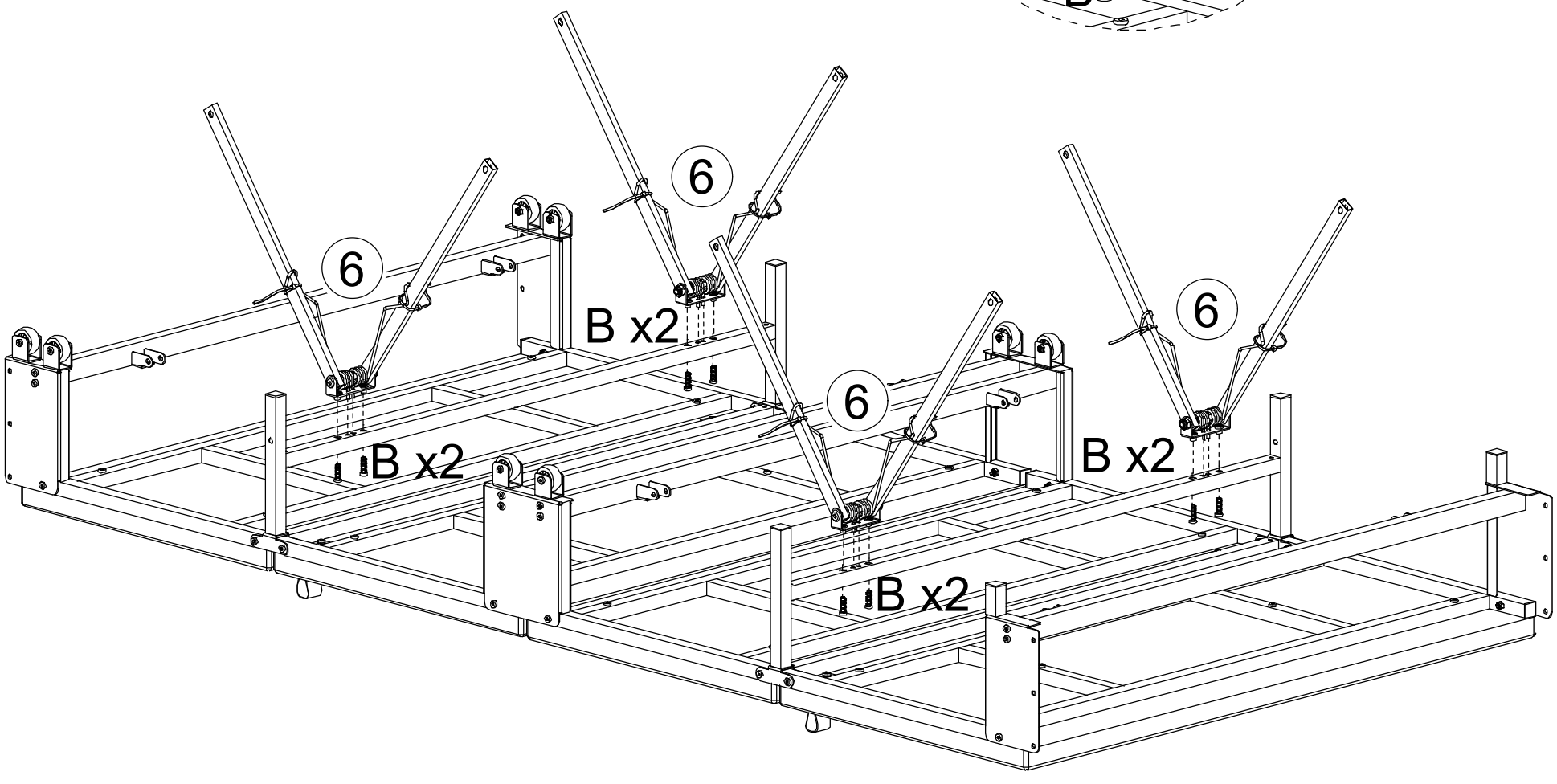

Assemble / Assembler

Step/Étape
10

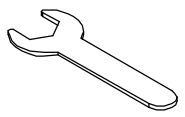	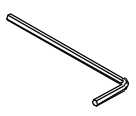			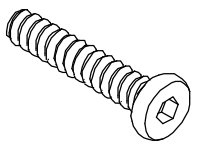	
X	Y	E	8PCS	D	8PCS

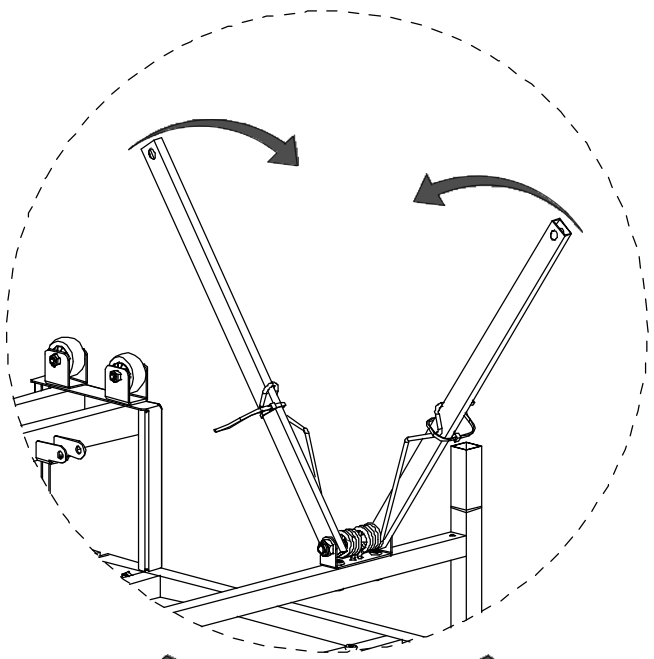

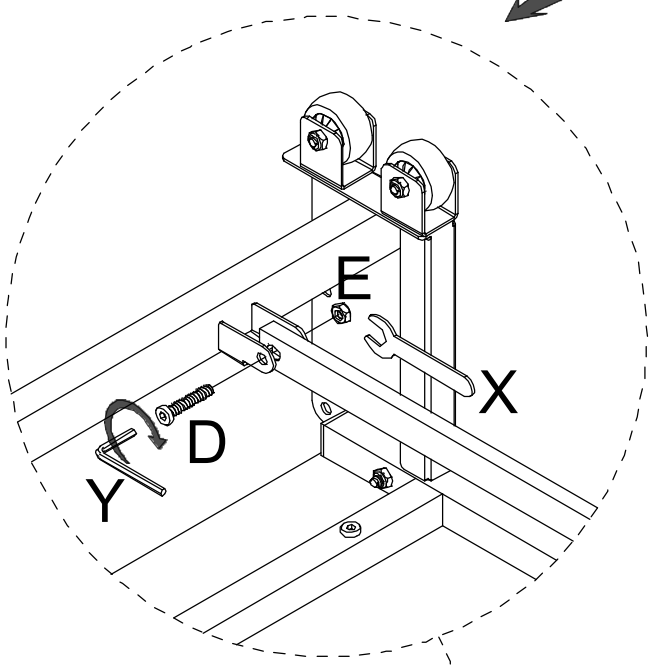

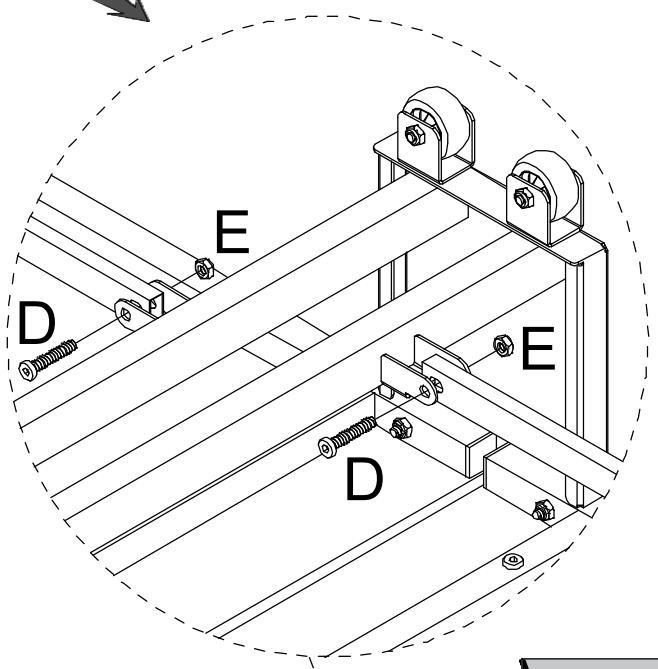

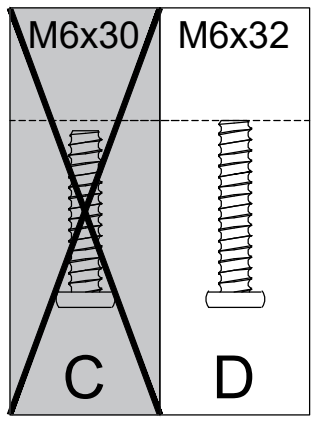

Assemble / Assembler

Step/Étape
11

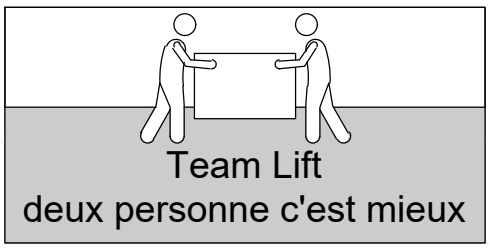

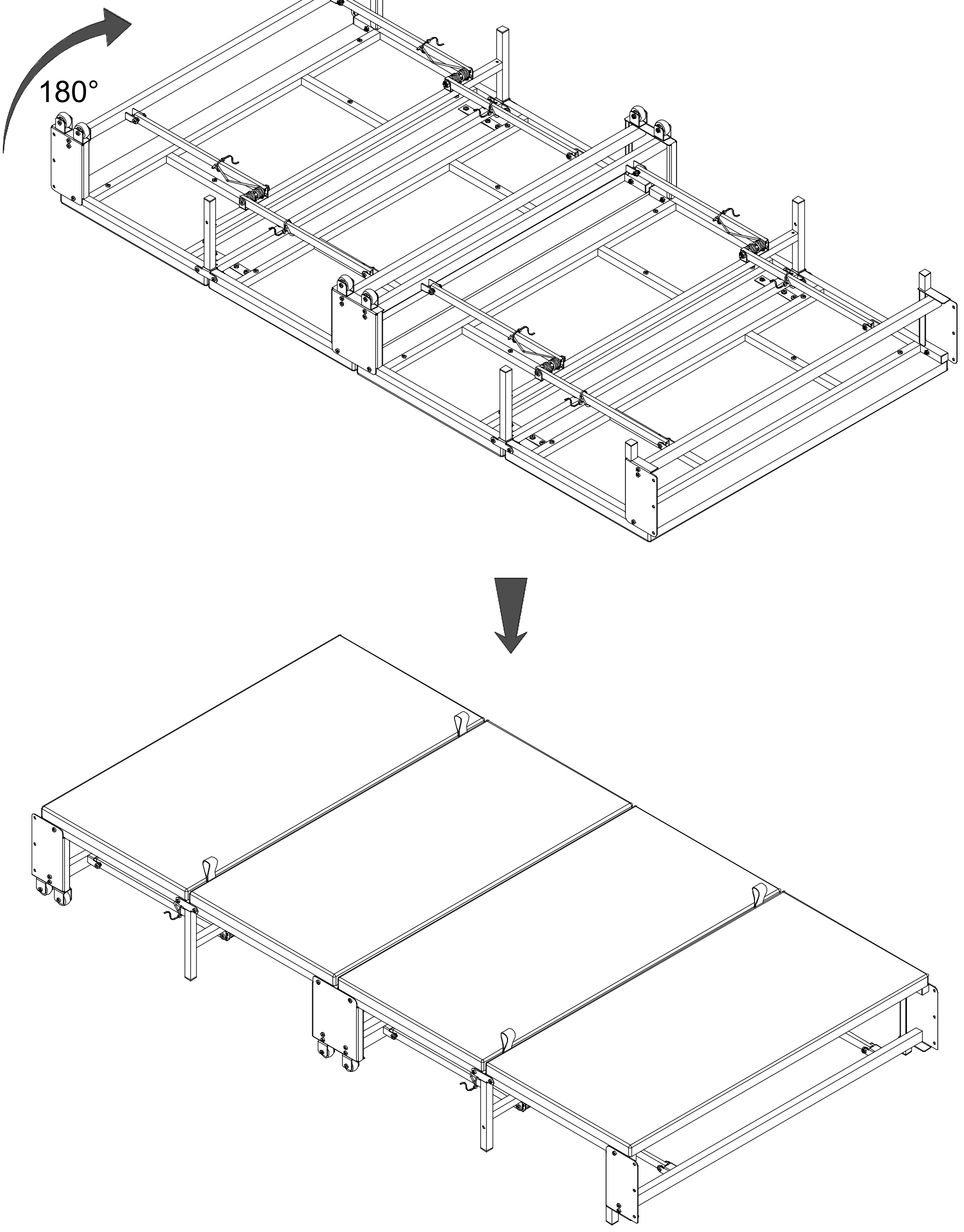

Assemble / Assembler

Step/Étape
12

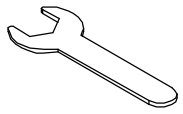	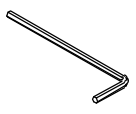			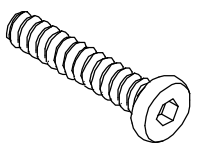	
X	Y	E	6PCS	C	6PCS

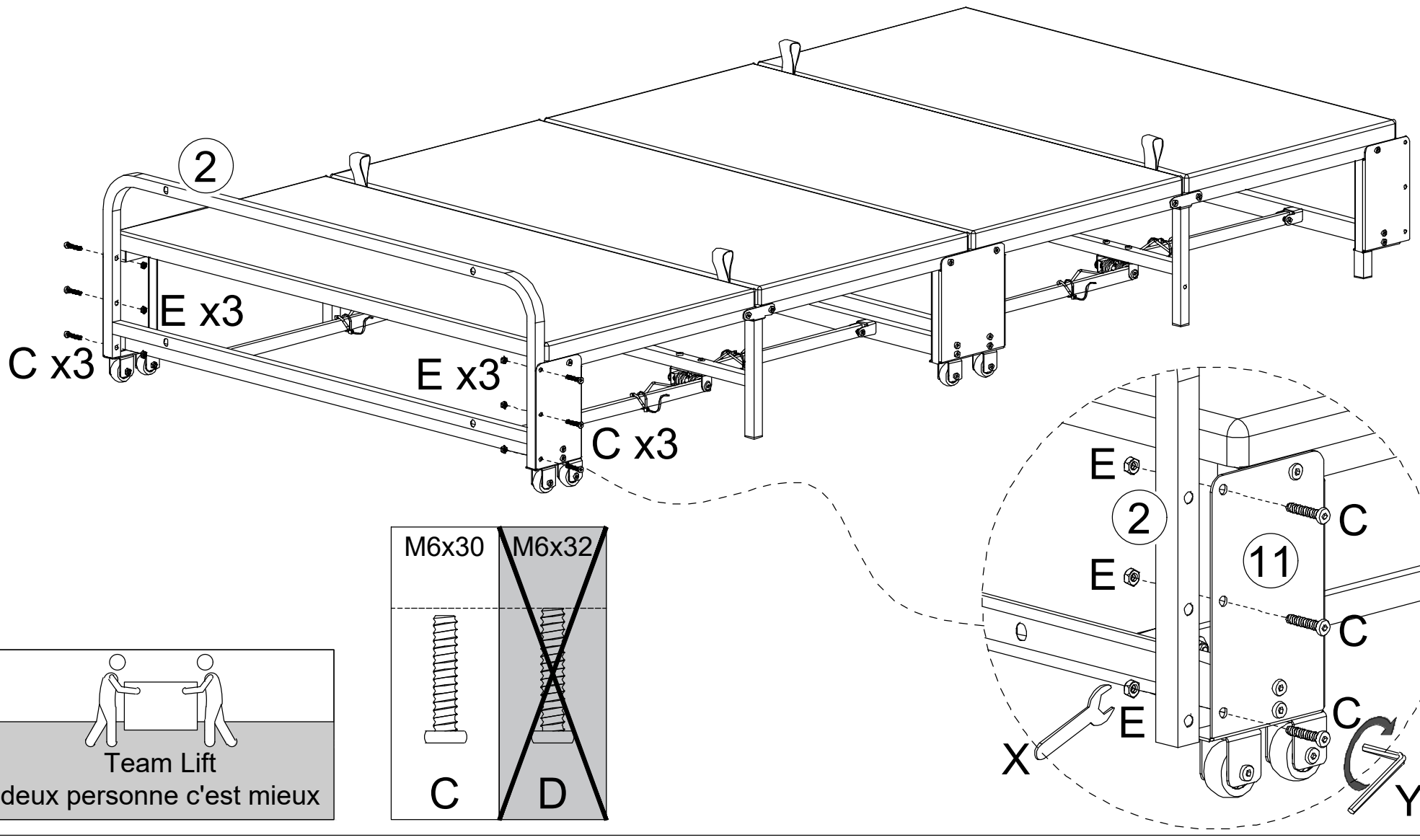

Step/Étape
13

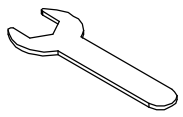	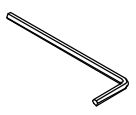			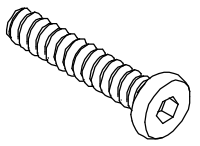	
X	Y	E	6PCS	C	6PCS

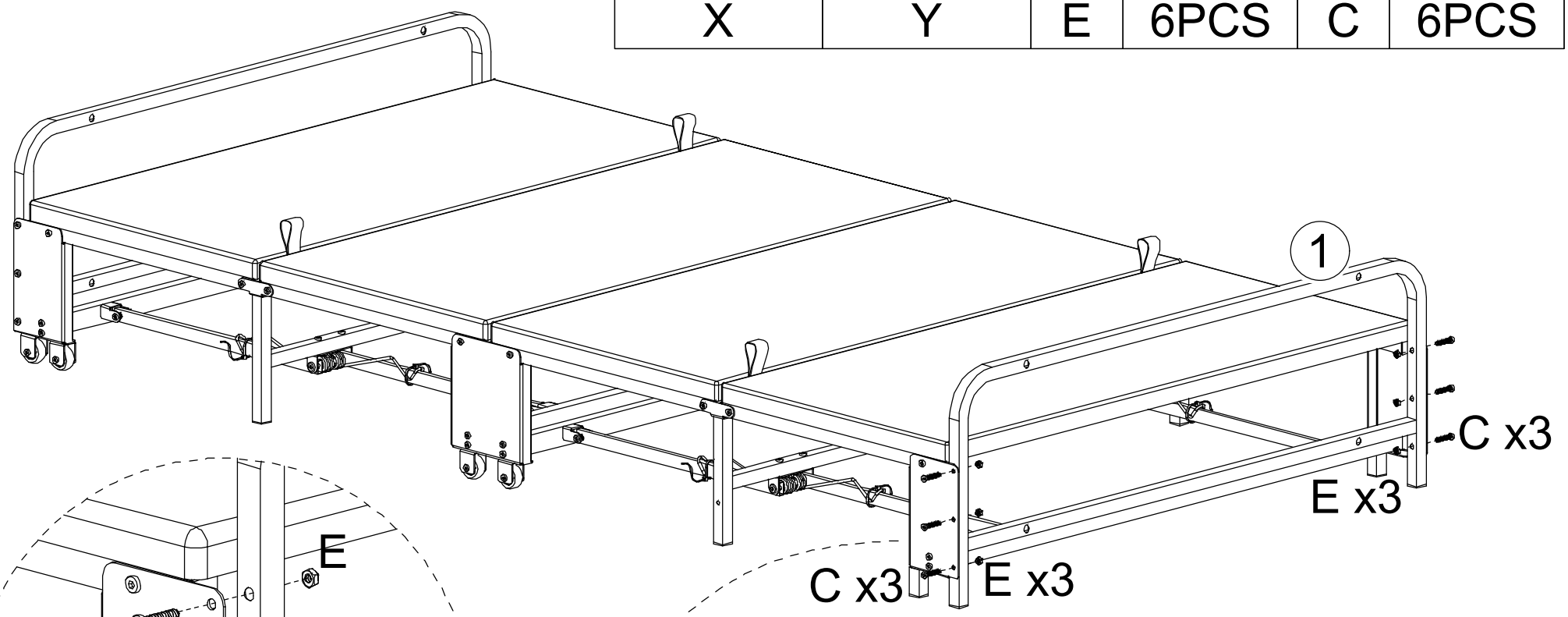

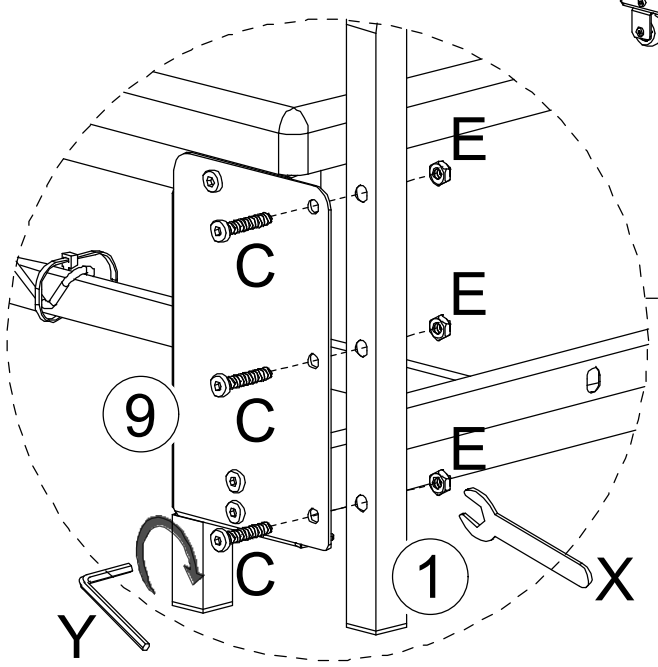

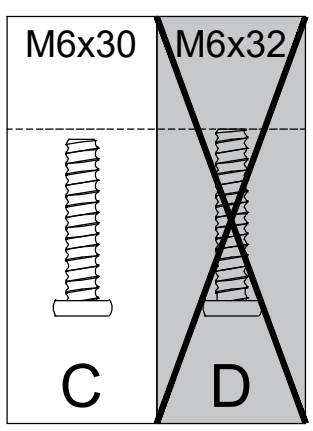

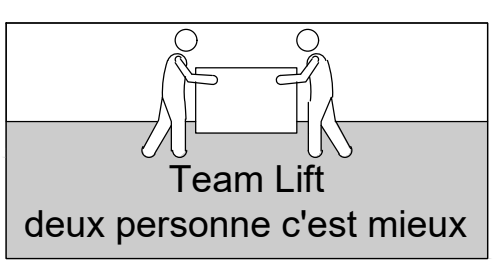

Assemble / Assembler

Step/Étape
14

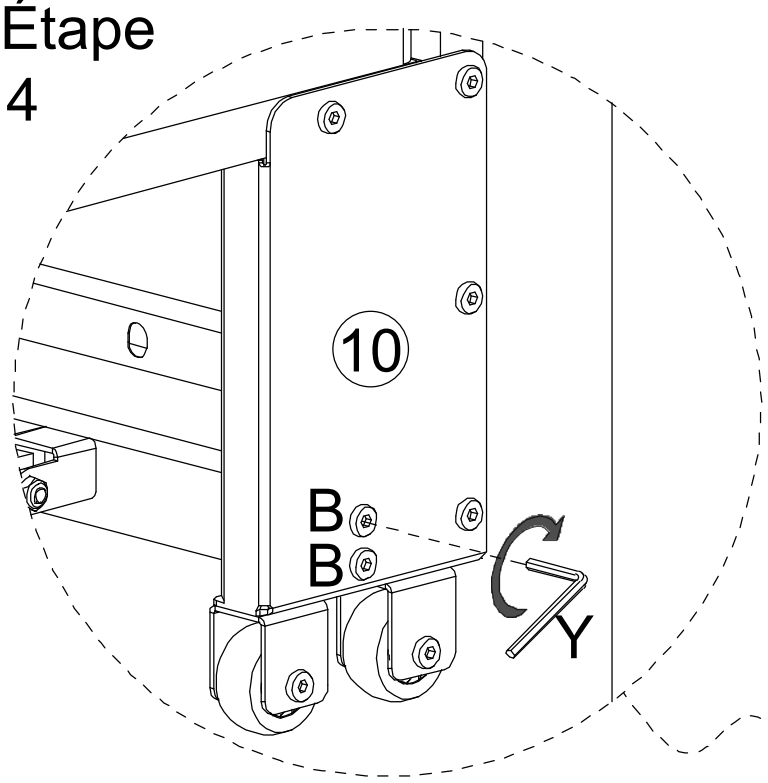

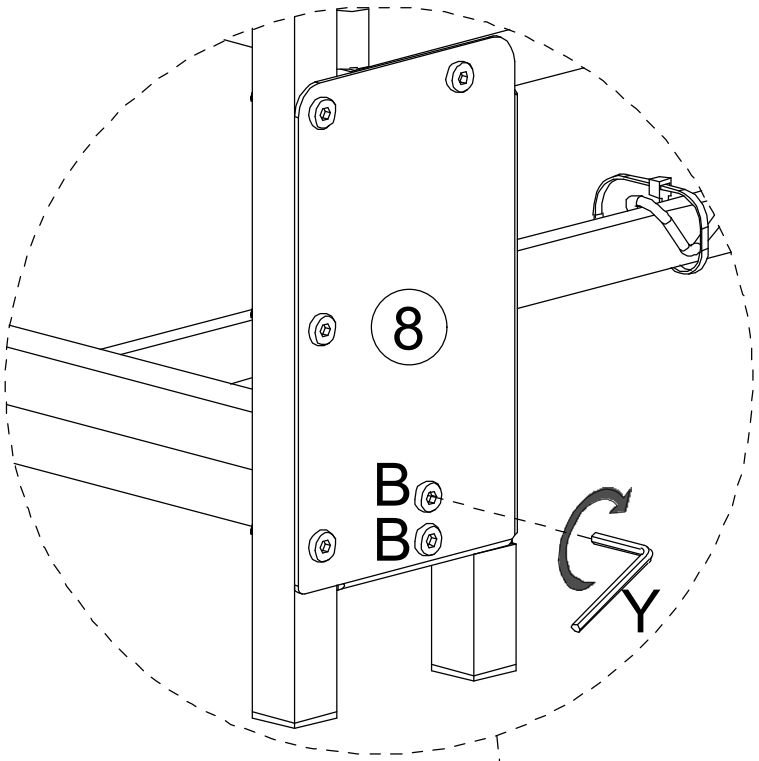

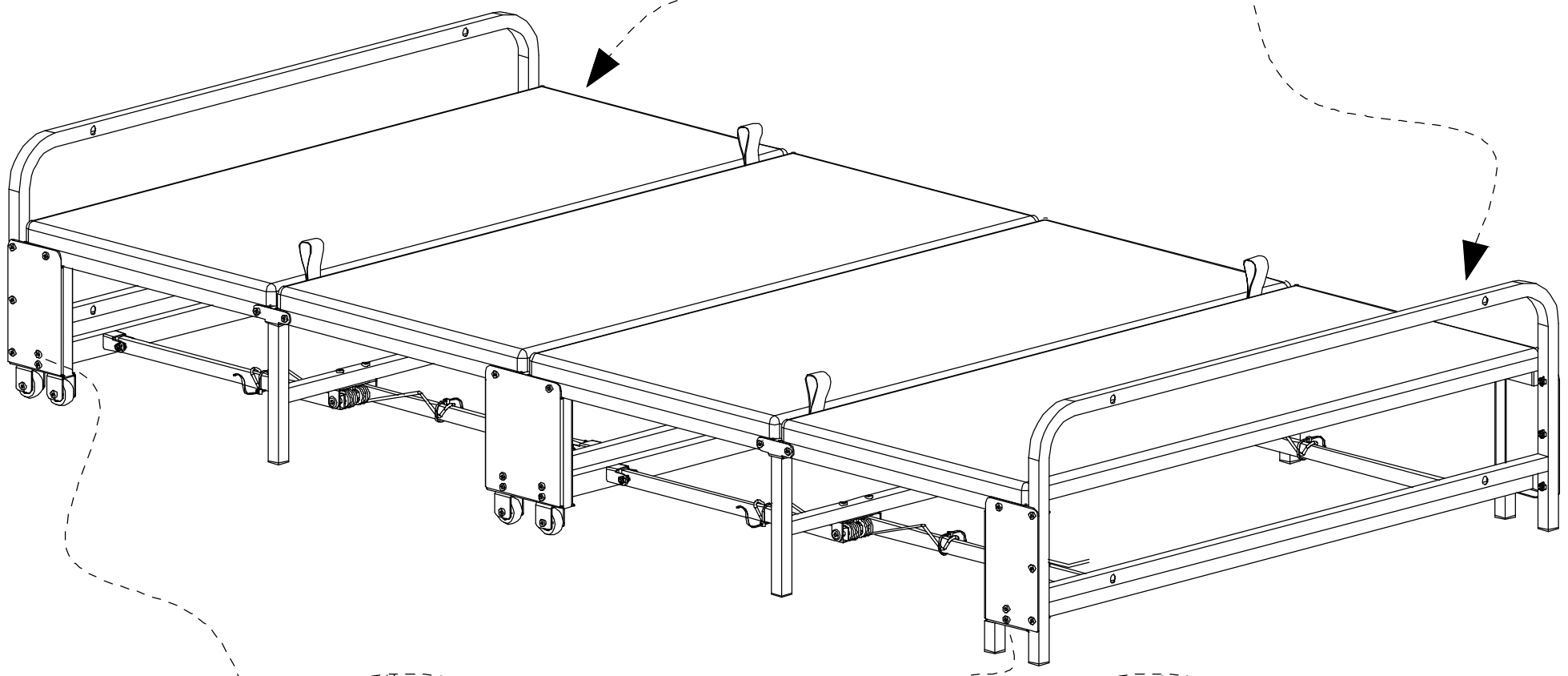

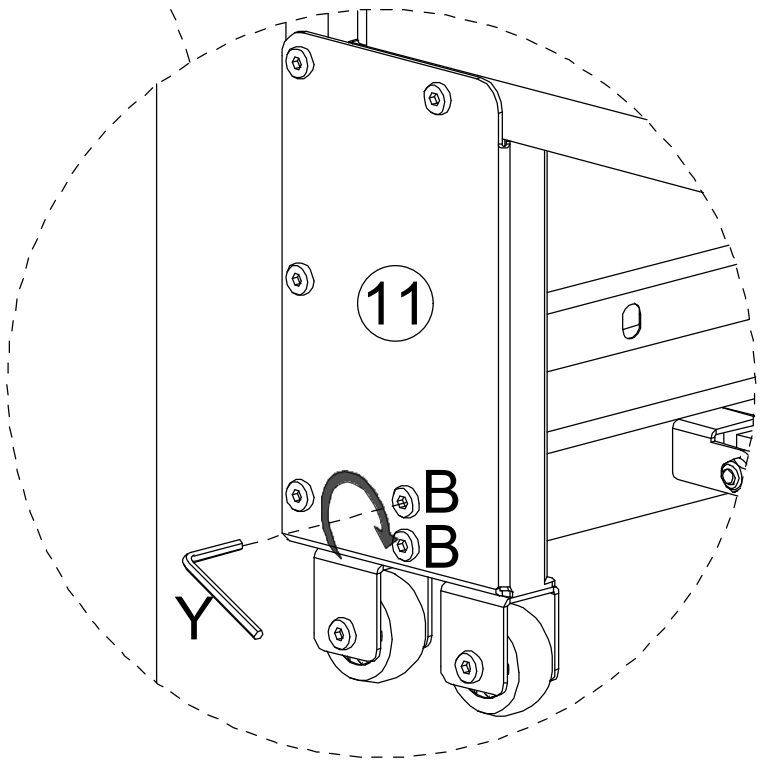

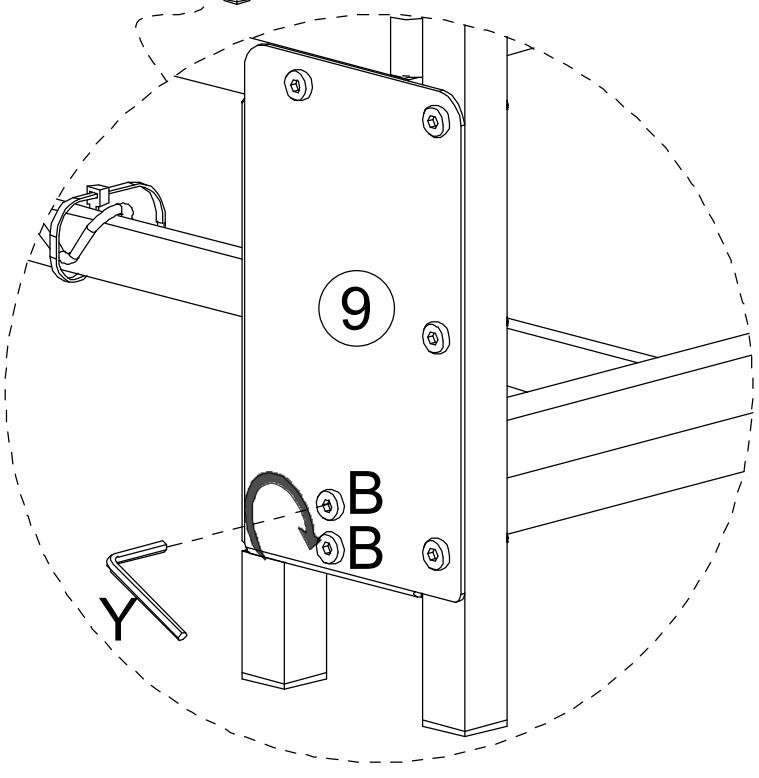

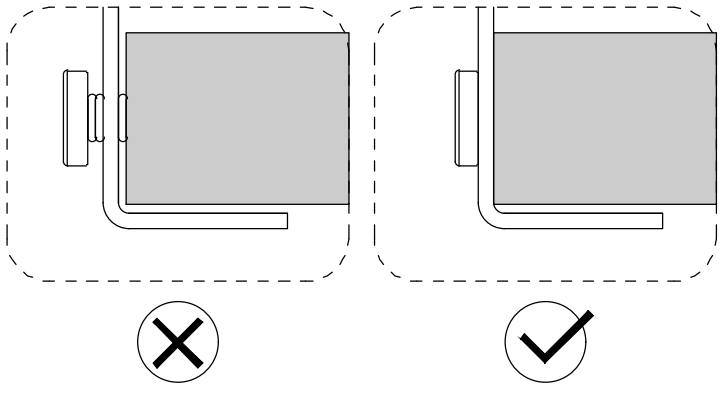

Tighten all previously loose B-screws.

Serrez toutes les vis B précédemment non serrées.

Using Camlocks / Excentrique

Step/Étape 1		Step/Étape 2	

Connect the male camlockas directed in the assemblyinstructions using a screwdriver.

Emboîter la pièce mâle dans l'excentrique conformément aux instructions, à l'aide d'un tournevis.

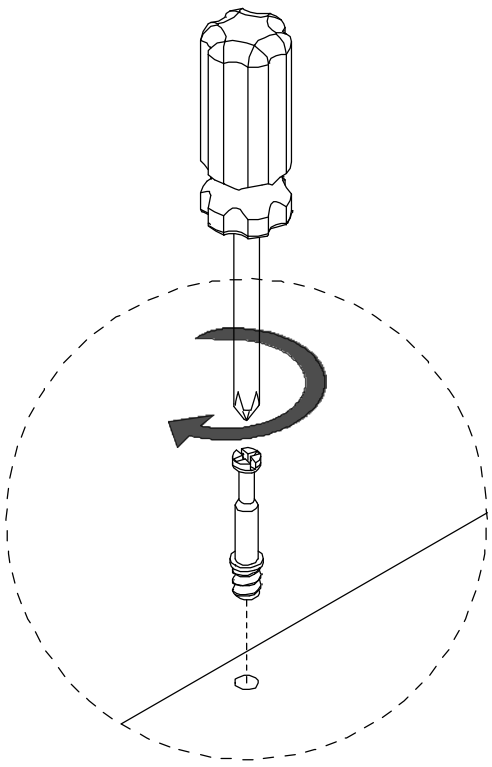

Push the male camlock into the entry hole.

Pousser la tige mâle dans l'orifice d'entrée.

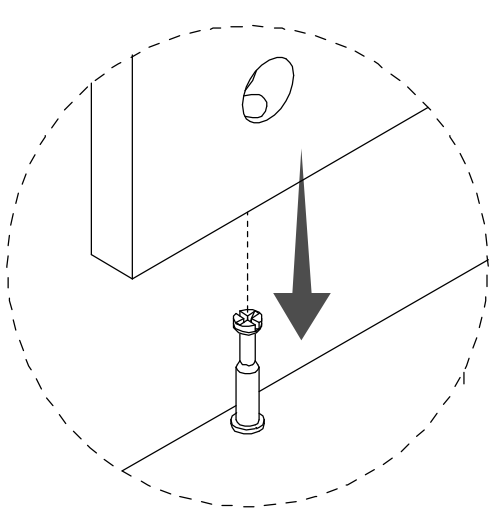

Step/Étape 3		Step/Étape 4	

Insert the female camlock as shown in the instructions.

Note: Ensure that the arrow on top of the camlock points towards the entry hole for the male camlock.

Mettre l'excentrique en place comme indiqué sur la notice.

Remarque : assurez-vous que la flèche située sur le dessus de l'excentrique pointe vers l'orifice d'entrée de la tige mâle.

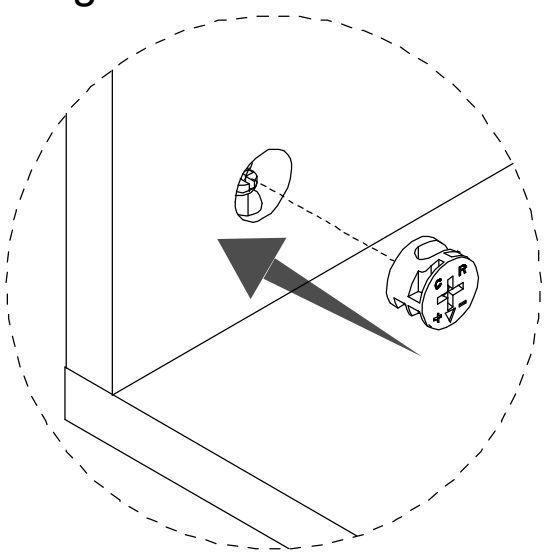

Turn the female camlock 180 degrees clockwise with a screwdriver to complete the locking.

Tourner l'excentrique de 180 degrés dans le sens horaire à l'aide d'un tournevis pour verrouiller.

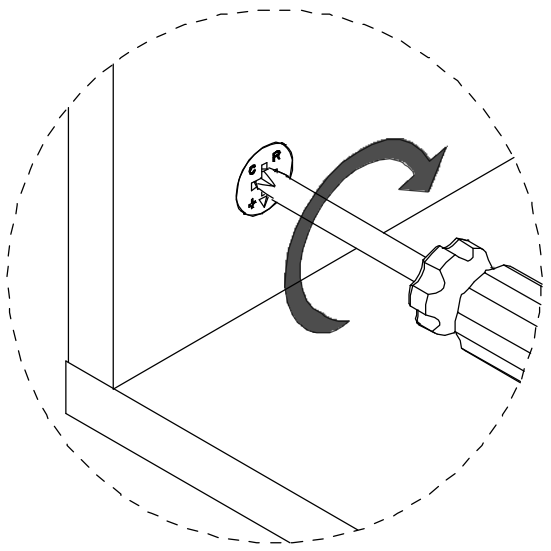

Assemble / Assembler

Step/Étape
15

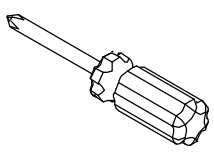	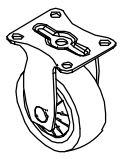		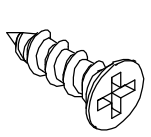		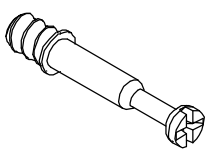	
Z	N	4PCS	G	16PCS	I	4PCS

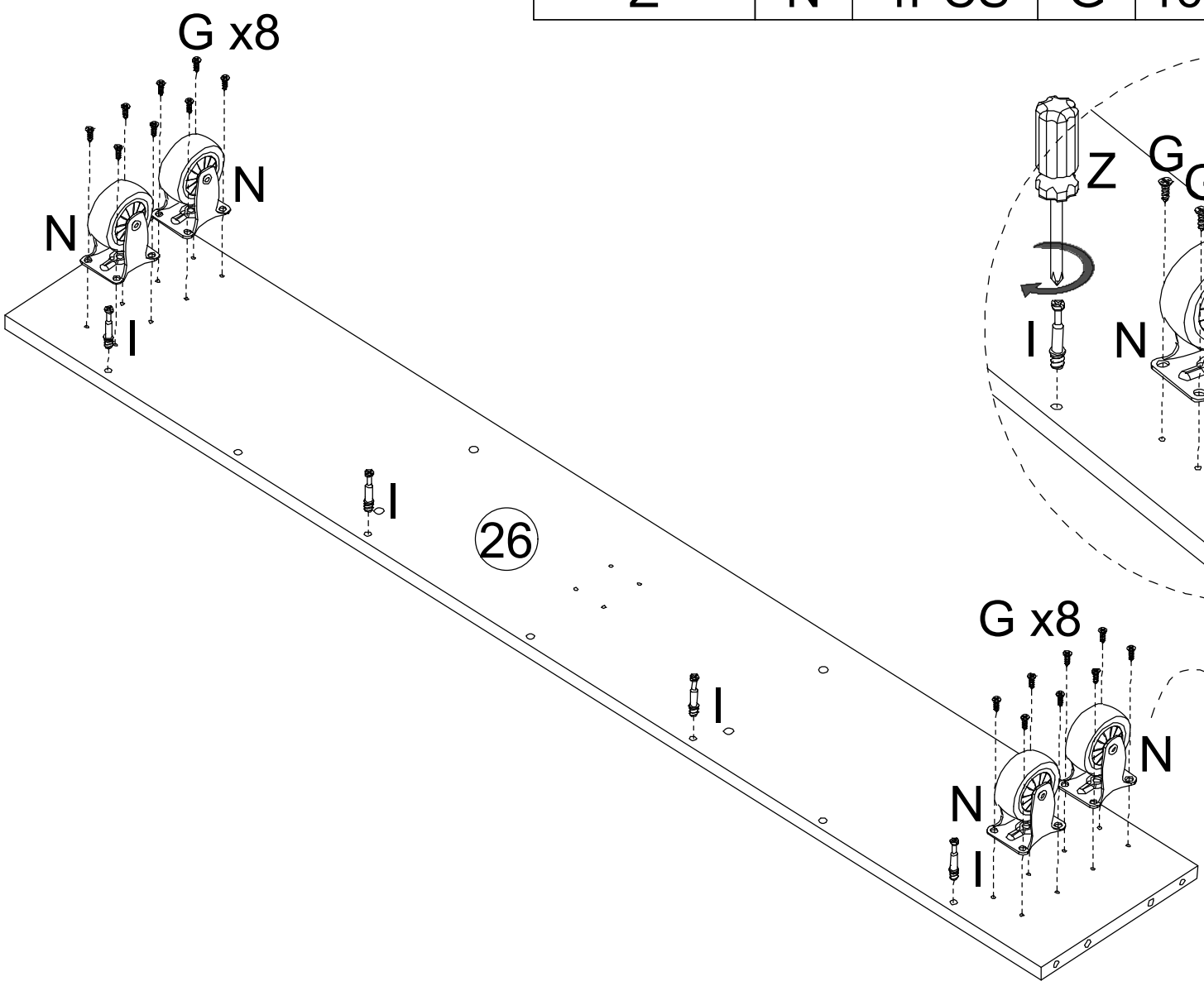

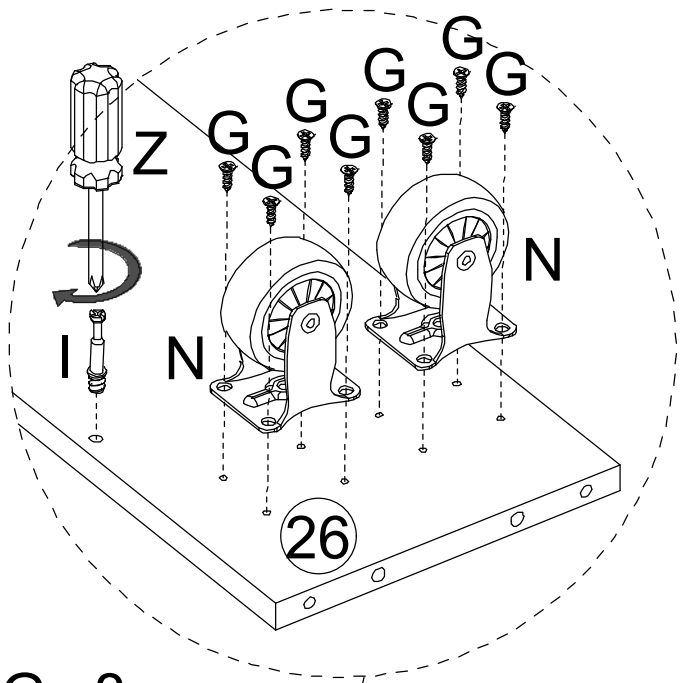

Step/Étape
16

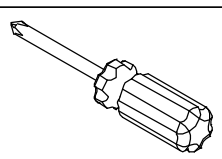	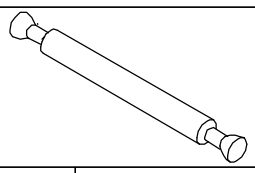		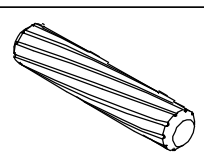		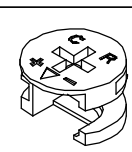	
Z	J	4PCS	L	4PCS	K	4PCS

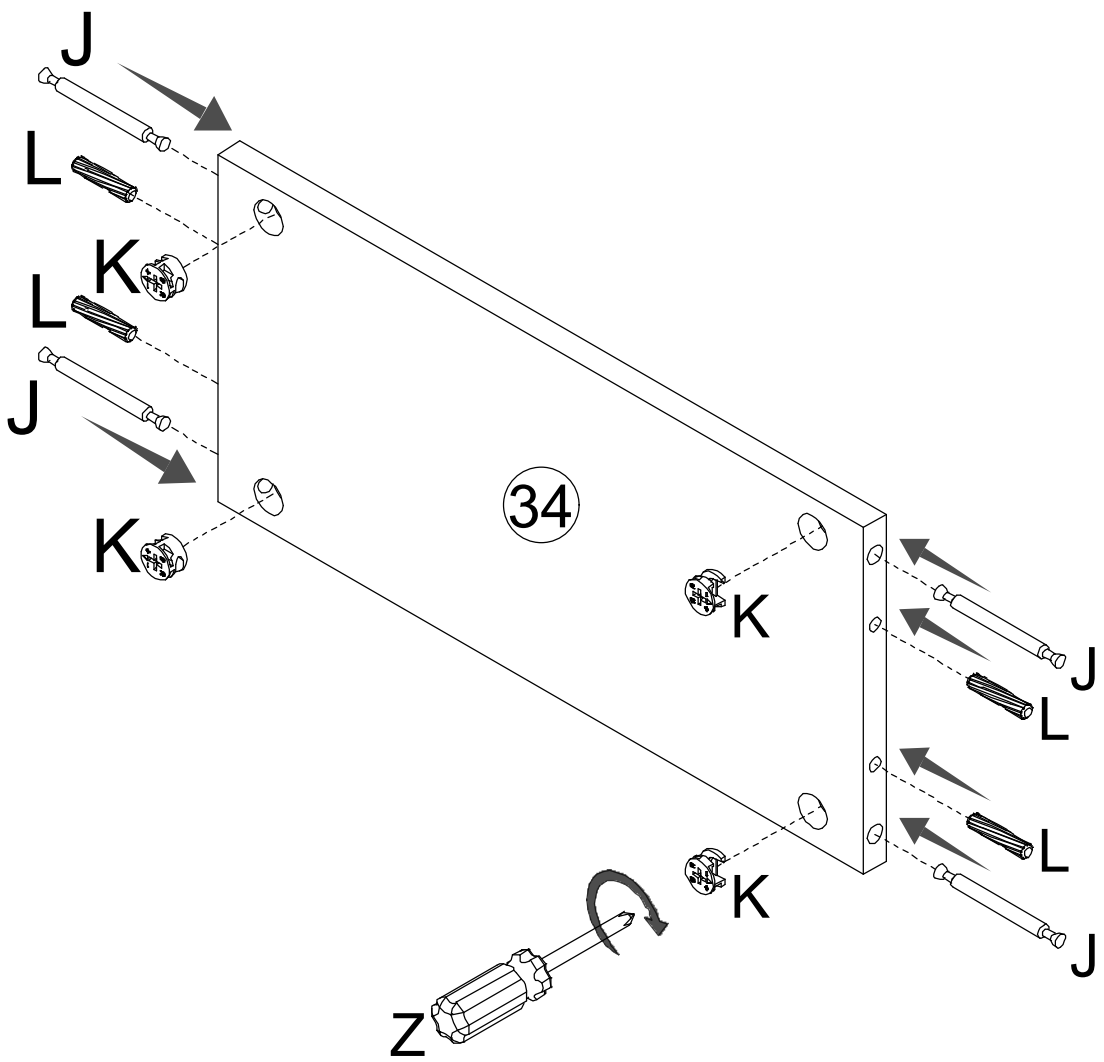

Step/Étape
17

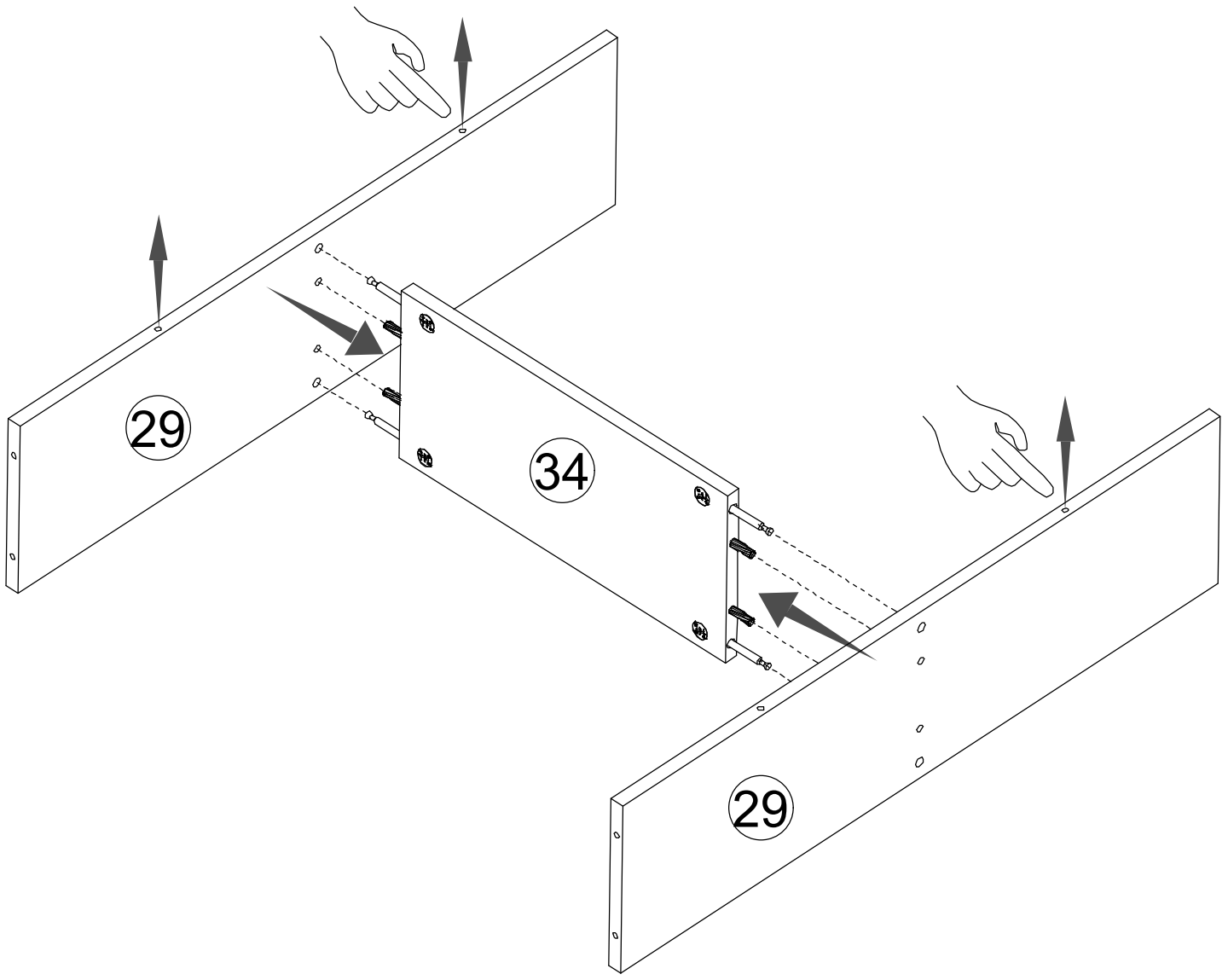

Step/Étape
18

Y	F	4PCS

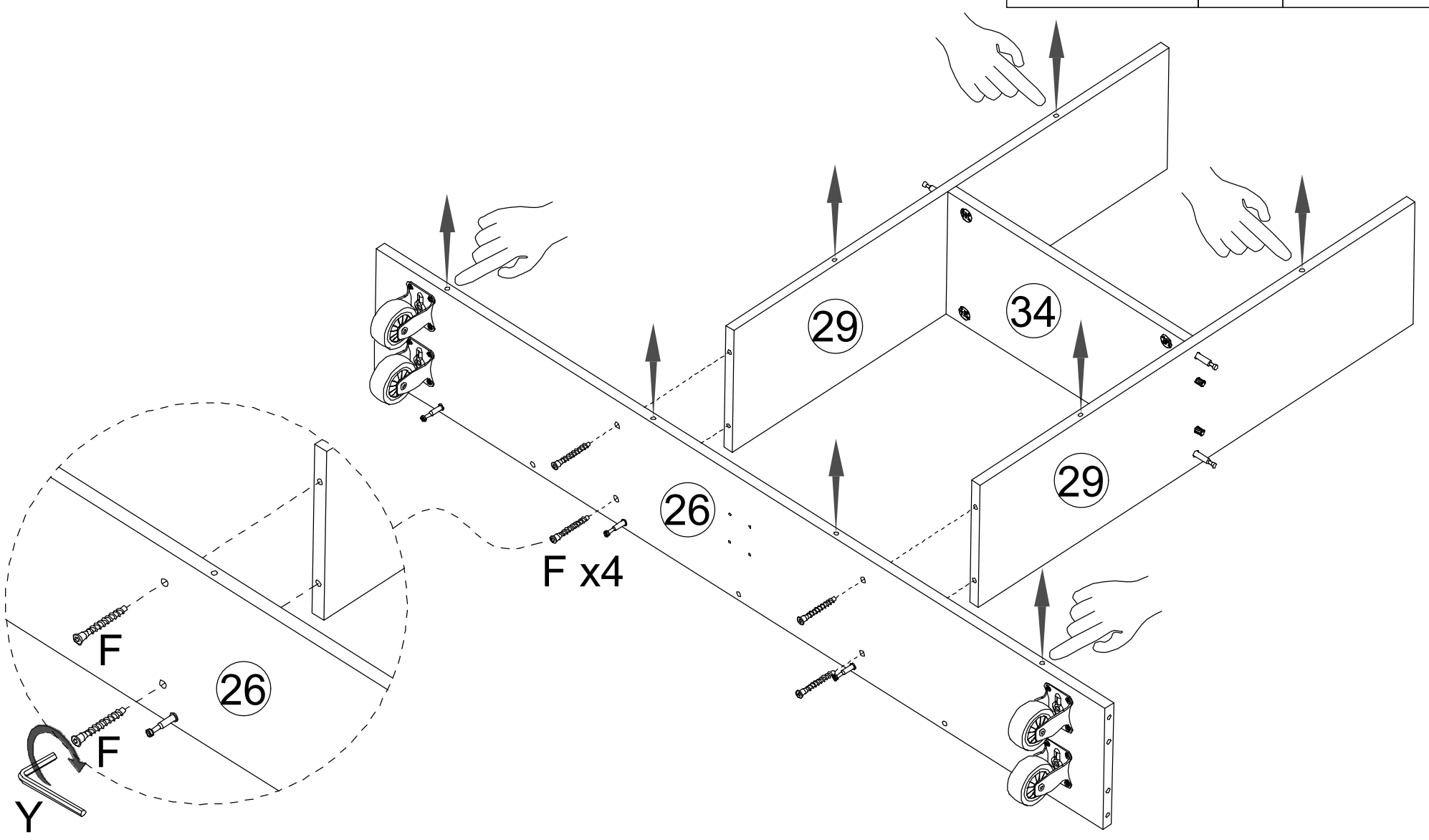

Step/Étape
19

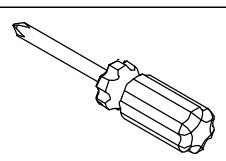	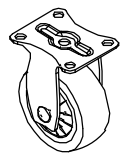		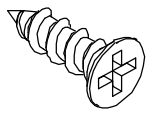	
Z	N	1PC	G	4PCS

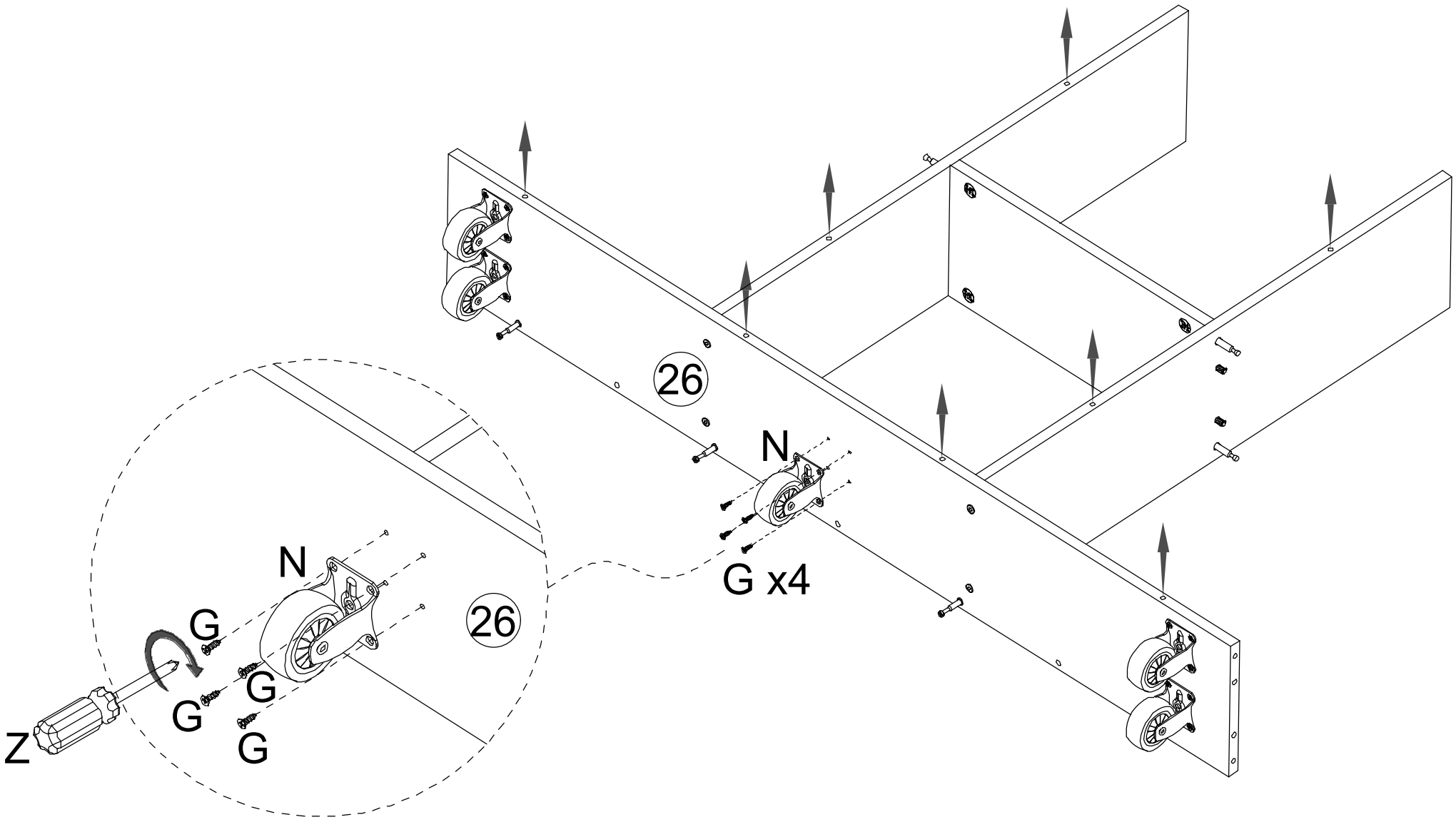

Step/Étape
20

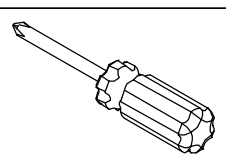	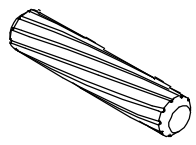		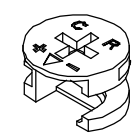	
Z	L	3PCS	K	4PCS

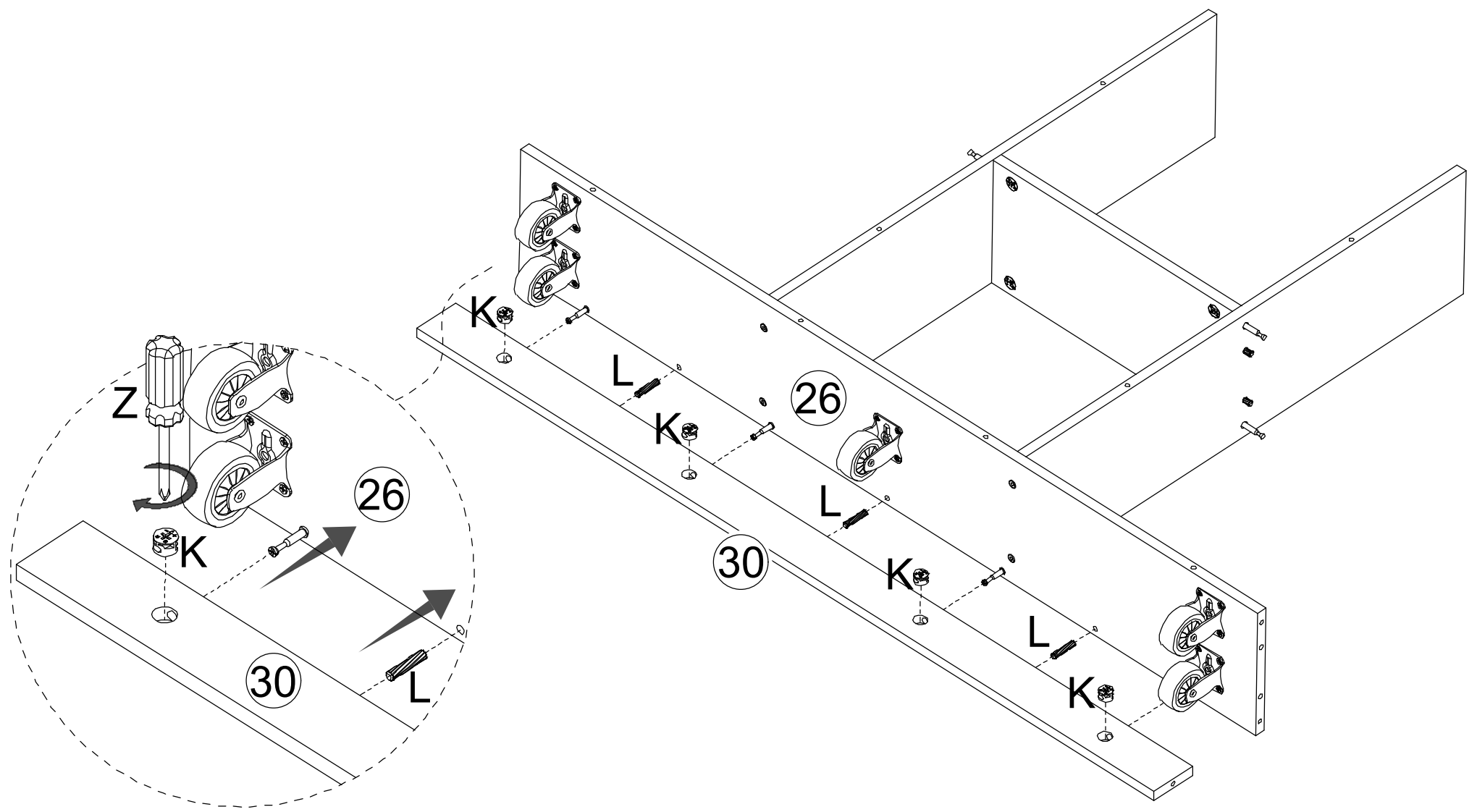

Assemble / Assembler

Step/Étape
21

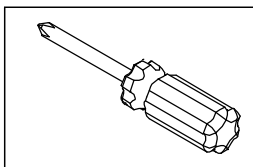	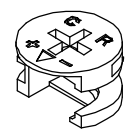	
Z	K	4PCS

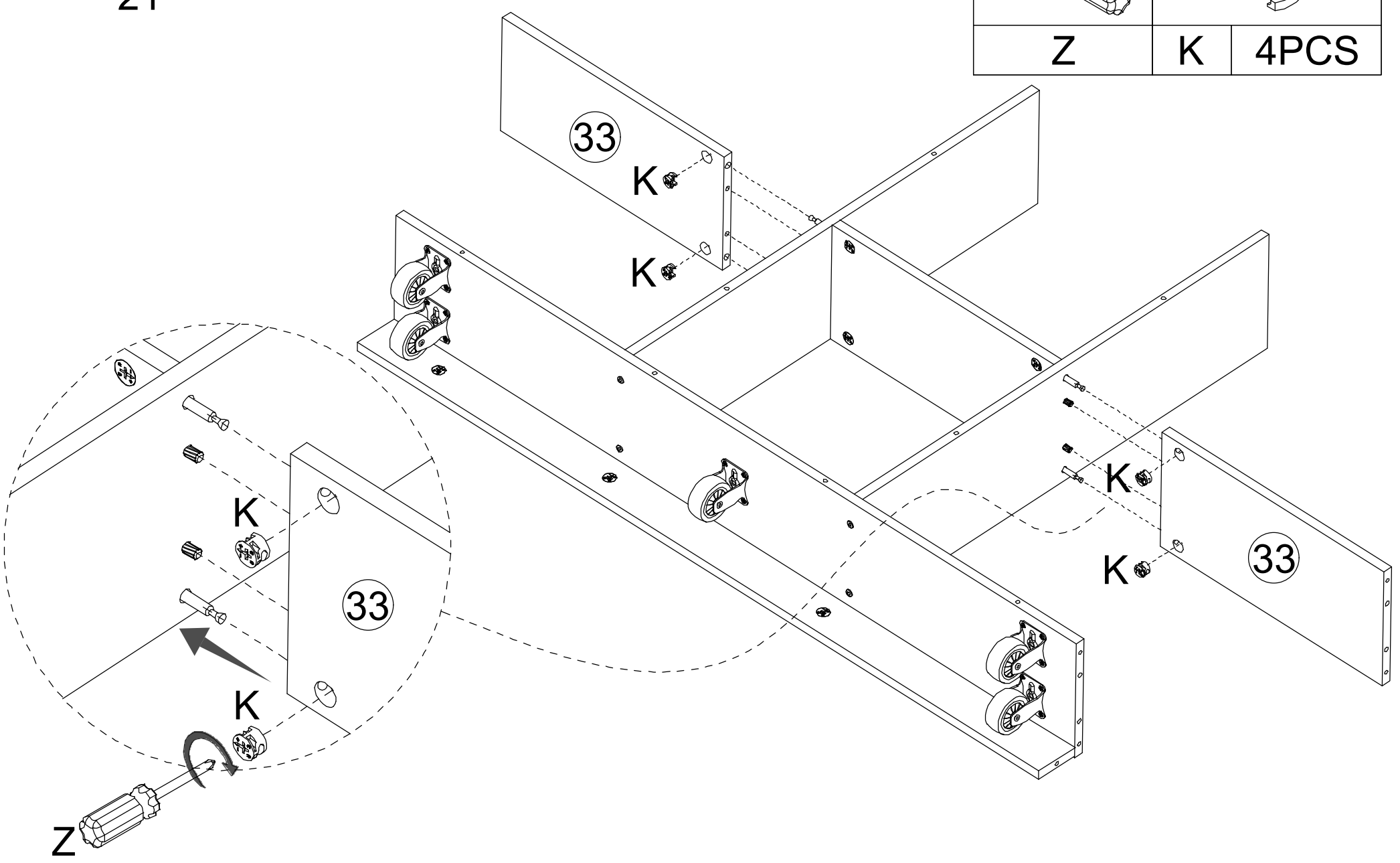

Step/Étape
22

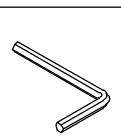	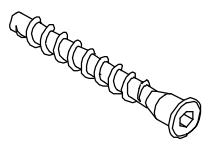	
Y	F	6PCS

Assemble / Assembler

Step/Étape
23

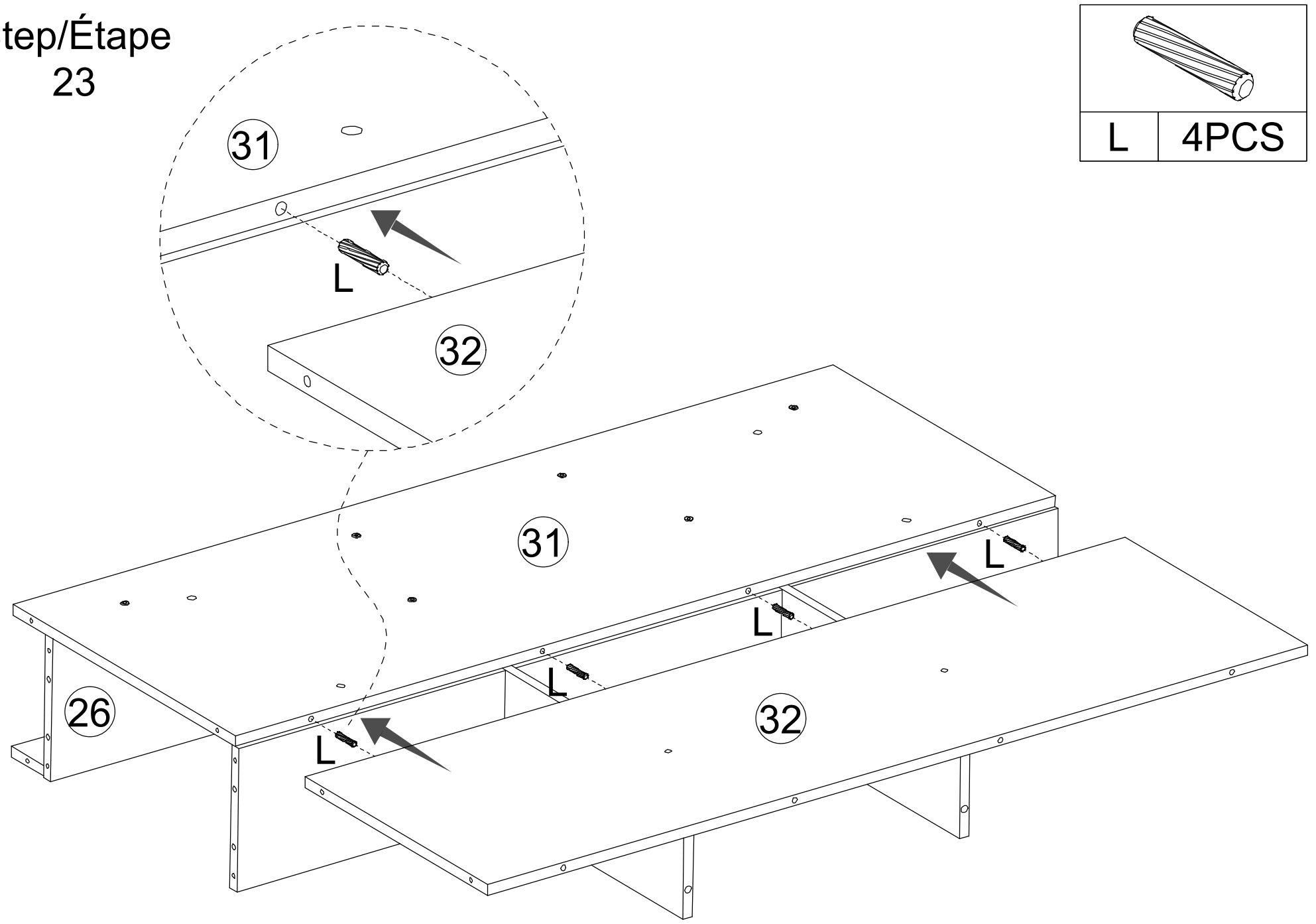

L	4PCS

Step/Étape
24

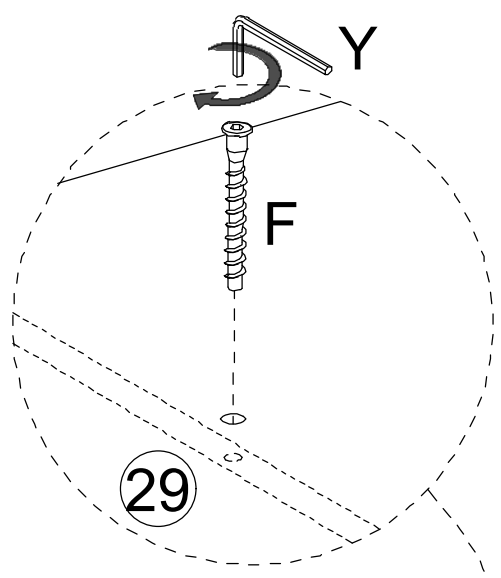

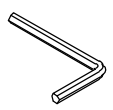	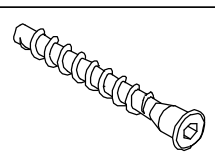	
Y	F	2PCS

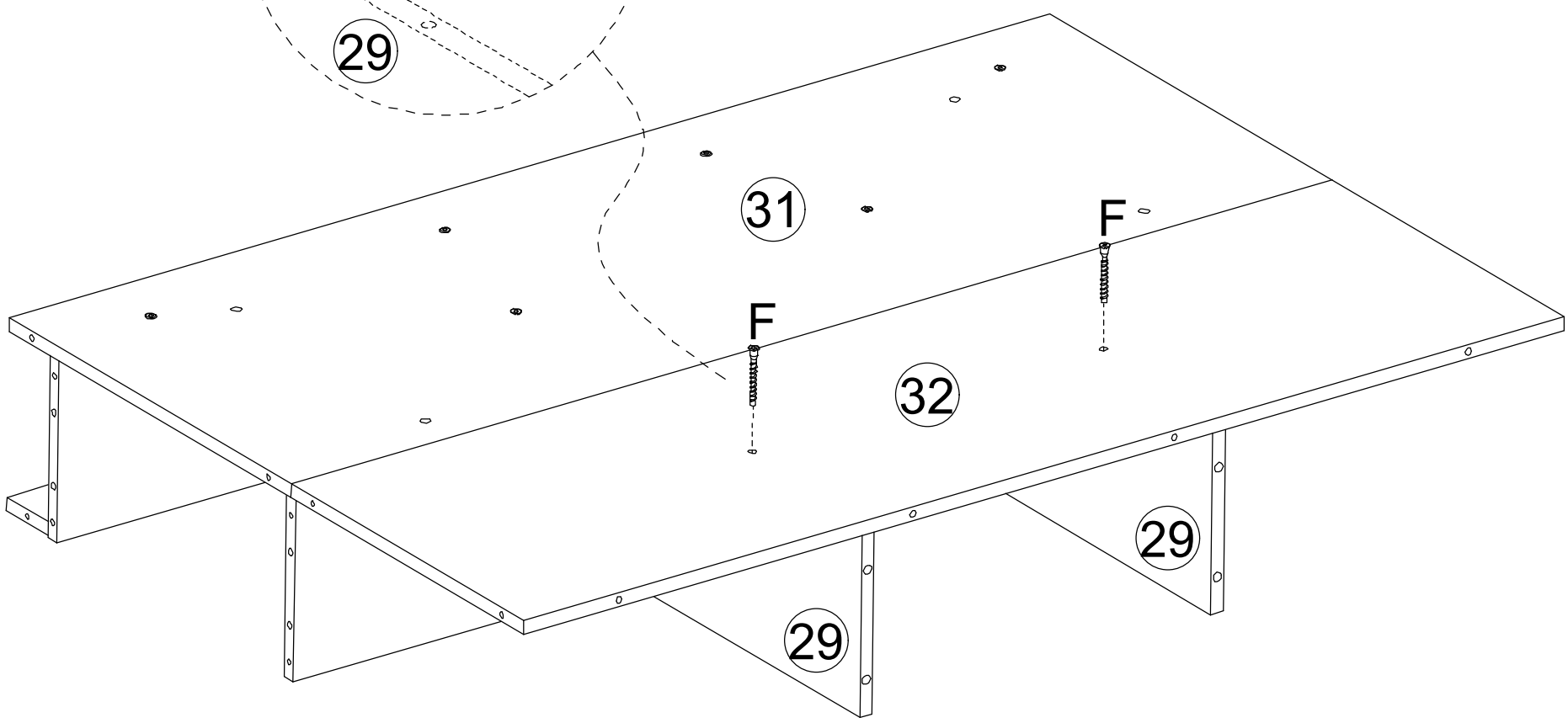

Assemble / Assembler

Step/Étape
25

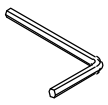	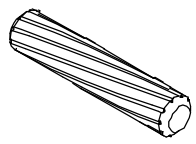		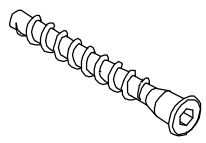	
Y	L	4PCS	F	9PCS

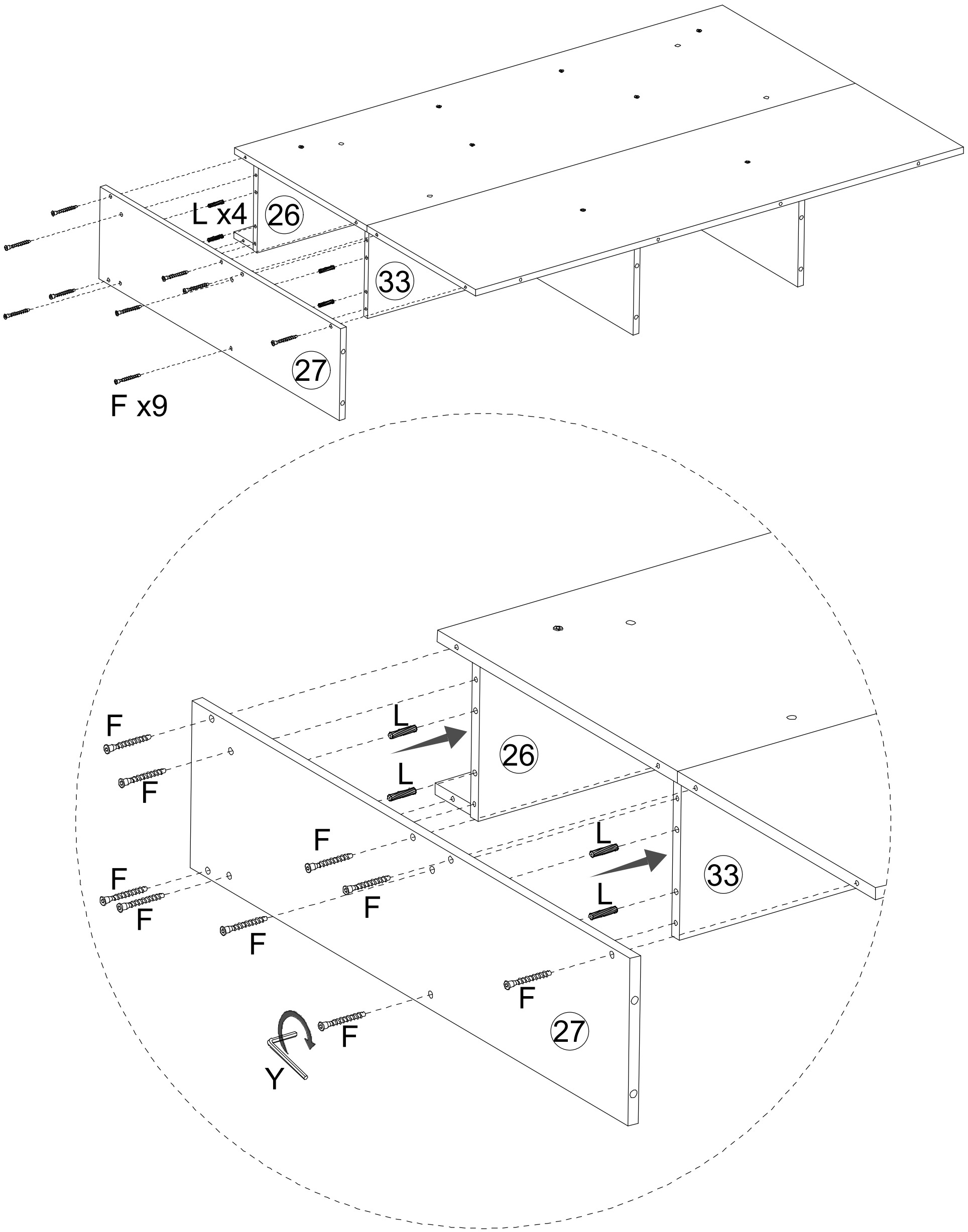

Assemble / Assembler

Step/Étape
26

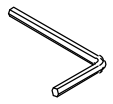	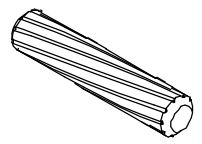		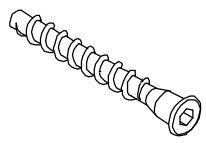	
Y	L	4PCS	F	9PCS

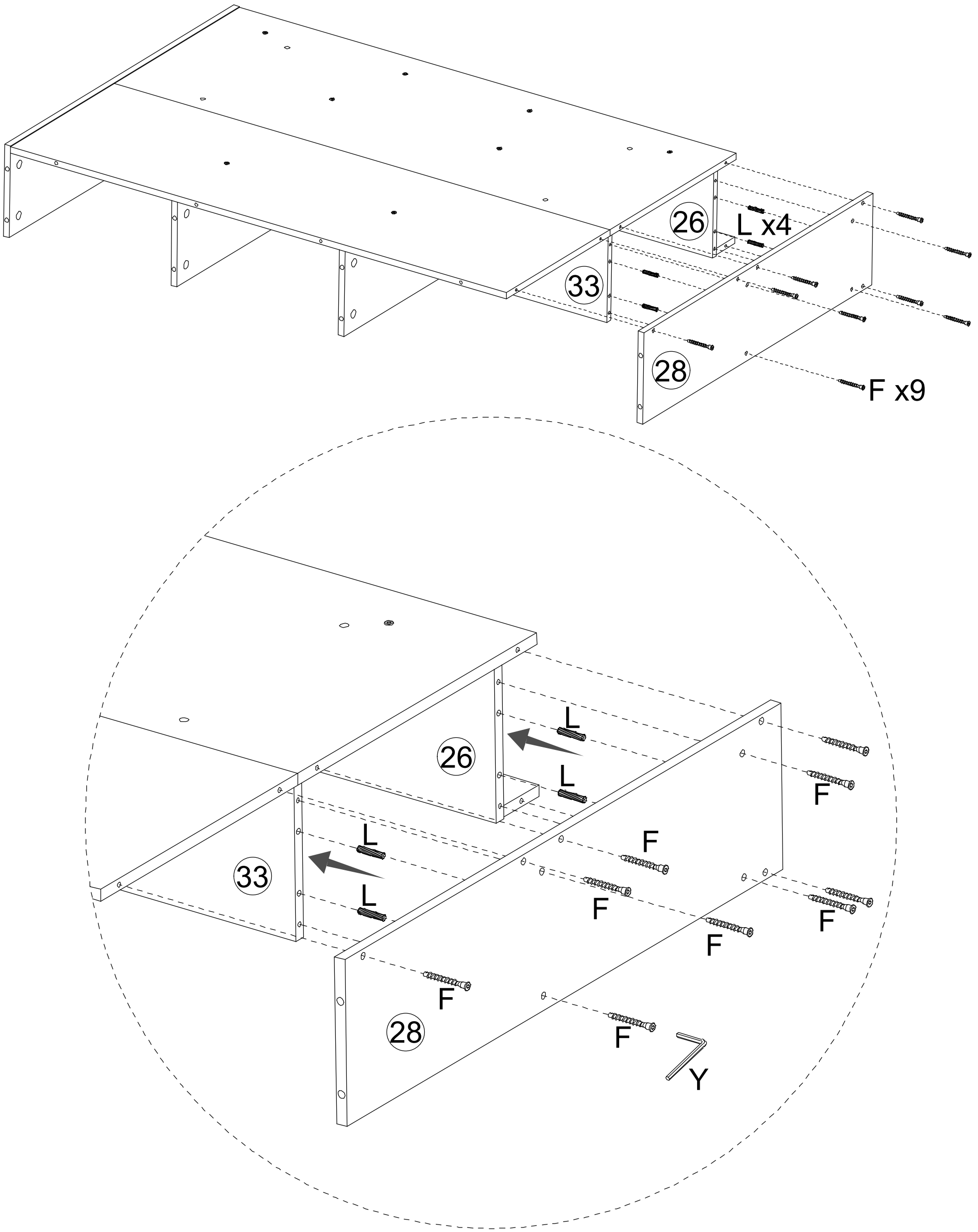

Step/Étape
27

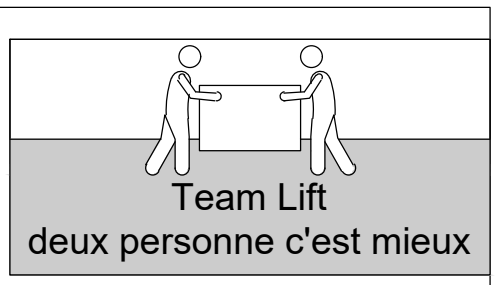

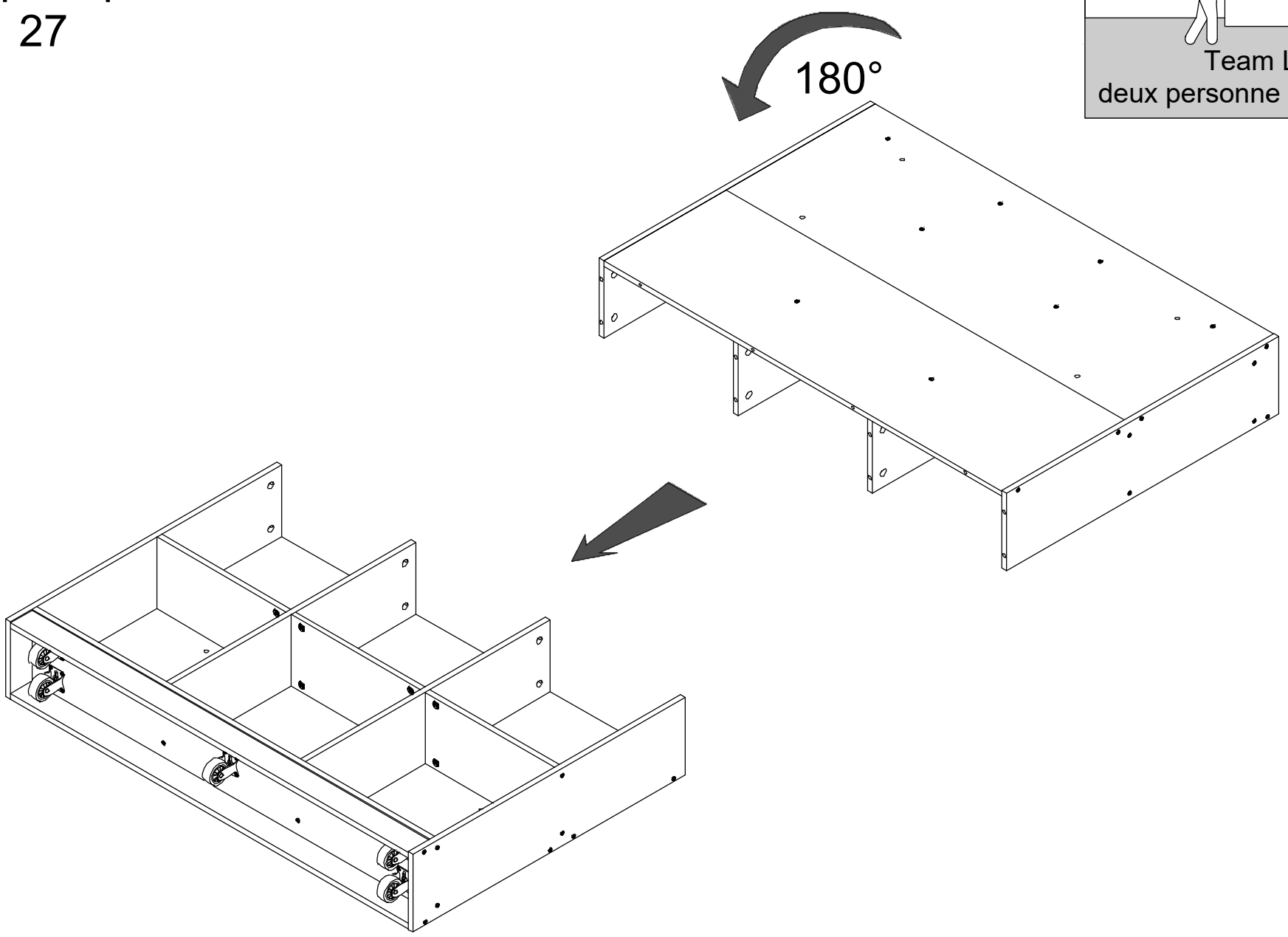

Step/Étape
28

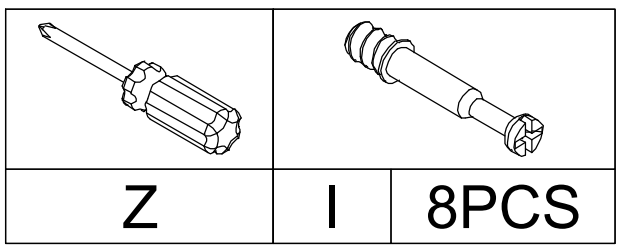

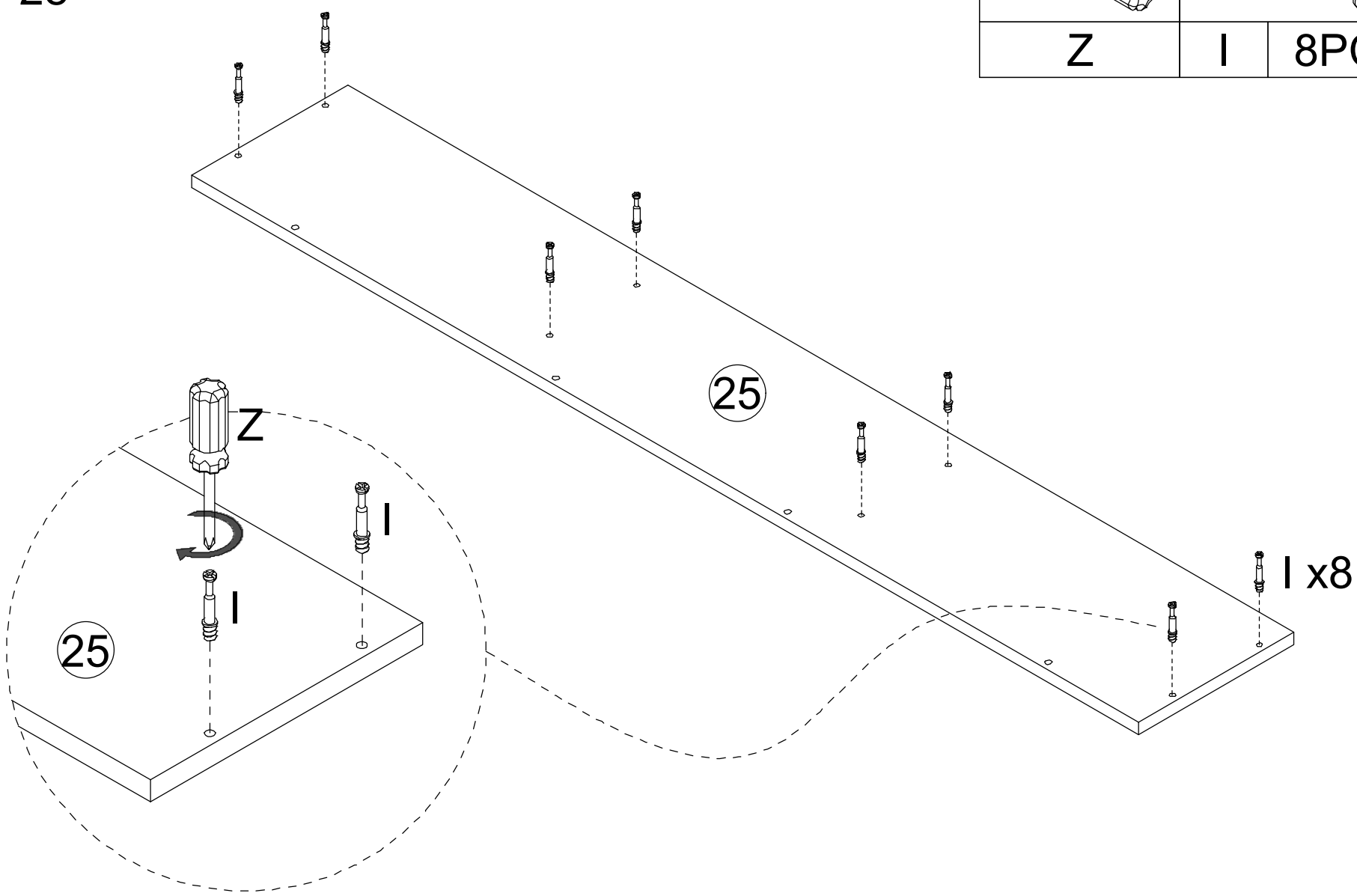

Assemble / Assembler

Step/Étape
29

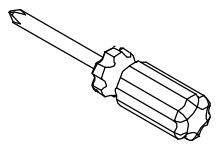	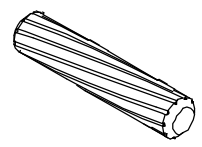		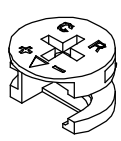	
Z	L	4PCS	K	8PCS

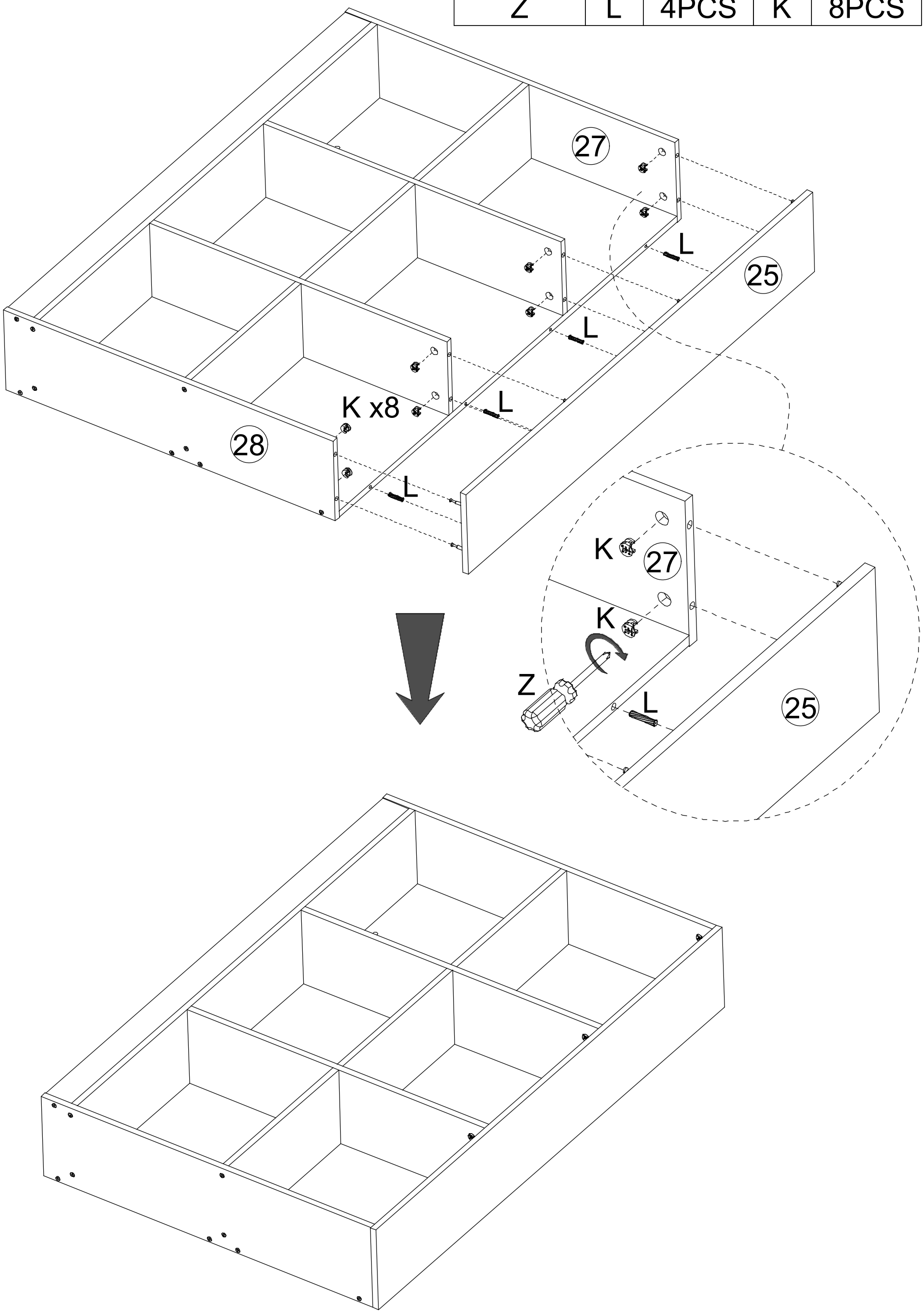

Step/Étape
30

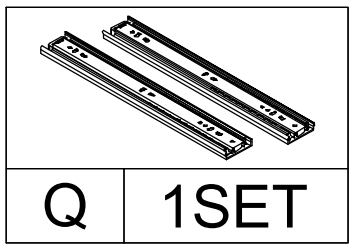

Step/Étape
31

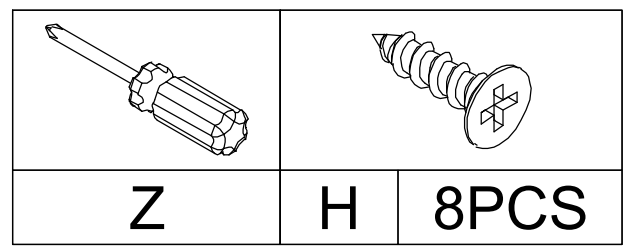

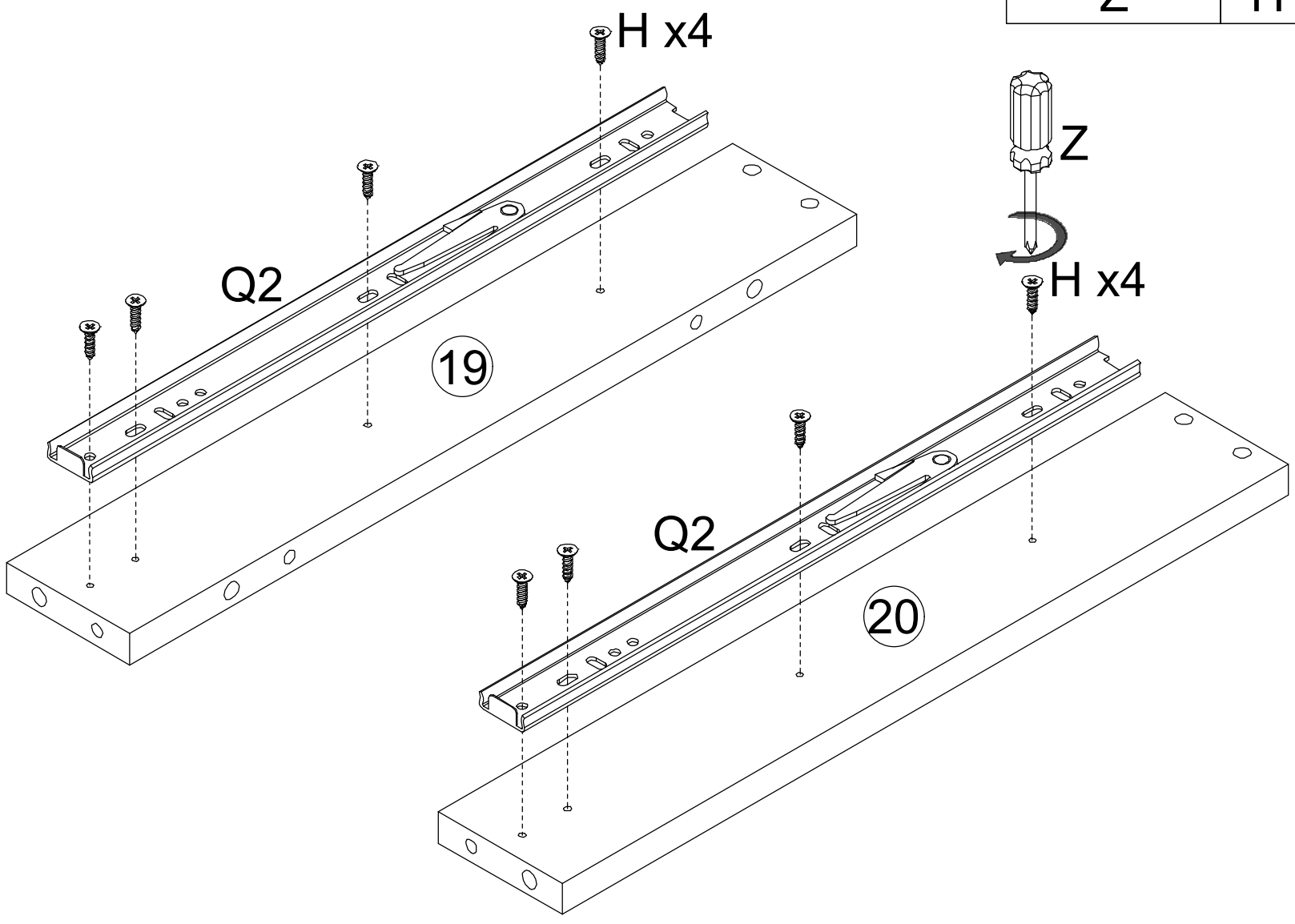

Assemble / Assembler

Step/Étape
32

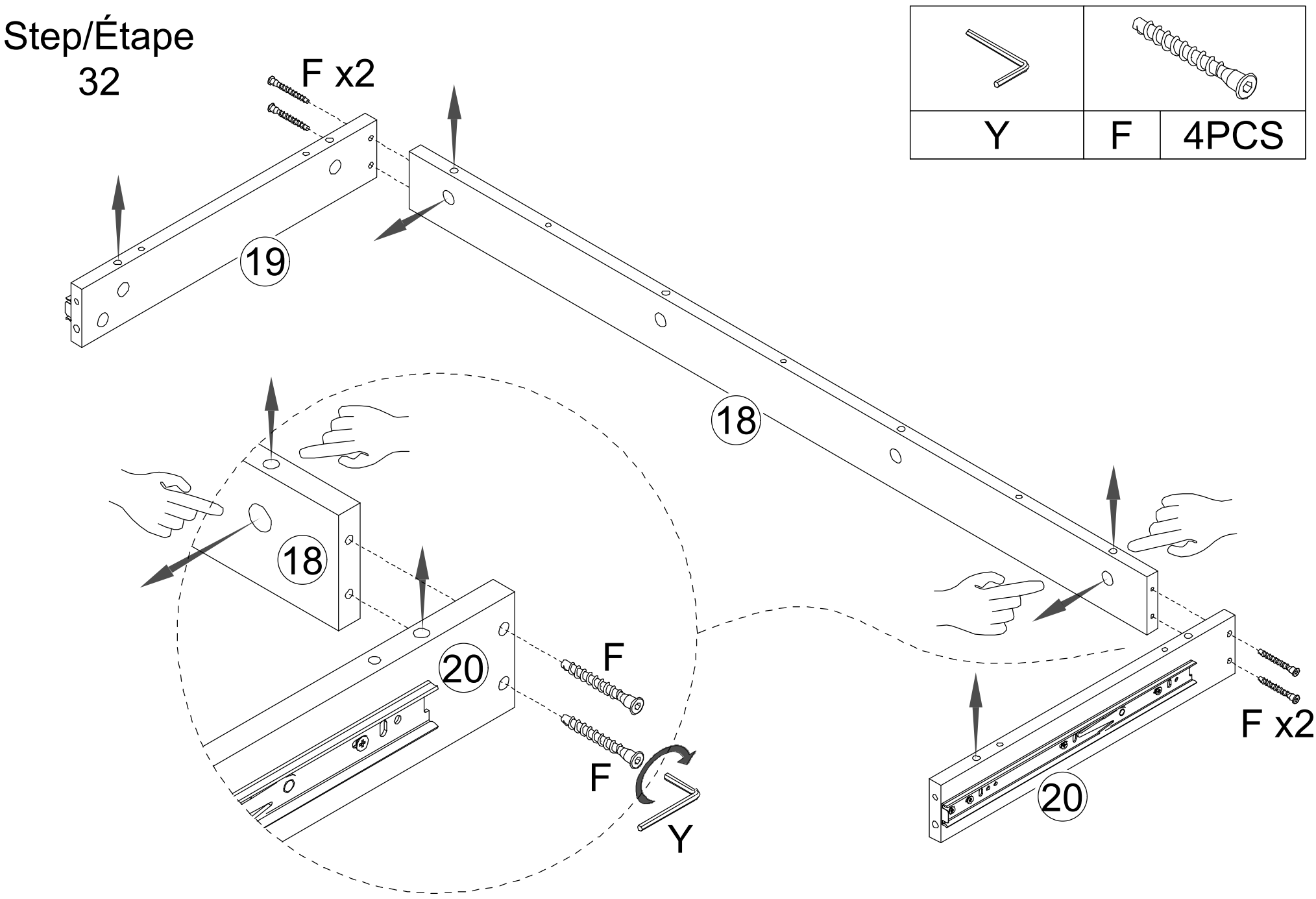

Y	F	4PCS

Step/Étape
33

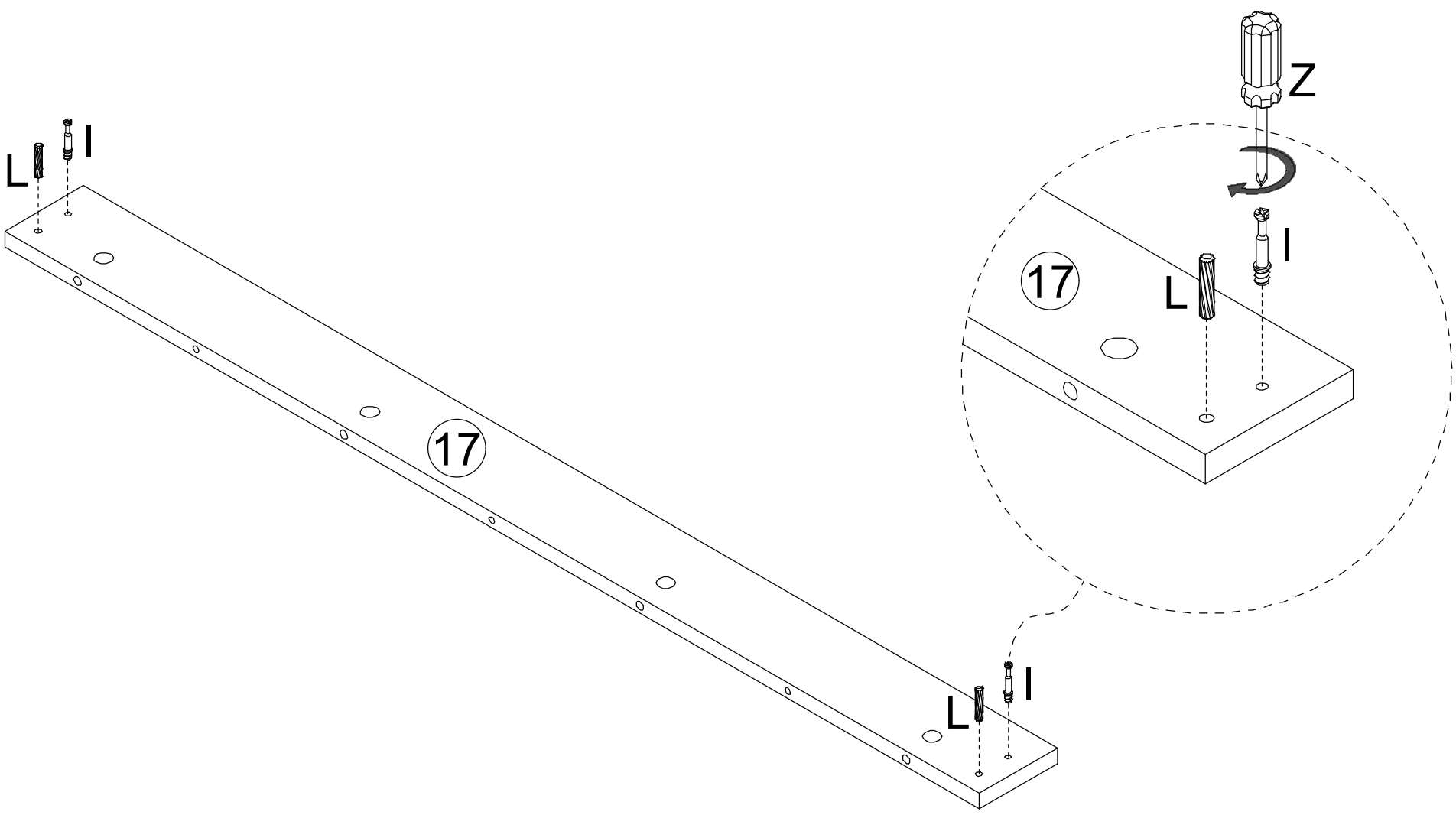

Z	L	2PCS	I	2PCS

Assemble / Assembler

Step/Étape
34

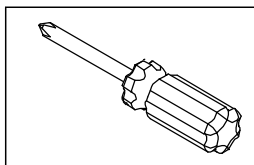	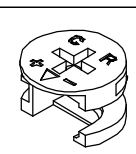	
Z	K	2PCS

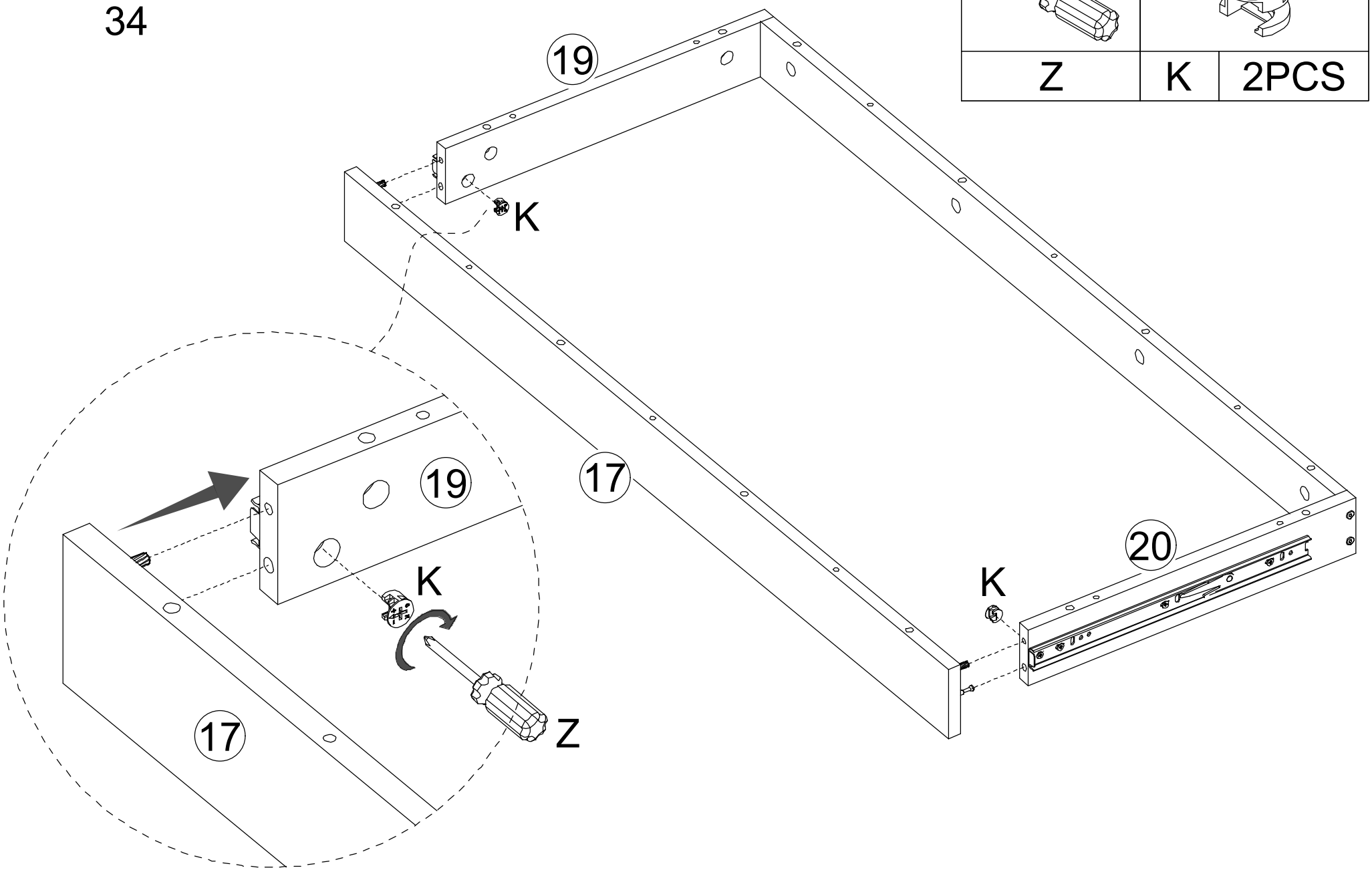

Step/Étape
35

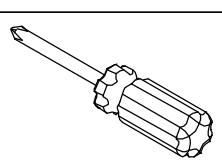	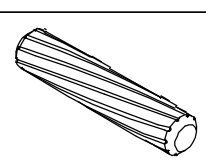		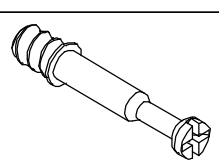	
Z	L	10PCS	I	12PCS

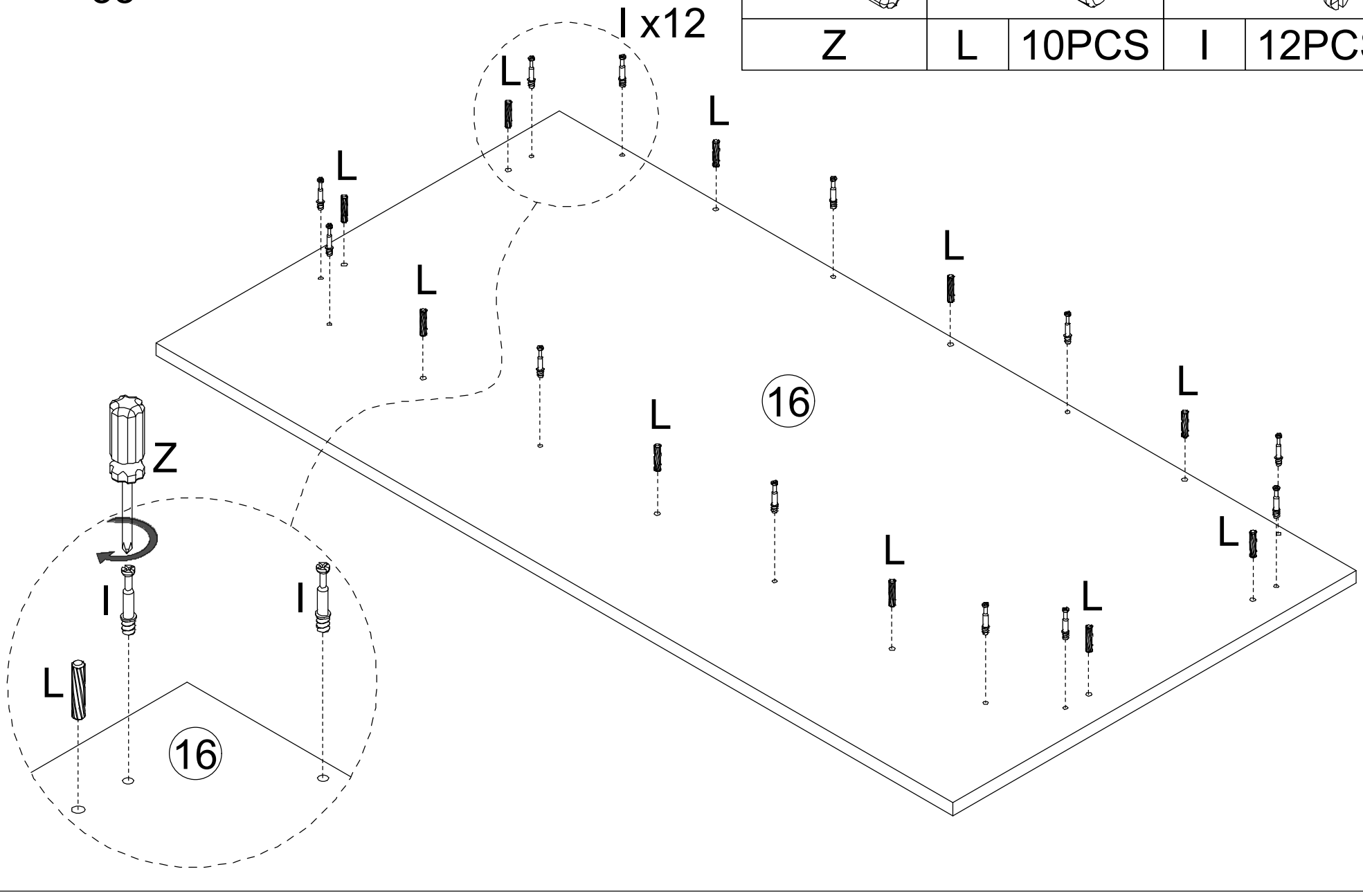

Assemble / Assembler

Step/Étape
36

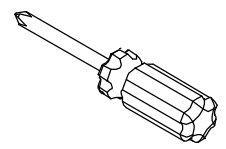	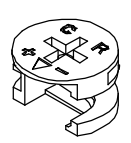	
Z	K	12PCS

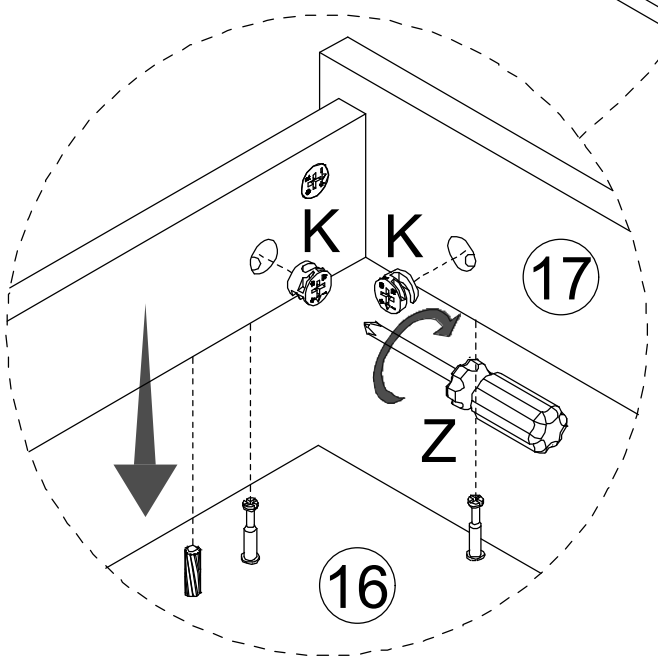

Step/Étape
37

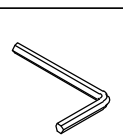	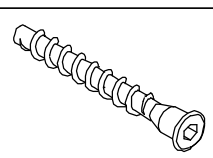	
Y	F	2PCS

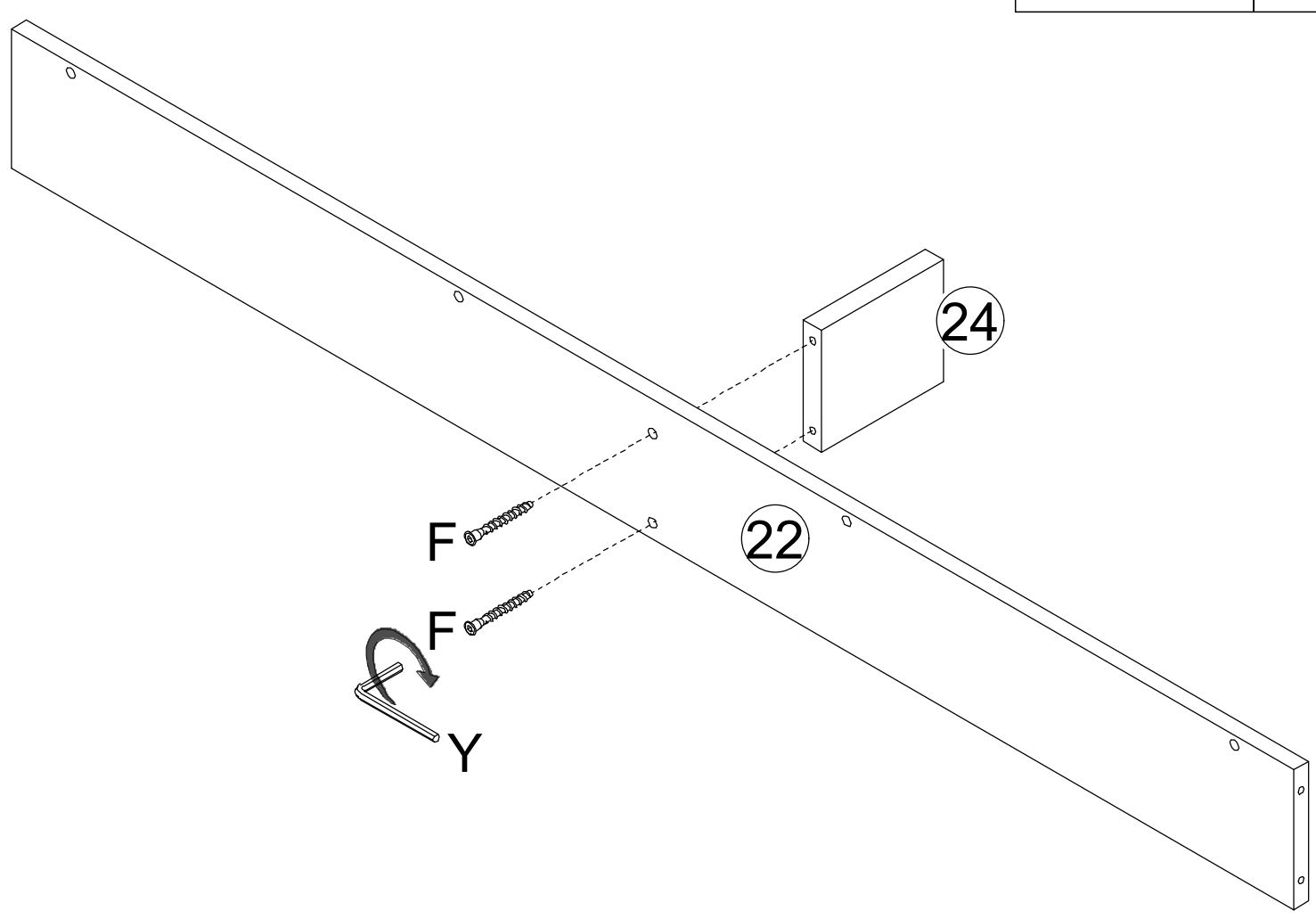

Step/Étape
38

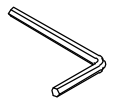	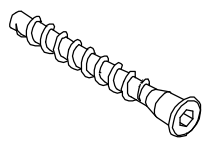	
Y	F	4PCS

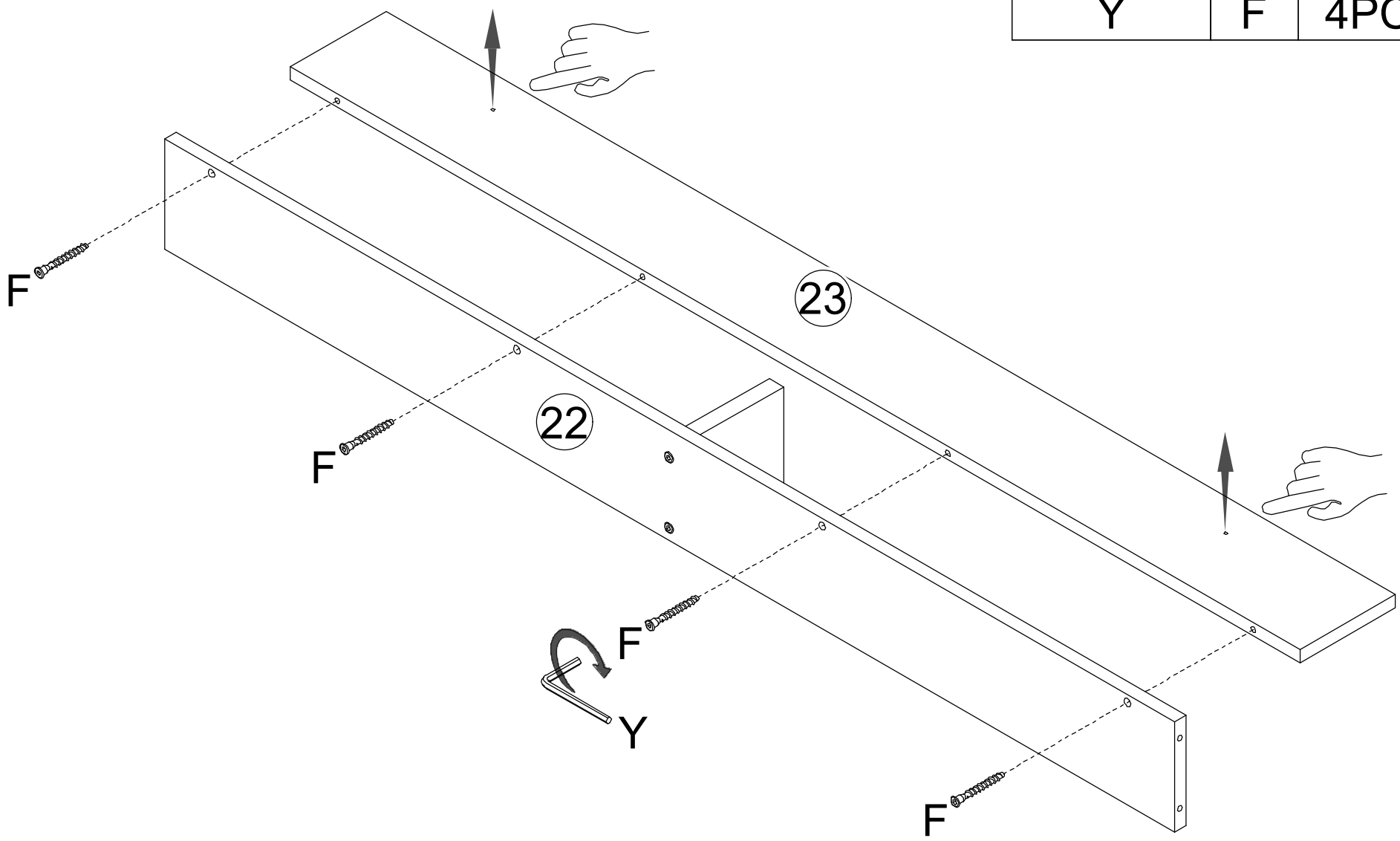

Step/Étape
39

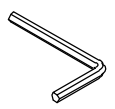	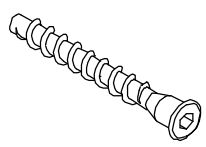	
Y	F	6PCS

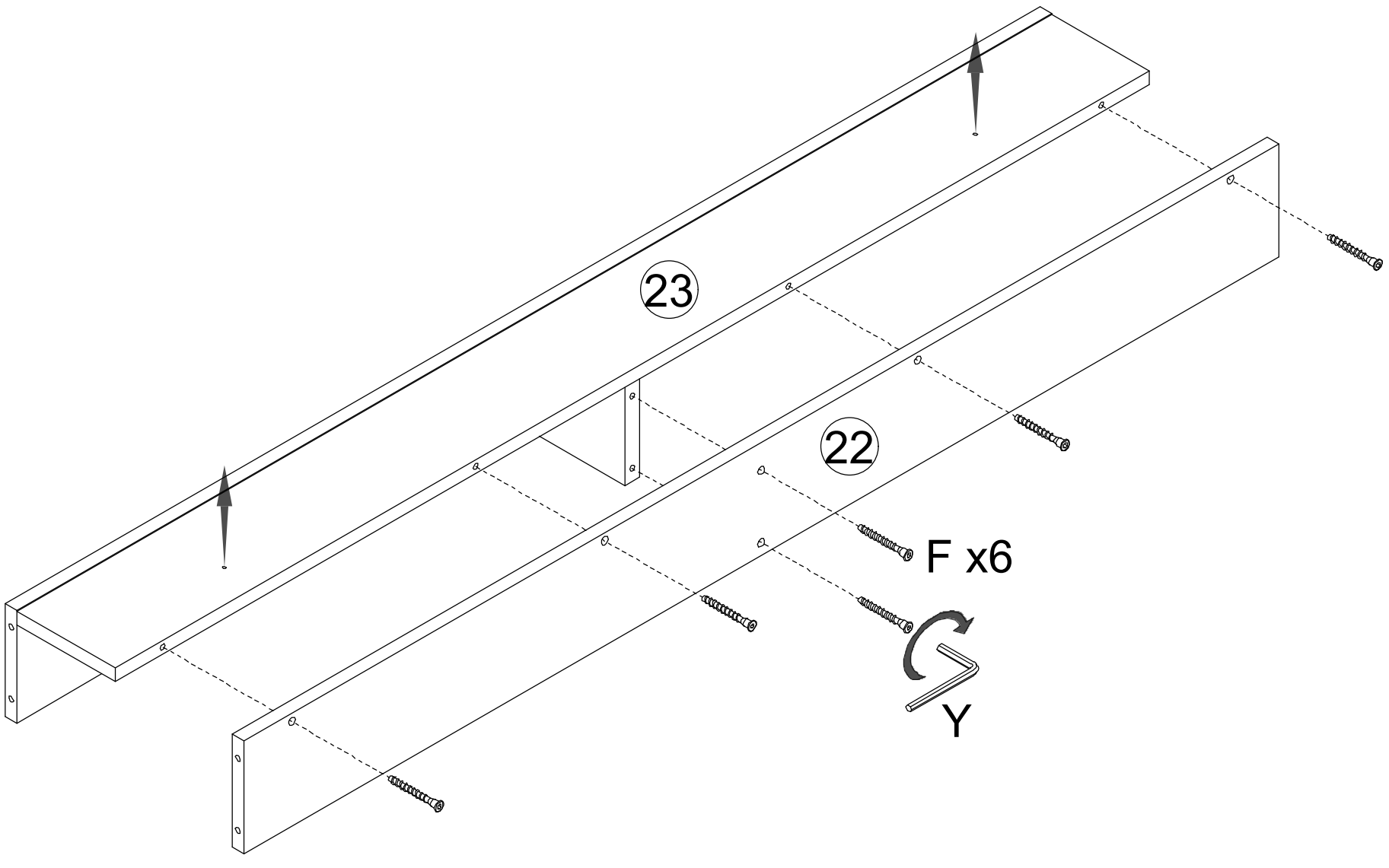

Assemble / Assembler

Step/Étape
40

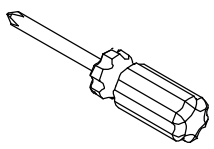			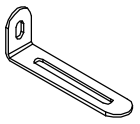	
Z	R2	2PCS	R1	2PCS

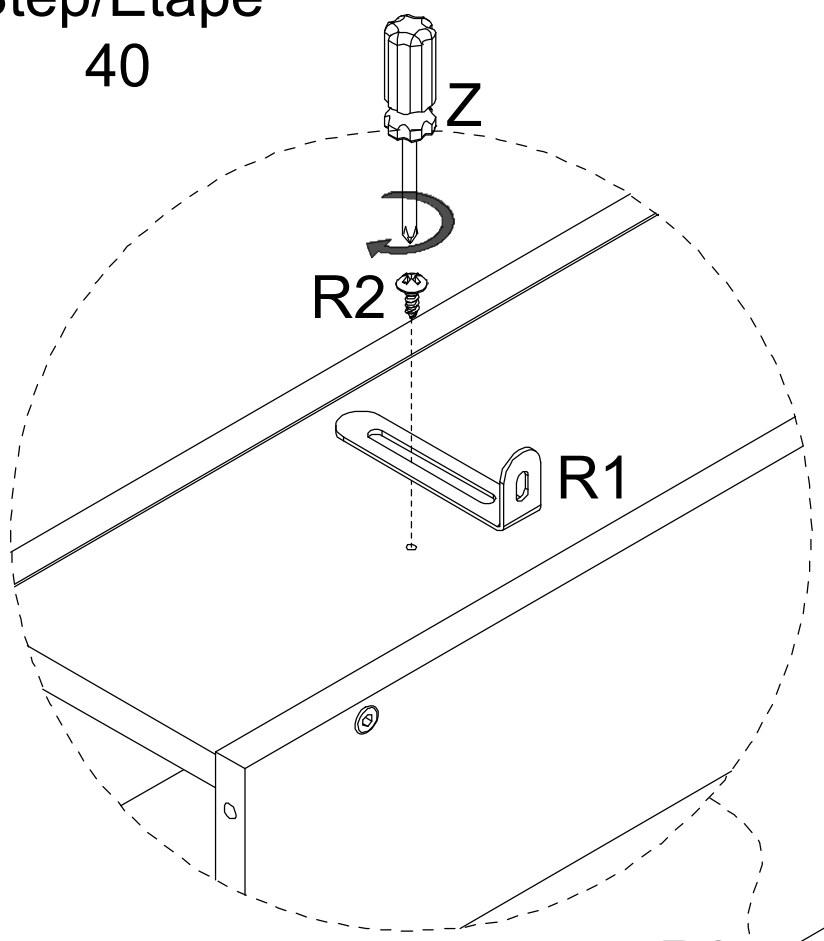

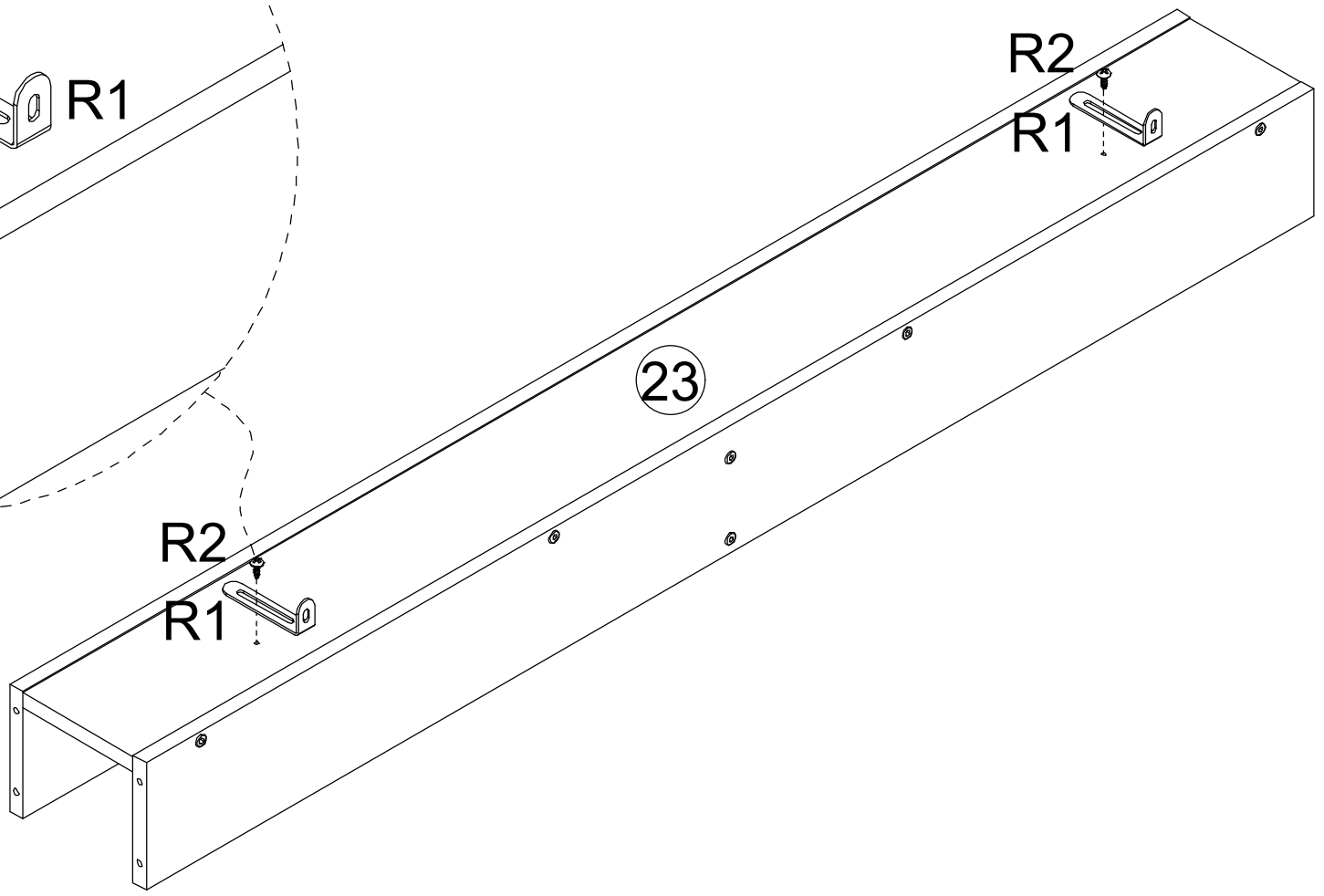

Step/Étape
41

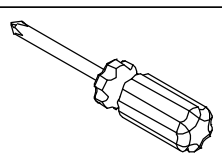	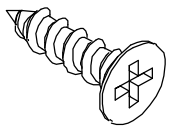				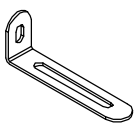	
Z	H	8PCS	R2	2PCS	R1	2PCS

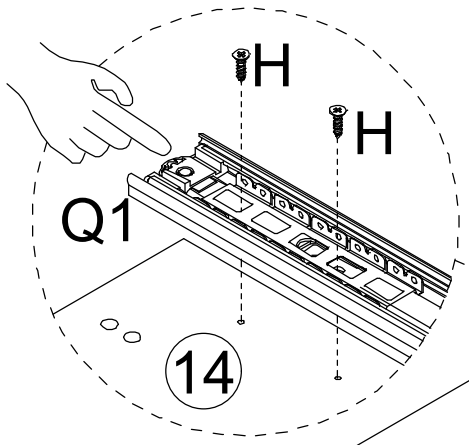

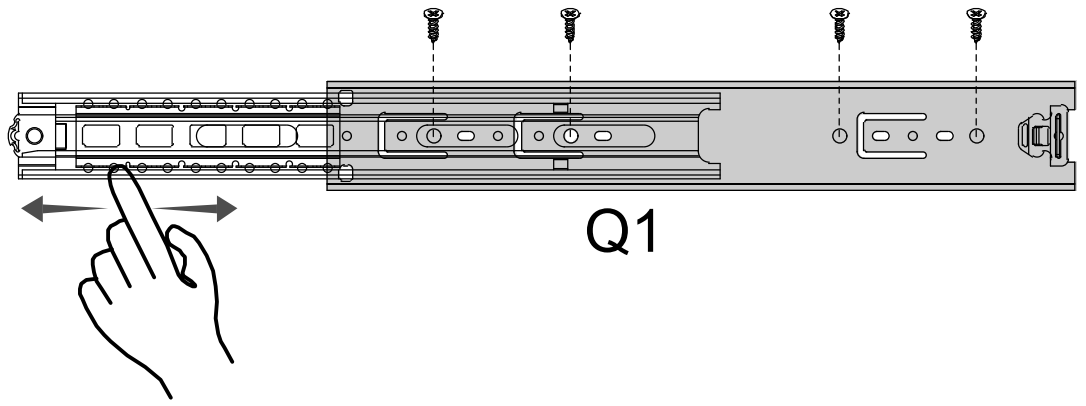

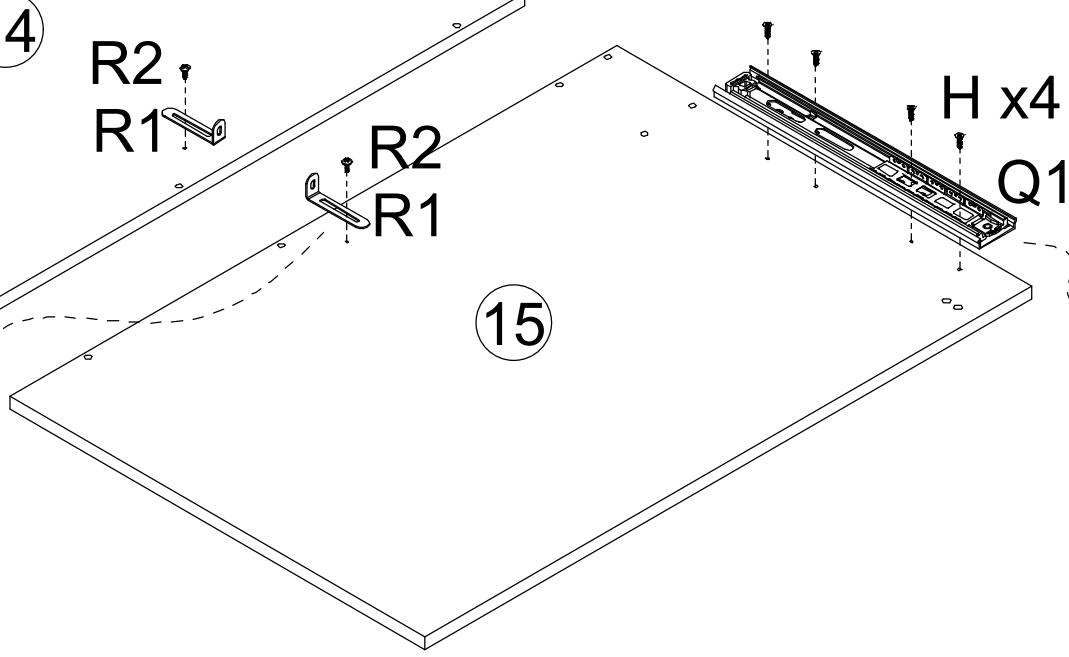

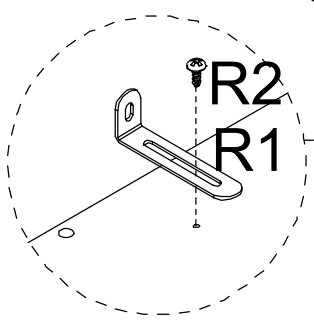

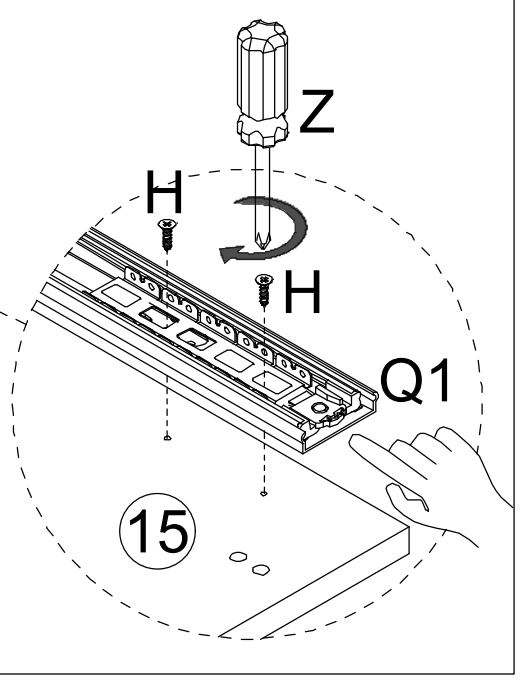

Step/Étape
42

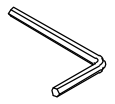	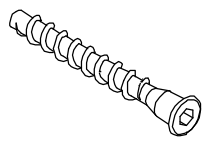	
Y	F	8PCS

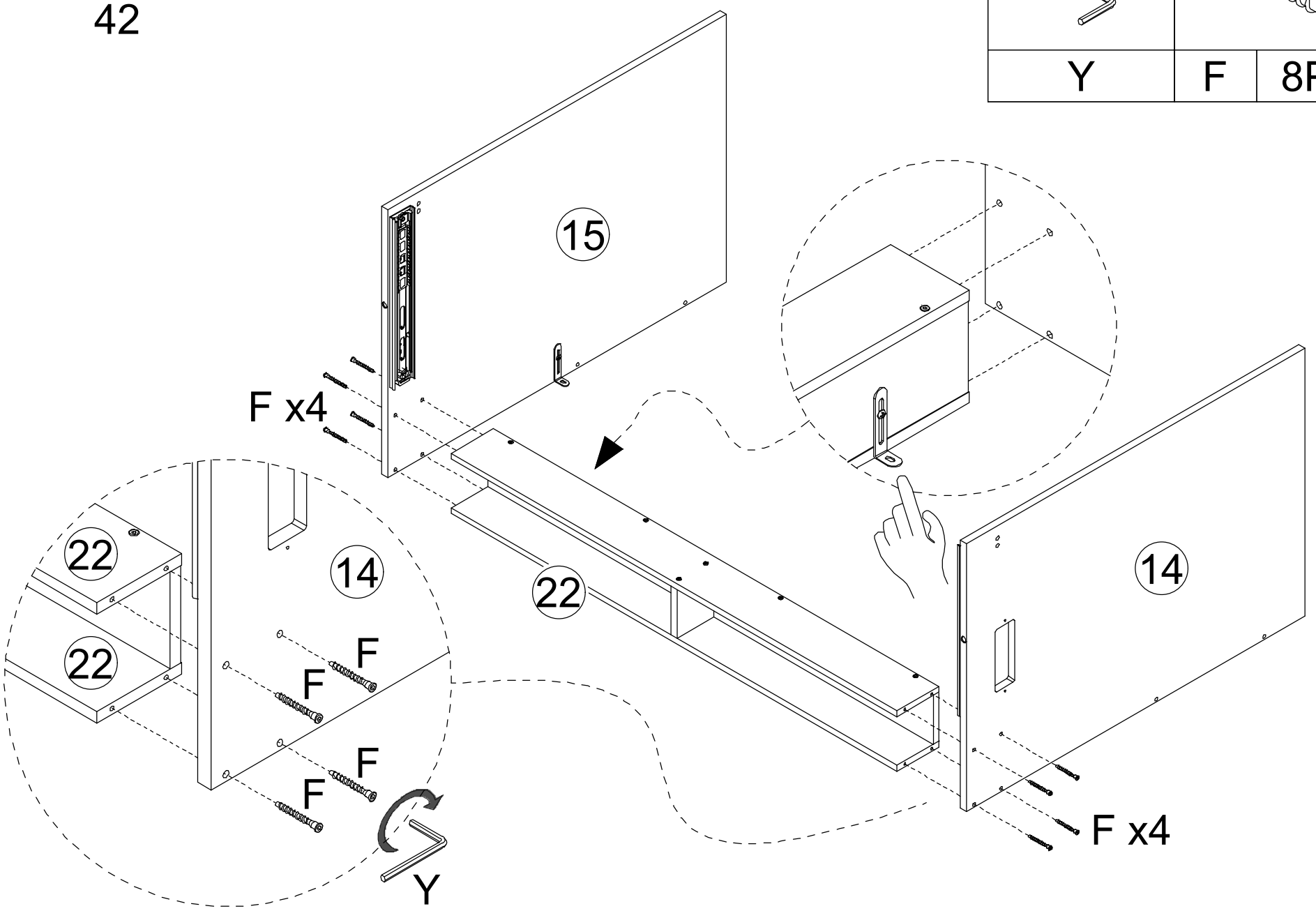

Step/Étape
43

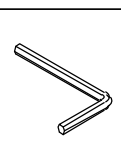	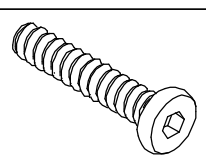		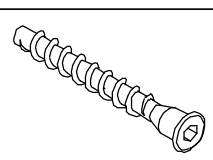	
Y	C	4PCS	F	4PCS

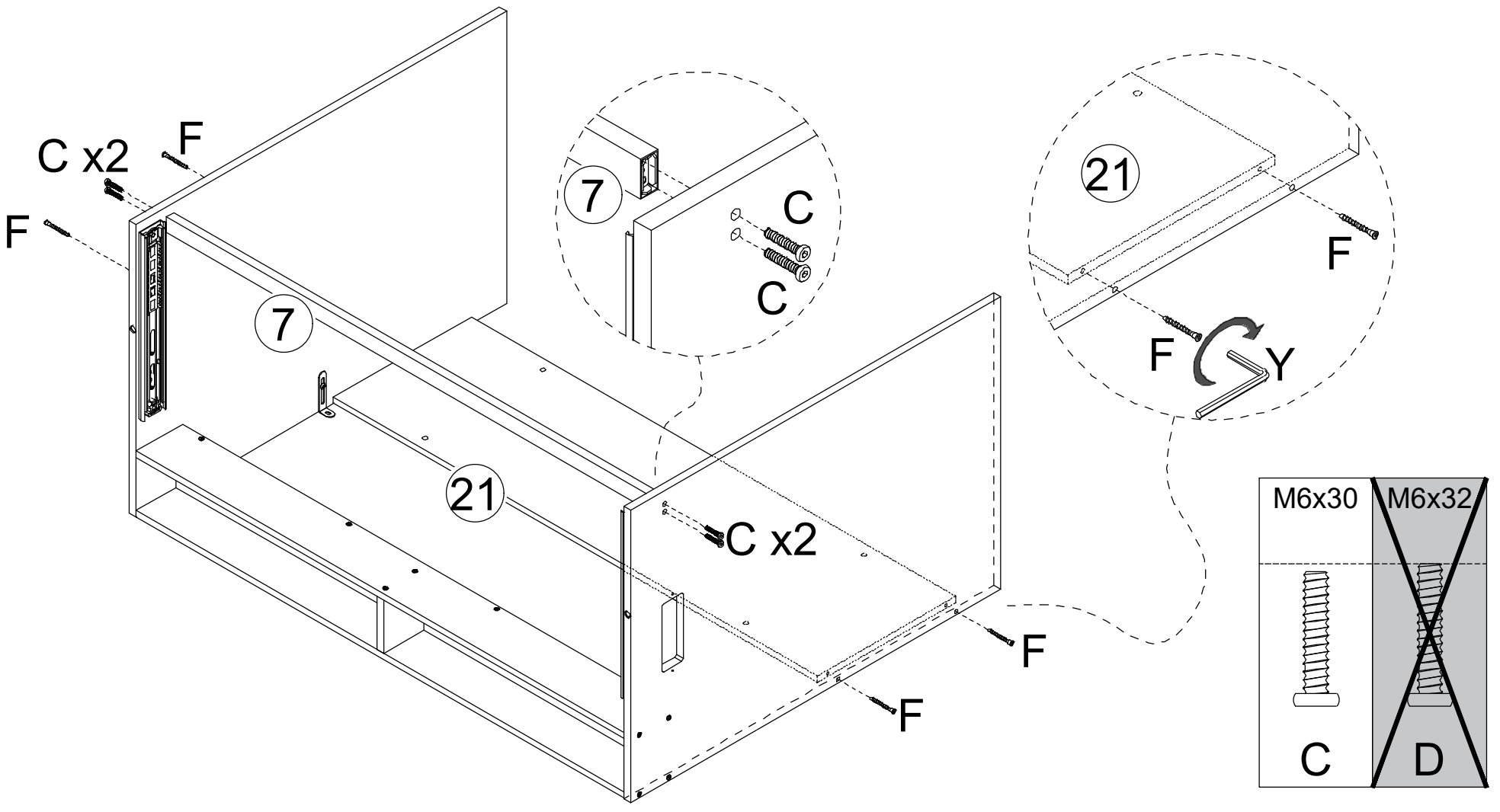

Step/Étape
44

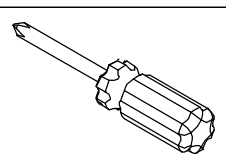	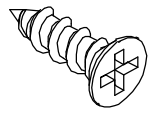		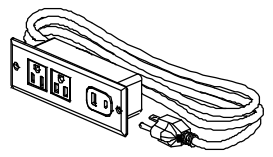	
Z	G	2PCS	PC	1PC

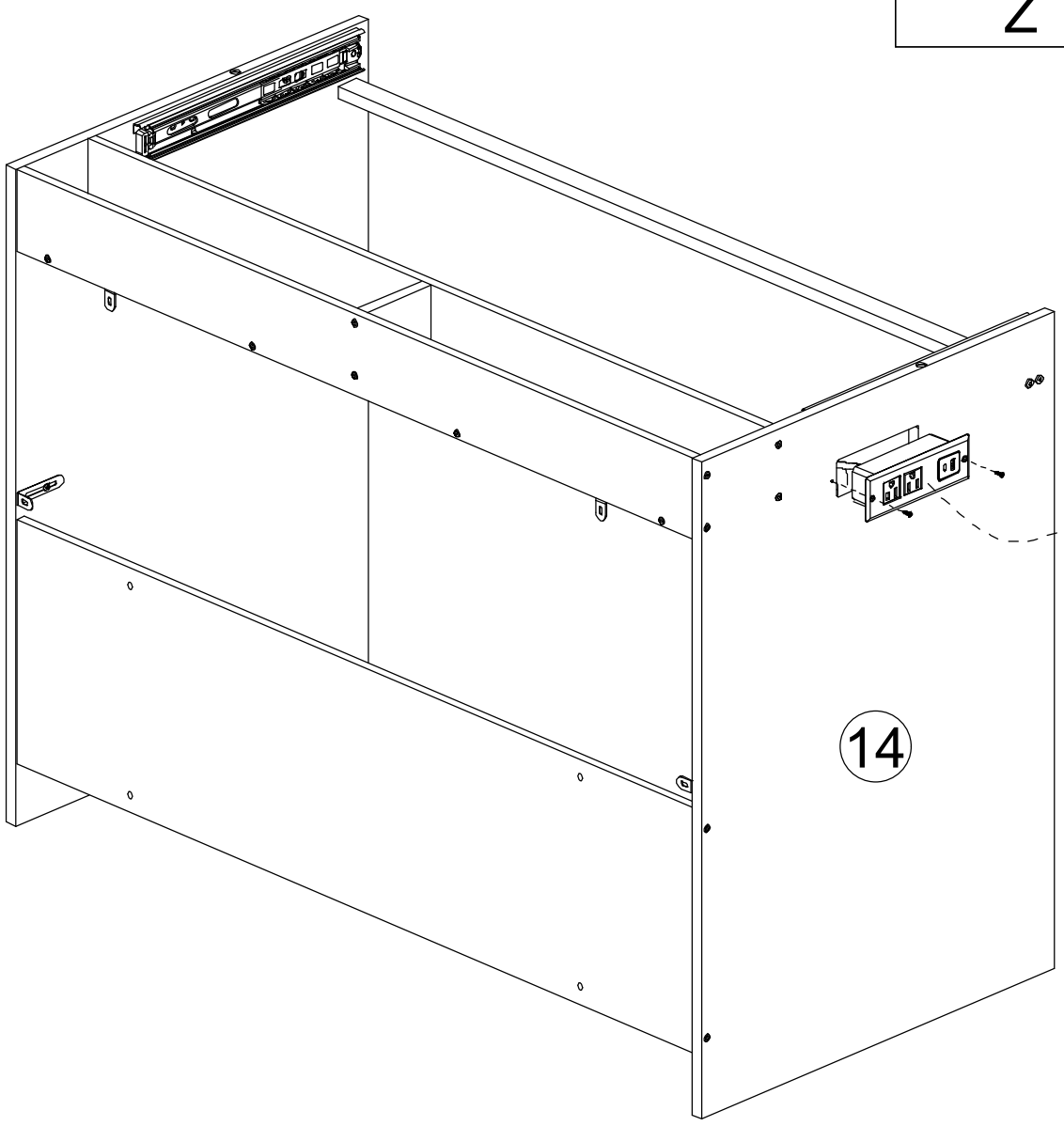

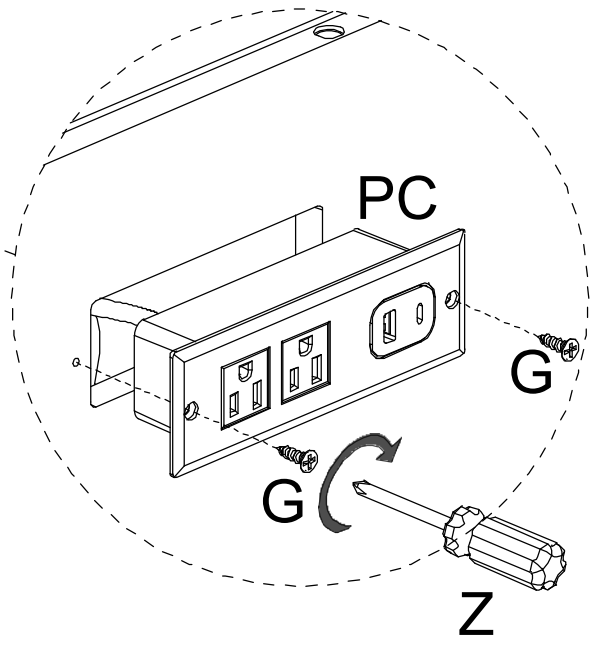

Step/Étape
45

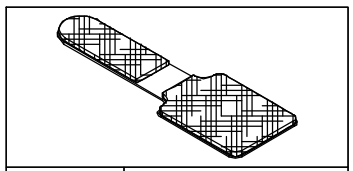	
P	1PC

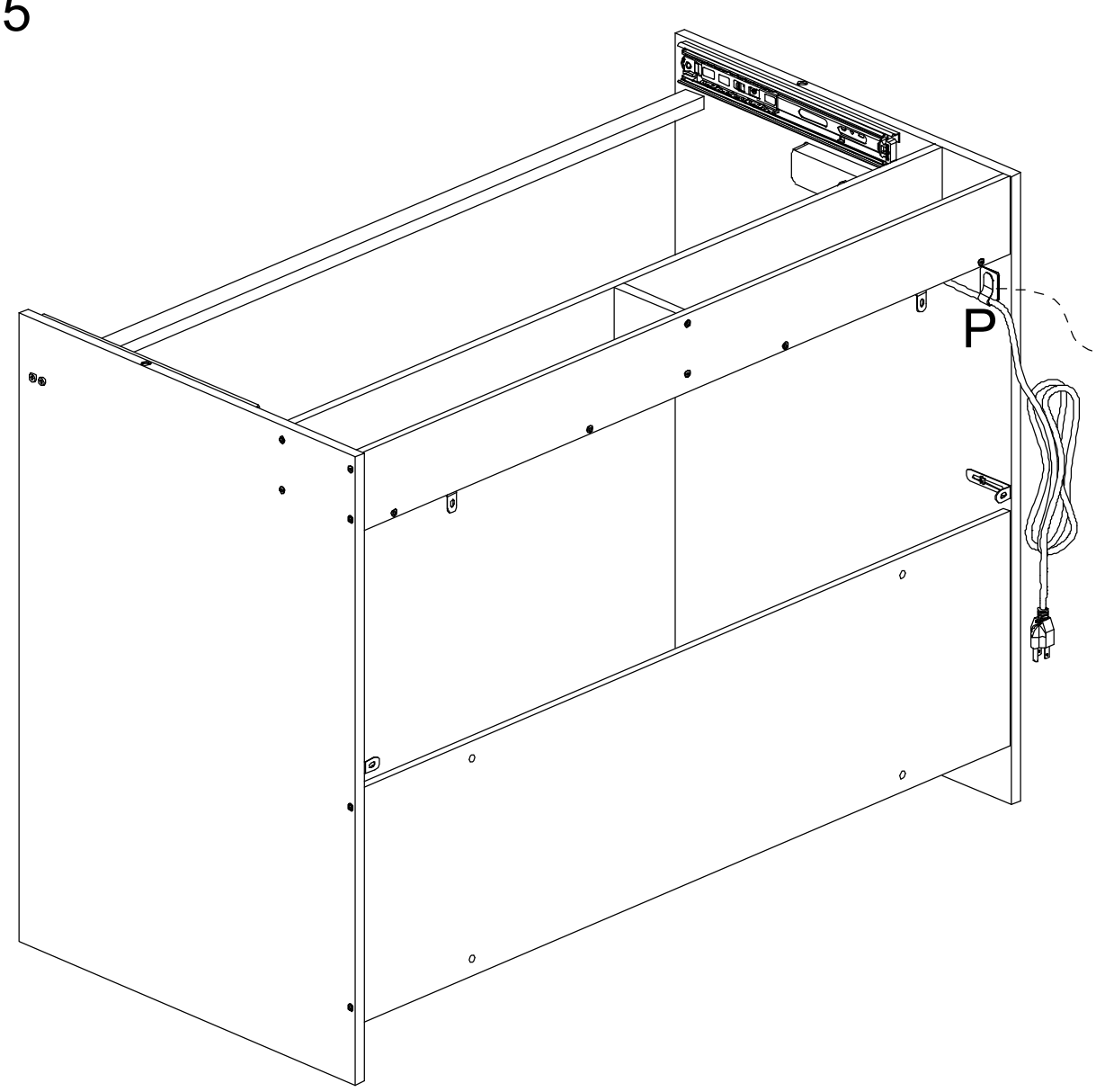

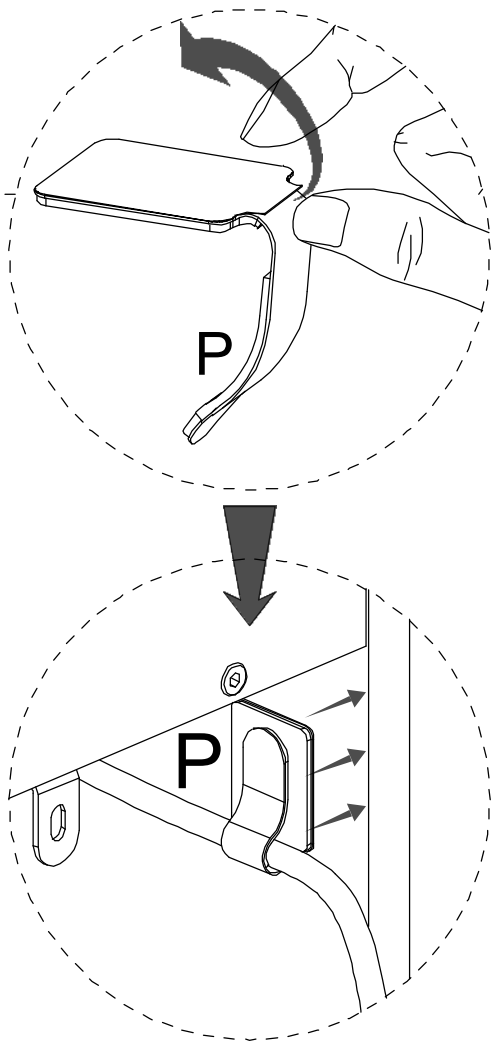

Step/Étape
46

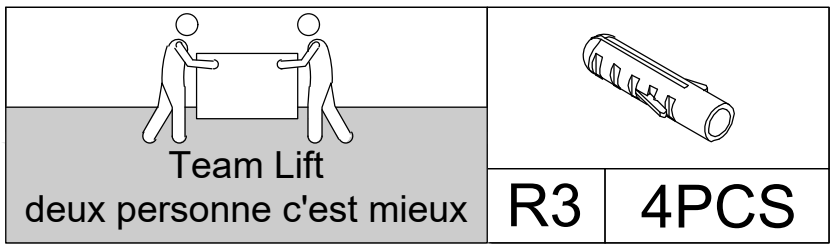

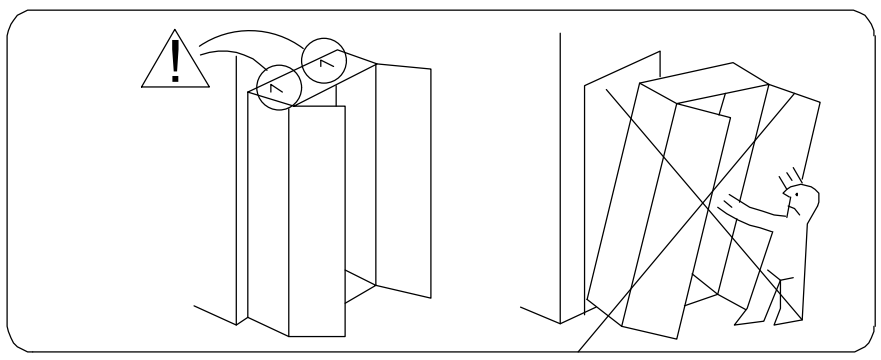

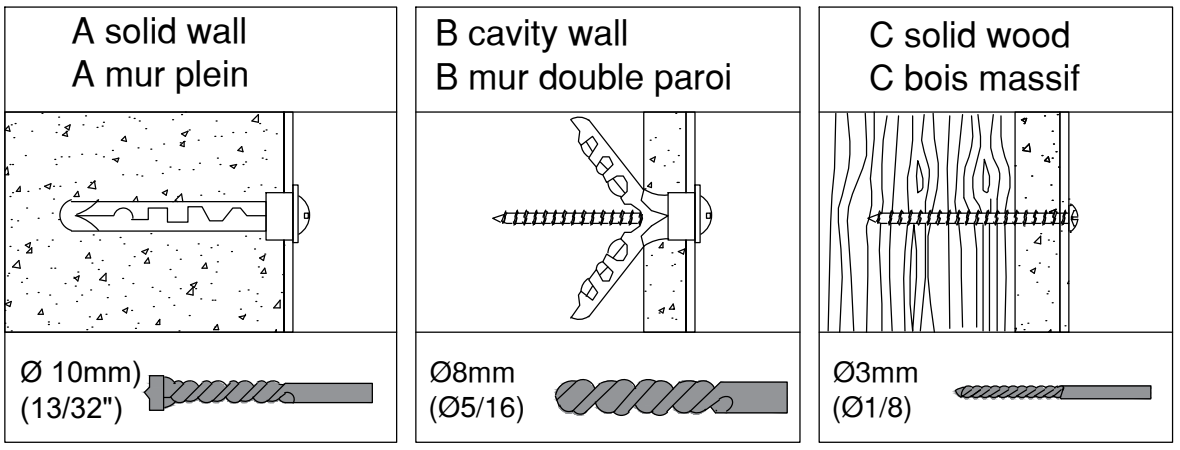

Warning: Tipping furniture can cause serious or fatal crushing injuries.
We have included a wall mounting device. Please use it to secure the furniture according to the following instructions.

1. Mark the corresponding points where you want to place the furniture;
2. Use an impact drill to make holes, and be careful of electrical wires and water pipes;
3. Place the furniture in the designated spots and tighten the wall mounting fixtures with screws.

Avertissement : Les meubles qui basculent peuvent provoquer des blessures graves, voire mortelles, par écrasement.
Nous avons inclus un dispositif de fixation murale. Veuillez l'utiliser pour fixer le meuble conformément aux instructions suivantes.

1. Marquez les points correspondants à l'endroit où vous souhaitez placer le meuble ;
2. Utilisez une perceuse à percussion pour percer des trous, en veillant à éviter les fils électriques ainsi que les conduites d'eau ;
3. Positionnez le meuble à l'emplacement prévu et serrez les fixations murales à l'aide de vis.

WARNING
AVERTISSEMENT

For easier installation, insert the R3 wall plug into the wall at this stage, but do not use the R4 screws to fix the cabinet to the wall yet. Please proceed to the next step.-

Pour faciliter le montage, enfoncer la cheville R3 dans le mur à cette étape, mais ne pas utiliser les vis R4 pour fixer le meuble au mur tout de suite. Veuillez passer à l'étape suivante.

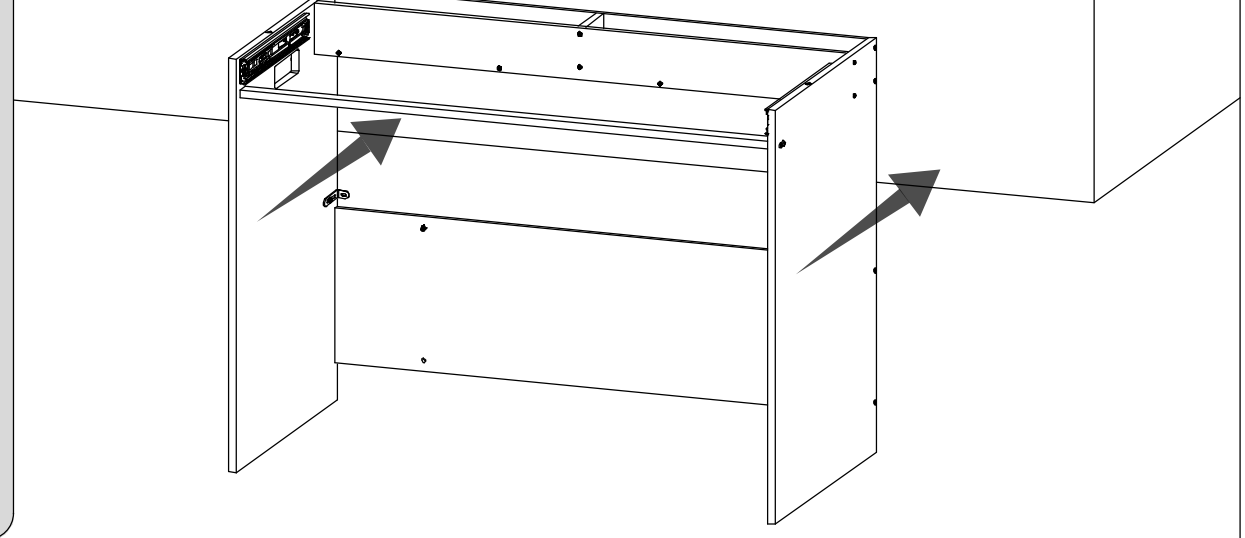

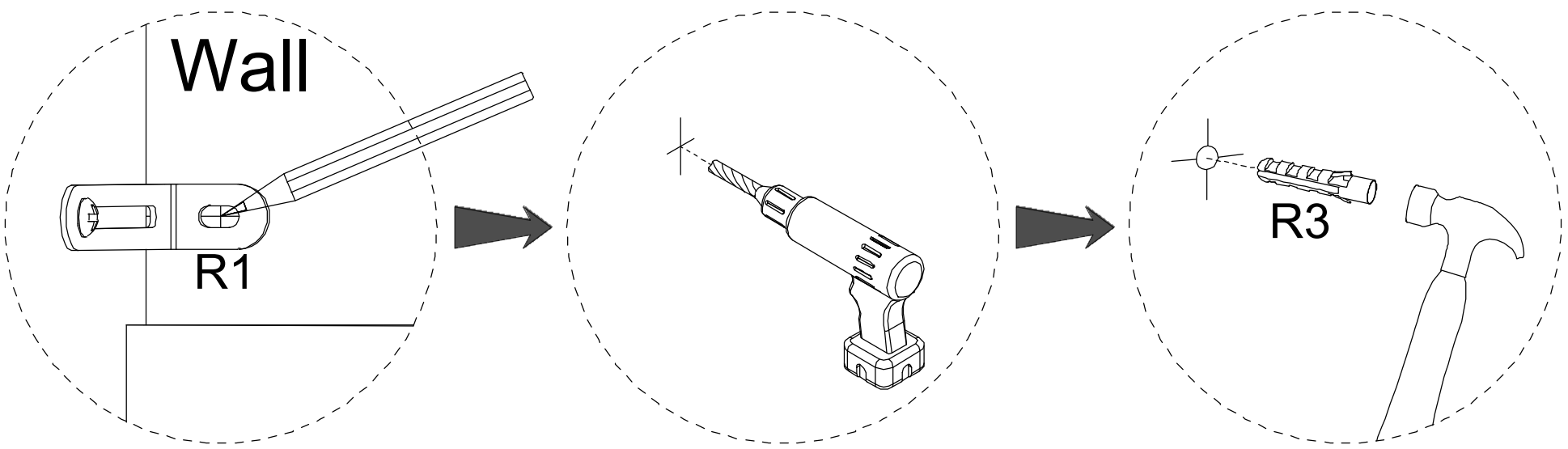

Assemble / Assembler

Step/Étape
47

Team Lift deux personne c'est mieux	Y	M	4PCS	B	4PCS

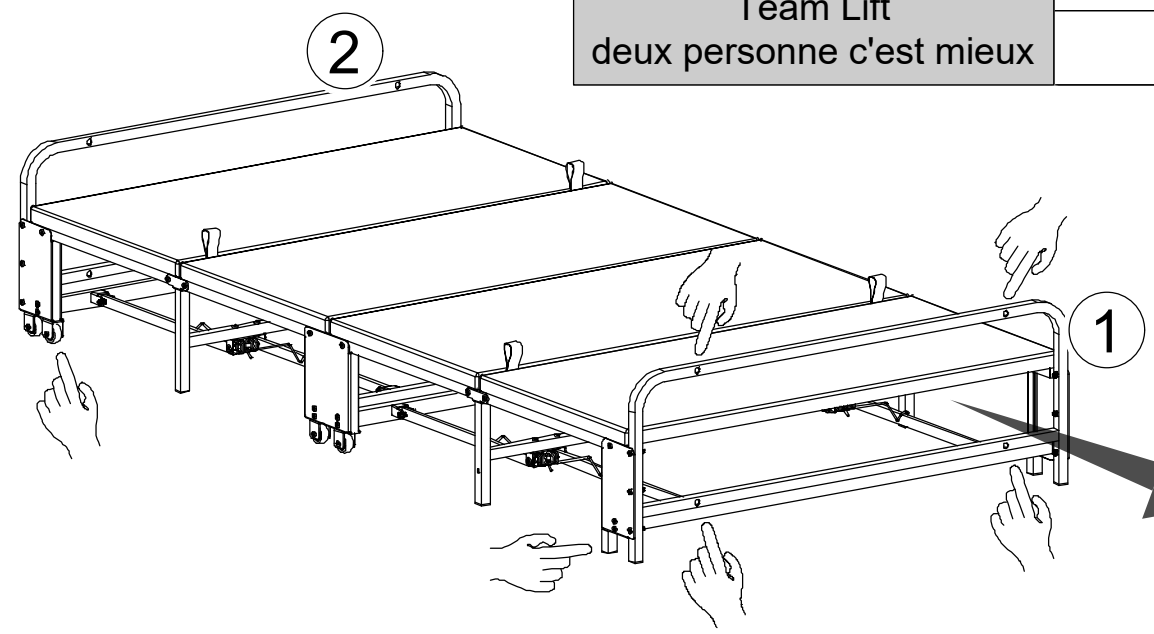

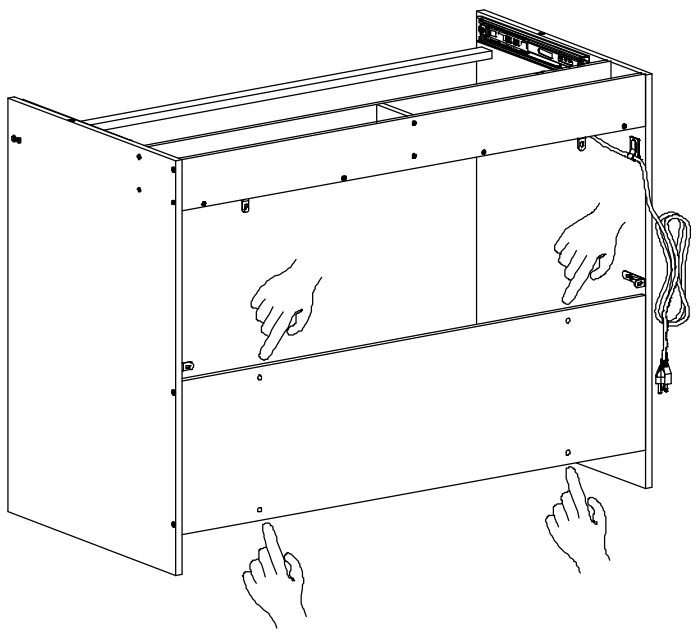

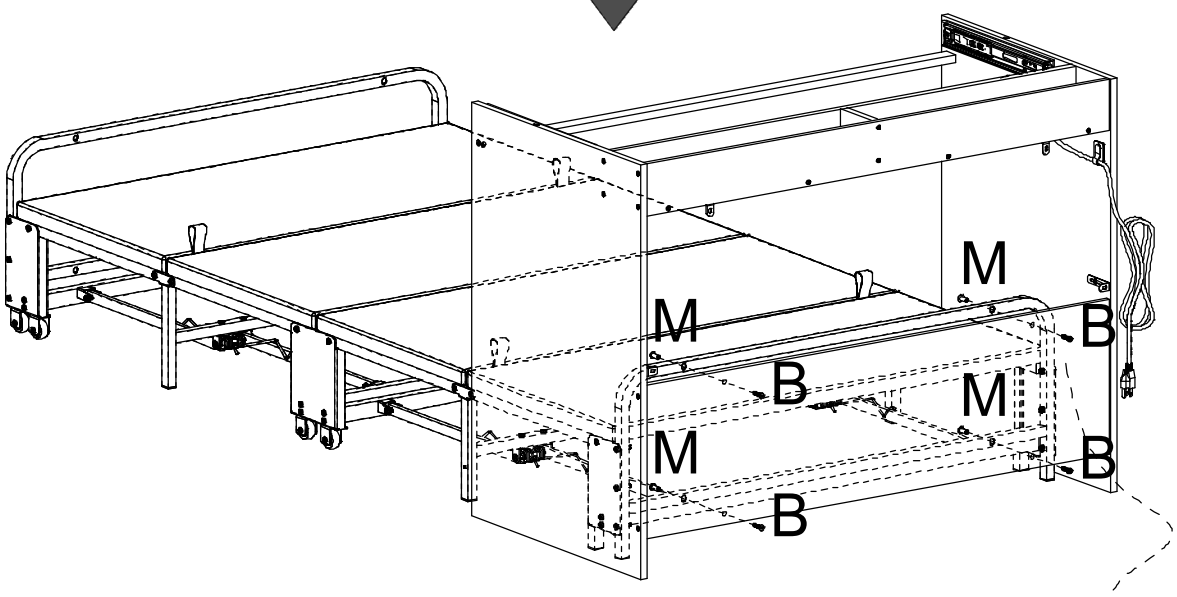

Install the upper screws first to facilitate installation of the lower screws.

Installez d’abord les vis supérieures pour faciliter le montage des vis inférieures.

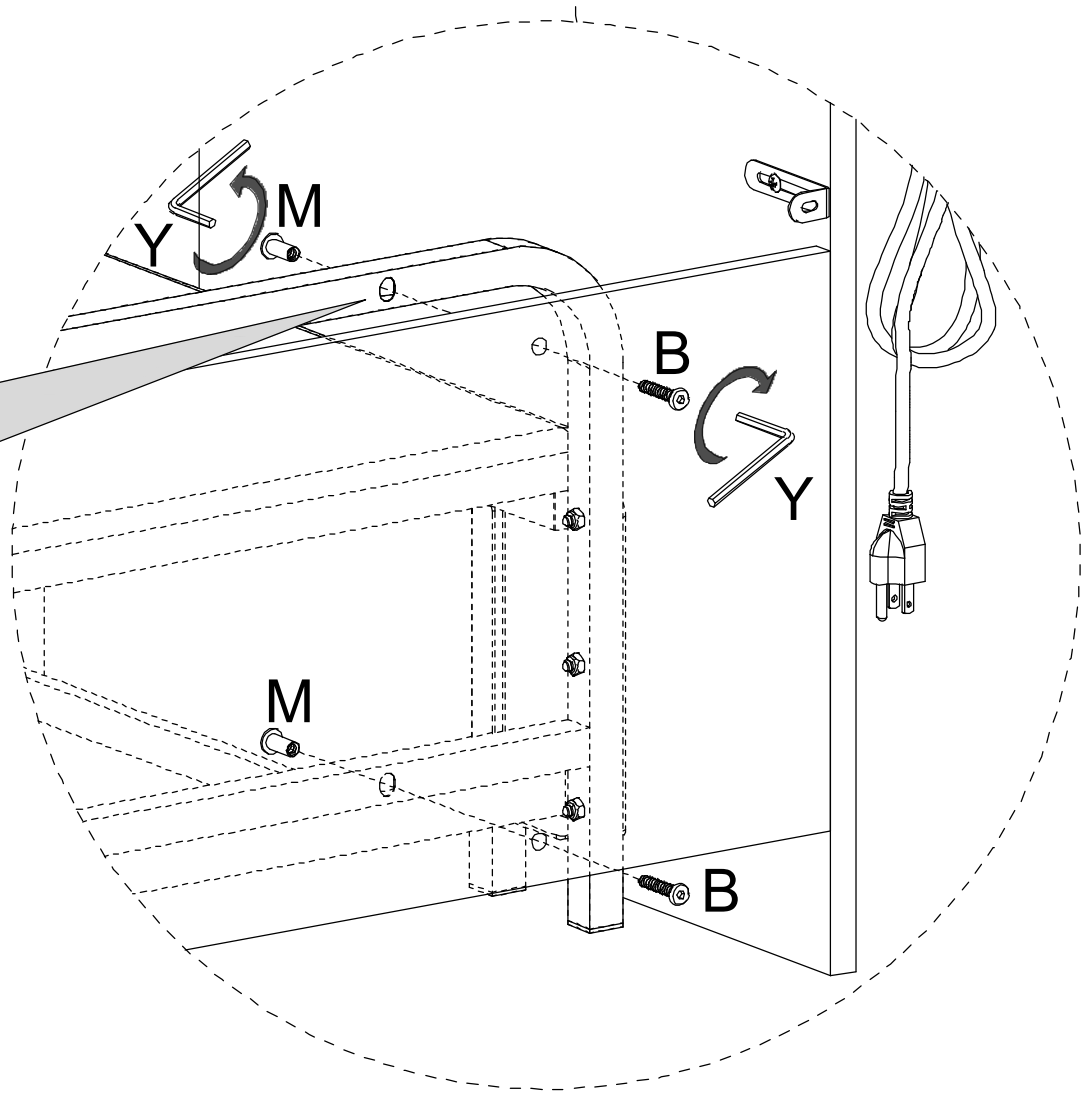

Assemble / Assembler

Step/Étape
48

Team Lift deux personne c'est mieux	R4	4PCS

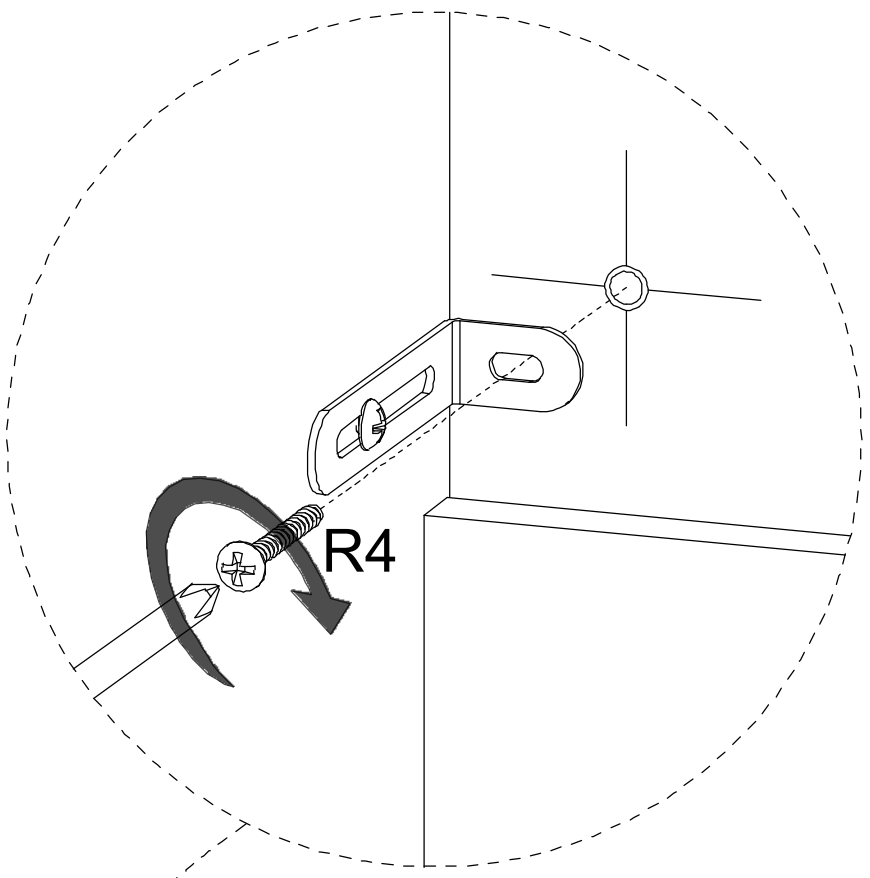

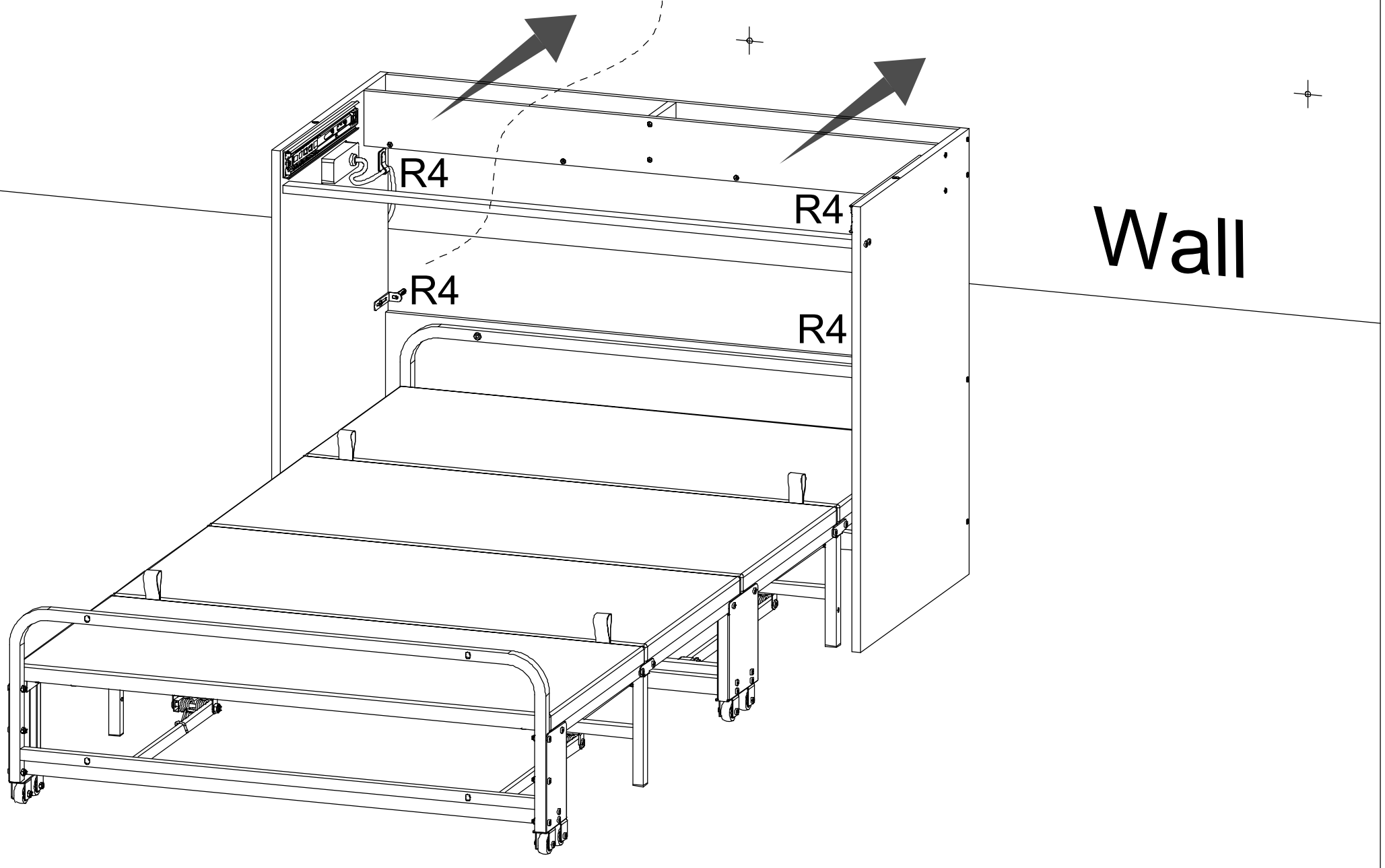

Assemble / Assembler

Step/Étape
49

Team Lift deux personne c'est mieux	Y	M	4PCS	B	4PCS

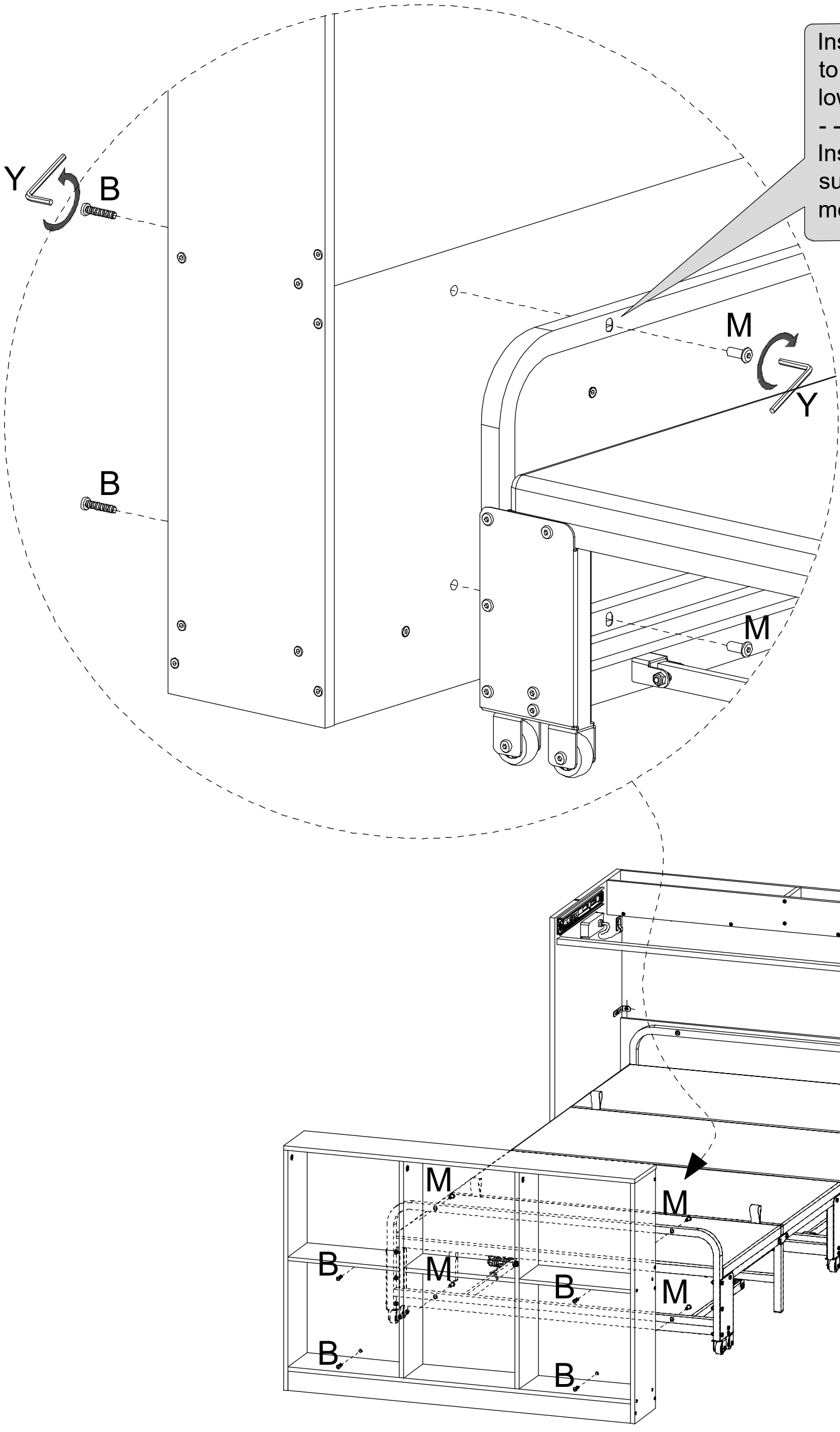

Install the upper screws first to facilitate installation of the lower screws.

- -

Installez d’abord les vis supérieures pour faciliter le montage des vis inférieures.

Step/Étape
50

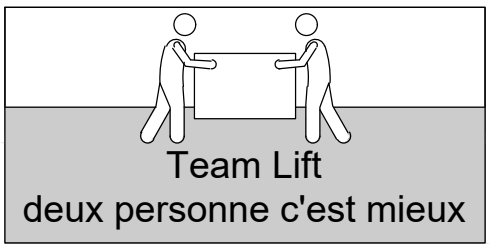

WARNING
AVERTISSEMENT

Do not install alone. Two or more people are required. Keep the movable panel parallel and slowly push it into the slide rails. The movement must be smooth; do not force it to avoid damaging the slides.

Ne jamais installer seul(e). Deux personnes ou plus sont nécessaires. Maintenir le panneau mobile bien parallèle et le glisser lentement dans les rails. L'insertion doit rester fluide ; ne pas forcer sous peine d'endommager les glissières.

slide out the inner rail.

faire glisser la coulisse.

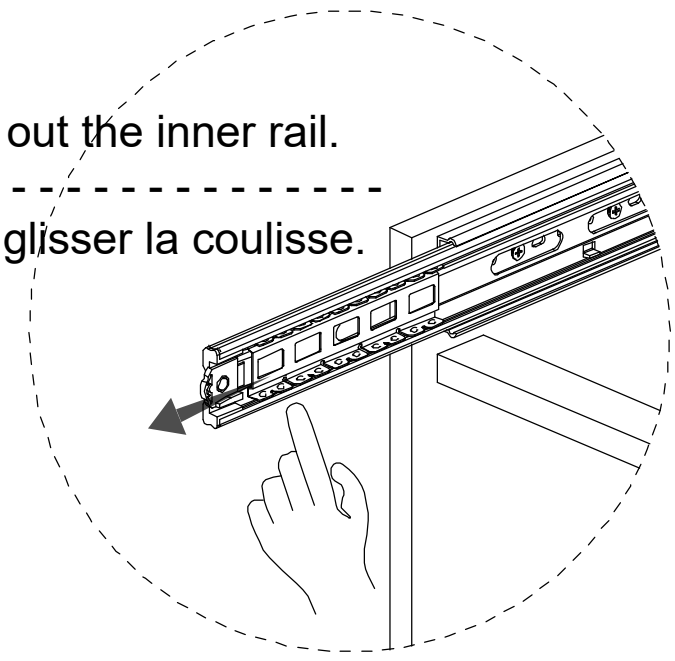

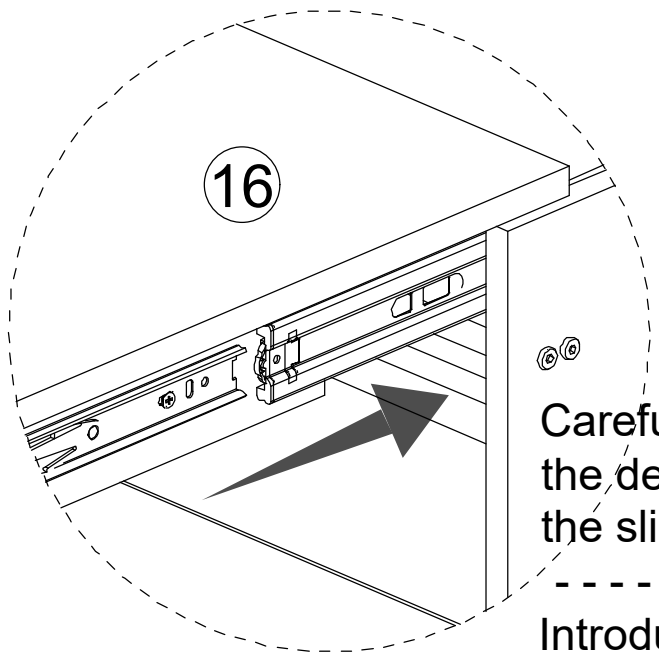

Carefully align and insert the detached slide into the sliding piece.

Introduire avec précision le rail détaché dans la partie coulissante.

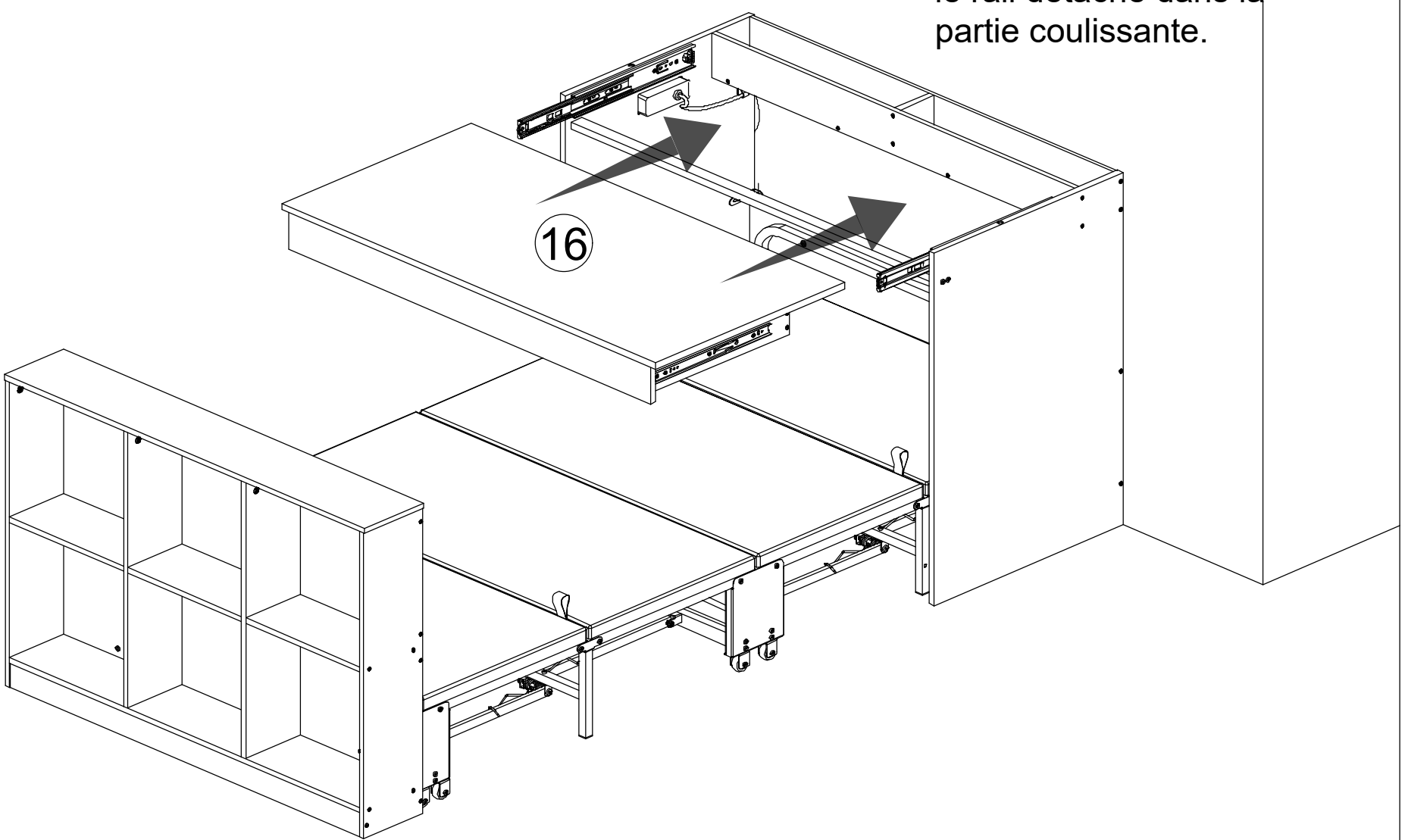

Assemble / Assembler

Step/Étape
51



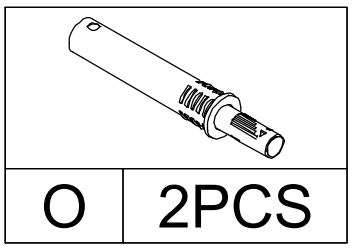

O | 2PCS

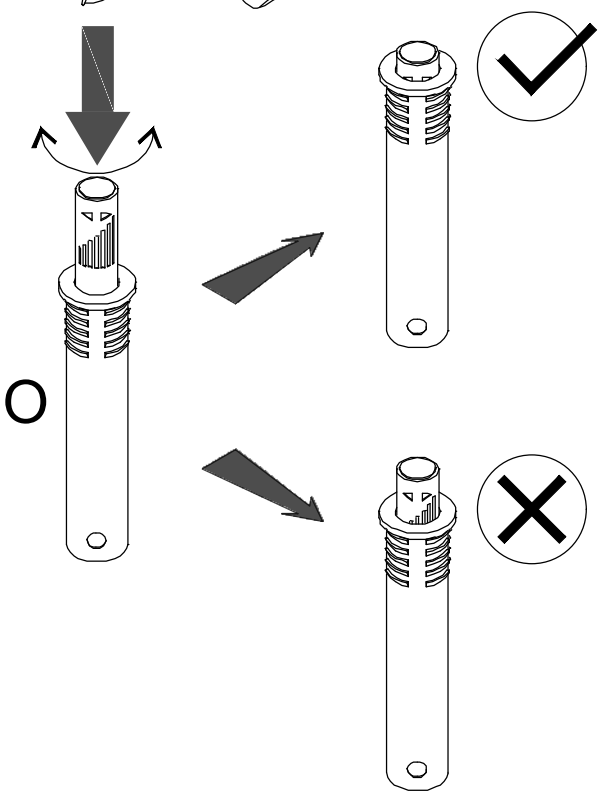

The knob adjusts the height of the button after it is pressed. Ensure it is set to the lowest position before proceeding.

- -

Le bouton permet de régler la hauteur de sortie du poussoir. Assurez-vous qu'il soit réglé sur la position la plus basse avant le montage.

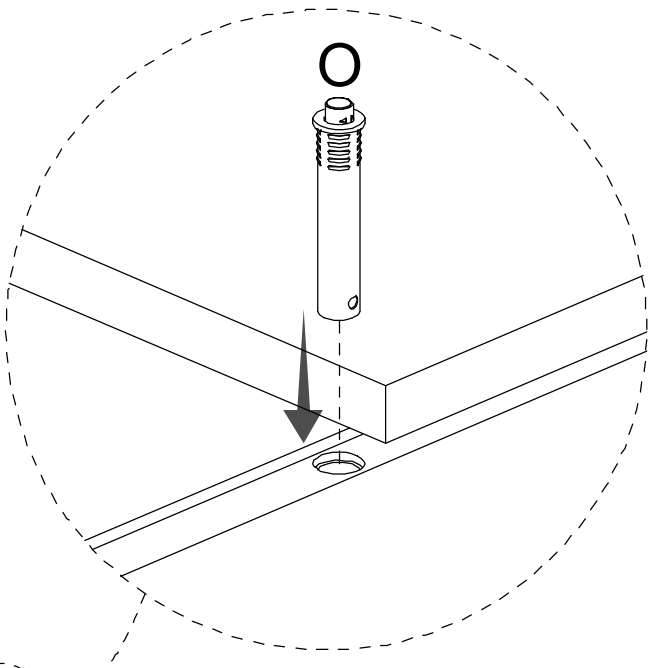

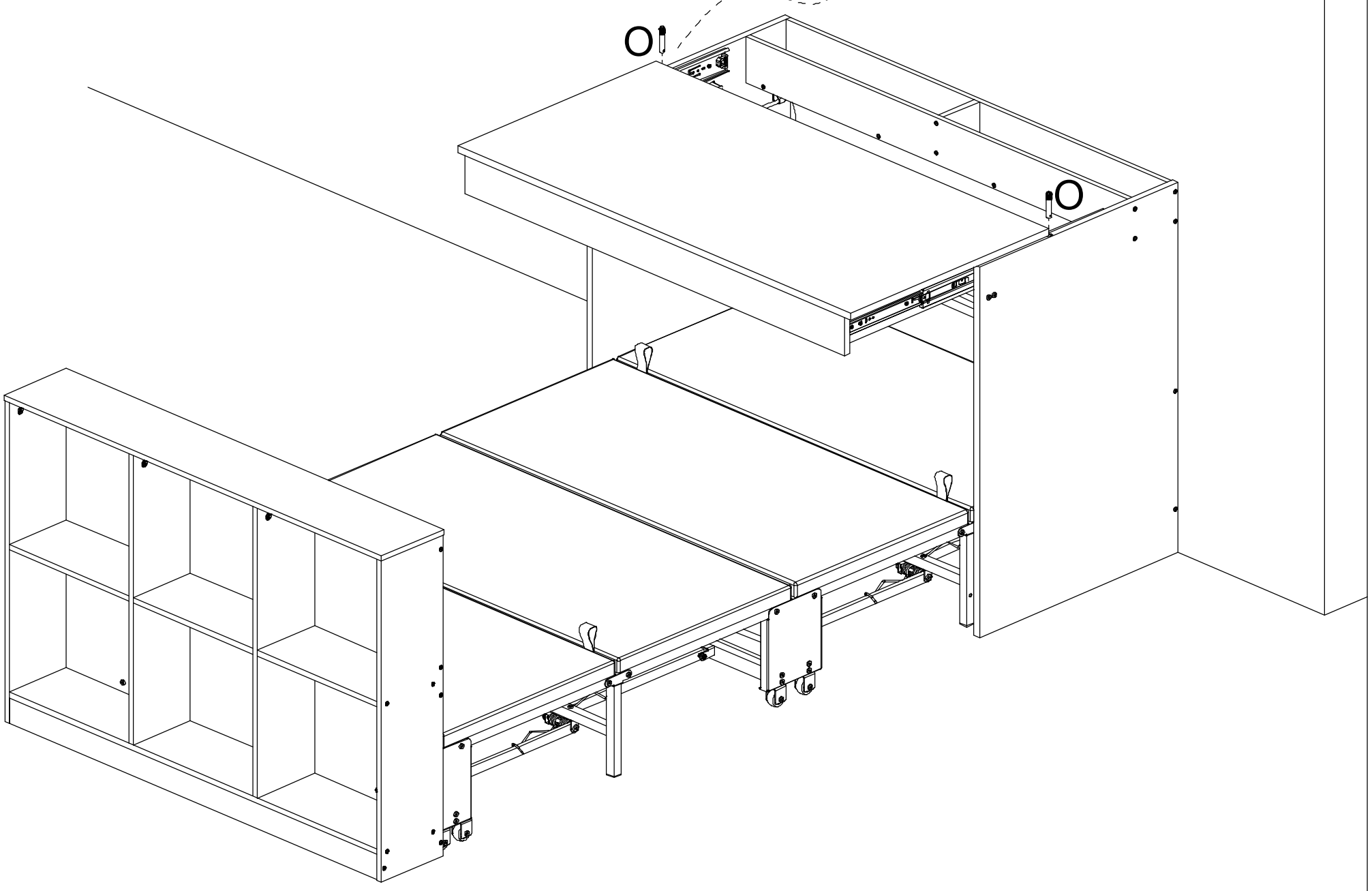

Step/Étape
52

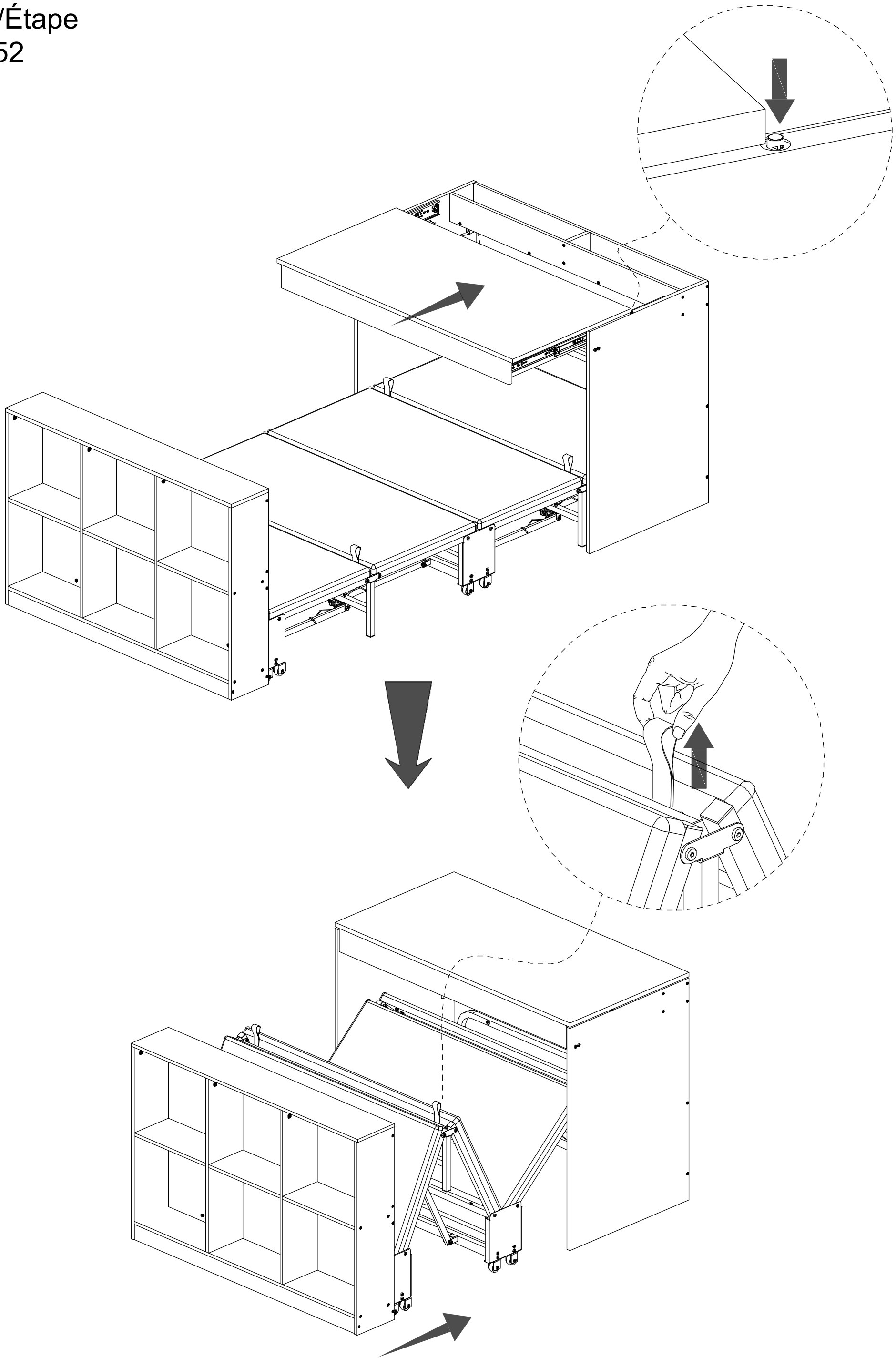

Installation Complete

- - - - - - - - - - - - - -

Installation terminée

