ASSEMBLY INSTRUCTIONS
INSTRUCTIONS DE MONTAGE

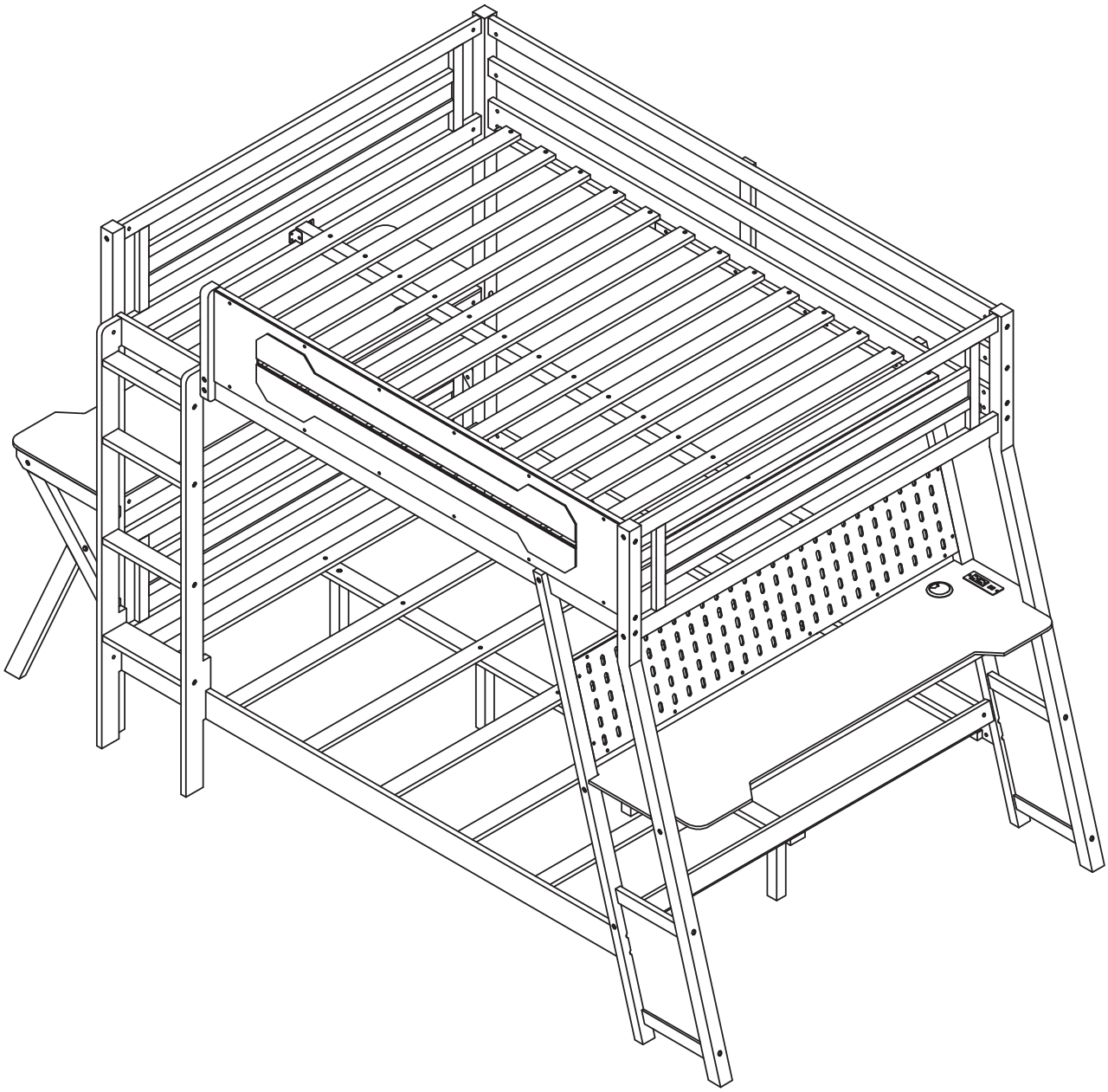

SAFETY WARNING

1. This bed is designed for use only mattress(es) meeting the following specifications on the upper bunk.

Bed Type	Length	Width	Thickness
Full Standard	74” - 75”	53 1/2 ”	6''
Full Standard	74” - 75”	53 1/2 ”	6''

2. Replacement parts, including additional guardrails, may be obtained from any of our dealers.

3. Follow the information on the warnings appearing on the upper bunk bed end structure and on the carton. Do not remove warning label from bed.

4. Always use the recommended size mattresses or mattress supports, or both, to help prevent the likelihood of entrapment or falls.

5. Surface of the mattress must be at least 5 in. (127 mm) below the upper edge of guardrails.

6. Do not allow children under 6 years of age to use the upper bunk.

7. Periodically check and ensure that the guardrail, ladder, and other components are in their proper position, free from damage, and that all connectors are tight.

8. Do not allow horseplay on or under the bed and prohibit jumping on the bed

9. Always use the ladder for entering and leaving the upper bunk.

10. Do not use substitute parts. Contact the manufacturer or dealer for replacement parts.

11. Use of a night light may provided added safety precaution for a child using the upper bunk.

12. Always use guardrails on both long sides of the upper bunk. If the bunk bed will be placed next to the wall, the guardrail that runs the full length of the bed should be placed against the wall to prevent entrapment between the bed and wall.

13. The use of water or sleep flotation mattresses is prohibited.

14. STRANGULATION HAZARD – Never attach or hang items to any part of the bunk bed that are not designed for use with the bed; for example, but not limited to, hook, belts and jump ropes.

15. Keep these instructions for future reference

16. We recommend assembling your bunk bed on a shipping carton to protect your floor or carpet

17. Be certain all staples are out of the box before beginning assembly on the shipping carton

18. Prohibit more than one person on upper bunk

AVERTISSEMENTS DE SÉCURITÉ

1. Ce lit est conçu pour être utilisé uniquement avec des matelas répondant aux spécifications suivantes sur la couchette supérieure.

Type de lit	Longueur	Largeur	Épaisseur
Doubele standard	74po - 75po	53 1/2po	6po
Doubele standard	74po - 75po	53 1/2po	6po

2. Des pièces de rechange, y compris des garde-corps supplémentaires, peuvent être obtenues auprès de l'un de nos dealers.

3. Suivez les informations figurant sur les avertissements figurant sur la structure d'extrémité du lit superposé supérieur et sur le carton. Ne retirez pas l'étiquette d'avertissement du lit.

4. Utilisez toujours des matelas ou des supports de matelas de taille recommandée, ou les deux, pour éviter tout risque de piégeage ou chutes.

5. La surface du matelas doit être à au moins 5 po (127 mm) sous le bord supérieur des barrières de sécurité.

6. Ne laissez pas les enfants de moins de 6 ans utiliser la couchette supérieure.

7. Vérifiez et assurez-vous périodiquement que le garde-corps, l'échelle et les autres composants sont dans leur position appropriée, exempt de dommages et que tous les connecteurs sont bien serrés.

8. Ne permettez pas les jeux brutaux sur ou sous le lit et interdisez de sauter sur le lit.

9. Utilisez toujours l'échelle pour entrer et sortir de la couchette supérieure.

10. N'utilisez pas de pièces de rechange. Contactez le fabricant ou le revendeur pour obtenir des pièces de rechange.

11. L'utilisation d'une veilleuse peut constituer une mesure de sécurité supplémentaire pour un enfant utilisant la couchette supérieure.

12. Utilisez toujours des barrières de sécurité sur les deux côtés longitudinaux du lit supérieur. Si le lit superposé doit être placé à côté du mur, la barrière de sécurité qui s'étend sur toute la longueur du lit doit être placée contre le mur pour éviter tout piégeage entre le lit et le mur.

13. L'utilisation de matelas à eau ou de matelas flottants pour le sommeil est interdite.

14. RISQUE D'ÉTRANGLEMENT - Ne jamais attacher ou suspendre des objets à une partie quelconque du lit superposé qui ne sont pas conçu pour être utilisé avec le lit ; par exemple, mais sans s'y limiter, un crochet, des ceintures et des cordes à sauter.

15. Conservez ces instructions pour référence ultérieure.

16. Interdire à plus d'une personne de dormir sur la couchette supérieure.

17. Nous vous recommandons d'assembler votre lit superposé sur le carton d'expédition pour protéger votre sol ou votre tapis.

18. Assurez-vous que toutes les agrafes sont sorties de la boîte avant de commencer l'assemblage sur le carton d'expédition.

Detail View - Vue détaillée

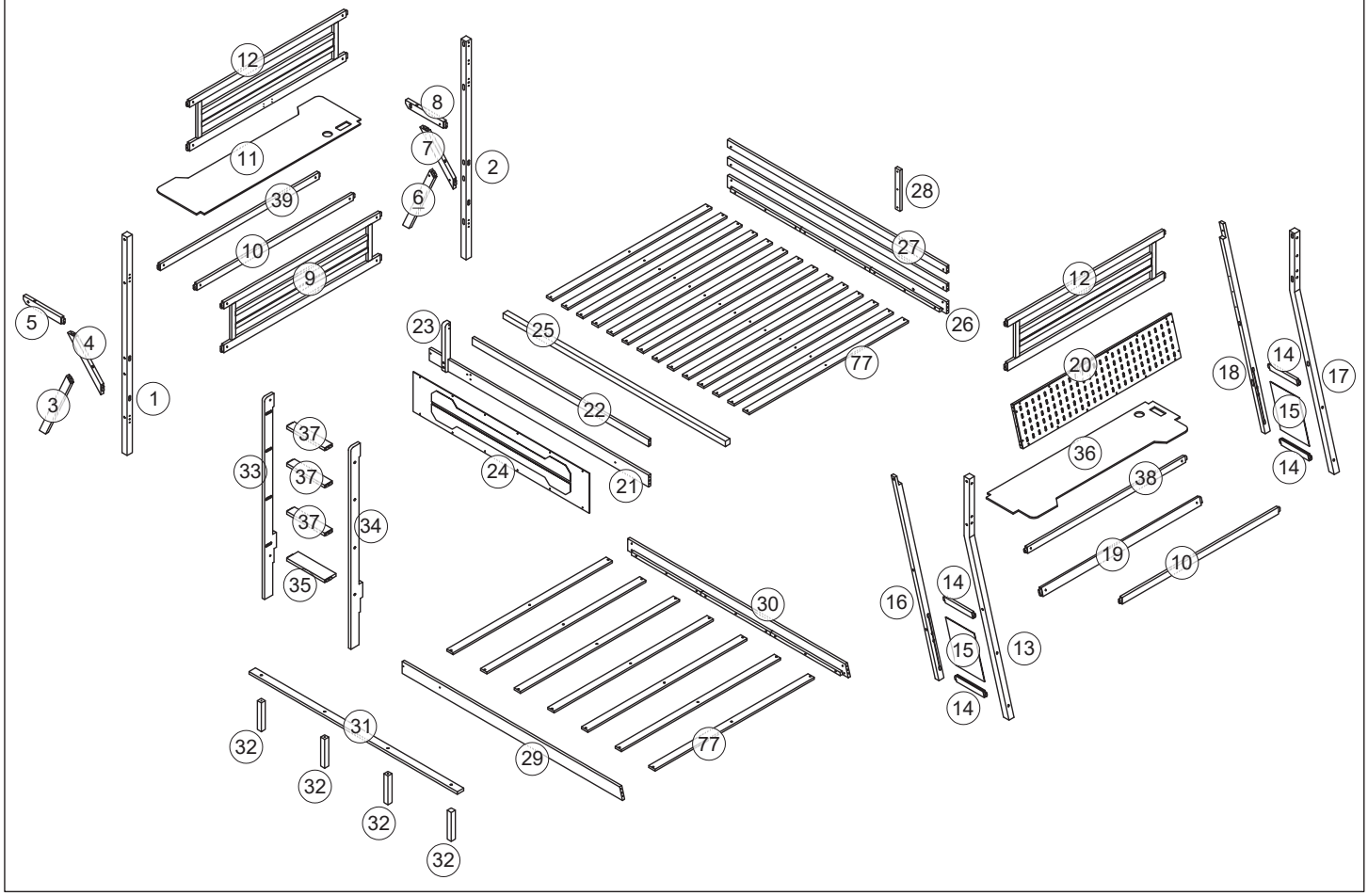

Part Lists - Listes de pièces:

1	2	3
Foot of bed/Pied de lit - 1pc/pièce	Foot of bed/Pied de lit - 1pc/pièce	Diagonal leg/Jambe diagonale - 1pc/pièce
4	5	6
Diagonal leg/Jambe diagonale - 1pc/pièce	Quiz on/Quiz sur - 1pc/pièce	Diagonal leg/Jambe diagonale - 1pc/pièce
7	8	20
Diagonal leg/Jambe diagonale - 1pc/pièce	Quiz on/Quiz sur - 1pc/pièce	Decorative cluster/Grappe décorative - 1pc/pièce
13	14	15
Foot of bed/Pied de lit - 1pc/pièce	Quiz/Questionnaire - 4pcs/pièces	Panel/Panneau - 2pcs/pièces
16	17	18
Long diagonal legs/Longues jambes diagonales - 1pc/pièce	Foot of bed/Pied de lit - 1pc/pièce	Long diagonal legs/Longues jambes diagonales - 1pc/pièce
21	22	23
Bed shoulder/Épaule du lit - 1pc/pièce	Short railing/Garde-corps court - 1pc/pièce	Handrail molding/Moulure de main courante - 1pc/pièce
24	25	26
Decorative board/Panneau décoratif - 1pc/pièce	Flap support/Support de rabat - 1pc/pièce	Bed shoulder/Épaule du lit - 1pc/pièce
27	28	29
Long railing/ - 2pcs/pièces	Handrail cladding/ - 1pc/pièce	Bed shoulder/ - 1pc/pièce
30	31	32
Bed shoulder/Épaule du lit - 1pc/pièce	Flap support/Support de rabat - 1pc/pièce	Secondary leg/Jambe secondaire - 4pcs/pièces
33	34	35
Handrails/Mains courantes - 1pc/pièce	Handrails/Mains courantes - 1pc/pièce	Steps/Mesures - 1pc/pièce
37	V	P
Steps/Mesures - 3pcs/pièces	Protective cover/Housse de protection (2pcs/pièces)	Power outlet/Prise de courant (2pcs/pièces)

11 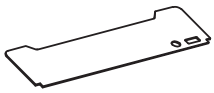	36	9 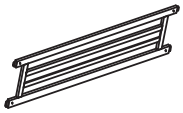
Table top/Plateau de table - 1pc/pièce	Table top/Plateau de table - 1pc/pièce	Hip frame/Cadre de hanche - 1pc/pièce
12 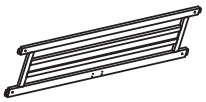	10	19
Hip frame/Cadre de hanche - 2pcs/pièces	Side bars/Barres latérales - 2pcs/pièces	Large hip bar/Grande barre de hanche - 1pc/pièce
77 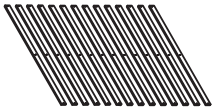	38 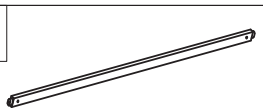	39 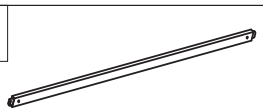
Slats/Lattes - 21pcs/pièces	Side bars/Barres latérales - 1pc/pièce	Side bars/Barres latérales - 1pc/pièce

Hardware Lists - Listes de matériel:

A Ø10*30mm Wood dowel/Cheville en bois (14pcs/pièces)	B Ø1/4"*90mm Hex-Head bolt/Boulon à tête hexagonale (45pcs/pièces)	C Ø1/4"*55mm Hex-Head bolt/Boulon à tête hexagonale (12pcs/pièces)
D Ø1/4"*9.5*12mm Hex-Head bolt/Boulon à tête hexagonale (72pcs/pièces)	L Ø1/4"*65mm Hex-Head bolt/Boulon à tête hexagonale (1pc/pièce)	J #4*30mm Screw/Vis (69pcs/pièces)
K K4mm Allen key/Clé Allen (2pcs/pièces)	W #3.5*12mm Screw/Vis (24pcs/pièces)	Z Nut/Noix (14pcs/pièces)
Q Ø6*30mm Hex-Head screw/Vis à tête hexagonale (3pcs/pièces)	E Ø1/4"*30mm Hex-Head bolt/Boulon à tête hexagonale (4pcs/pièces)	Y #3*10mm Screw/Vis (32pcs/pièces)
X Pass U/Passe (2pcs/pièces)	H Ø6*75mm Hex-Head screw/Vis à tête hexagonale (4pcs/pièces)	G Ø1/4"15mm Nut/Noix (4pcs/pièces)
M Ø1/4"*60mm Hex-Head bolt/Boulon à tête hexagonale (14pcs/pièces)		

ASSEMBLY TOOLS REQUIRED (NOT INCLUDED)

PLEASE BE CAREFUL DO NOT DAMAGE THE HOLE POSITION WHEN YOU USE POWER TOOLS !

ATTENTION À NE PAS ENDOMMAGER LA POSITION DU TROU LORSQUE VOUS UTILISEZ DES OUTILS ÉLECTRIQUES !

Step/Étape 1

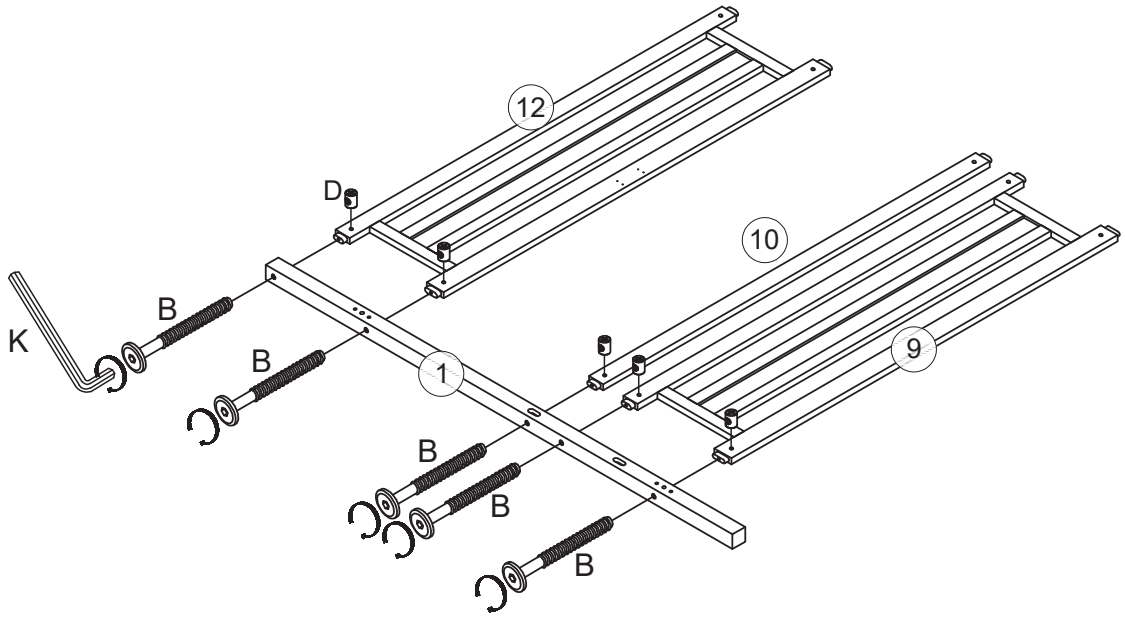

K	B	D
	5pcs/pièces	5pcs/pièces

Step/Étape 2

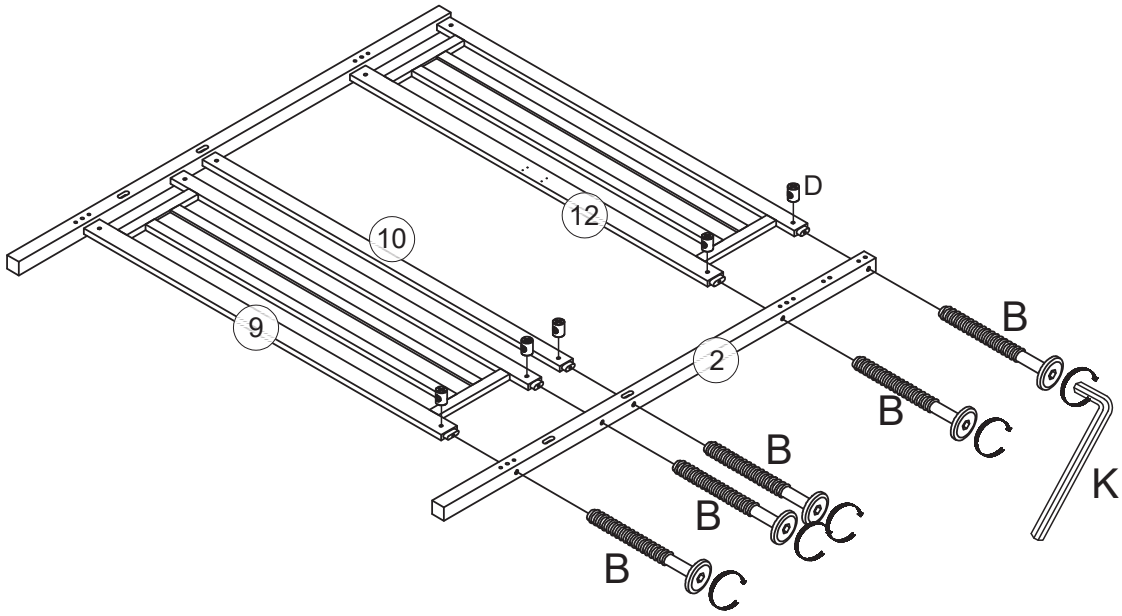

K	B	D
	5pcs/pièces	5pcs/pièces

Step/Étape 3

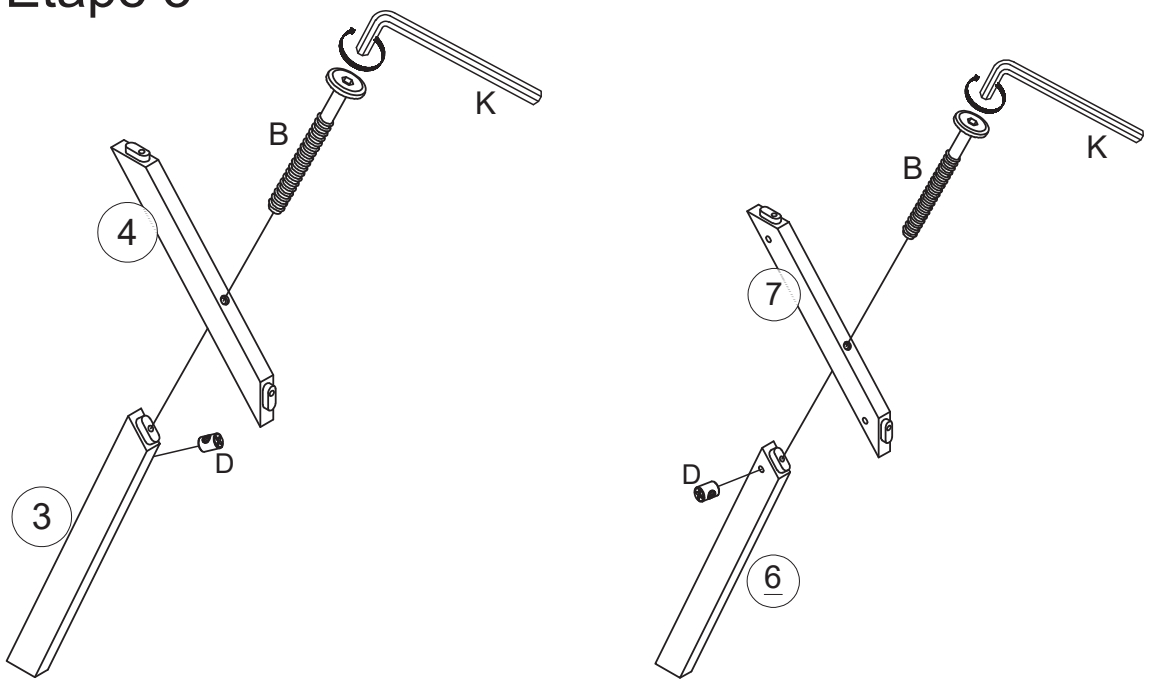

K	B	D
	2pcs/pièces	2pcs/pièces

Step/Étape 4

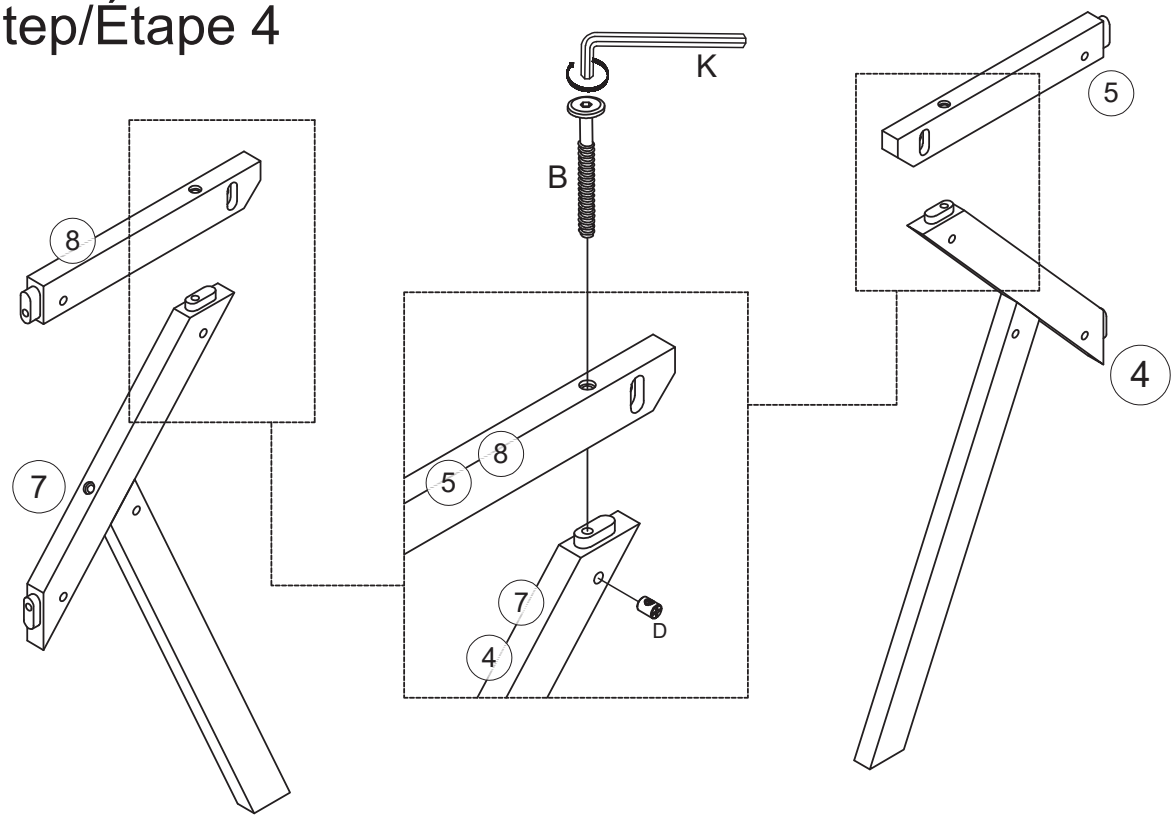

K	B	D
	2pcs/pièces	2pcs/pièces

Step/Étape 5

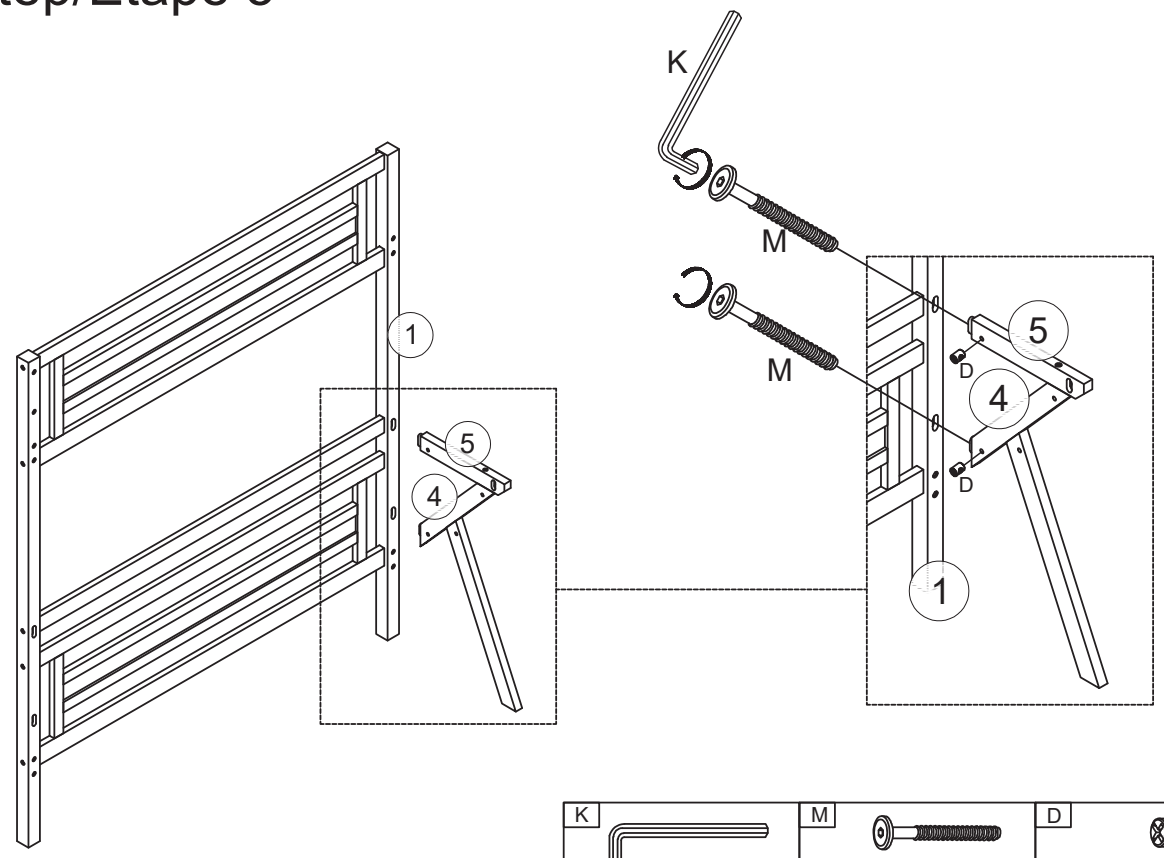

K	M	D
	2pcs/pièces	2pcs/pièces

Step/Étape 6

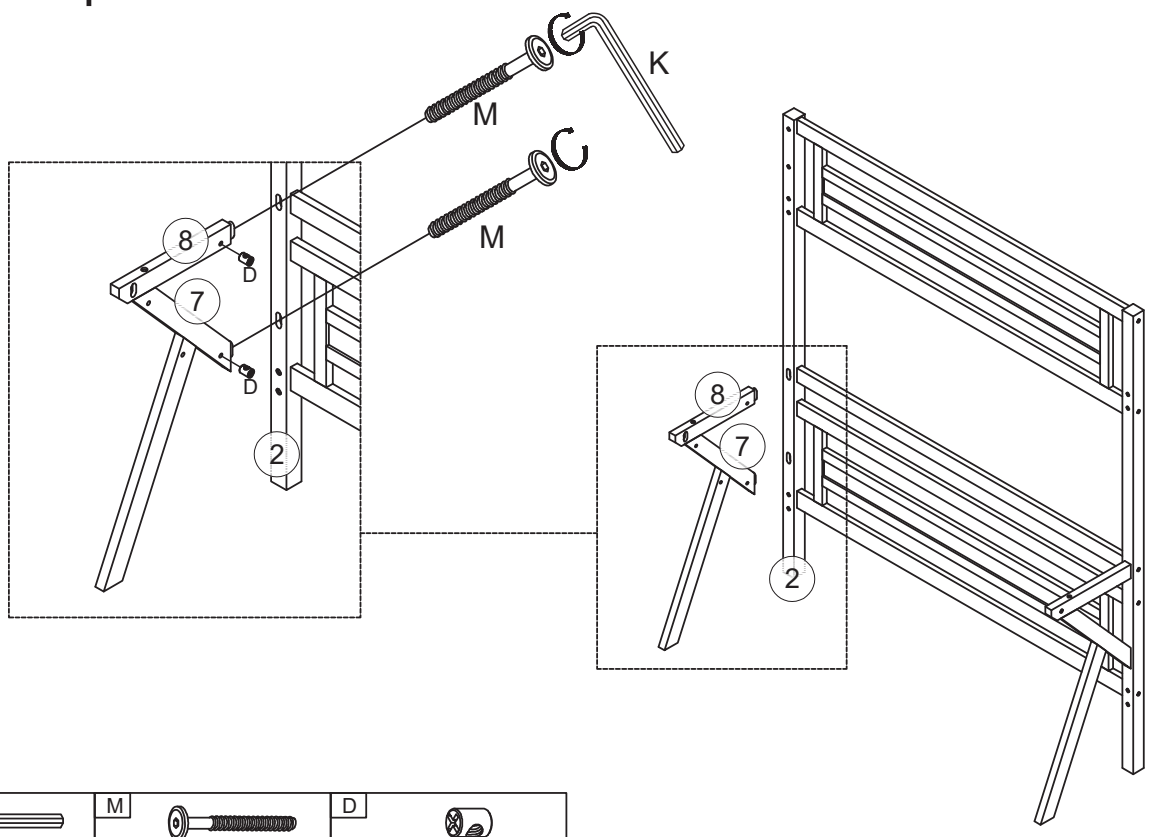

K	M	D
	2pcs/pièces	2pcs/pièces

Step/Étape 7

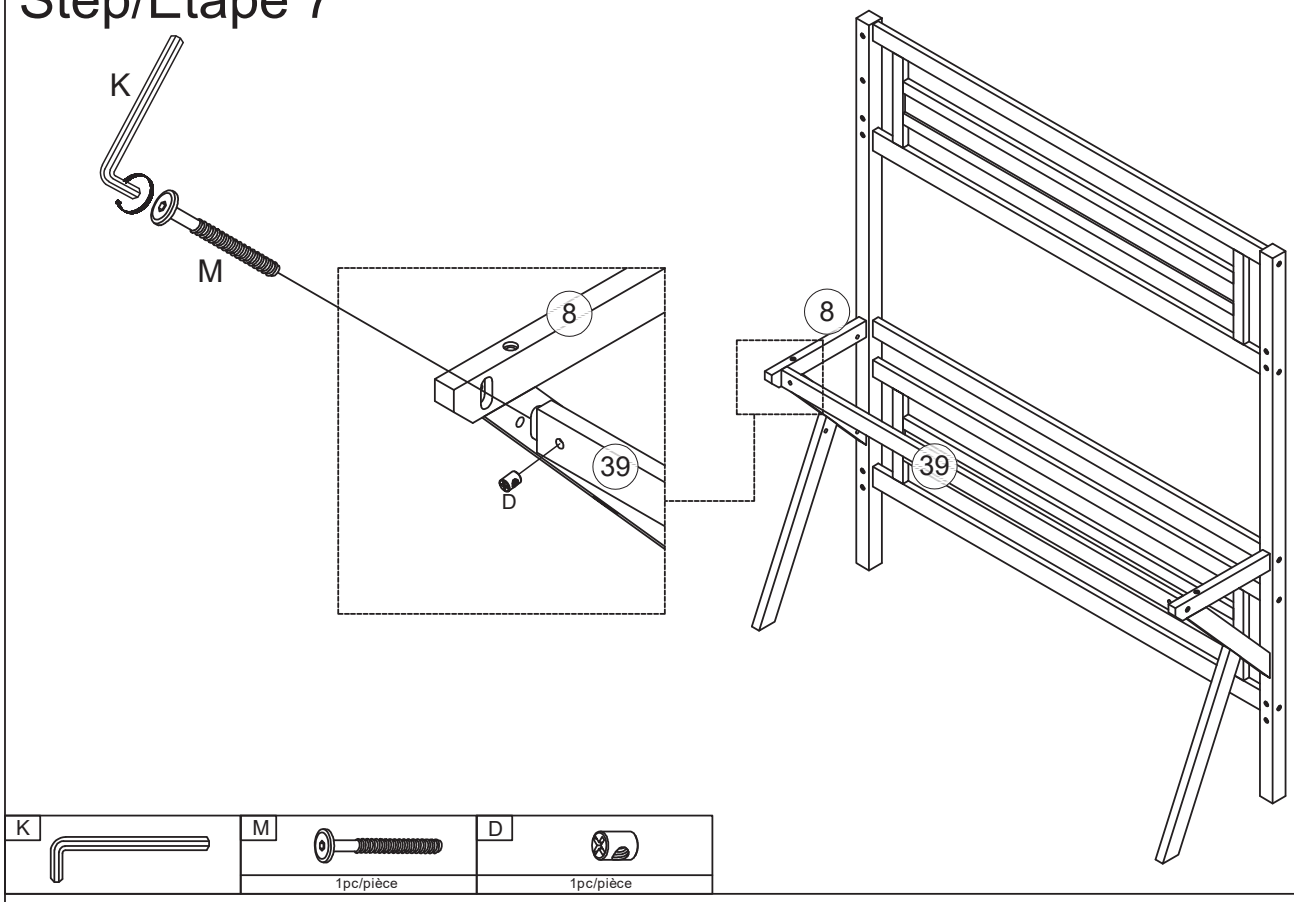

Step/Étape 8

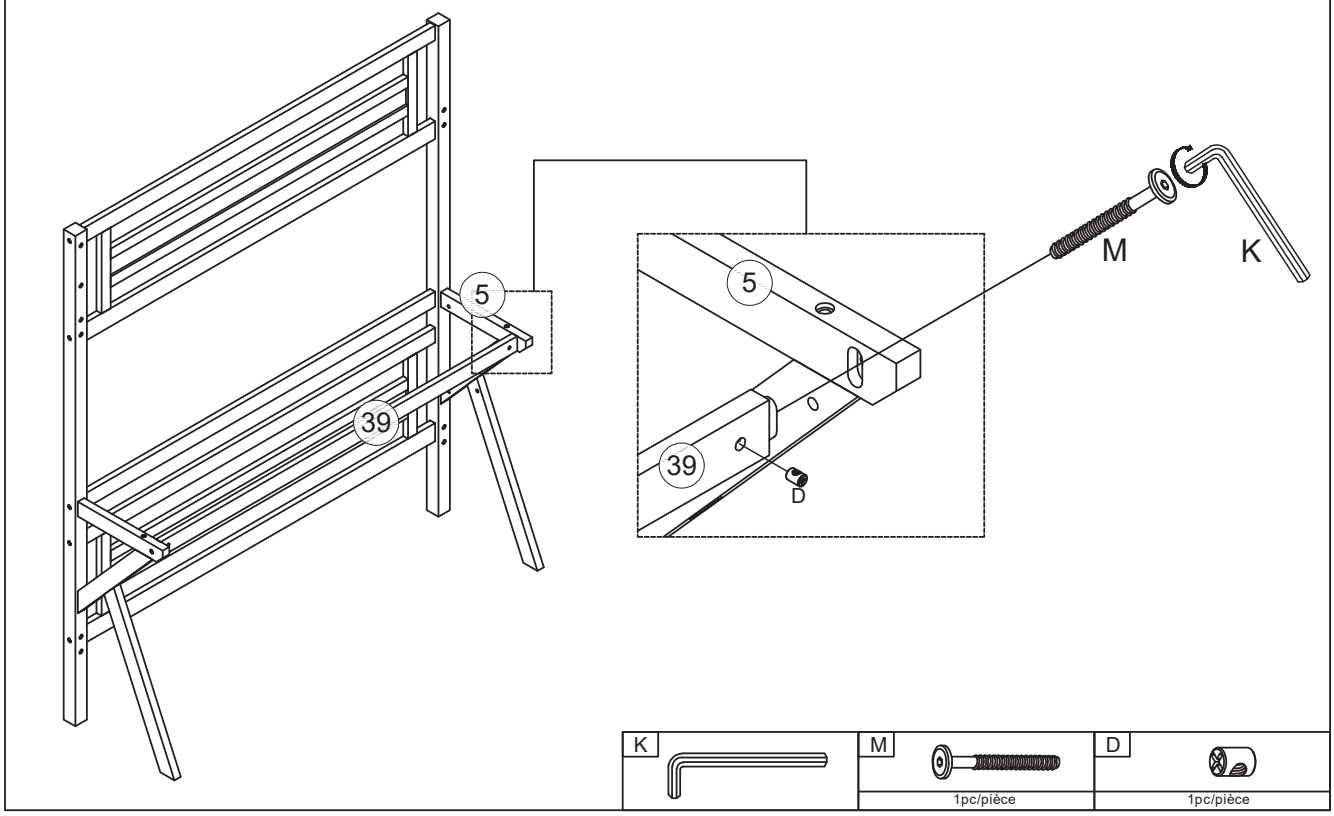

Step/Étape 9

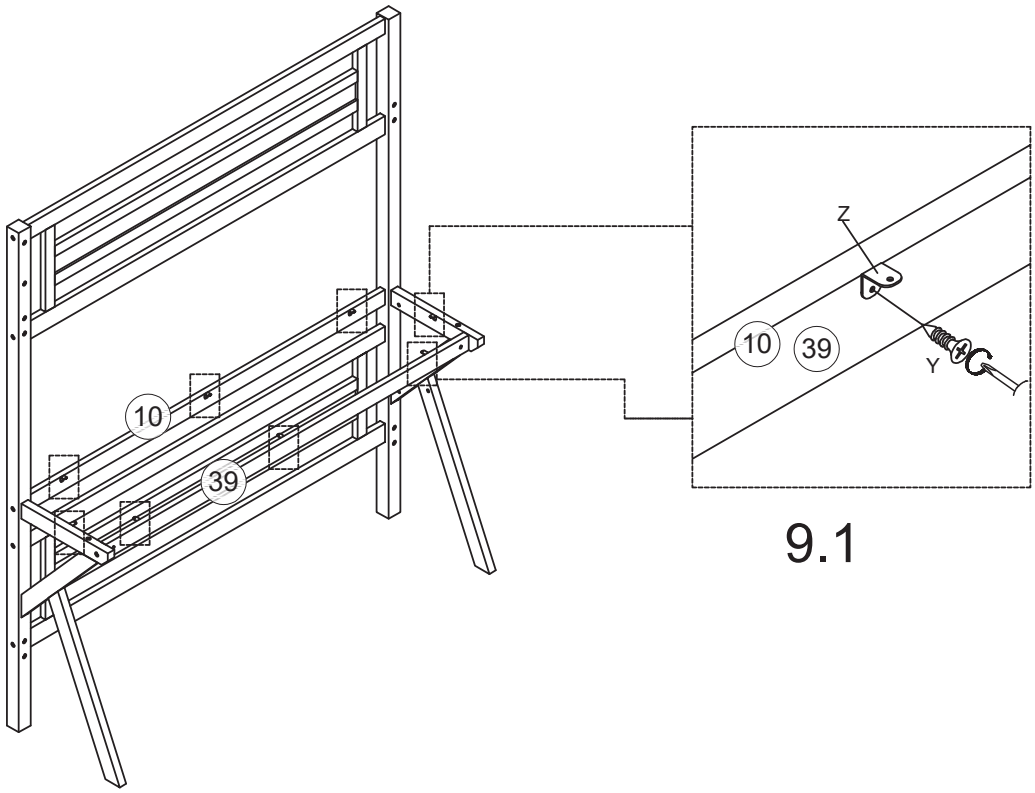

9.1

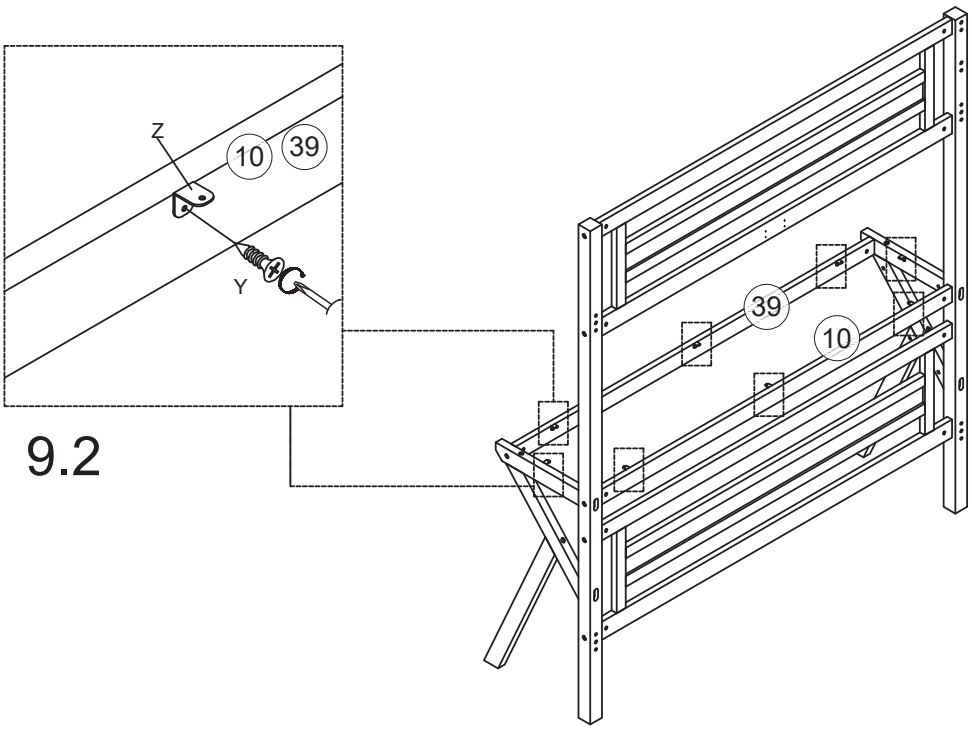

9.2

Y	Z
8pcs/pièces	8pcs/pièces

Step/Étape 10

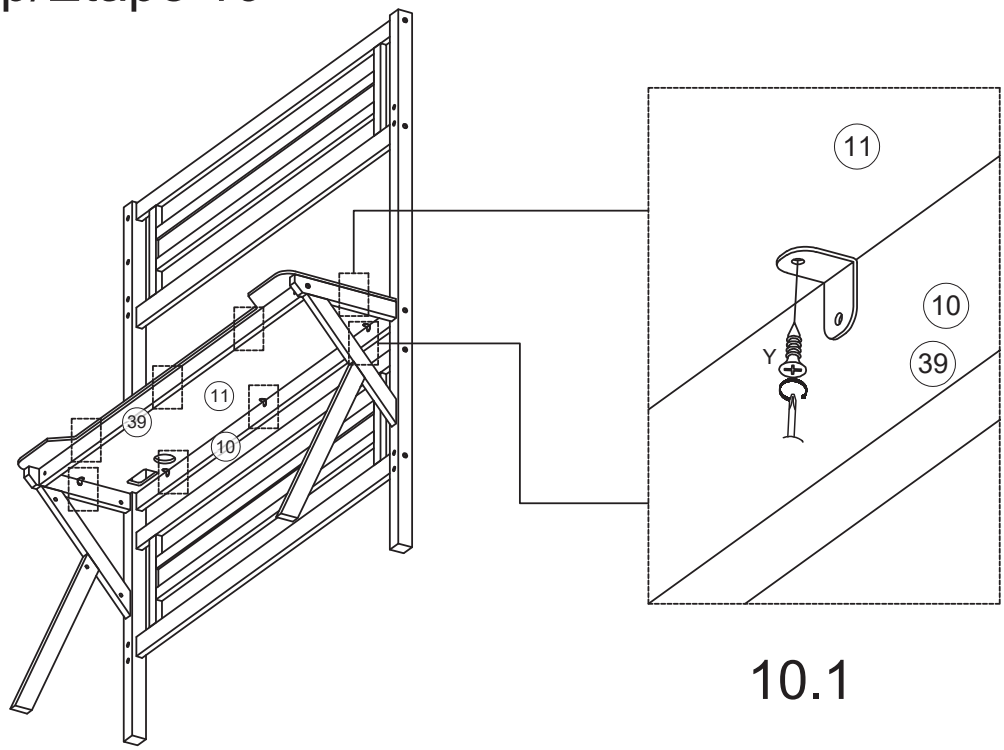

10.1

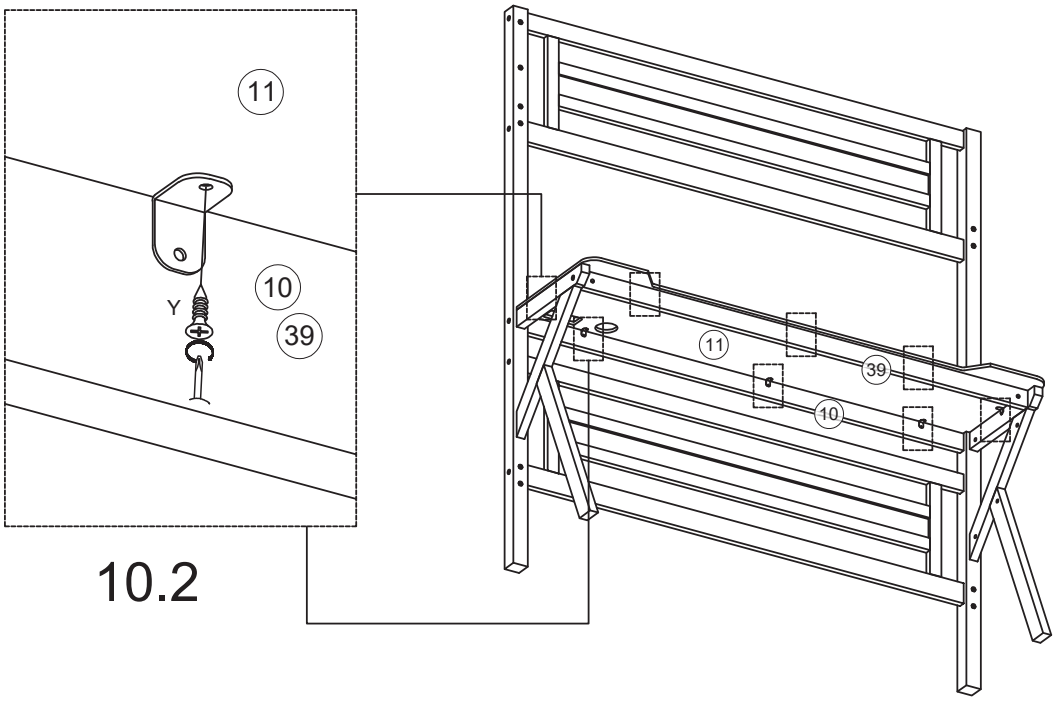

10.2

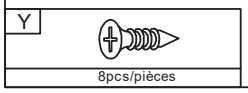

Step/Étape 11

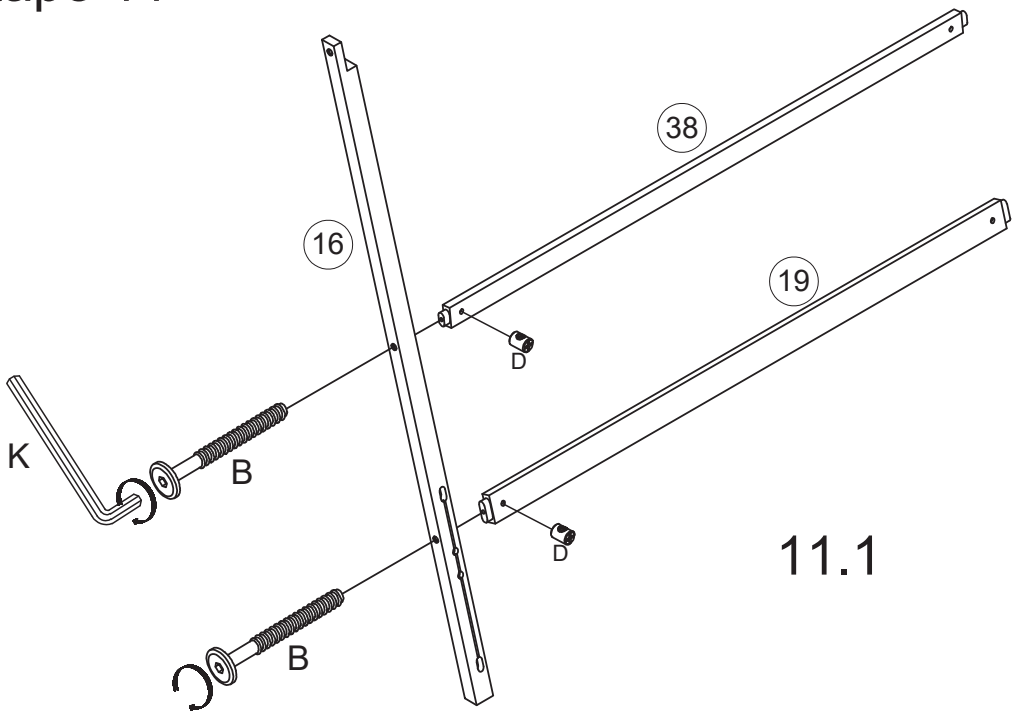

11.1

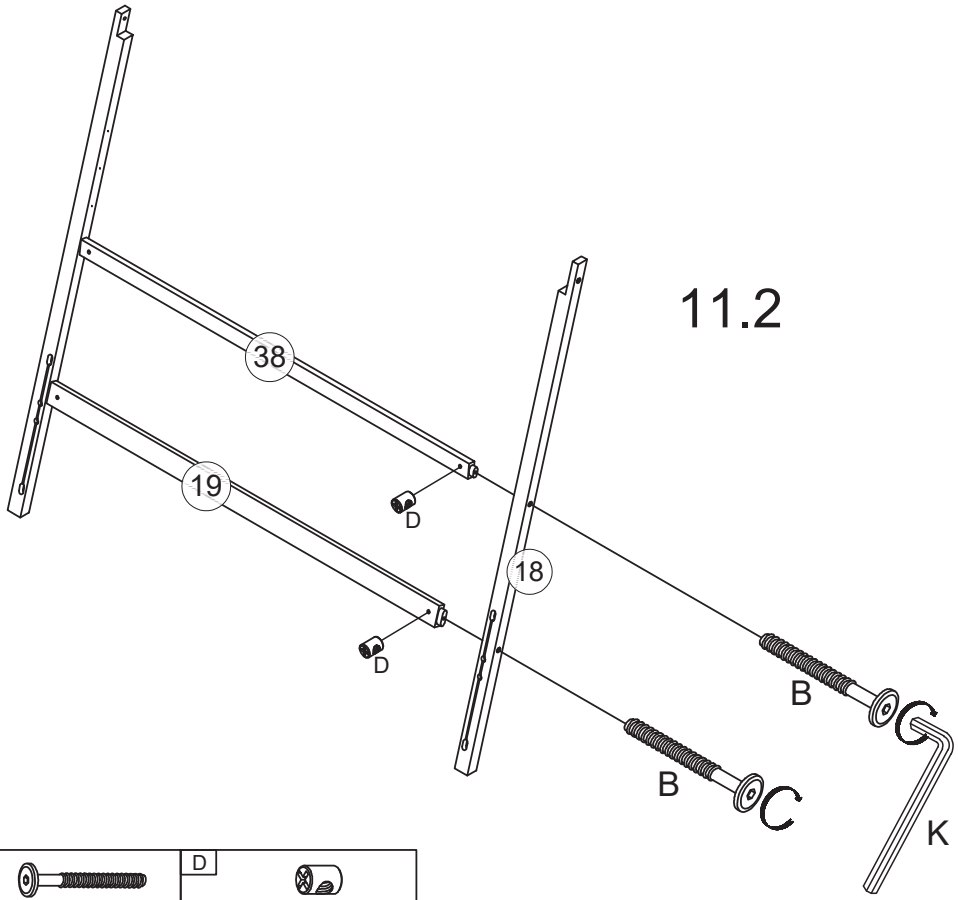

11.2

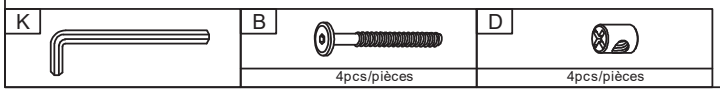

Step/Étape 12

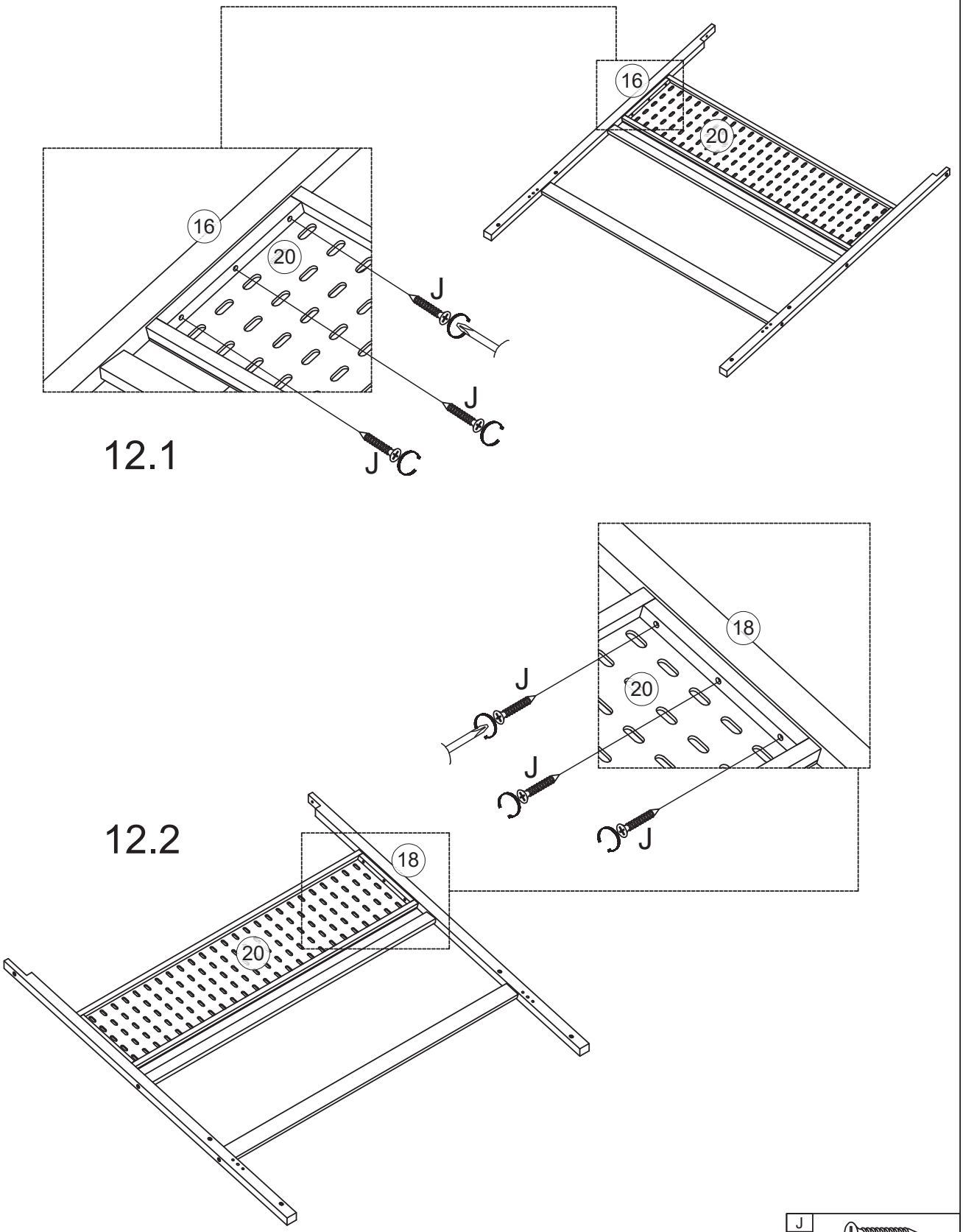

Step/Étape 13

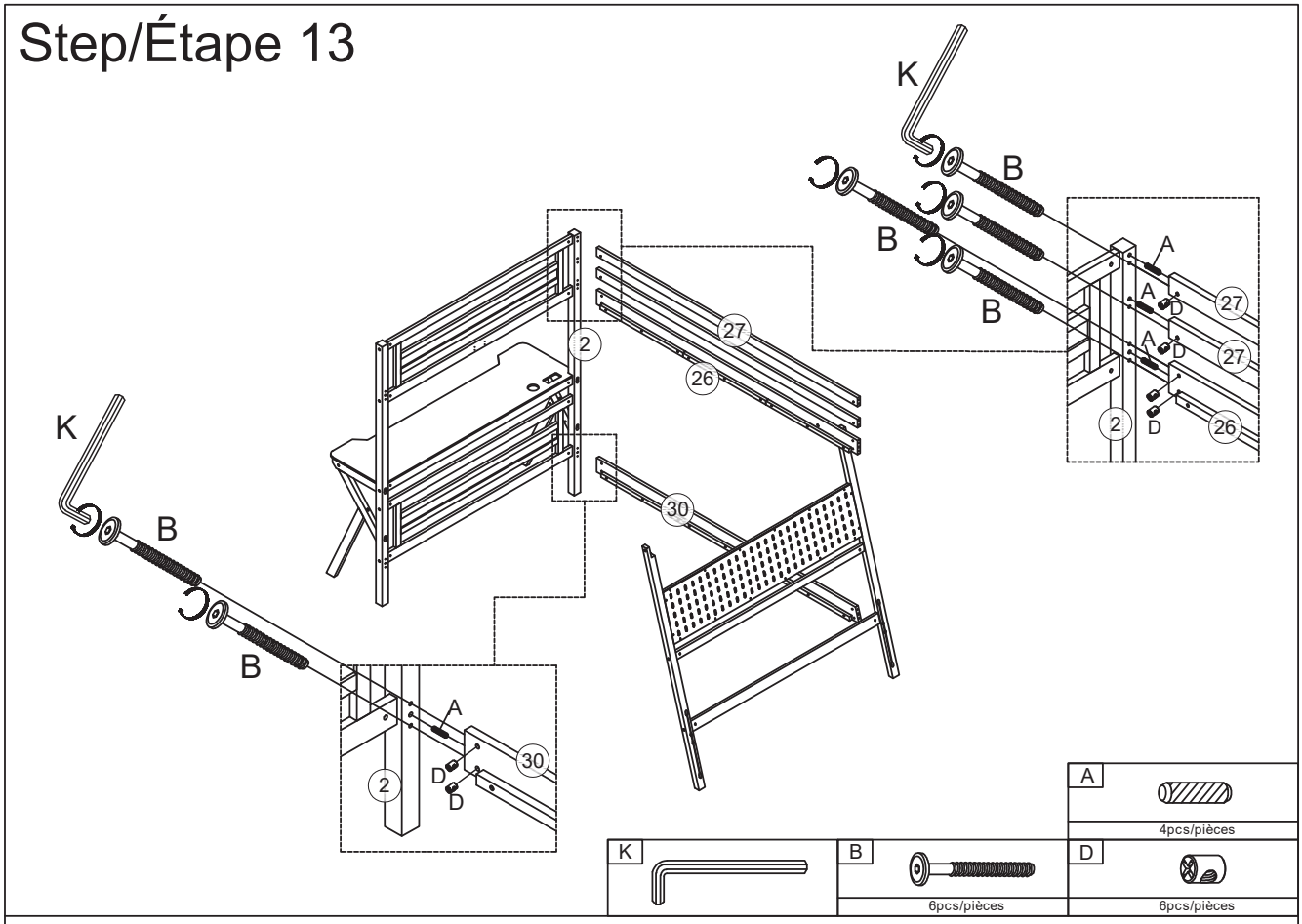

Step/Étape 14

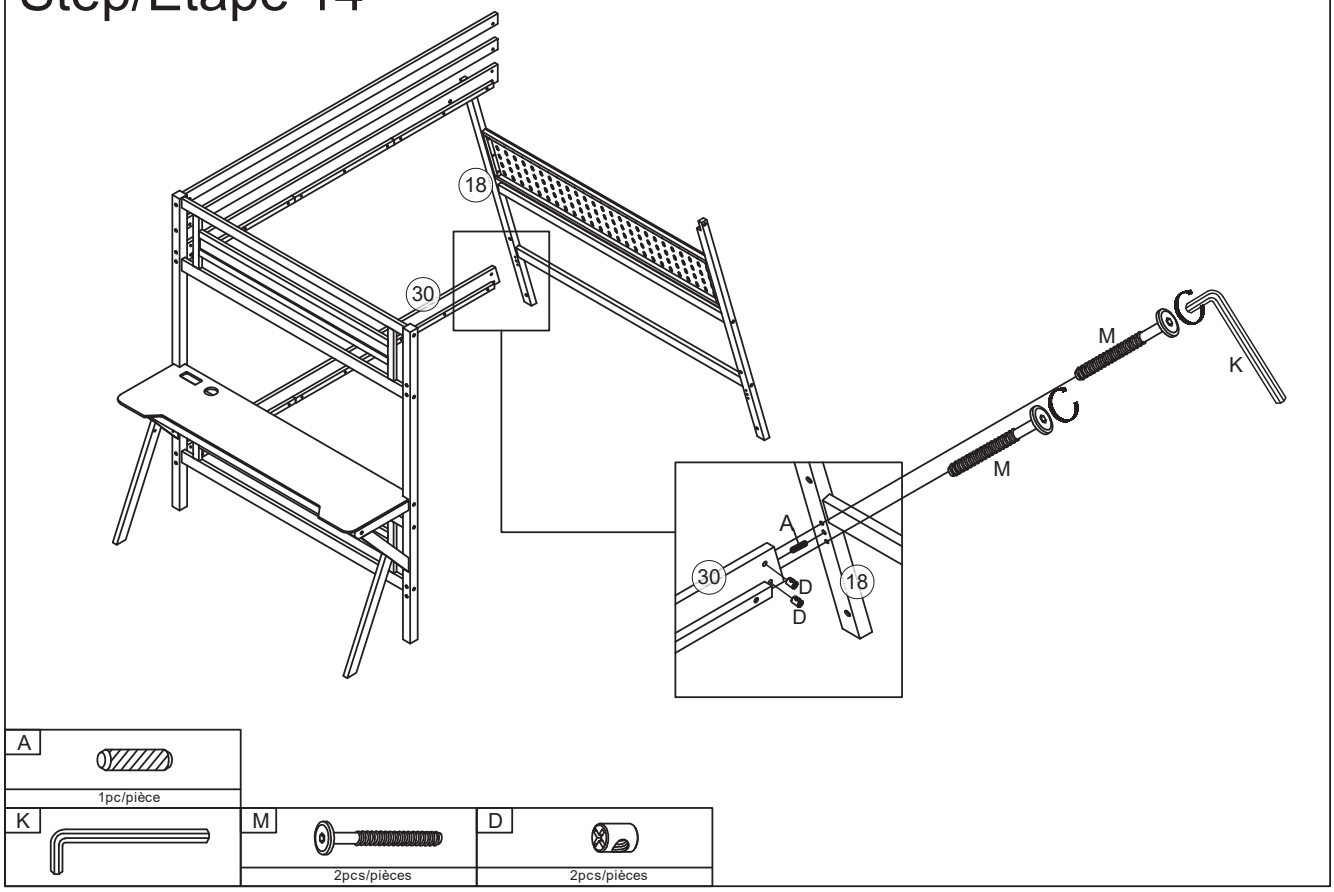

Step/Étape 15

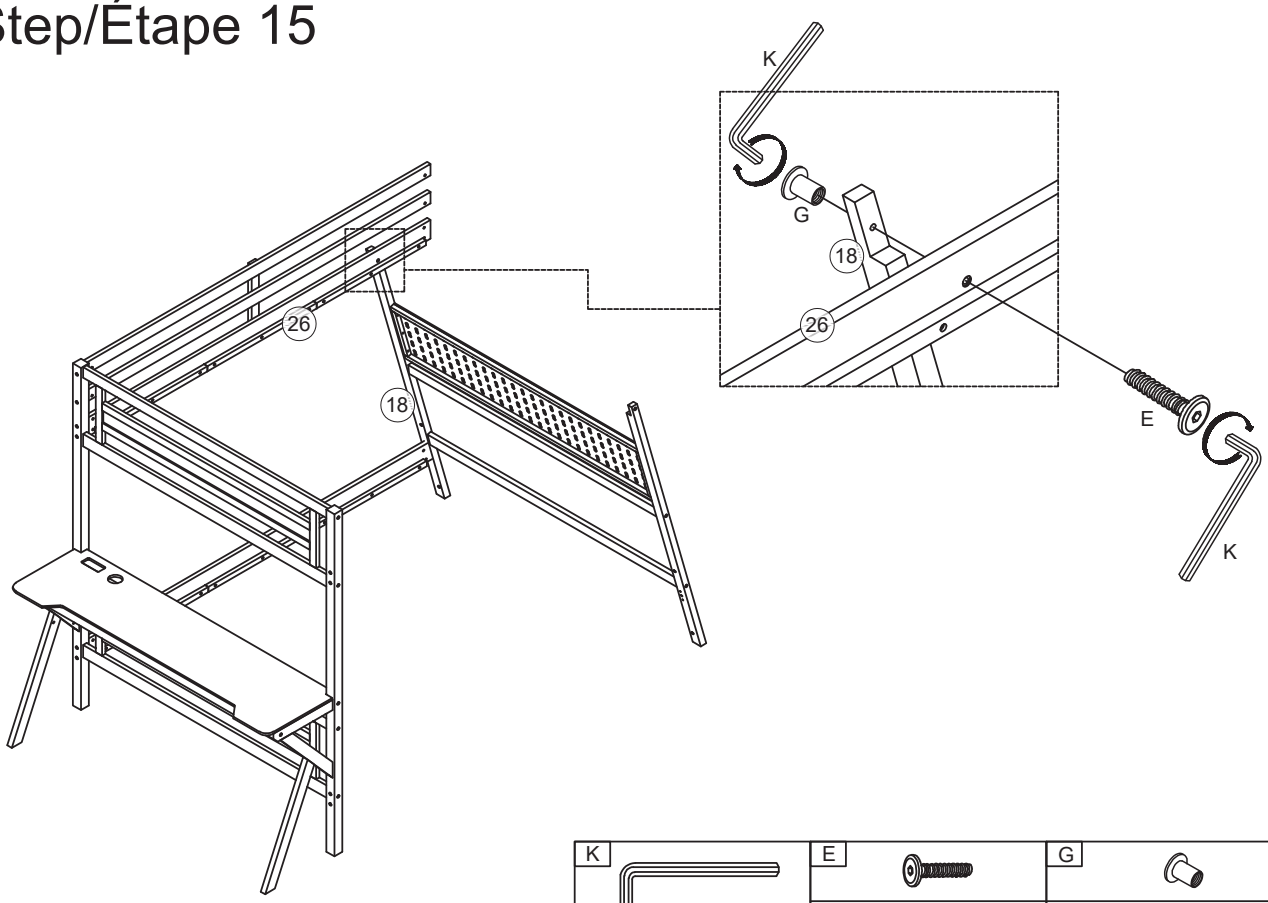

K	E	G
	1pc/pièce	1pc/pièce

Step/Étape 16

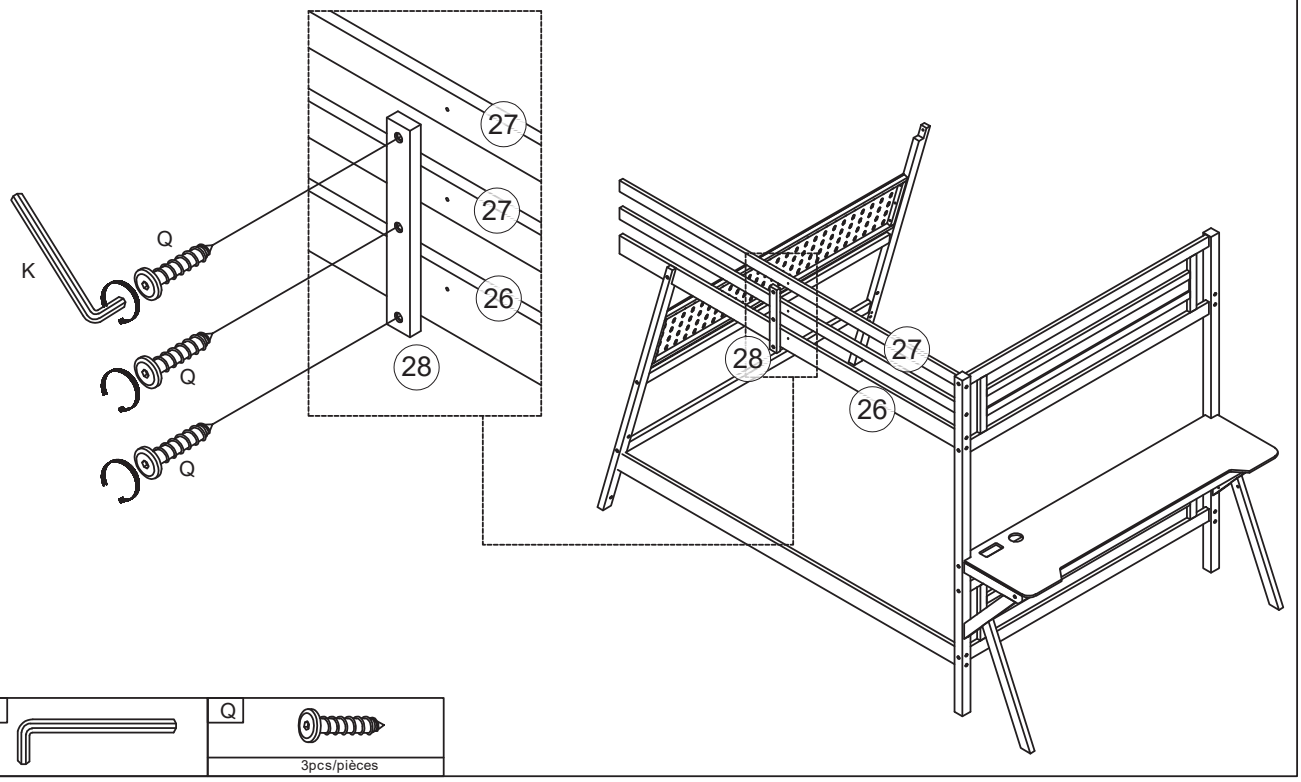

K	Q
	3pcs/pièces

Step/Étape 17

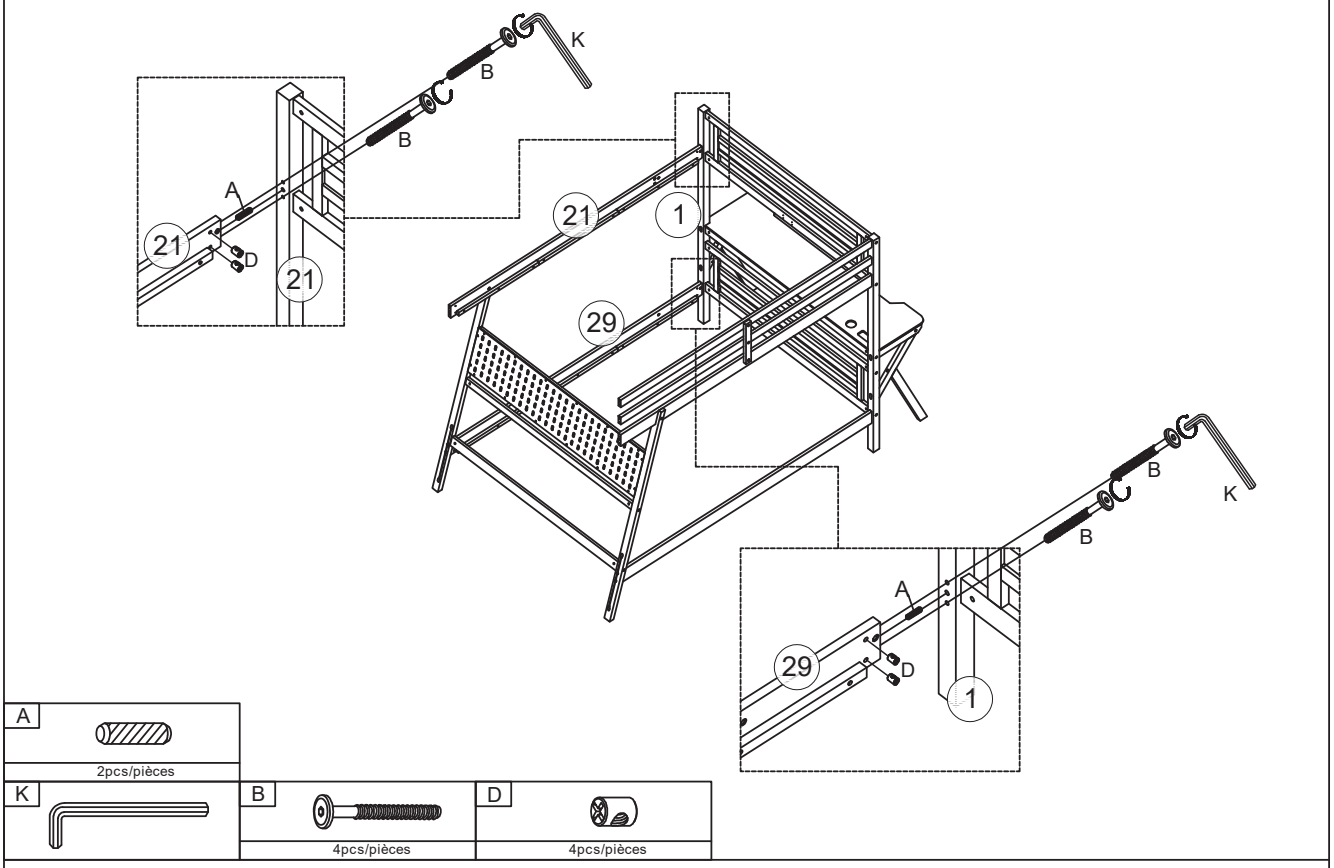

Step/Étape 18

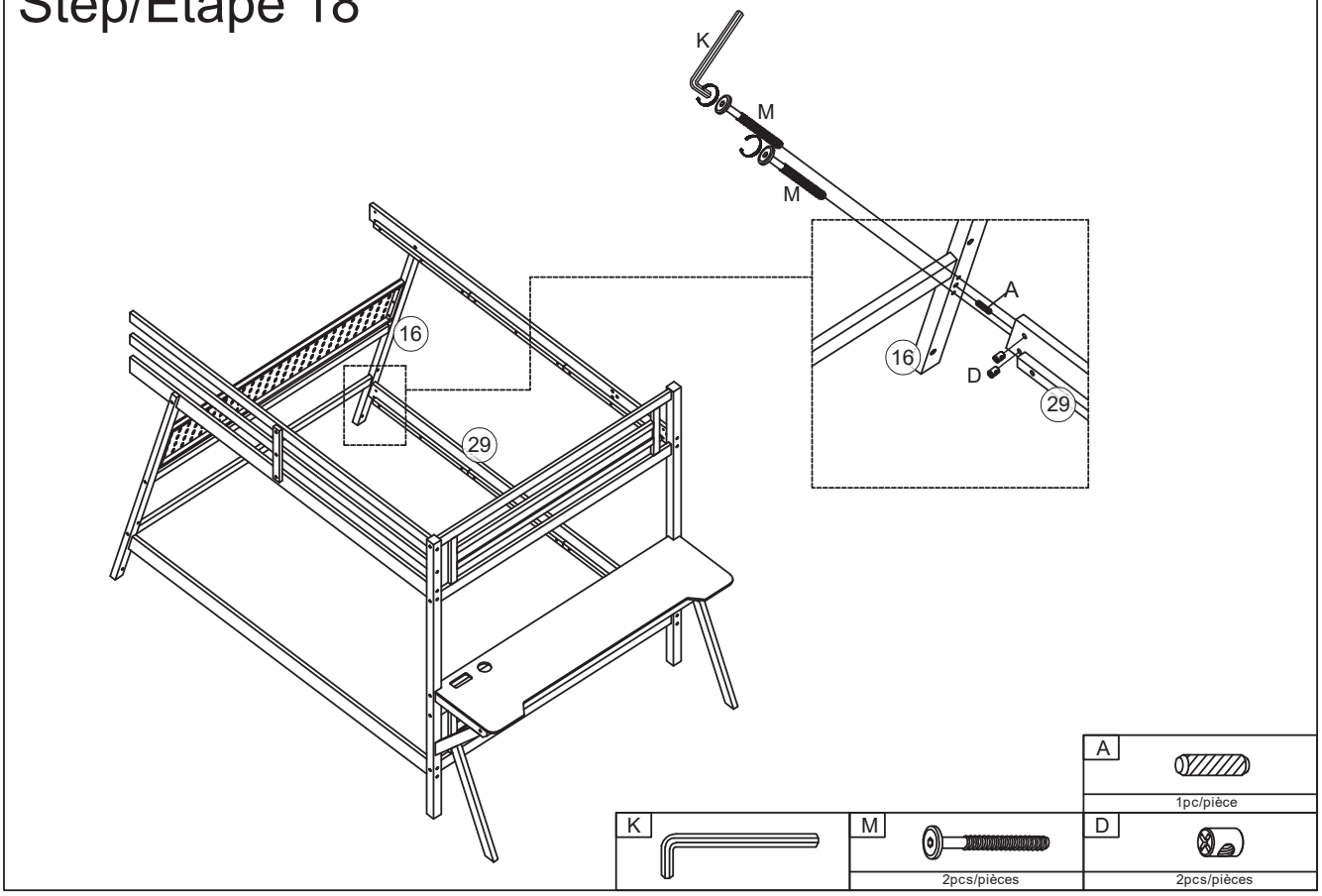

Step/Étape 19

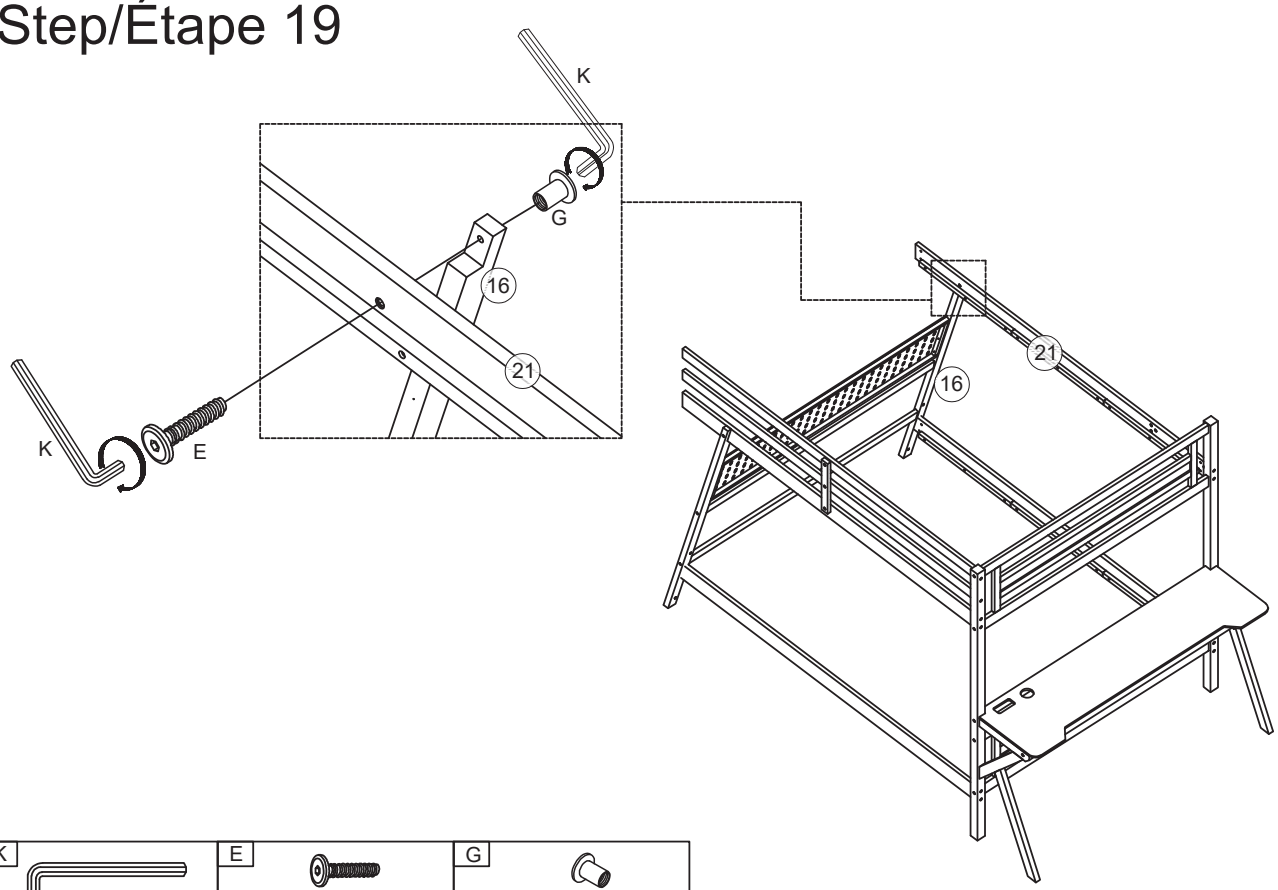

K	E	G
	1pc/pièce	1pc/pièce

Step/Étape 20

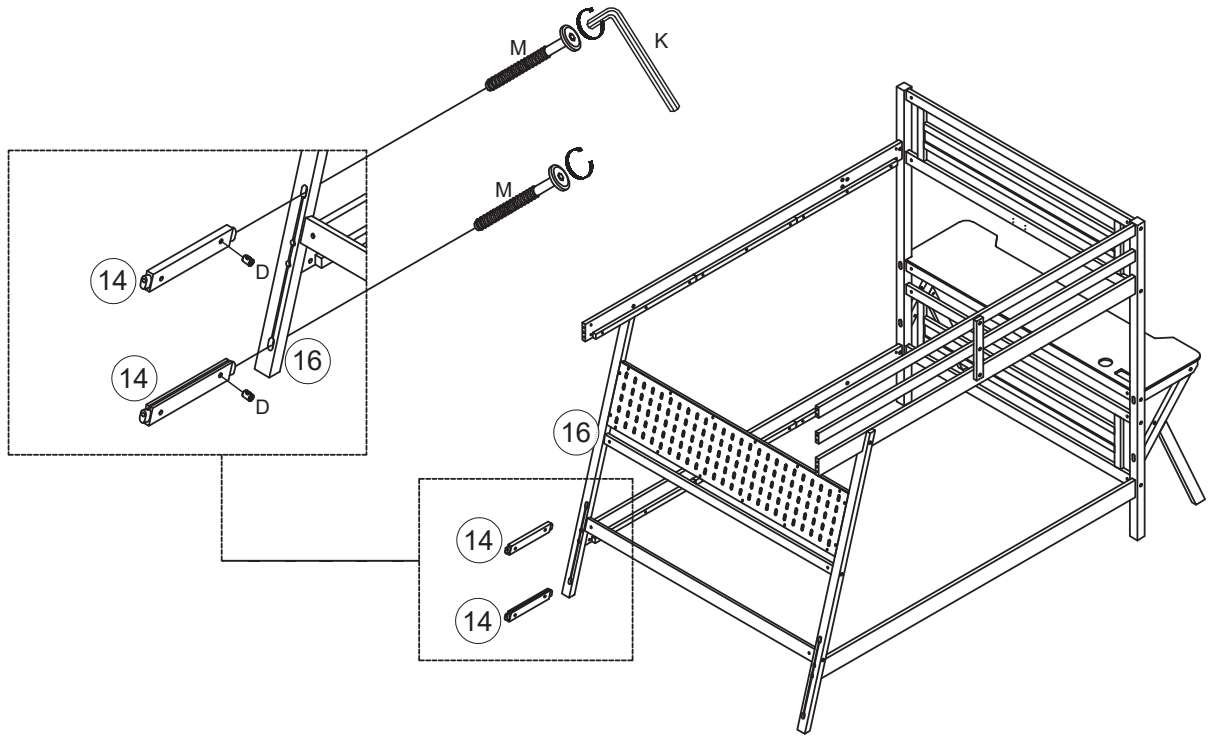

K	M	D
	2pcs/pièces	2pcs/pièces

Step/Étape 21

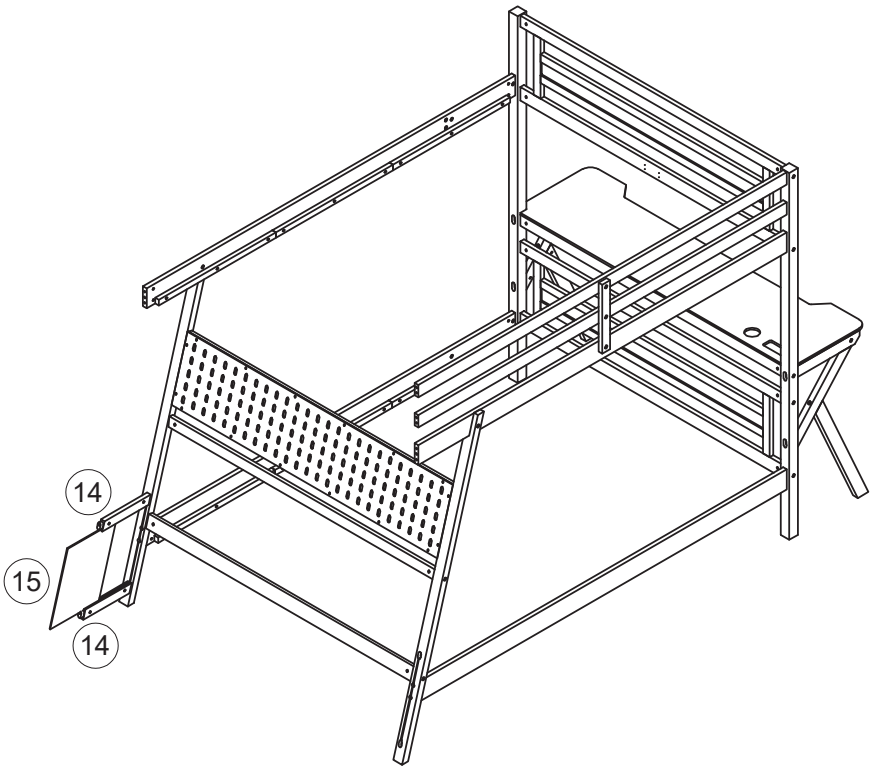

Step/Étape 22

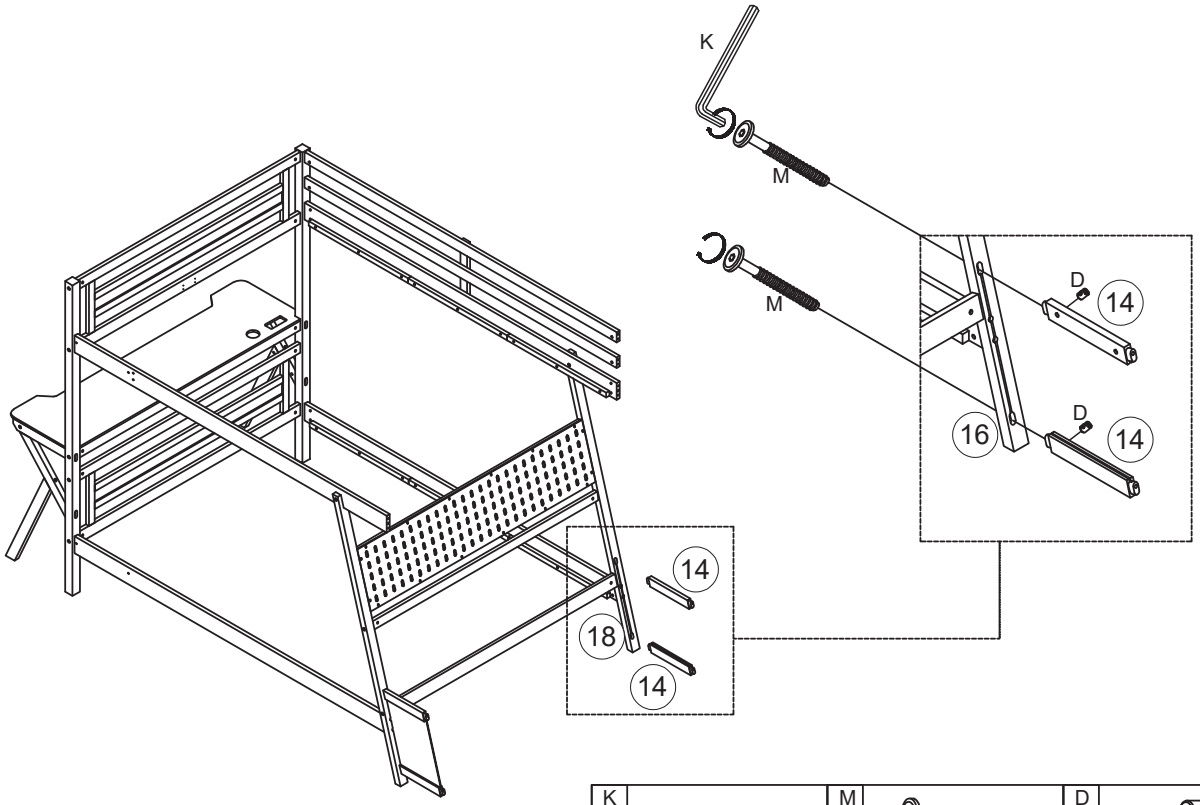

K	M	D
	2pcs/pièces	2pcs/pièces

Step/Étape 23

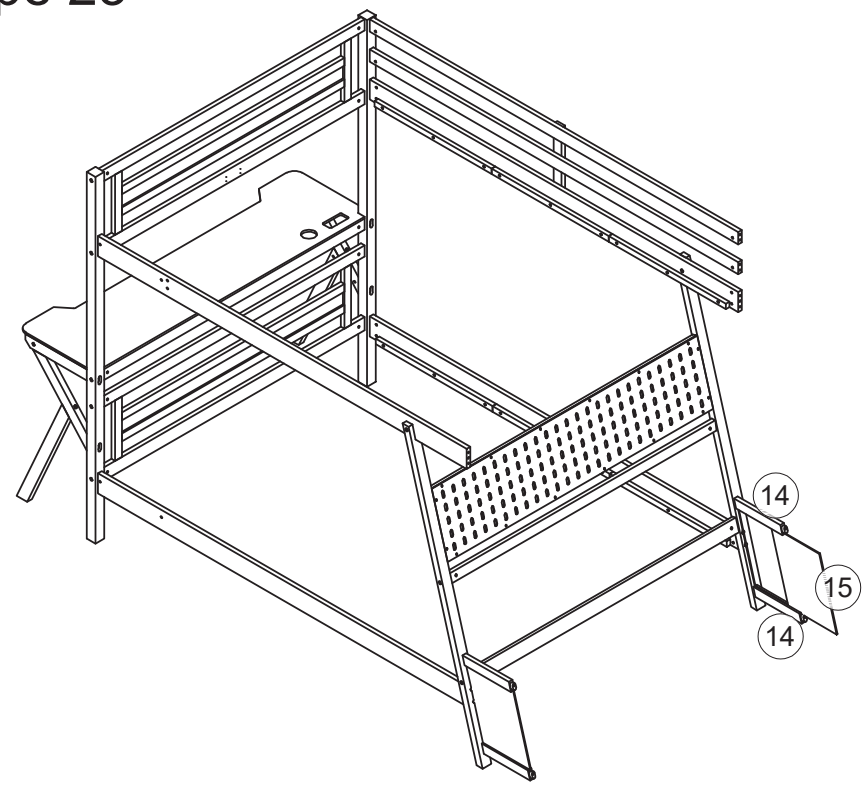

Step/Étape 24

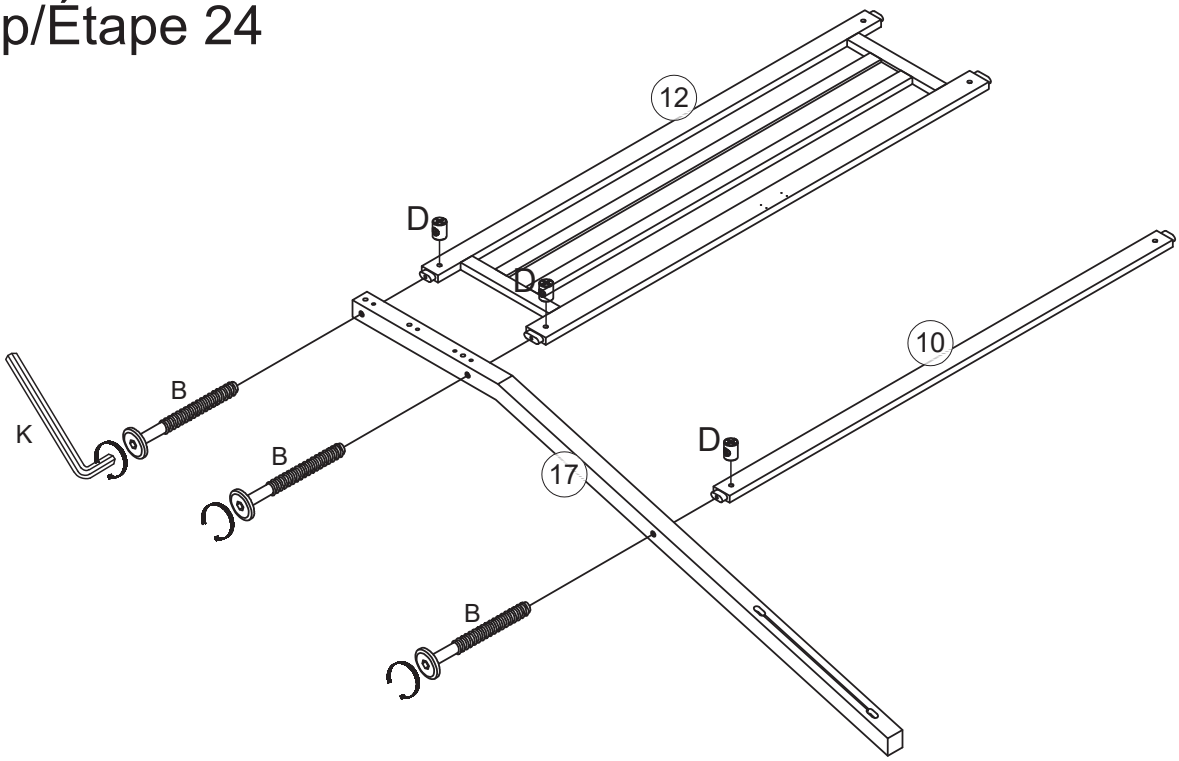

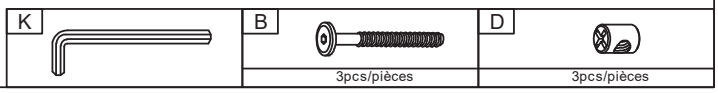

Step/Étape 25

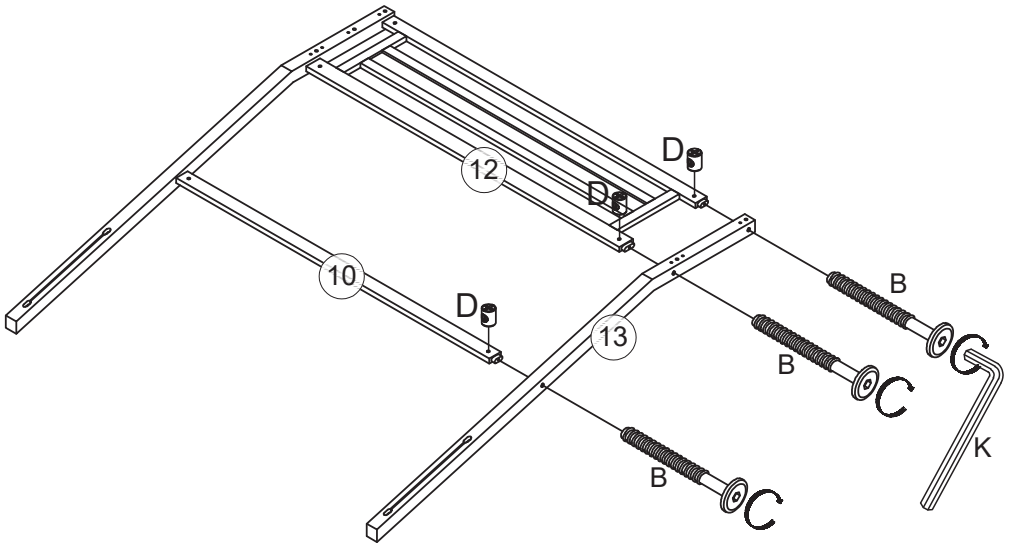

K	B	D
	3pcs/pièces	3pcs/pièces

Step/Étape 26

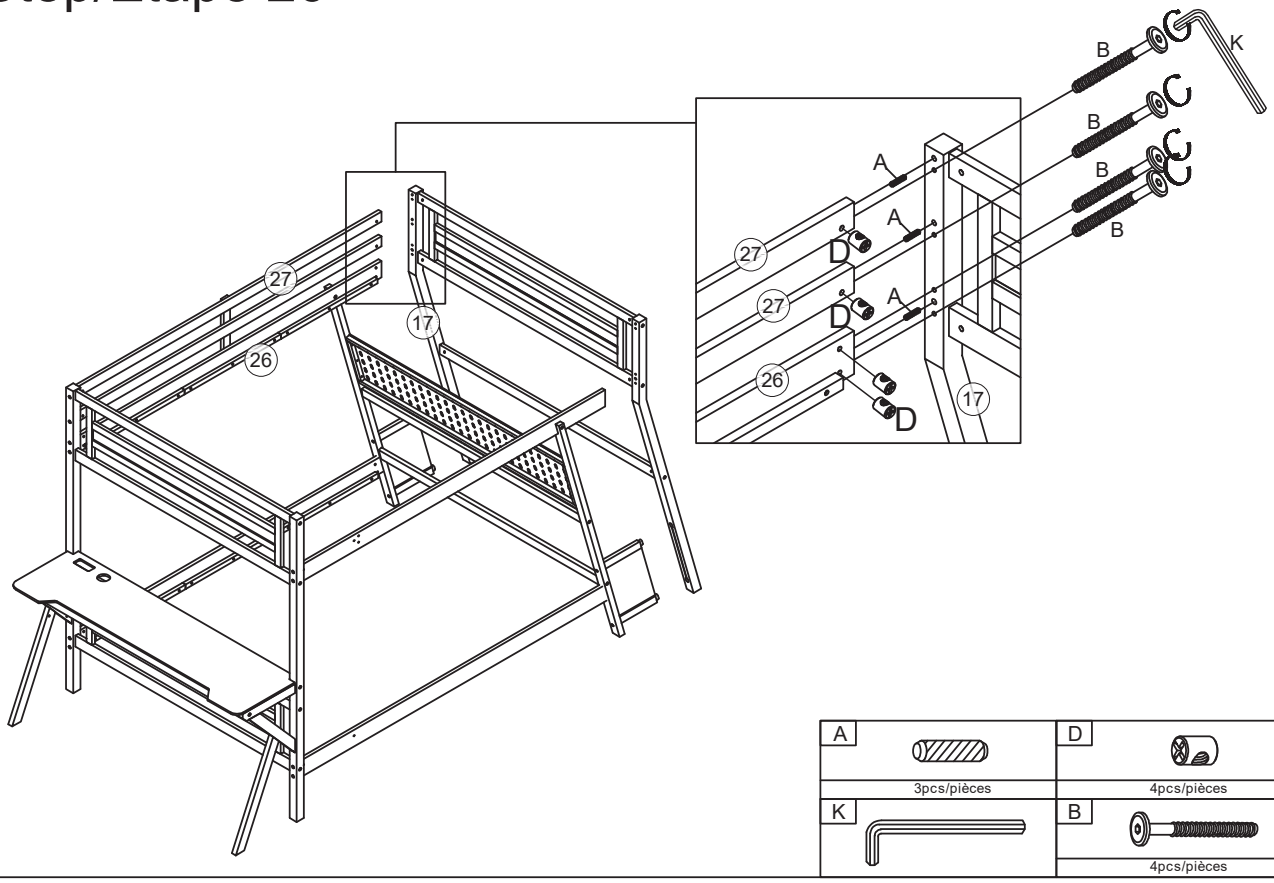

A	D
3pcs/pièces	4pcs/pièces
K	B
	4pcs/pièces

Step/Étape 27

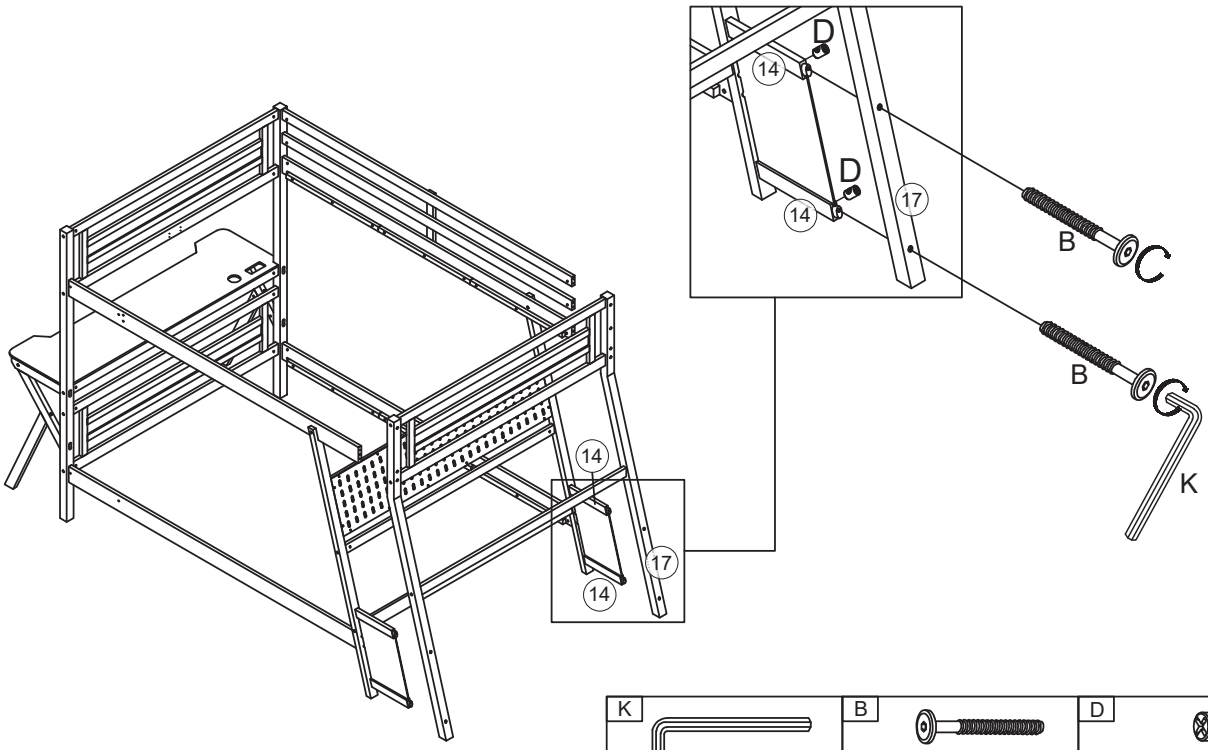

K	B	D
	2pcs/pièces	2pcs/pièces

Step/Étape 28

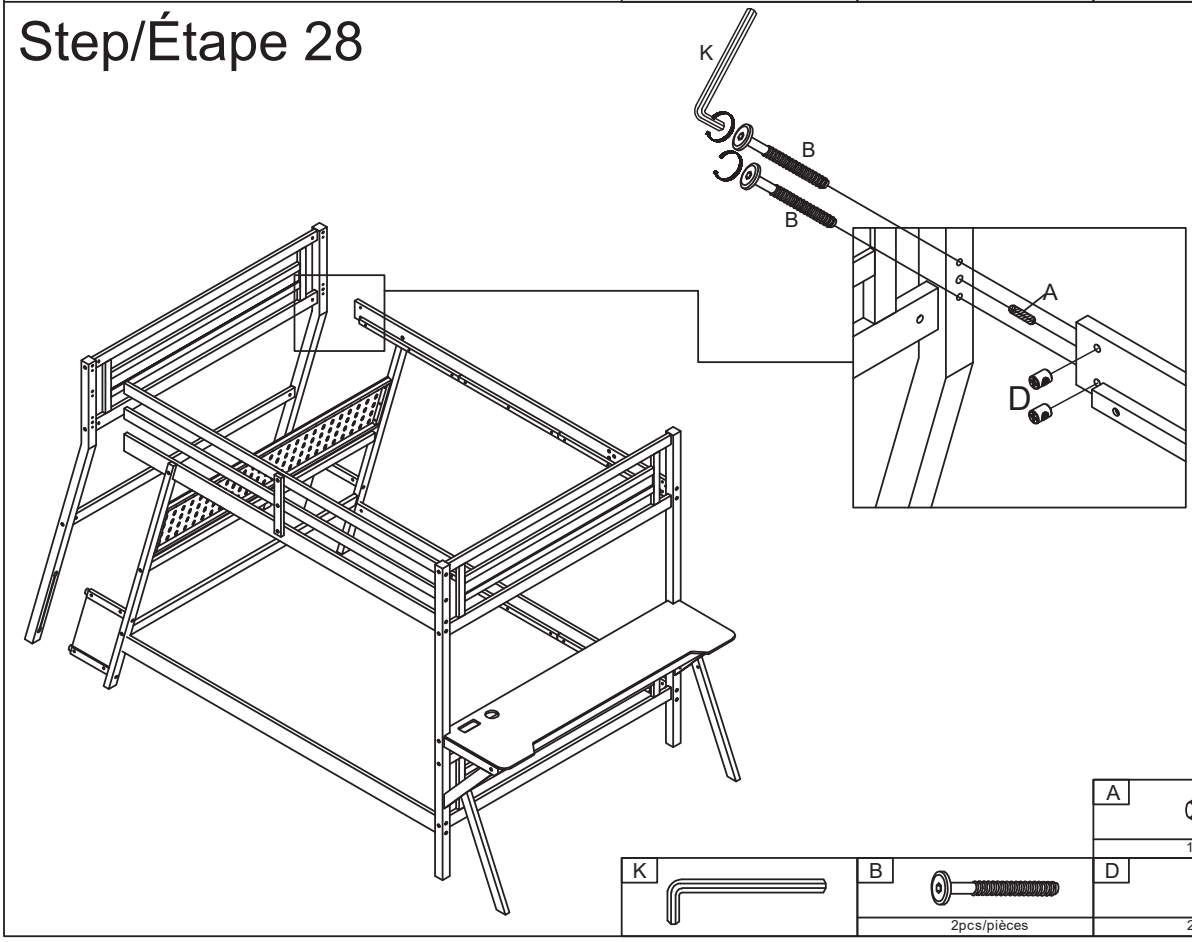

A	K	B	D
1pc/pièce		2pcs/pièces	2pcs/pièces

Step/Étape 29

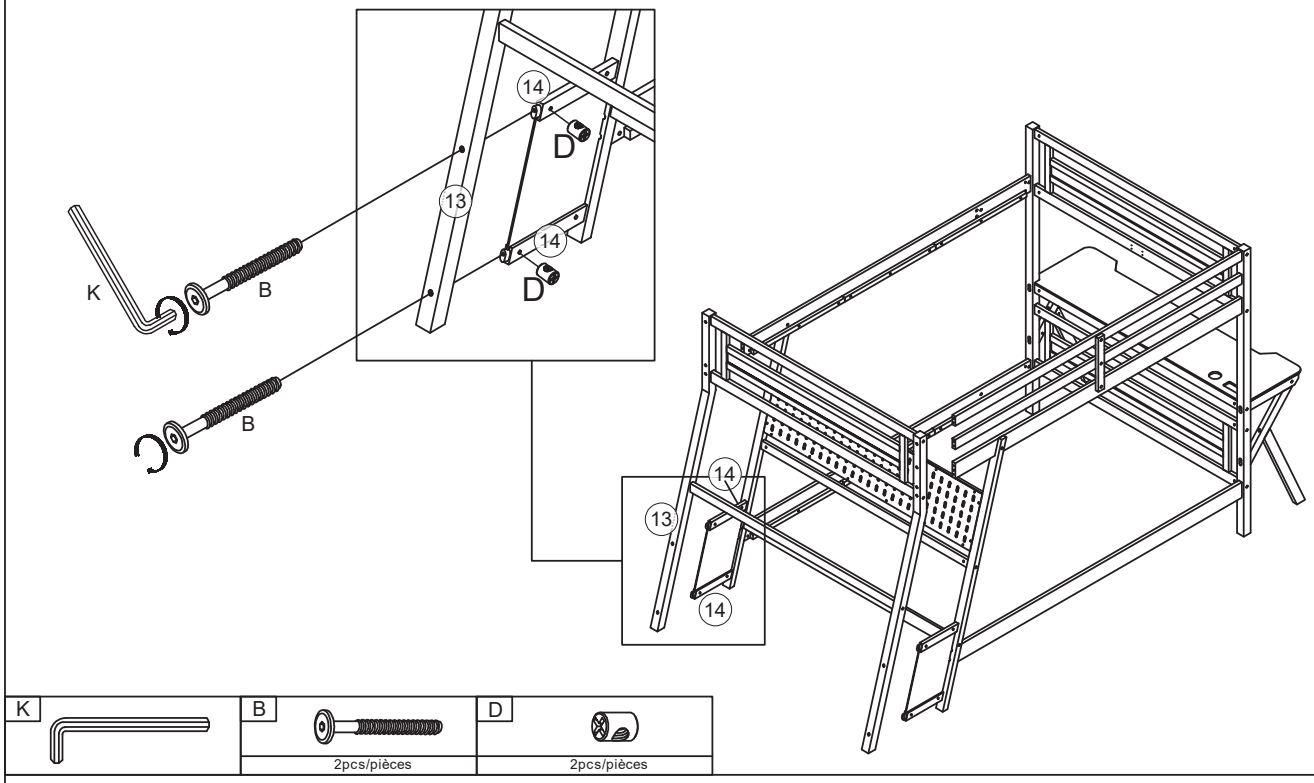

Step/Étape 30

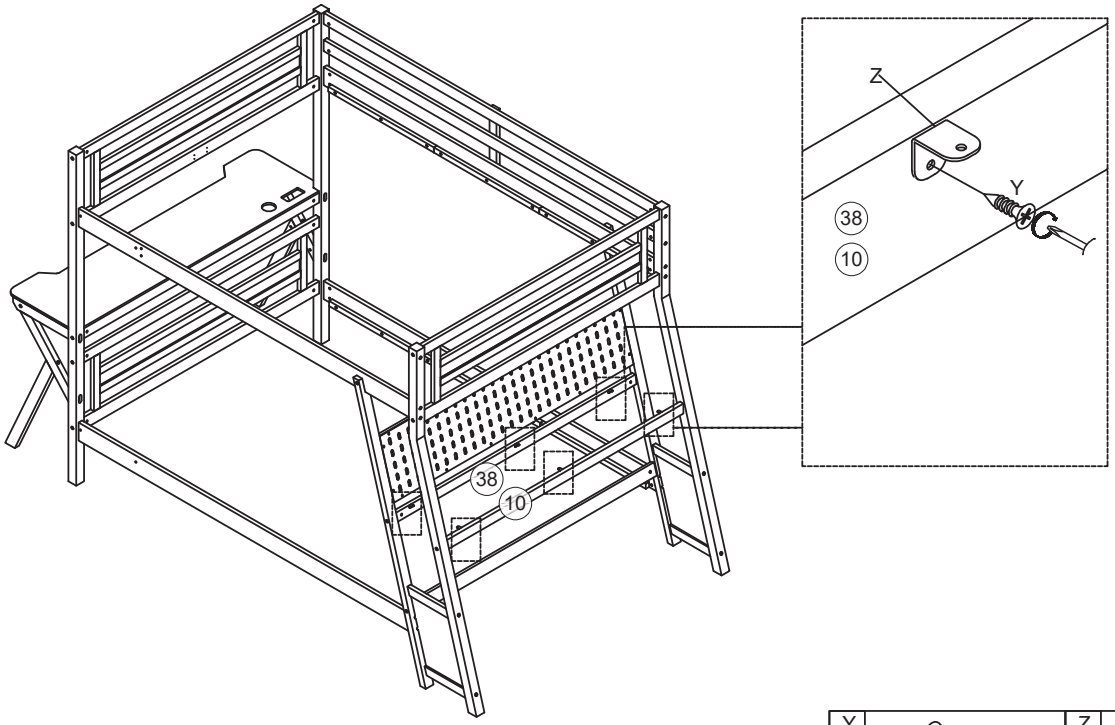

Y	Z
6pcs/pièces	6pcs/pièces

Step/Étape 31

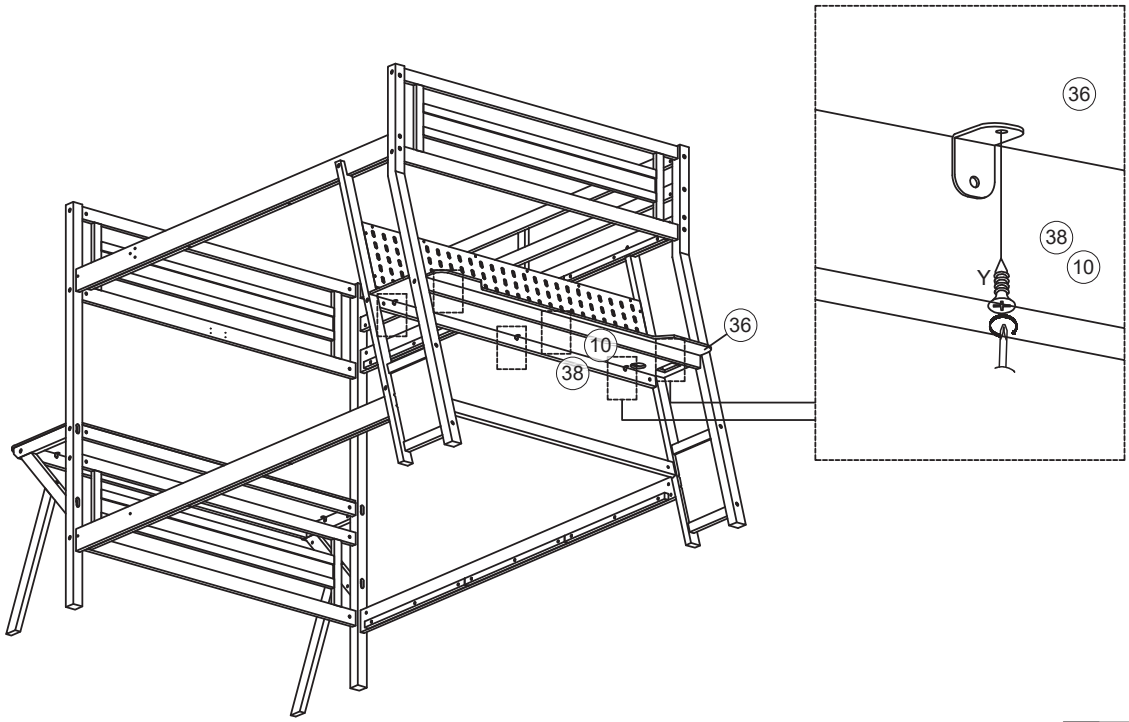

Y
6pcs/pièces

Step/Étape 32

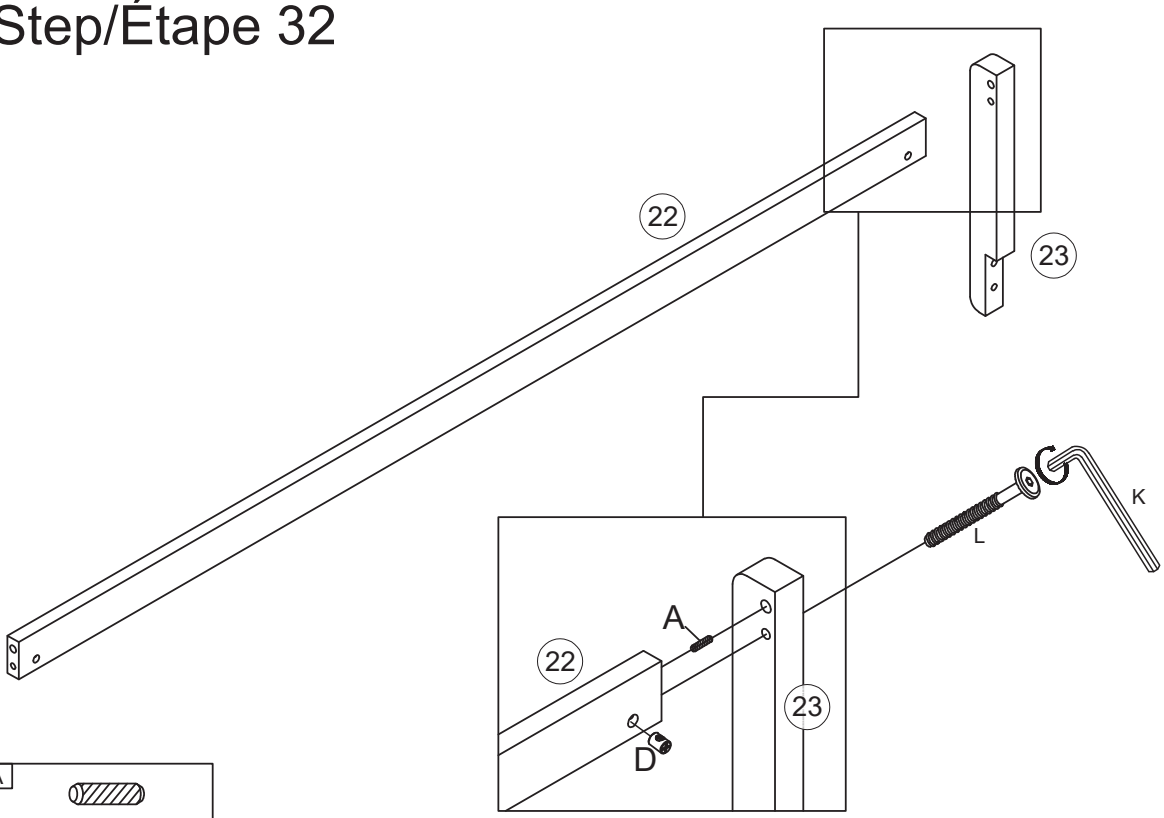

A	K	L	D
1pc/pièce		1pc/pièce	1pc/pièce

Step/Étape 33

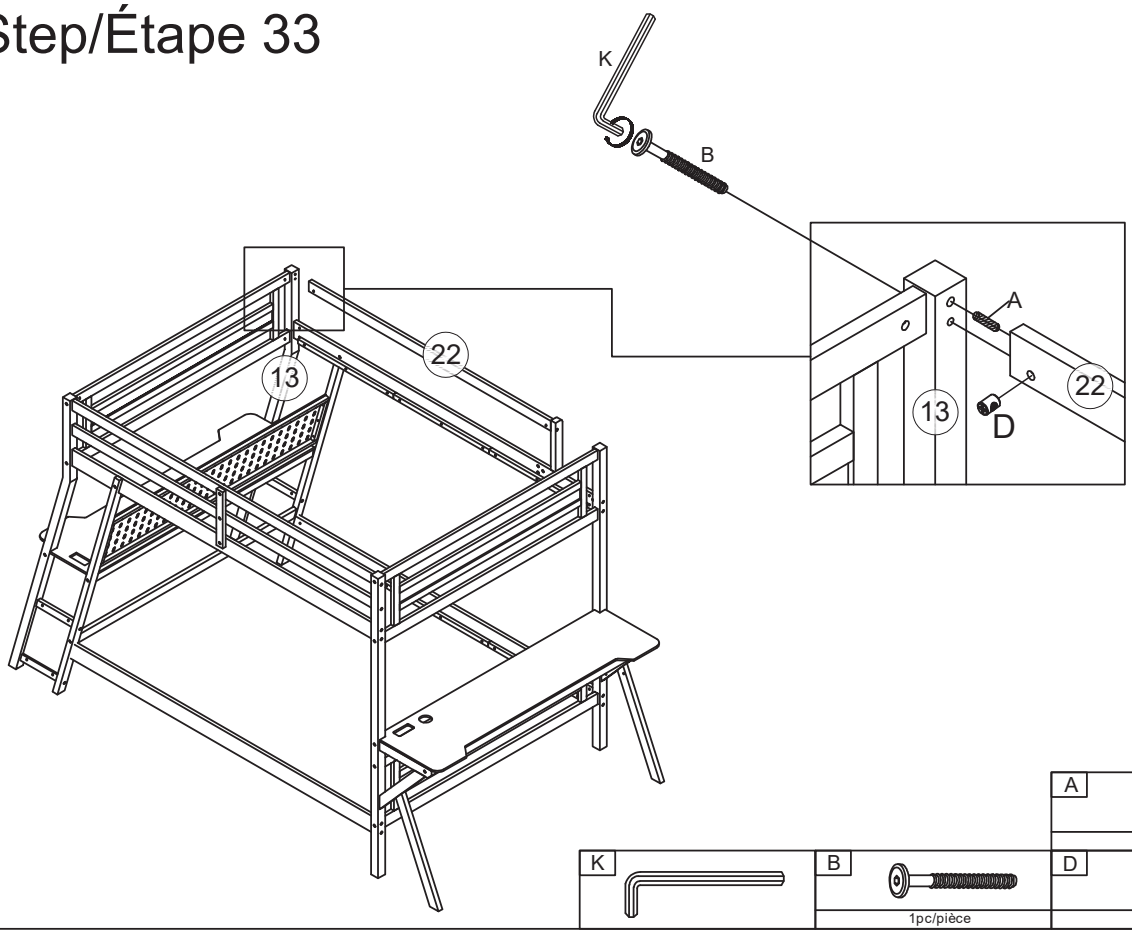

A	K	B	D
1pc/pièce		1pc/pièce	1pc/pièce

Step/Étape 34

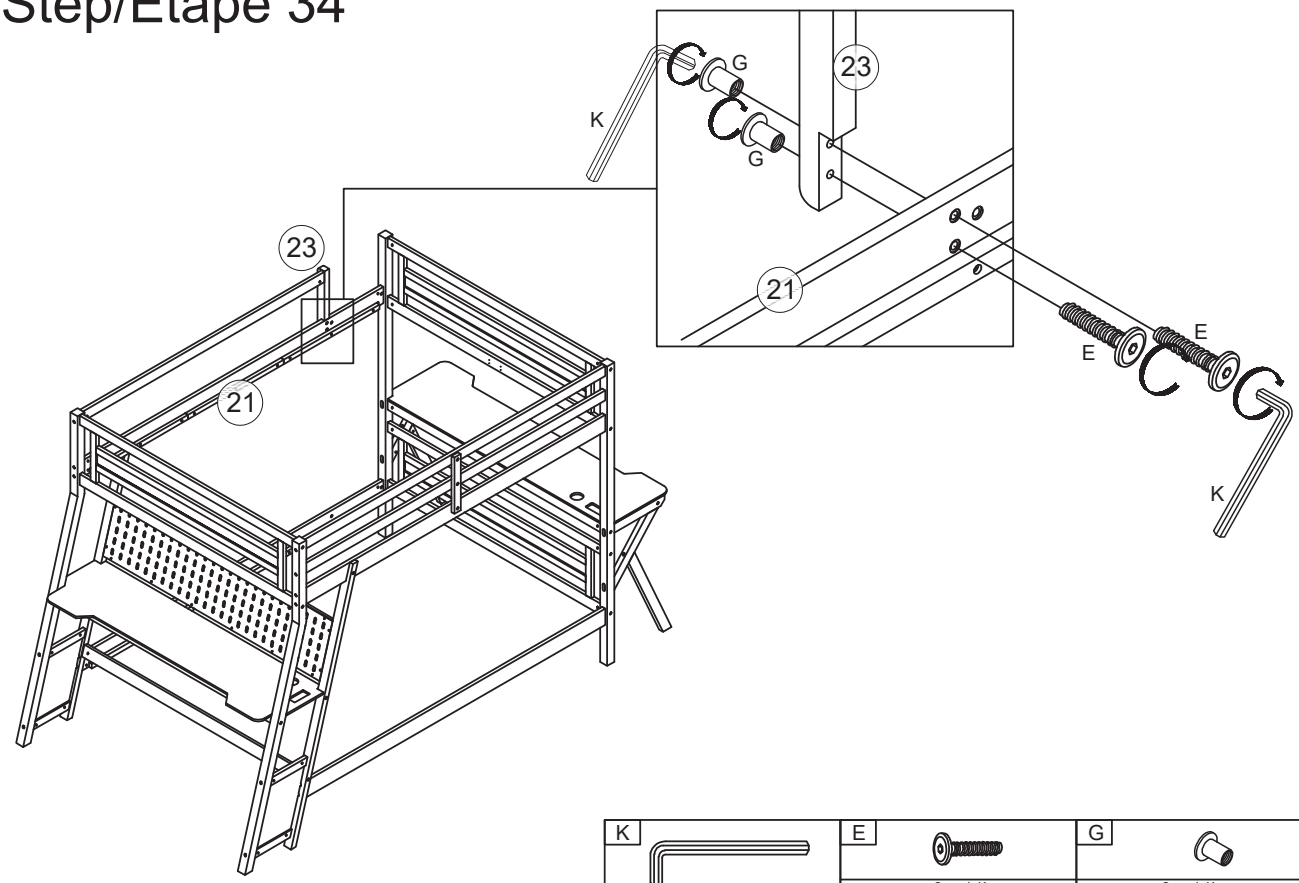

K	E	G
	2pcs/pièces	2pcs/pièces

Step/Étape 35

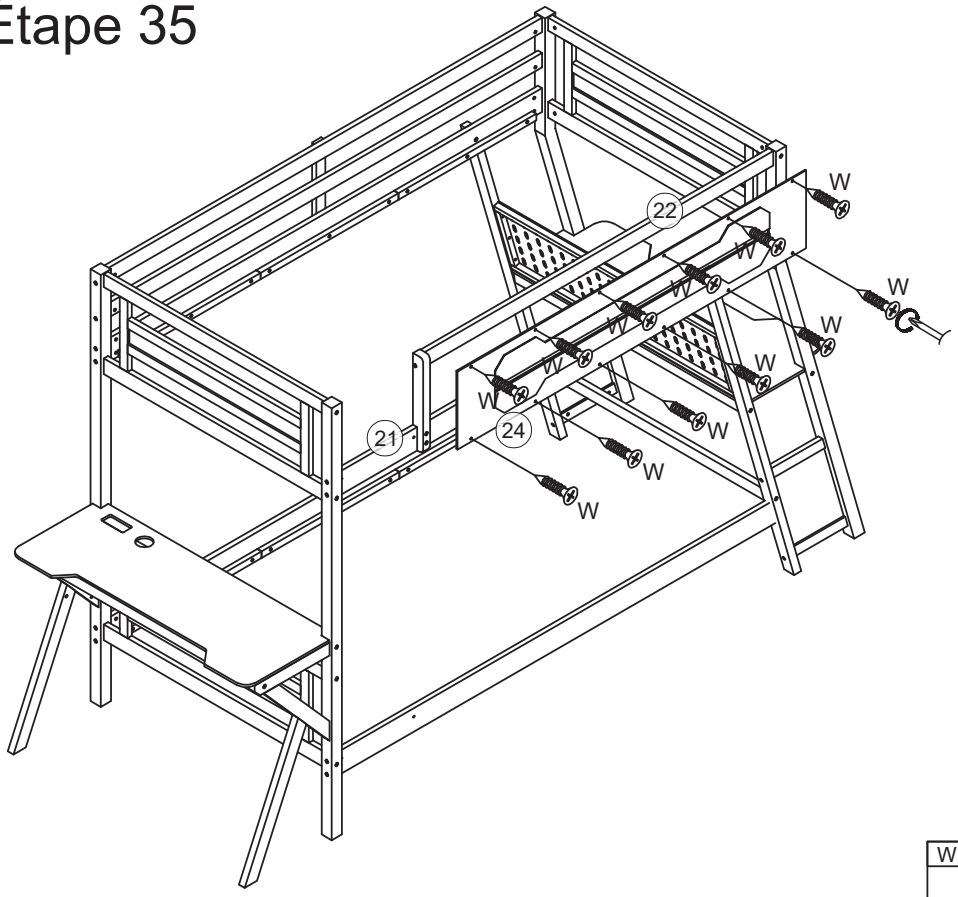

W
12pcs/pièces

Step/Étape 36

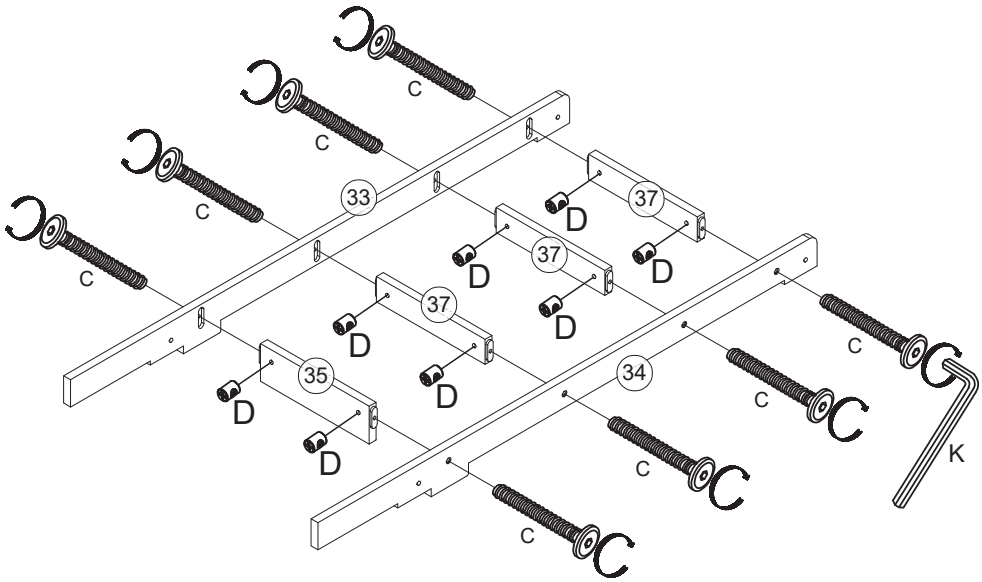

K	C	D
	8pcs/pièces	8pcs/pièces

Step/Étape 37

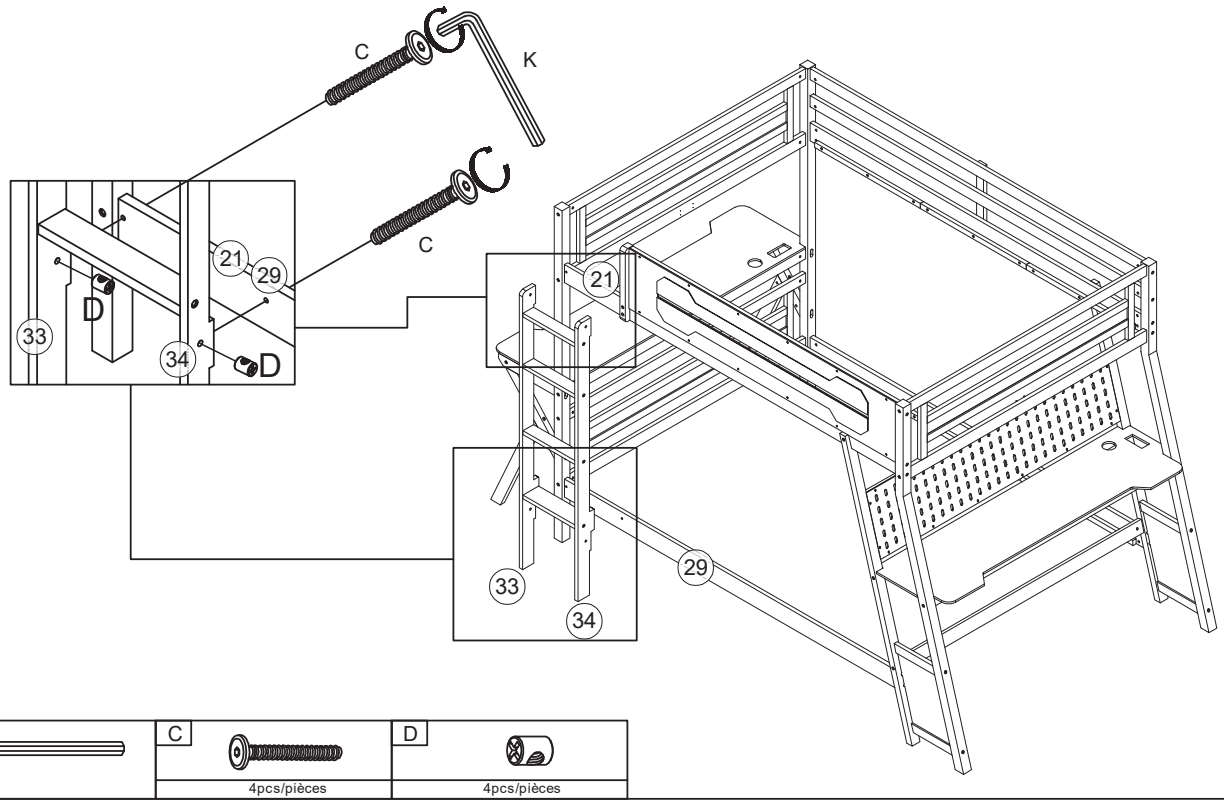

K	C	D
	4pcs/pièces	4pcs/pièces

Step/Étape 38

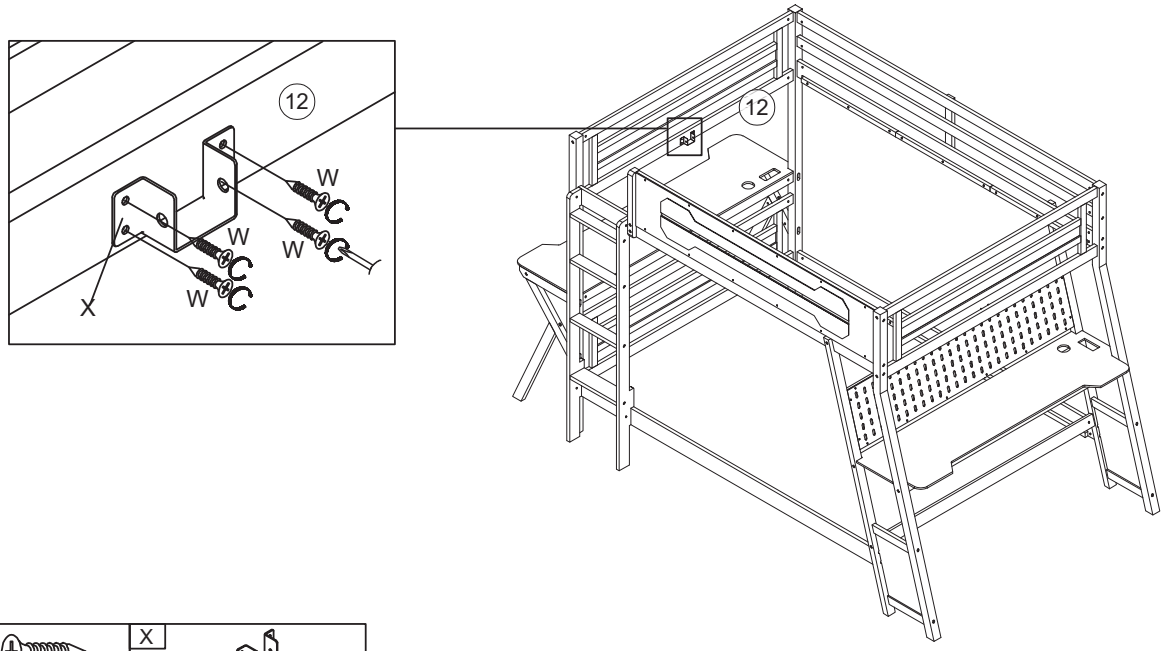

W	X
4pcs/pièces	1pc/pièce

Step/Étape 39

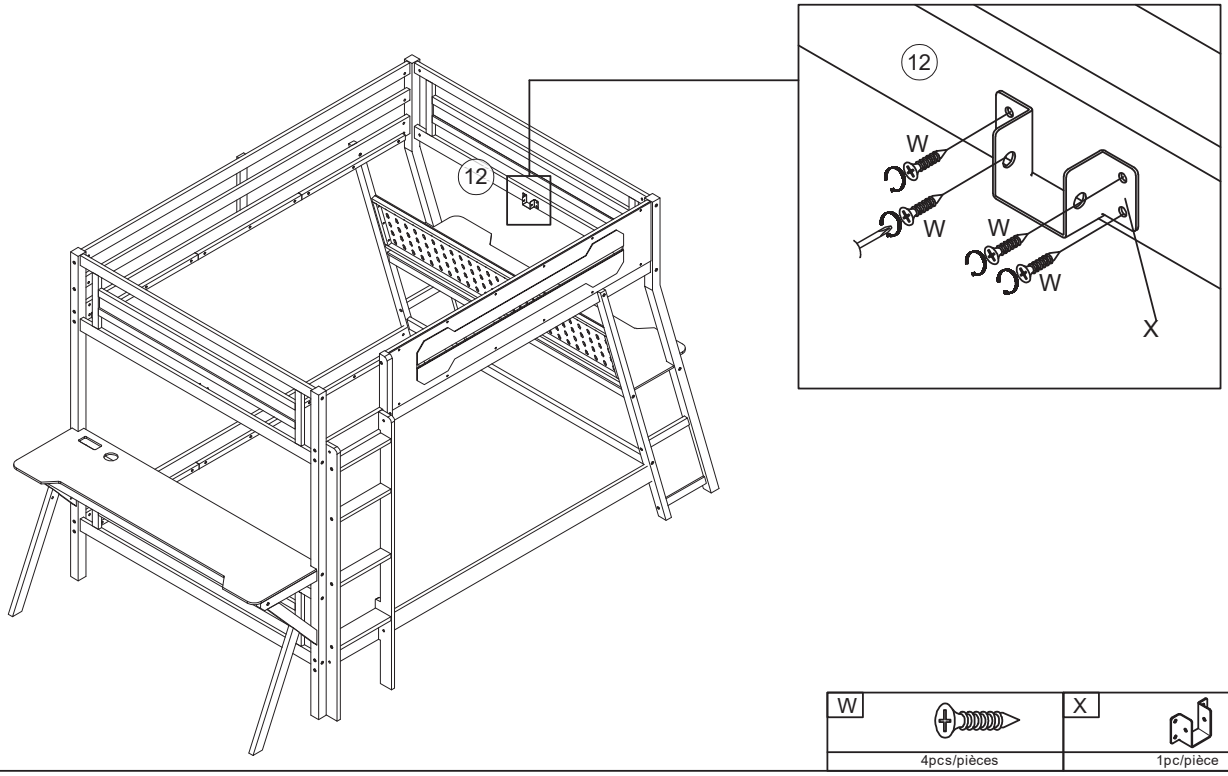

W	X
4pcs/pièces	1pc/pièce

Step/Étape 40

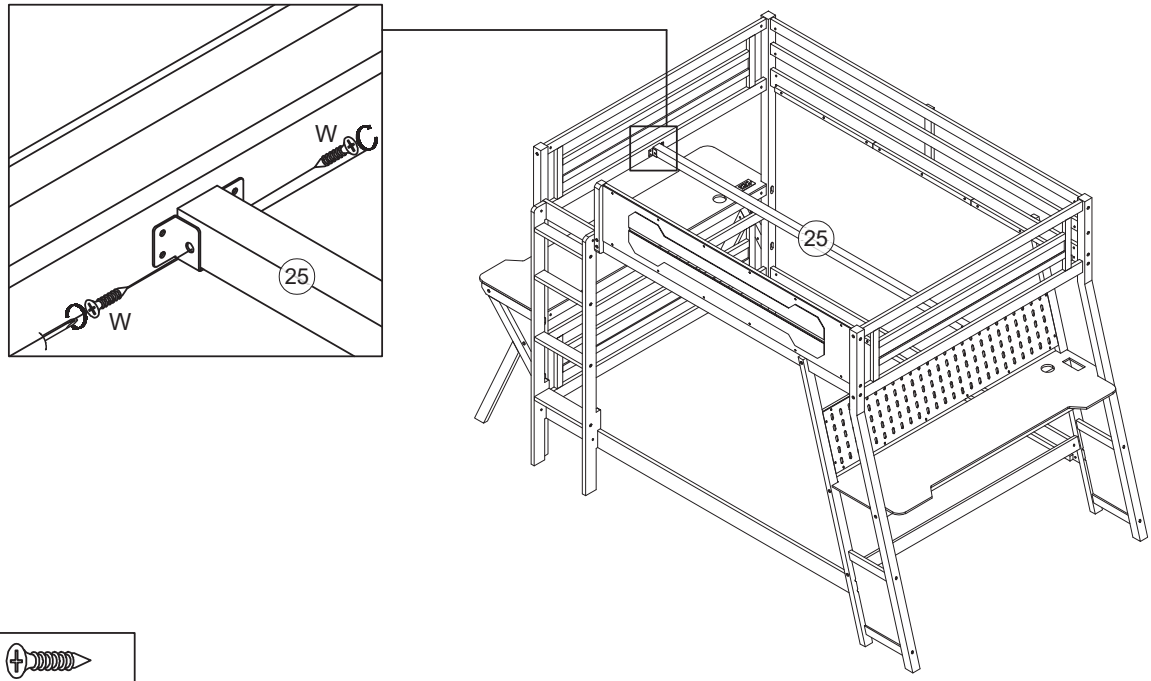

W
2pcs/pièces

Step/Étape 41

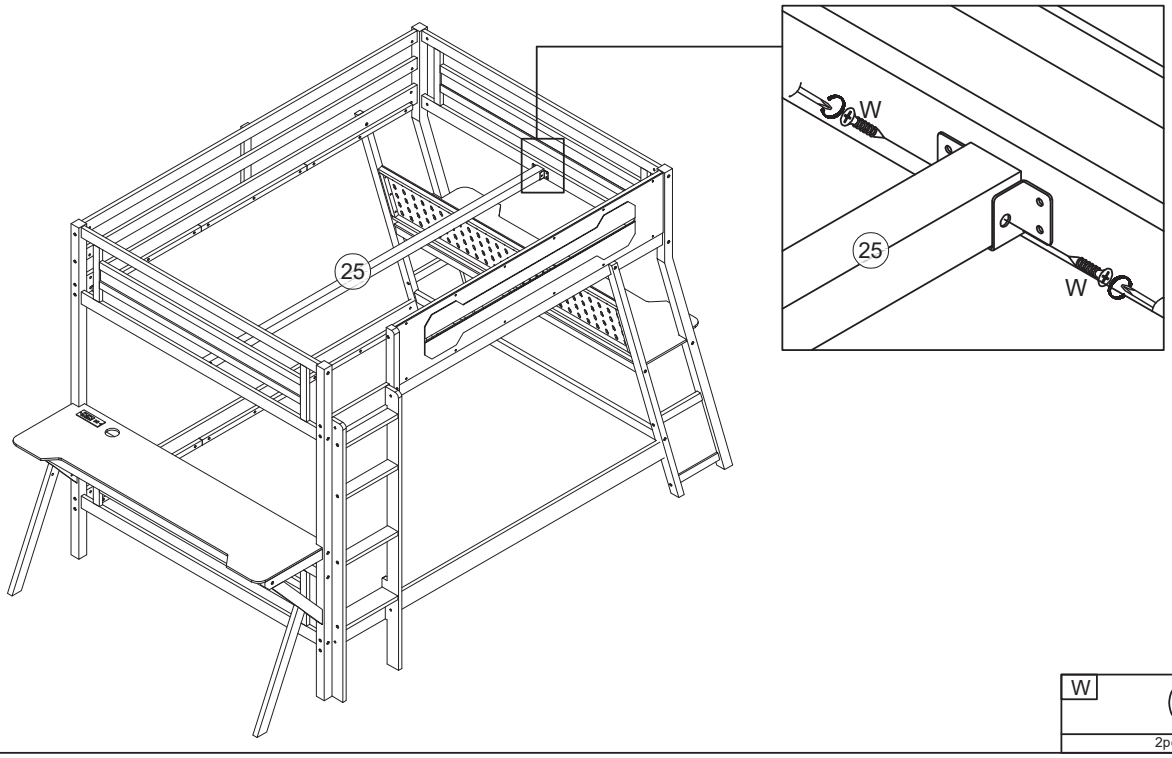

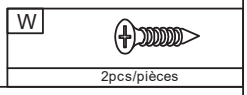

Step/Étape 42

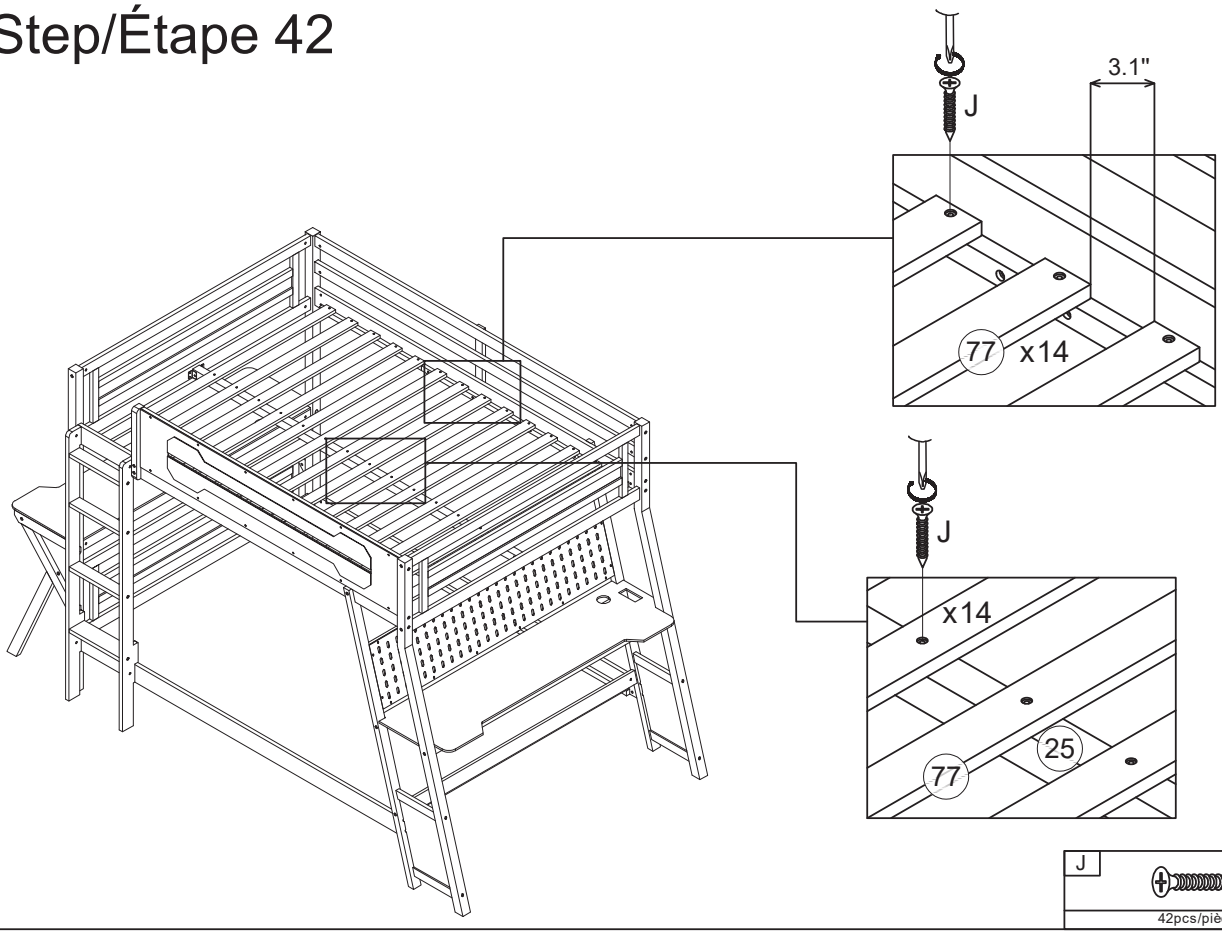

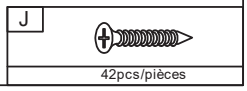

Step/Étape 43

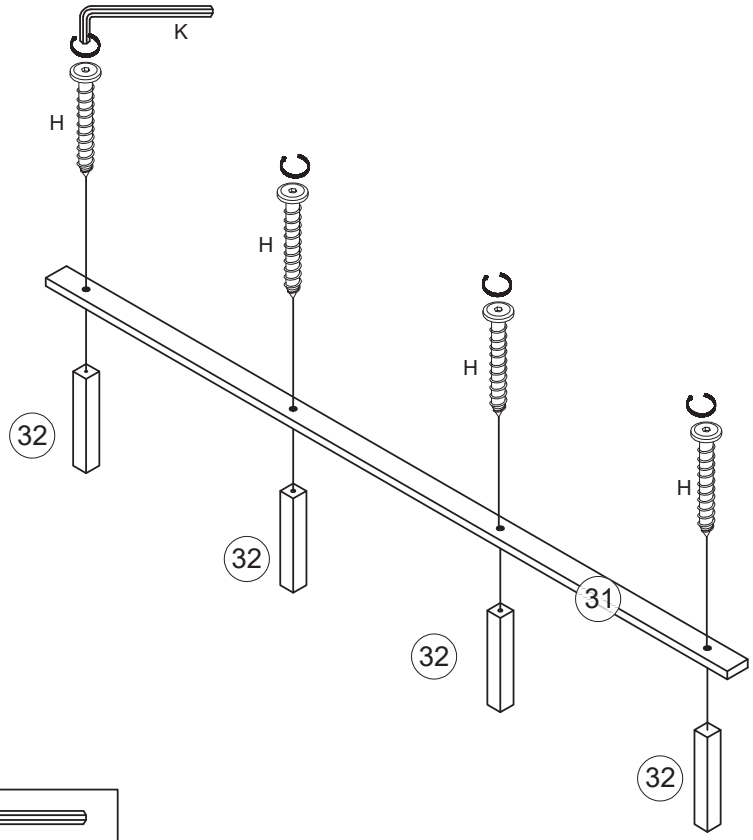

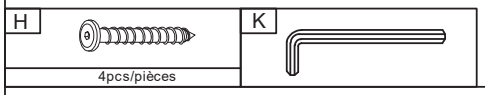

Step/Étape 44

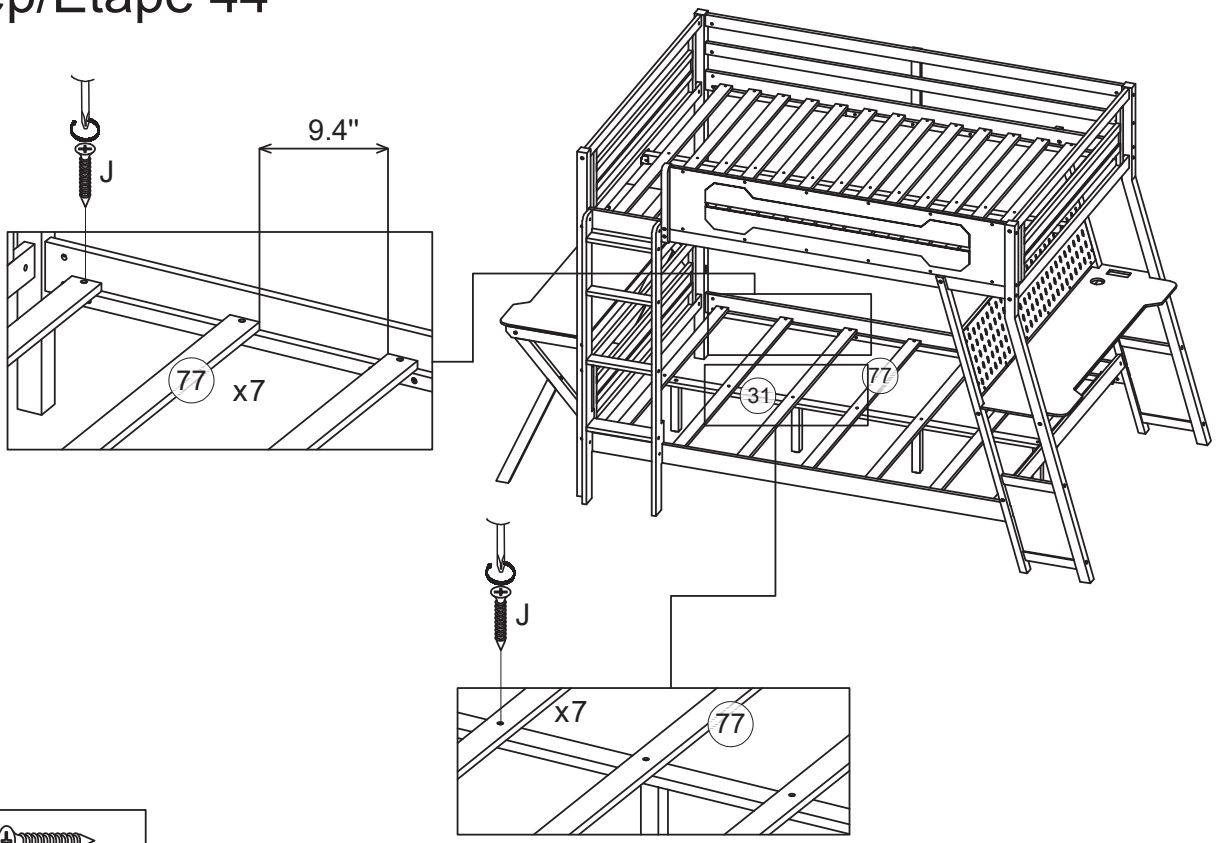

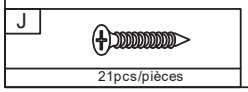

Step/Étape 45

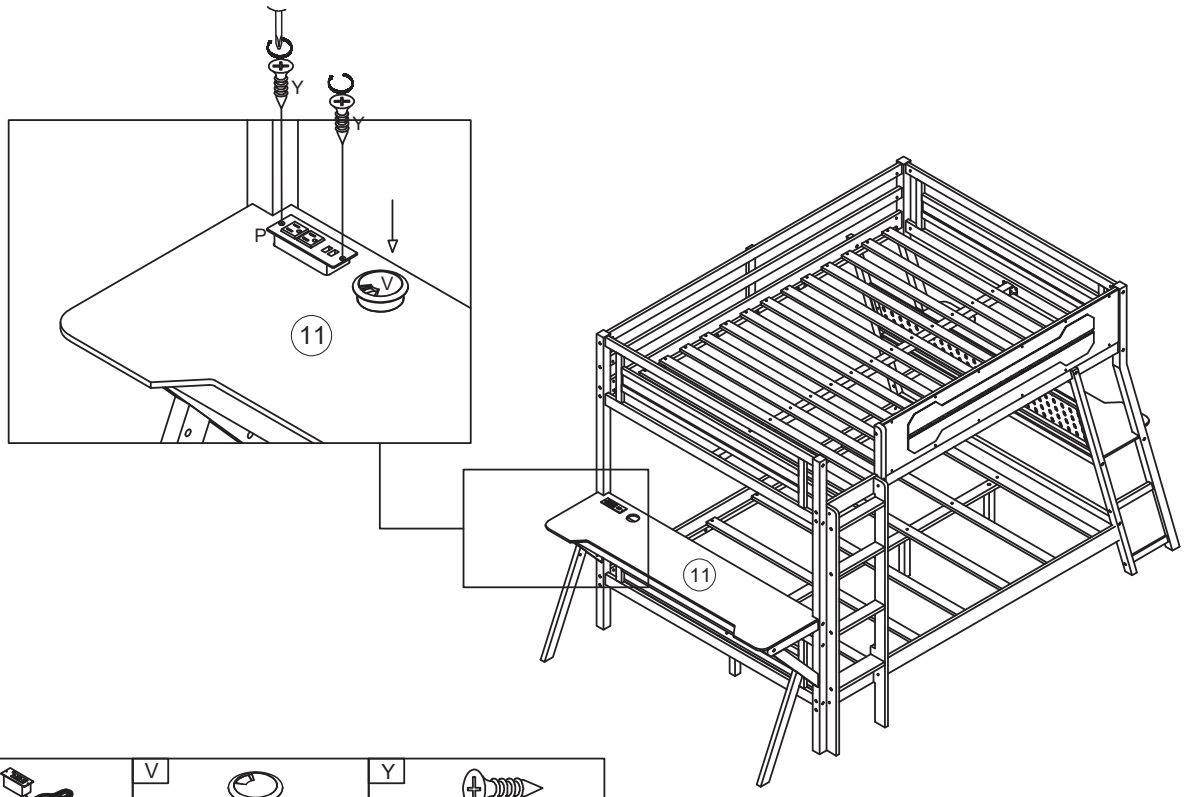

P	V	Y
1pc/pièce	1pc/pièce	2pcs/pièces

Step/Étape 46

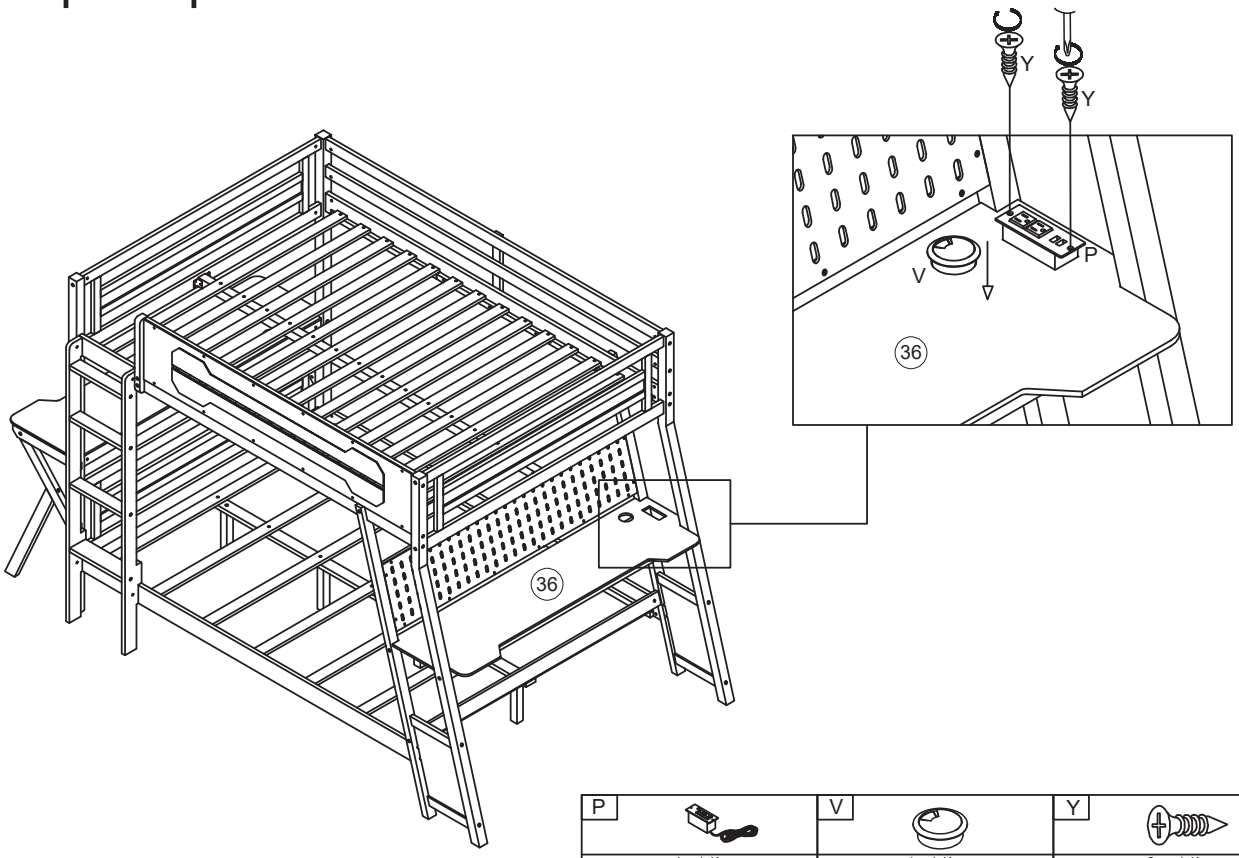

P	V	Y
1pc/pièce	1pc/pièce	2pcs/pièces

Instructions for rotating and assembling type 2 table top

Step/Étape 1

Note: Remove the hardware previously made in Steps 5-6 to remove the table assembly.

Remarque : retirez le matériel précédemment fabriqué aux étapes 5 et 6 pour retirer l'assemblage de la table.

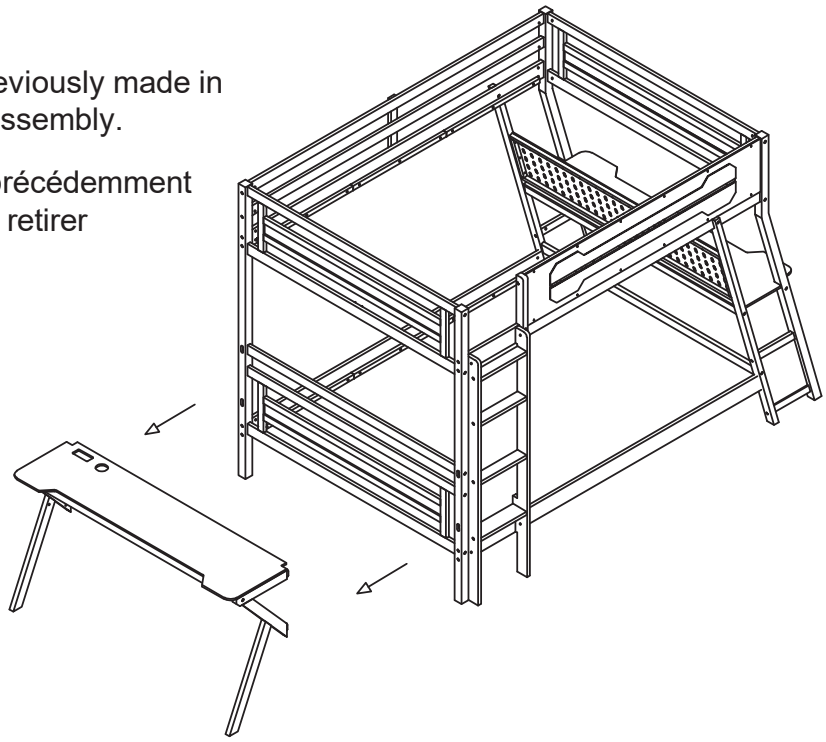

Step/Étape 2

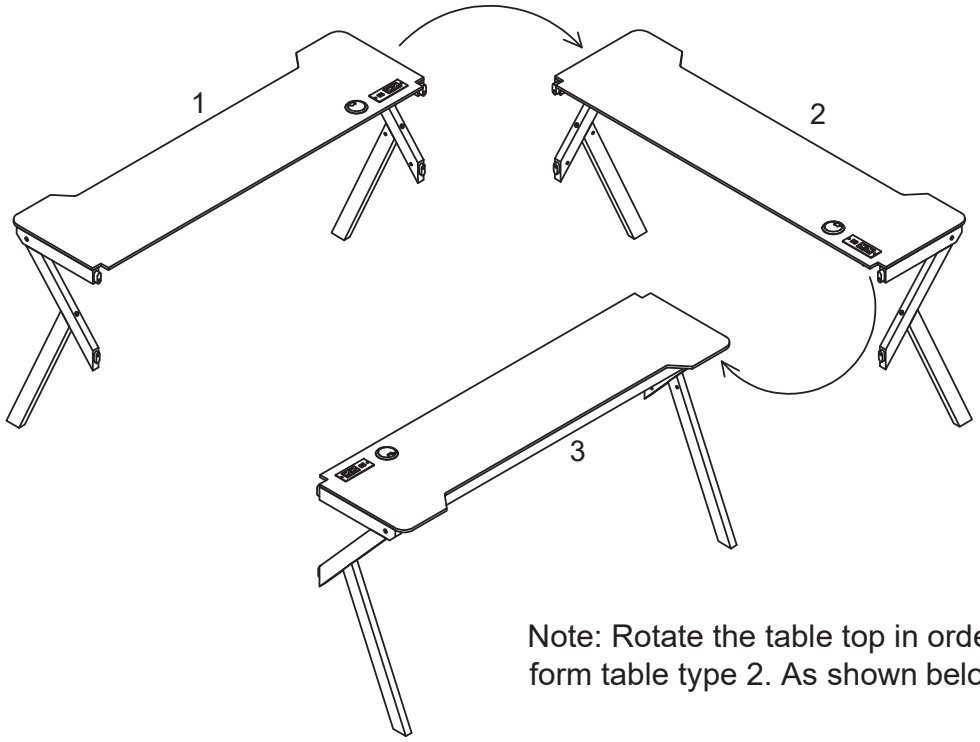

Note: Rotate the table top in order from 1 to 3 to form table type 2. As shown below.

Remarque : faites pivoter le plateau de la table dans l'ordre de 1 à 3 pour former le type de table 2. Comme indiqué ci-dessous.

Step/Étape 3

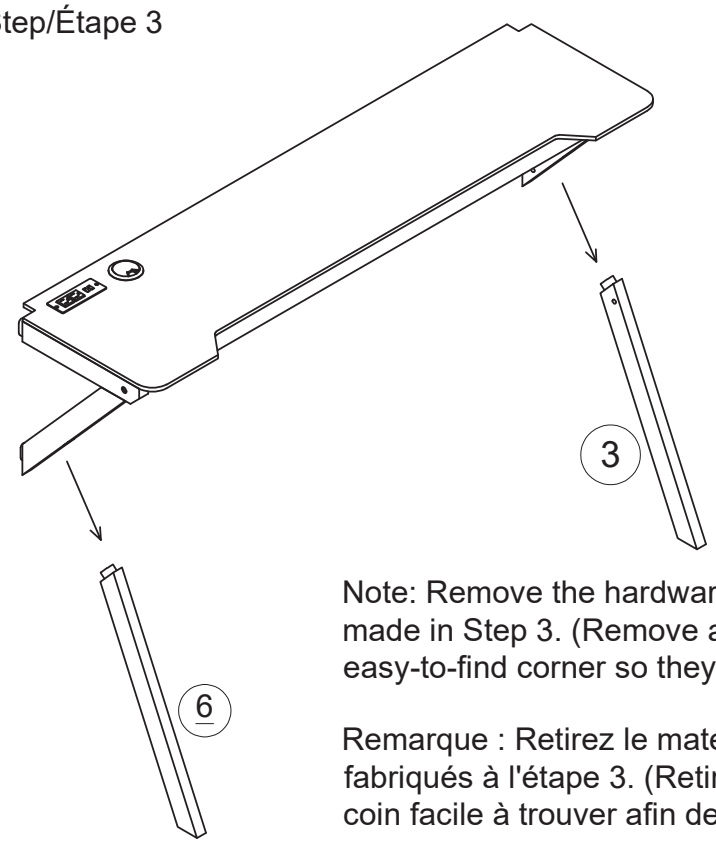

Note: Remove the hardware and take out the legs (3 & 6) made in Step 3. (Remove and store the Legs (3 & 6) in some easy-to-find corner so they can be reassembled and reused)

Remarque : Retirez le matériel et retirez les pieds (3 et 6) fabriqués à l'étape 3. (Retirez et rangez les pieds (3 et 6) dans un coin facile à trouver afin de pouvoir les remonter et les réutiliser)

Step/Étape 4

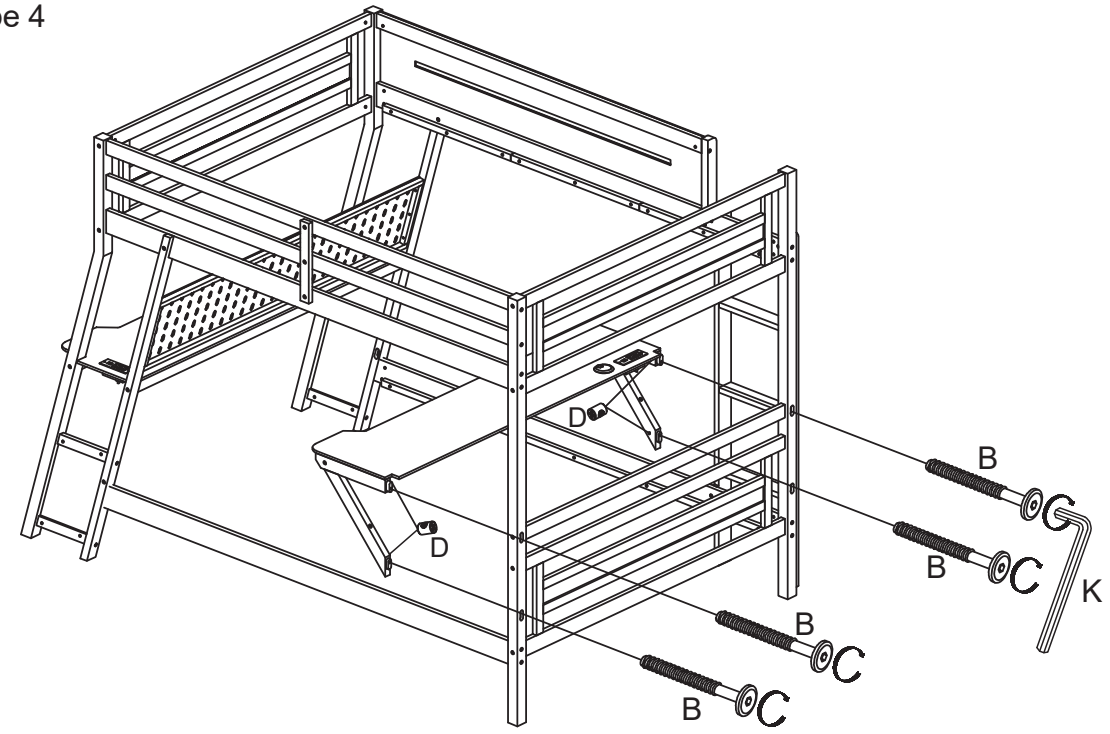

Note: Use the hardware removed in Steps 5 & 6 to reassemble and tighten the table assembly (as shown below).

Remarque : utilisez le matériel retiré aux étapes 5 et 6 pour remonter et serrer l’assemblage de la table (comme indiqué ci-dessous).

Step/Étape 5

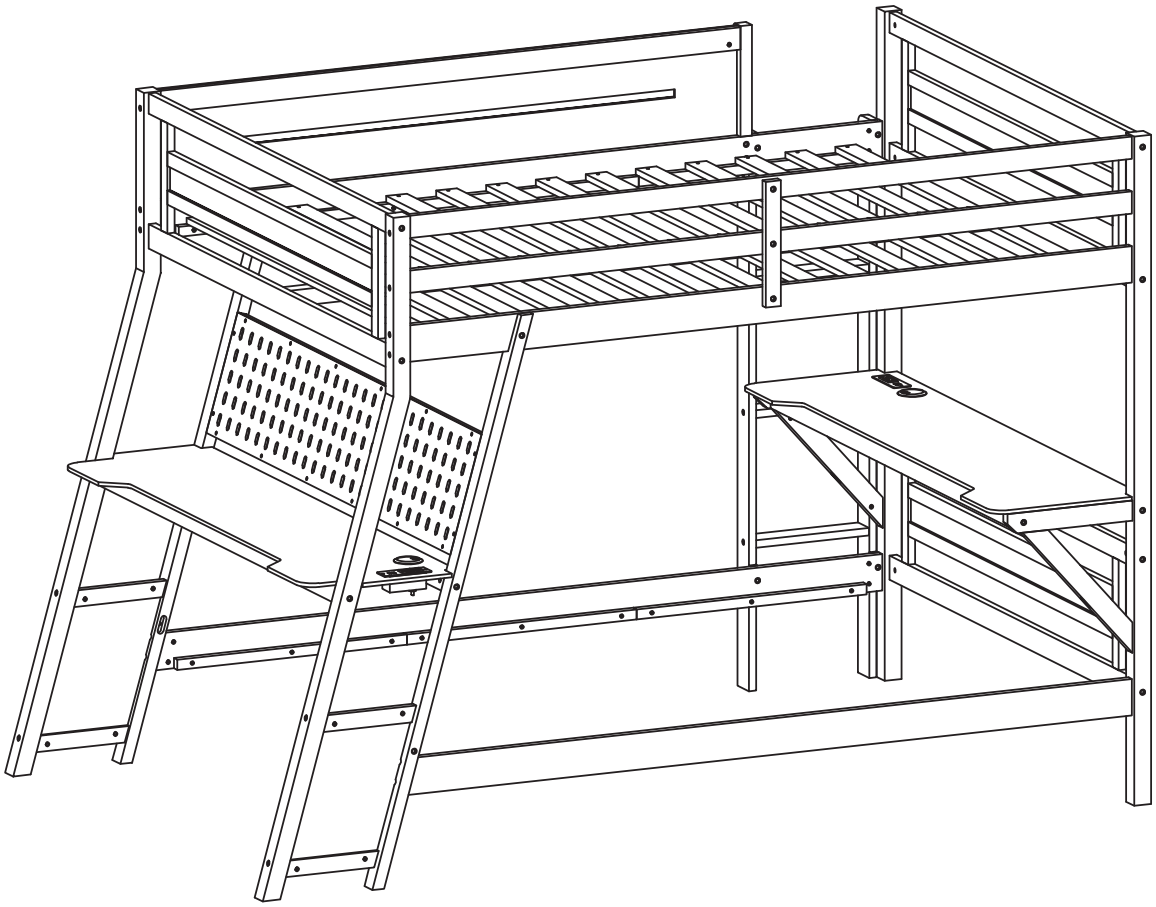

Note: When the desk is rotated inward, the bunk bed structure creates dangerous gaps.
Do not use the bed rail below when the table top is facing inward.

Remarque :Lorsque le bureau est tourné vers l’intérieur, la structure du lit superposé crée des espaces dangereux.
N'utilisez pas la barrière de lit ci-dessous lorsque le plateau de la table est orienté vers l'intérieur.
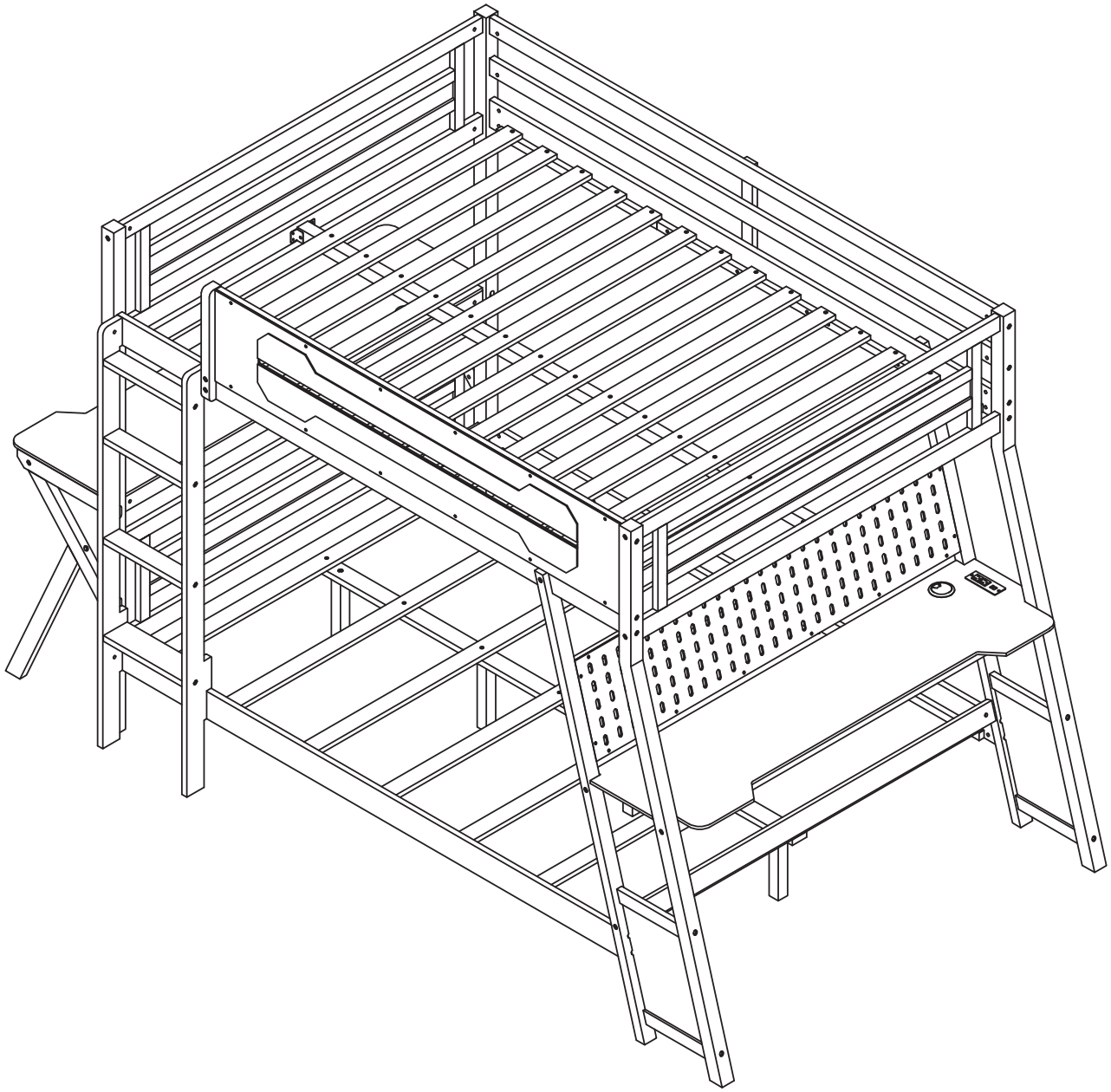
COMPLETED - COMPLÉTÉ