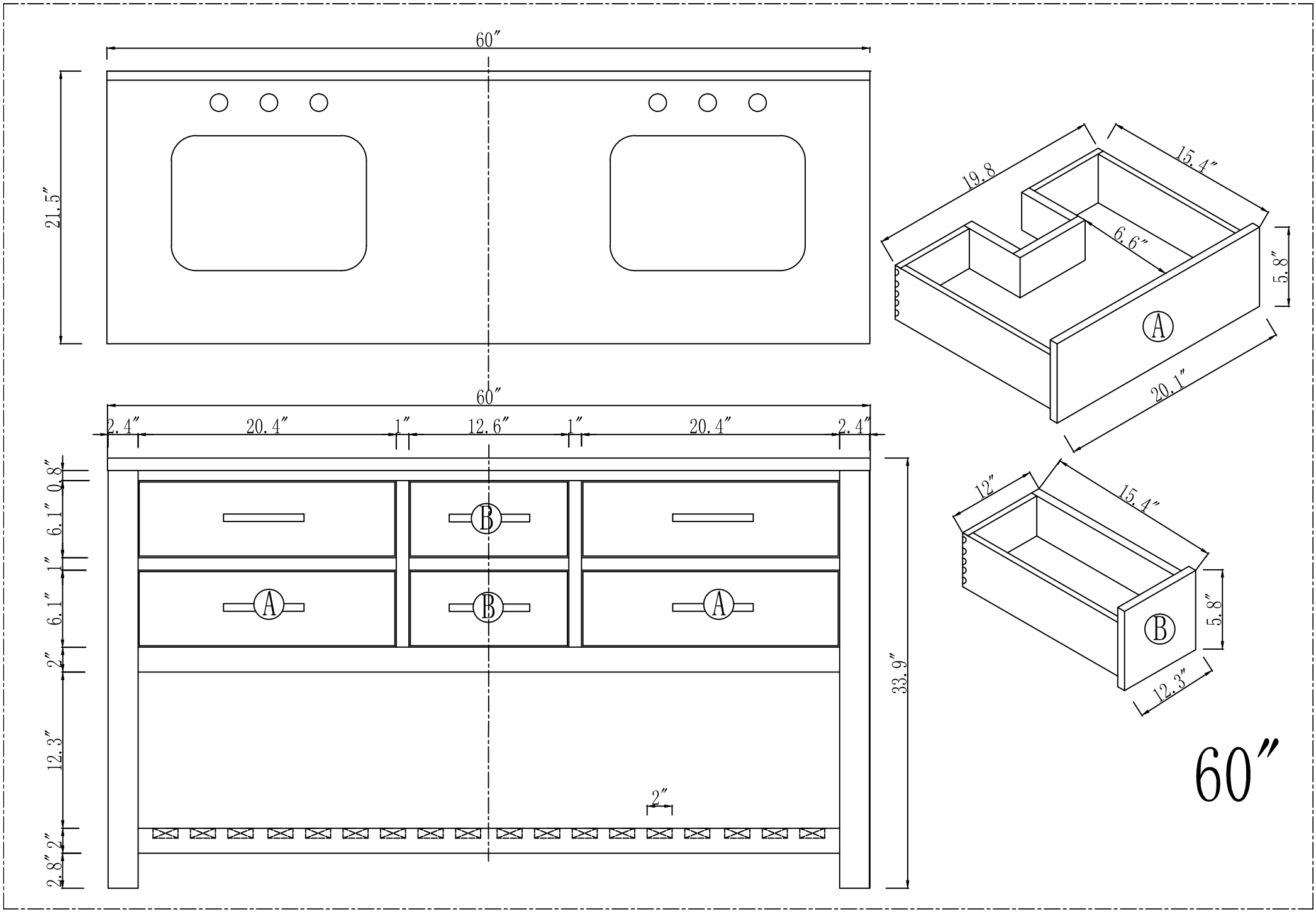
60″
21.5″
60″
2.4″
20.4″
1″
12.6″
1″
20.4″
2.4″
0.8″
6.1″
1″
6.1″
2″
12.3″
2″
2″
2.8″
33.9″
A
B
B
A
2″
19.8
15.4″
6.6″
5.8″
A
20.1″
12″
15.4″
5.8″
B
12.3″
60″