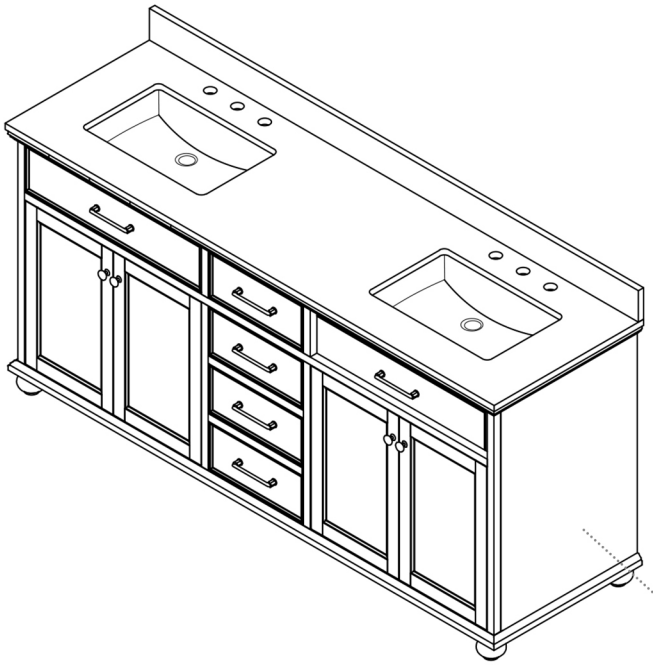

Brasa

72"W x 22"D

Bathroom Vanity

INSTALLATION SPECIFICATION

Item#	598072
Color	Vintage Green
Vanity Material	Solid poplar wood, and long-lasting plywood
Countertop Material	Quartz Stone - Calacatte Venato White
Number of Door(s)	4 soft-closing doors
Number of Drawer(s)	2 flip down drawers/3 soft-closing drawers

Hardware Finsh	Zinc Alloy - Brushed Gold	**Shape**	Rectangular
Top Thickness	0.8 inch	**Installation Type**	Freestanding
Assembly Required	Partial Assembly Required	**Back/Side-splash Height**	4 inch
Faucet Hole Spacing(in.)	8 in.widespread	**Sink**	Double Undermount Sinks
Overall Dimension	72"W x 22"D x 34"H	**Item Weight**	268.9 lbs
Package Dimensions	76"W x 26"D x 38"H	**Package Weight**	332 lbs
Palletized Dimensions	80"W x 32"D x 43"H	**Palletized Weight**	369 lbs
Pallet Size	80"W x 32"D x 5"H	**Shipped with Pallet**	Yes
Freight Class	175	**NMFC**	79300-4

Note : Does not include faucet, drain assembly, sidesplash or P-trap. Mirror(s) and faucet(s) are sold separately.

ALTAIR

Mode Salle De Bain Vie

Altair Design, Inc.

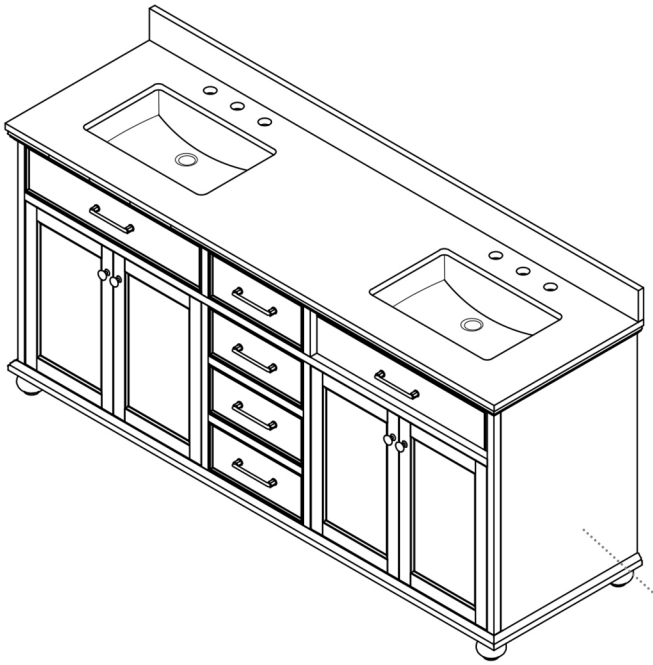

Brasa

72 po. L x 22 po. P

Meuble de salle de bain

SPÉCIFICATION D'INSTALLATION

Article#	598072
Couleur	Vintage Vert
Matériel de vanité:	Bois de peuplier solide et contreplaqué durable
Matériel de comptoir:	Pierre de quartz - Calacatte Venato Blanc
Nombre de porte	4 portes à fermeture douce
Nombre de tiroirs	2 tiroirs basculables/3 tiroirs à fermeture douce

Finsh matériel	Alliage de zinc - Or brossé	**Forme**	Rectangulaire
Épaisseur supérieure	0,8 pouce	**Type d'installation**	Indépendant
Assemblage requis	Assemblage partiel requis	**Hauteur d'éclaboussement arrière/latéral**	4 pouces
Espacement du trou du robinet (en.)	8 pouces répandu	**Évier**	Éviers double sous-monté
Dimension globale	72"W x 22"D x 34"H	**Poids de l'article**	268,9 livres
Dimensions de l'emballage	76"W x 26"D x 38"H	**Poids de l'emballage**	332 livres
Dimensions pallétisées	80"W x 32"D x 43"H	**Poids pallétisé**	369 livres
Taille de palette	80"W x 32"D x 5"H	**Expédié avec palette**	Oui
Classe de fret	175	**NMFC**	79300-4

Remarque : Ne comprend pas le robinet, l'assemblage de drain, le flanc ou le piège P.
Le(s) miroir(s) et le(s) robinet(s) sont vendus séparément.