5a

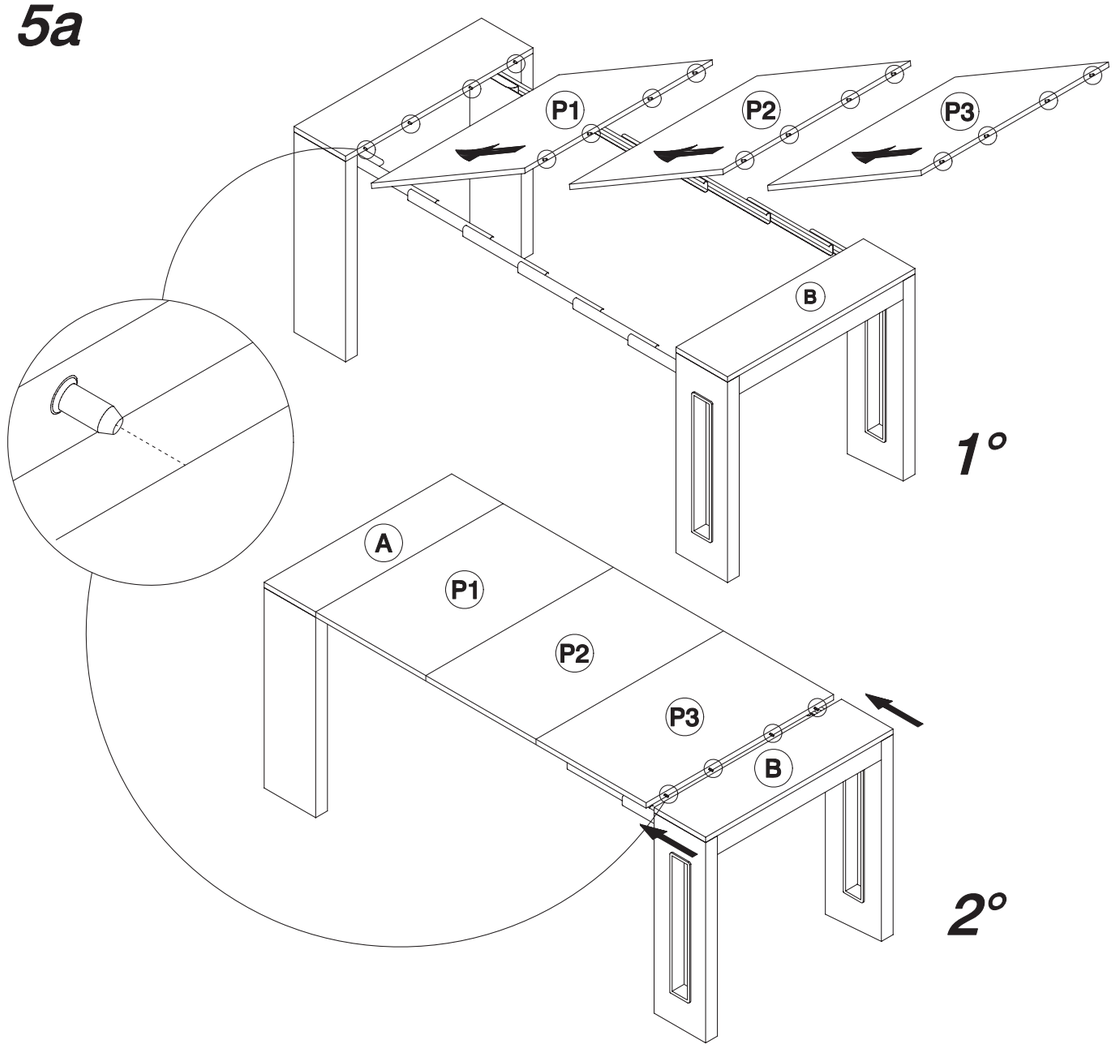

542
549

TC-542B
ELASTO console dining table

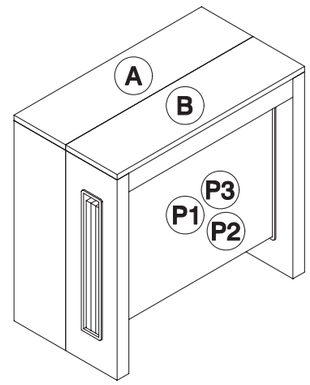

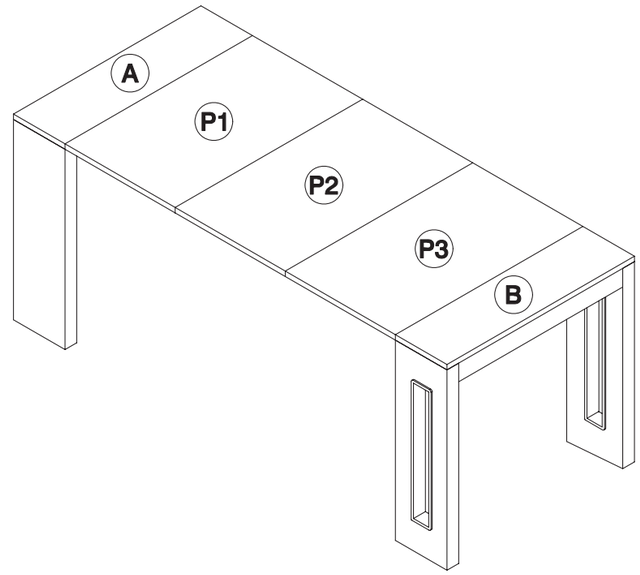

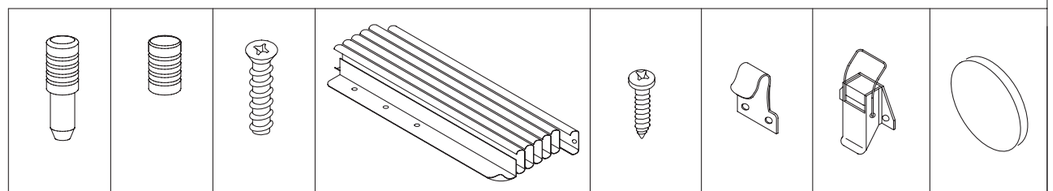

EL549	X 18	X 18	X 12	X 2	X 4	X 1	X 1	X 4
EL542	X 22	X 22						

5b

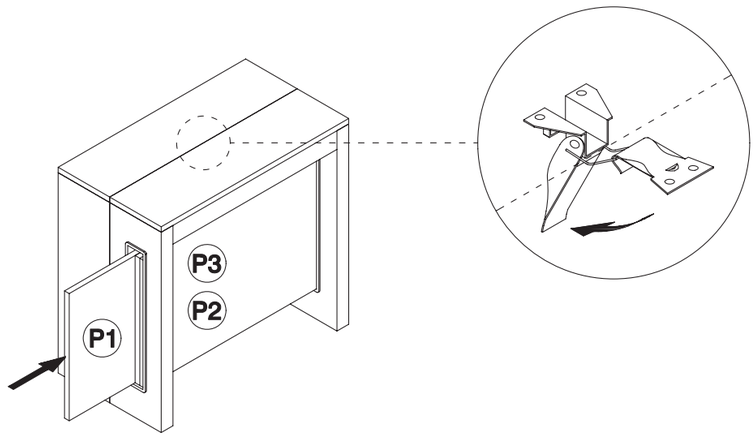

1

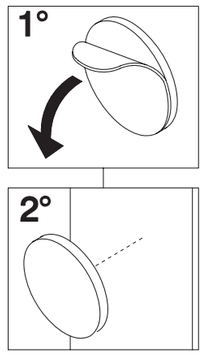

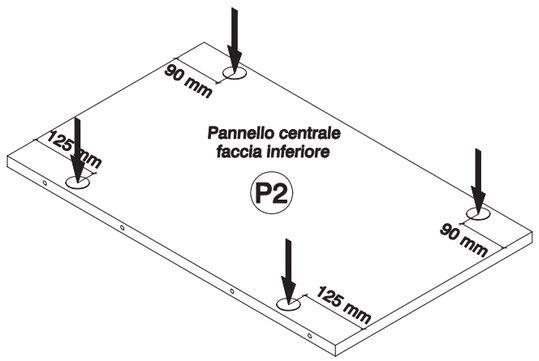

2

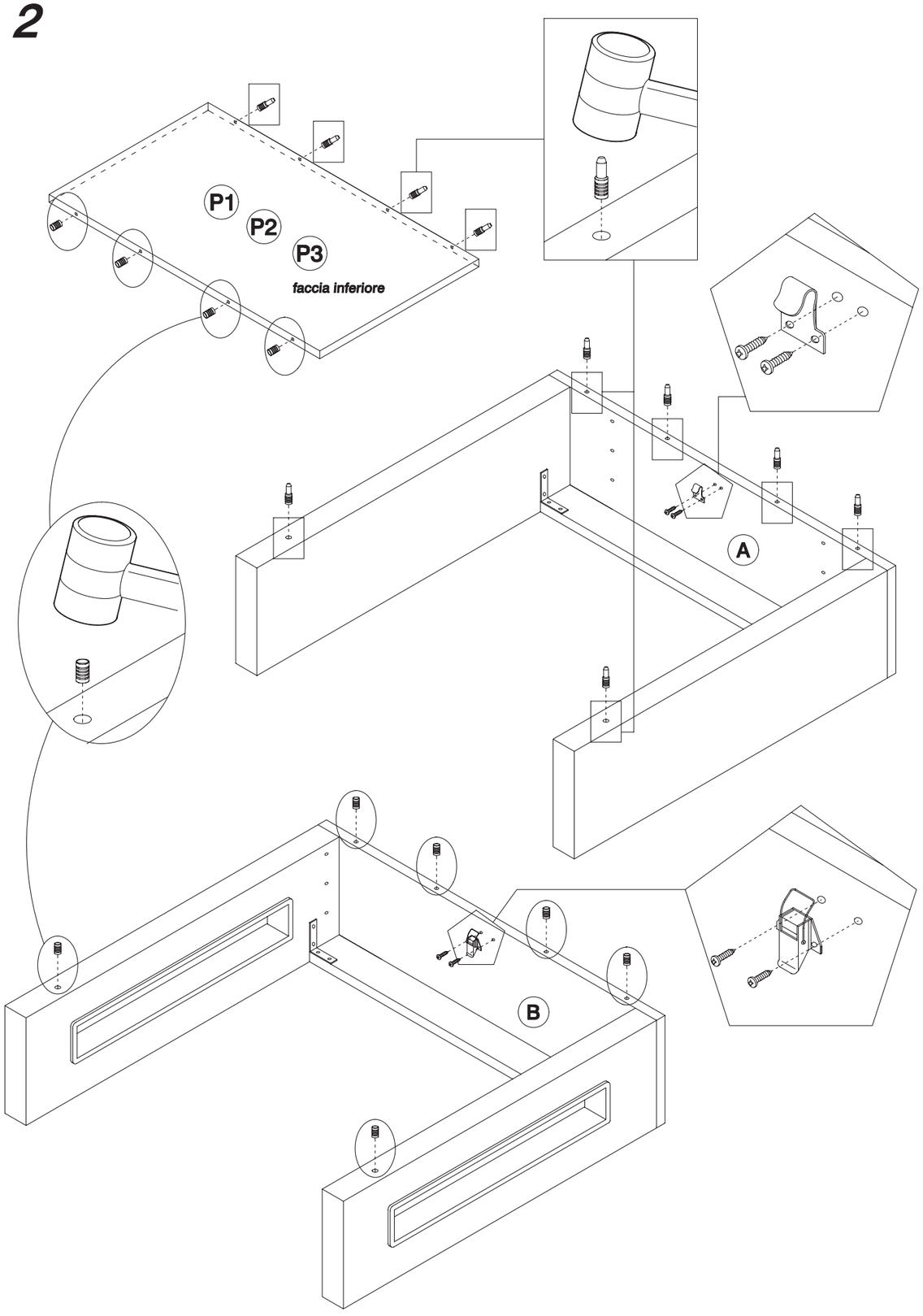

3

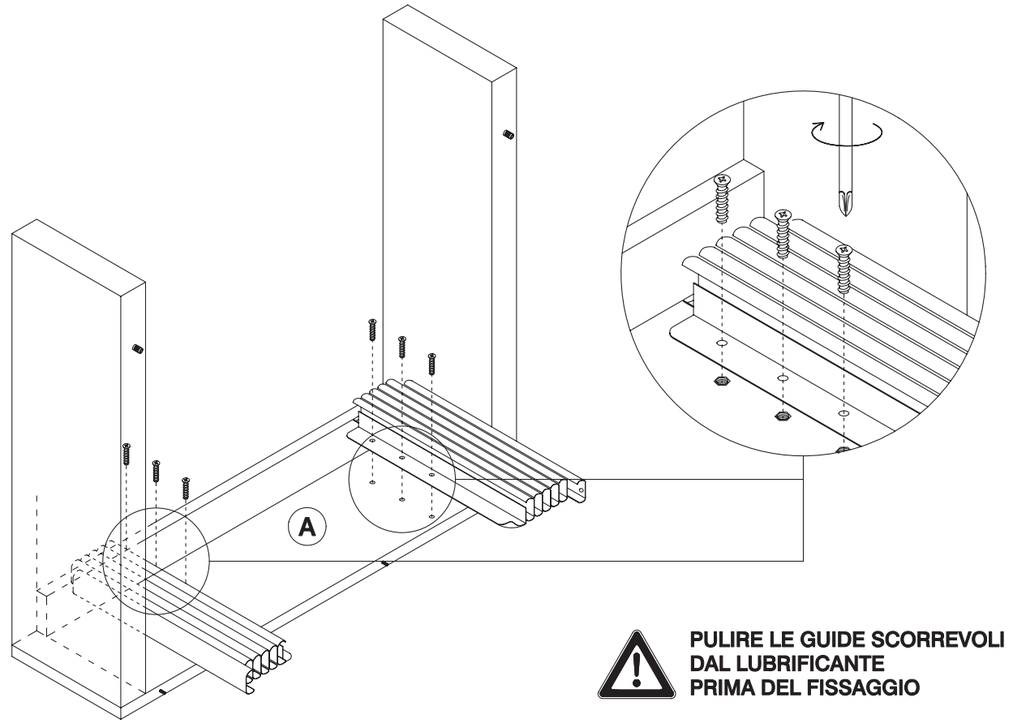

PULIRE LE GUIDE SCORREVOLI DAL LUBRIFICANTE PRIMA DEL FISSAGGIO
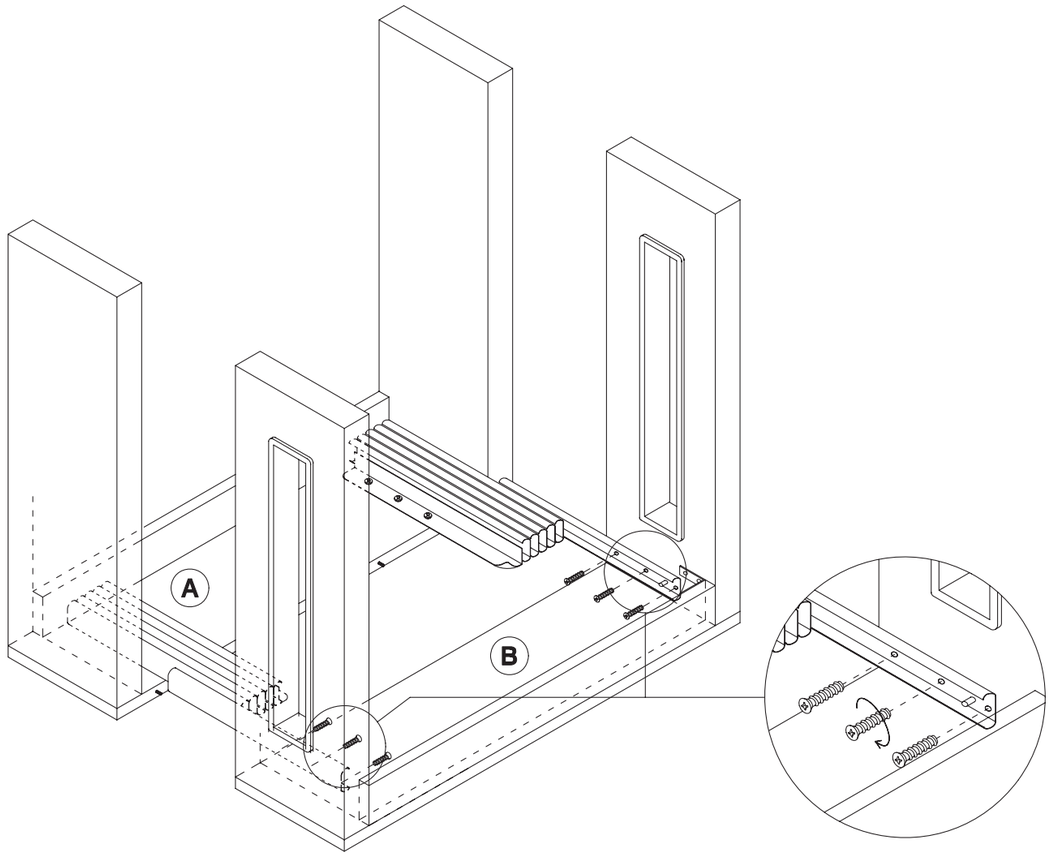
4