Camden Coffee Table
Mesa de centro Camden
Table basse Camden

Assembly Instructions
instructions de montage
Instrucciones de montaje

BERLIN GARDENS

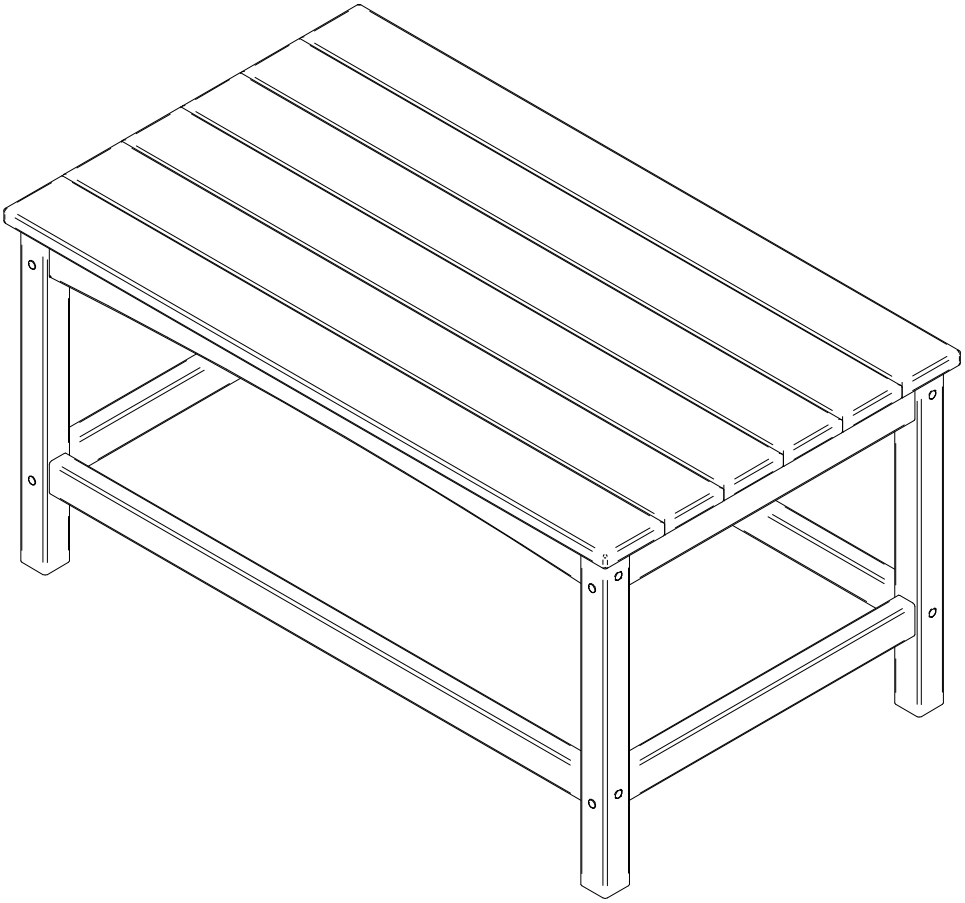

(A) x2

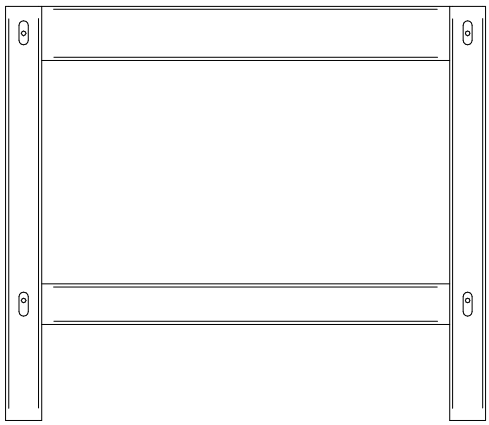

(B)

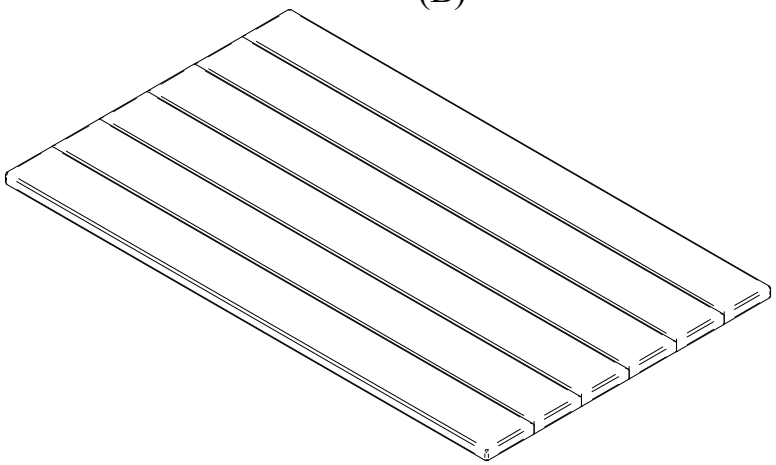

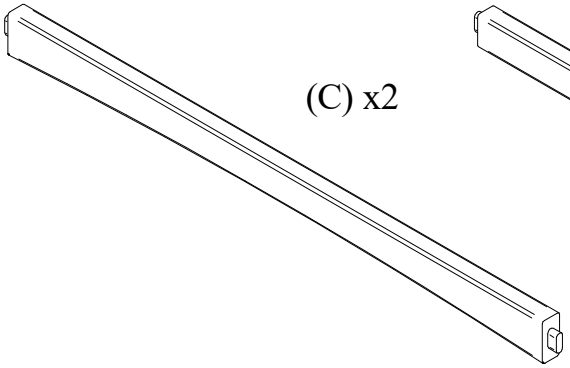

(C) x2

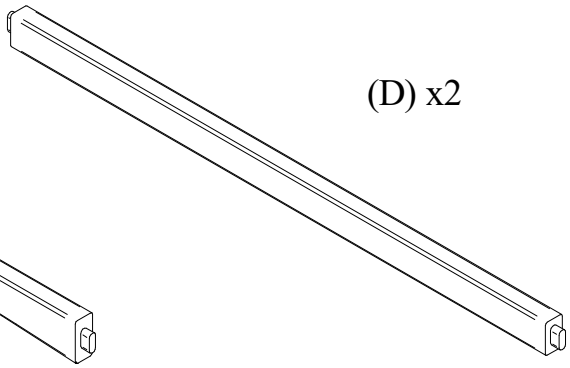

(D) x2

(P)

Hardware Included
Matériel inclus
Herrajes incluidos

(38300) x8

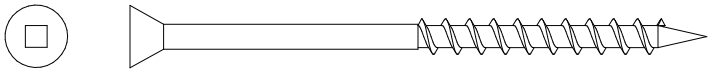

(4834) x12

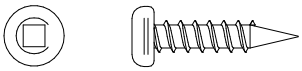

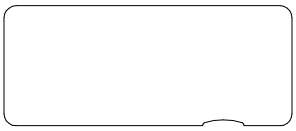

Items Not Included
Articles non inclus
Artículos no incluidos

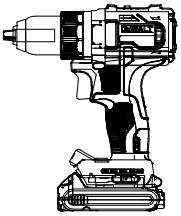

#2 Square Drive Bit
Embout d'entraînement carré #2
Punta cuadrada n.º 2

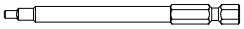

Rubber Mallet
Mazo de goma
Maillet en caoutchouc

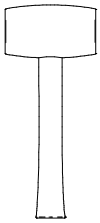

1

(A) x1
(C) x2
(D) x2

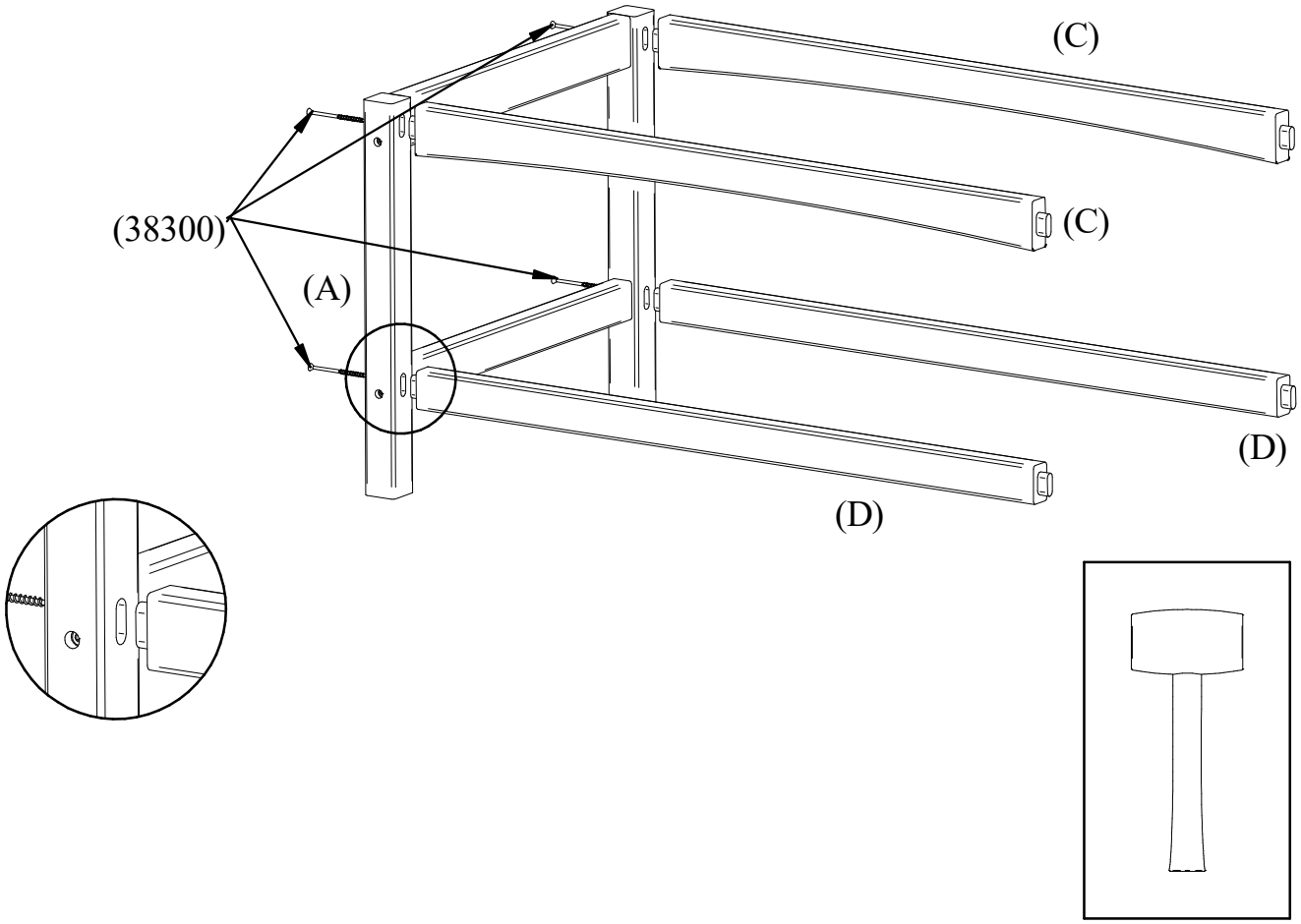

2

(A) x1

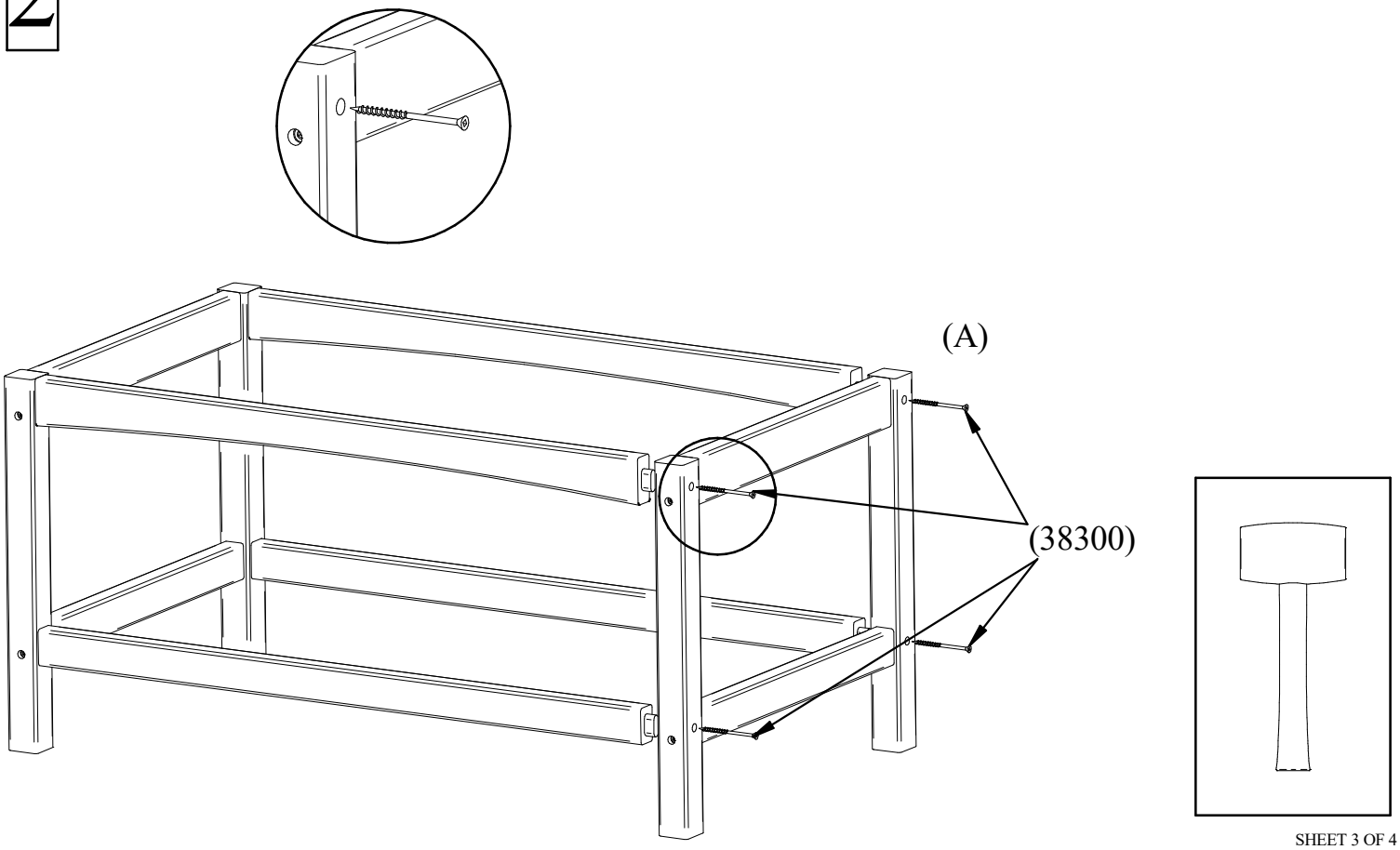

3

(B) x1

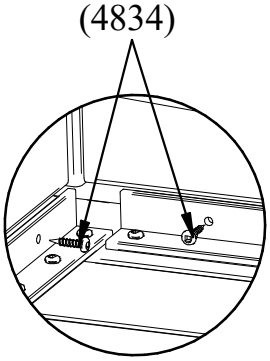

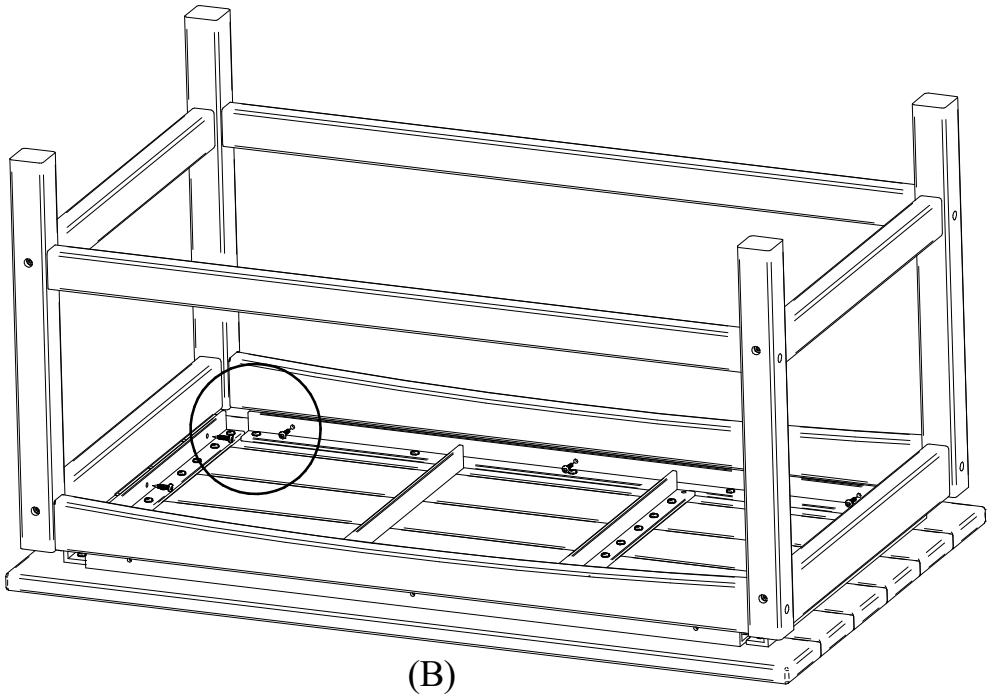

4

(P)

If using supplied plugs to cover holes, use supplied block and a rubber mallet to apply plugs in all remaining visible holes. If not using plugs skip this step.

Si utiliza los tapones suministrados para cubrir los orificios, utilice el bloque suministrado y un mazo de goma para aplicar los tapones en todos los orificios. restantes agujeros visibles.
Si no utiliza enchufes, omita este paso.
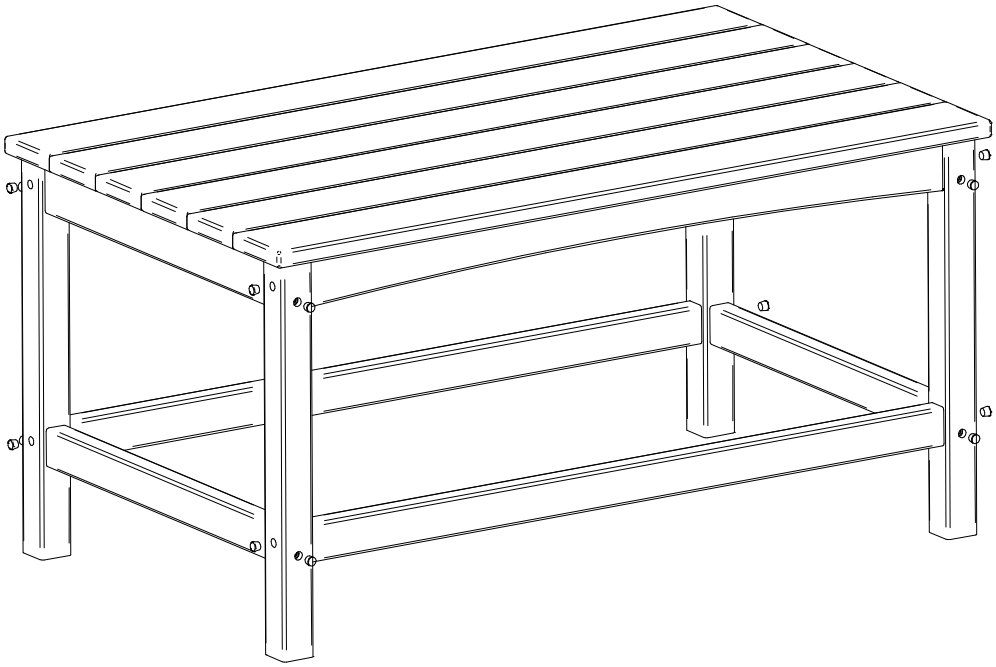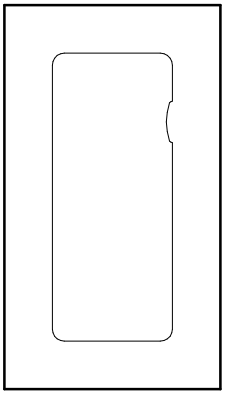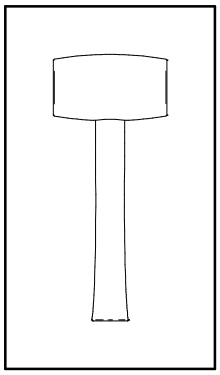
Si vous utilisez les bouchons fournis pour couvrir les trous, utilisez le bloc fourni et un maillet en caoutchouc pour appliquer les bouchons dans tous les trous. trous visibles restants.
Si vous n'utilisez pas de fiches, ignorez cette étape.