VEVOR

Upgrade · The Home Creator Way

Plastic rice bin

MODEL:JD-IB25, JD-IB40, JD-IB50

VEVOR | Upgrade
The Home Creator Way

Thanks for purchasing one of our products, please read carefully the assembly instructions before the installation.

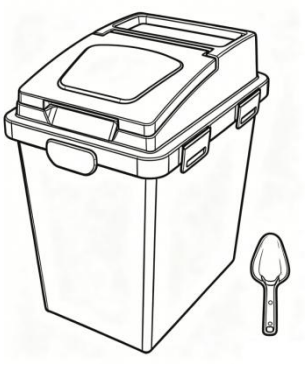

20L

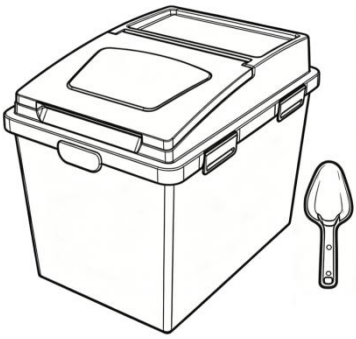

40L



50L

This is the original instruction, please read all manual instructions carefully before operating. VEVOR reserves a clear interpretation of our user manual. The appearance of the product shall be subject to the product you received. Please forgive us that we won't inform you again if there are any technology or software updates on our product.

PRODUCT PARAMETERS

Model	Product Size/cm	Capacity(Max)
JD-IB25	36*26.5*44	20L
JD-IB40	50.4*36.7*46	40L
JD-IB50	60.6*28.2*53.5	50L

ASSEMBLY PRECAUTIONS

1. Assemble needs to follow these instructions. Incorrect assembly can be a hazard.
2. Wear safety goggles and heavy-duty work gloves during assembly.
3. Do not assemble when tired or when under the influence of alcohol, drugs or medication.
4. Weight capacity and other product capabilities apply to a properly and completely assembled product only.
5. Keep the assembly area clean and well-lit.
6. Keep bystanders out of the area during assembly.

USE PRECAUTIONS

WARNING

1. This rice storage container is for dry food storage only. Do not use for liquid, hot food, or any heated substances.
2. Do not place in microwave, oven, dishwasher, or near open flames, stoves, or other heat sources.
3. Do not expose to high temperatures exceeding 60°C (140°F).
Keep out of reach of small children and infants to prevent suffocation or injury.
4. Do not use if cracked, broken, deformed, or damaged.
5. Wash with mild detergent and water before first use and after each use.
6. This product is intended for indoor household use only.
7. FOOD CONTACT SAFETY

This product complies with EU (EC) 1935/2004 and FDA 21 CFR Part 177 food contact regulations.

8. COMPLIANCE STATEMENT

This product is manufactured in compliance with applicable safety standards and regulations for the European Union, United Kingdom, United States and Canada.This product is for indoor adult use only and is not a toy.

PRODUCT COMPONENTS

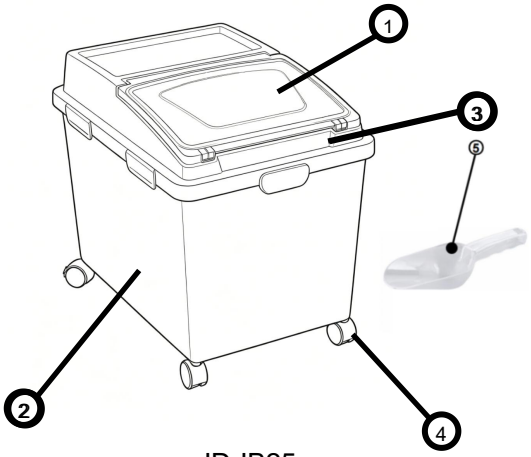

JD-IB25

LIST OF PRODUCT ACCESSORIES

1. Transparent cover
2. Barrel body
3. Main body cover
4. Universal wheel
5. Rice shovel

Install Scale Guide for JD-IB25

Step 1:Install the Universal wheel

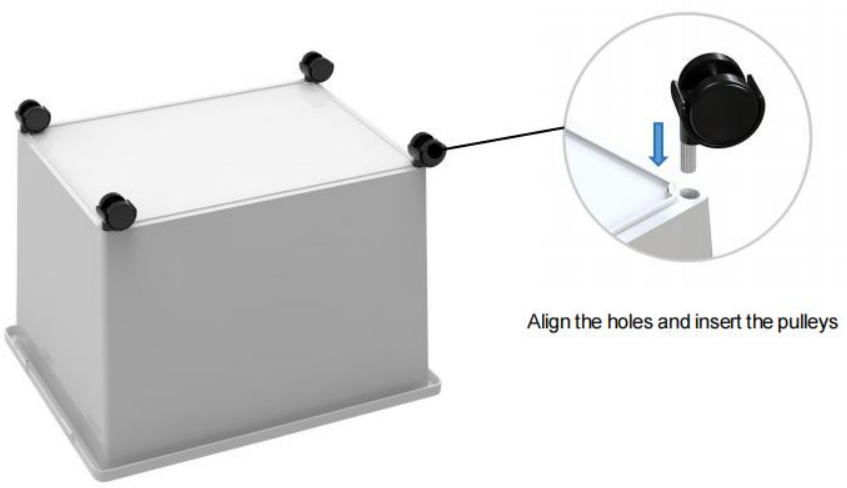

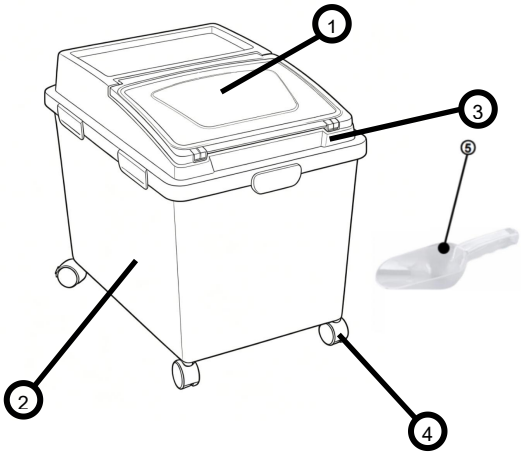

JD-IB40

LIST OF PRODUCT ACCESSORIES

1. Transparent cover
2. Barrel body
3. Main body cover
4. Universal wheel
5. Rice shovel

Install Scale Guide for JD-IB40

Step 1:Install the Universal wheel

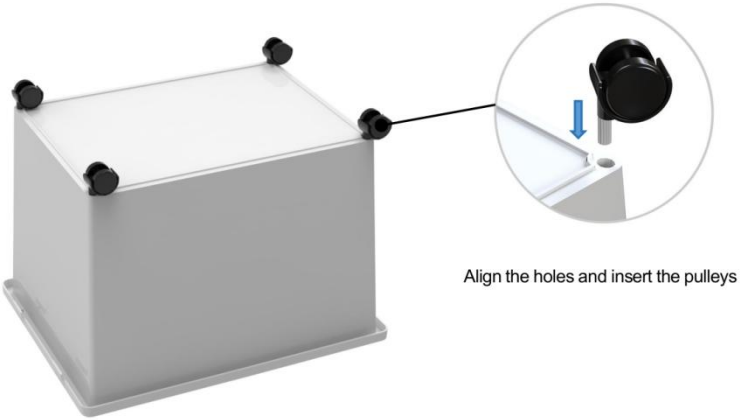



JD-IB50

LIST OF PRODUCT ACCESSORIES

1. Transparent cover
2. Barrel body
3. Main body cover
4. Universal wheel
5. Scale window
6. Rice shovel

Install Scale Guide for JD-IB50

Step 1: Insert the Transparent cover

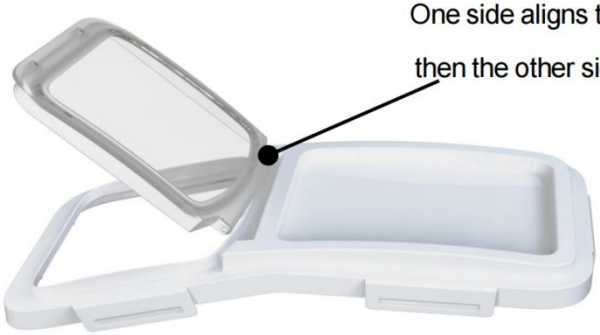

Step 2: Installation of desiccant

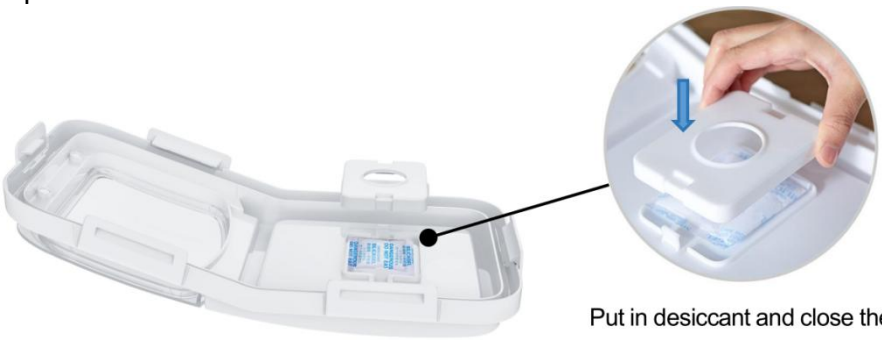

Step3: Install the Universal wheel

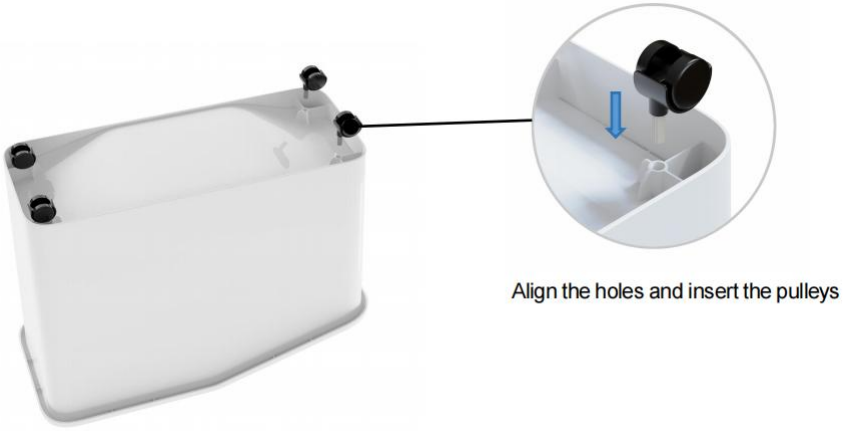

CLEANING

For cleaning, wipe the surface with a damp (not wet) cloth or wipe dry with a clean lint free cotton cloth.



VEVOR

Upgrade · The Home Creator Way

bac à riz en plastique

MODÈLES : JD-IB25 , JD-IB40 , JD-IB50

VEVOR | Upgrade The Home Creator Way

Merci d'avoir acheté l'un de nos produits. produits, s'il vous plaît lire soigneusement le assemblée instructions avant le installation .

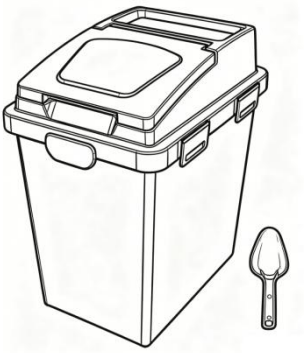

20L

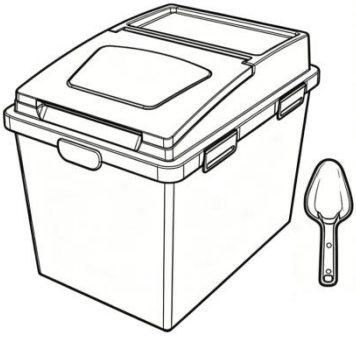

40L



50L

Voici les instructions originales. Veuillez lire attentivement toutes les instructions du manuel avant utilisation. VEVOR se réserve le droit d'interpréter ce manuel à sa guise. L'apparence du produit que vous recevrez peut différer. Nous vous prions de nous excuser si nous vous informons des mises à jour techniques ou logicielles concernant notre produit.

PRODUIT PARAMÈTRES

Modèle	Taille du produit/cm	Capacité (Max)
JD-IB25	36 * 26,5 * 44	20 L
JD-IB40	50,4*36,7*46	40L
JD-IB50	60,6*28,2*53,5	50L

PRÉCAUTIONS D'ASSEMBLAGE

1. Assemble doit suivre ces instructions. Assemblage incorrect peut être un danger.
2. Portez des lunettes de sécurité et gants de travail robustes pendant l'assemblage.
3. Faire pas assembler quand fatigué ou quand sous le influence de alcool, drogues ou médicament.
4. La capacité de charge et les autres caractéristiques du produit s'appliquent à un correctement et produit entièrement assemblé seulement.
5. Maintenez la zone d'assemblage propre. et bien éclairé.
6. Tenir les passants à l'écart de la zone pendant assemblée.

UTILISER PRÉCAUTIONS

AVERTISSEMENT

1. Ce récipient est destiné uniquement au stockage d'aliments secs. Ne pas utiliser pour des liquides, des aliments chauds ou toute autre substance chauffée.
2. Ne pas placer au micro-ondes, au four, au lave-vaisselle, ni à proximité de flammes nues, de cuisinières ou d'autres sources de chaleur.
3. Ne pas exposer à des températures élevées supérieures à 60°C (140°F).
Tenir hors de portée des jeunes enfants et des nourrissons afin d'éviter tout risque d'étouffement ou de blessure.

4. Ne pas utiliser si fissuré, cassé, déformé ou endommagé.
5. Laver avec un détergent doux et de l'eau avant la première utilisation et après chaque utilisation.
6. Ce produit est destiné uniquement à un usage domestique intérieur.
7. SÉCURITÉ DES ALIMENTS EN CONTACT AVEC LES ALIMENTS
Ce produit est conforme aux réglementations de l'UE (CE) 1935/2004 et de la FDA 21 CFR Partie 177 relatives aux produits en contact avec les aliments.
8. DÉCLARATION DE CONFORMITÉ
Ce produit est fabriqué conformément aux normes et réglementations de sécurité applicables dans l'Union européenne, au Royaume-Uni, aux États-Unis et au Canada. Ce produit est destiné à un usage intérieur par des adultes et n'est pas un jouet.

COMPOSANTS DU PRODUIT

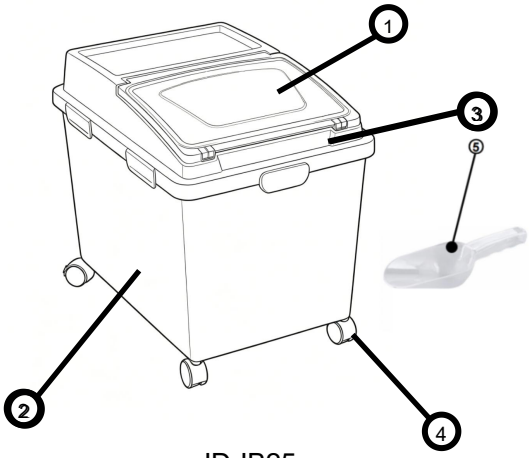

JD-IB25

LISTE DES ACCESSOIRES DU PRODUIT
2. Couverture transparente
2. Corps du tonneau
3. Couvercle du corps principal

4. Roue universelle
5. pelle à riz

Guide d'installation de l'échelle pour JD-IB25

Étape 1 : Installer la roue universelle

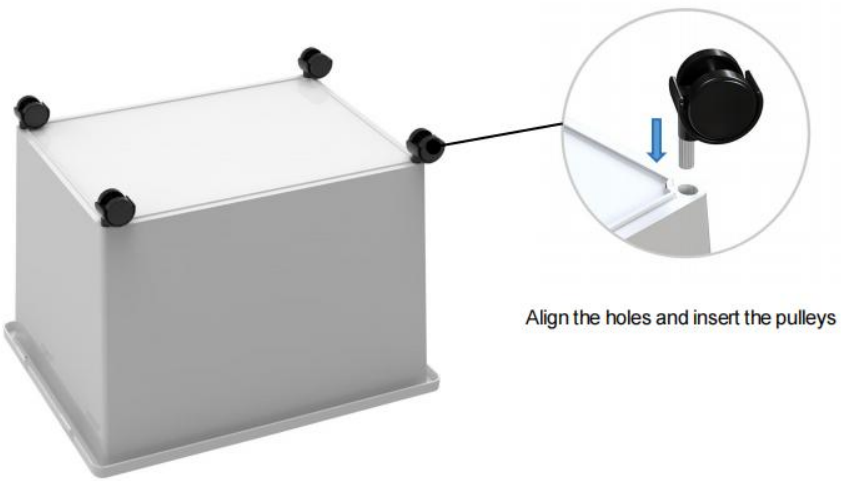

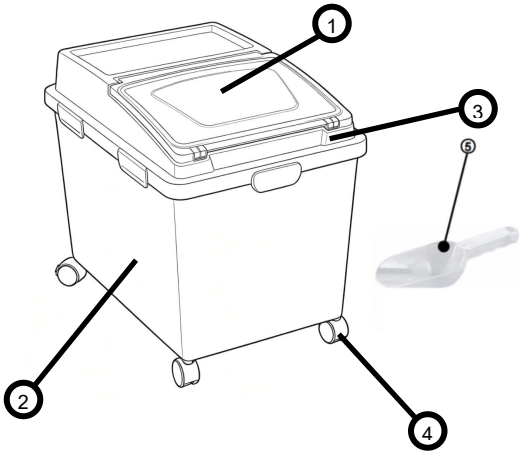

JD-IB40

LISTE DES ACCESSOIRES DU PRODUIT

2. Couverture transparente
2. Corps du tonneau
3. Couvercle du corps principal
4. Roue universelle
5 . pelle à riz

Guide d'installation de la balance pour JD-IB40

Étape 1 : Installer la roue universelle

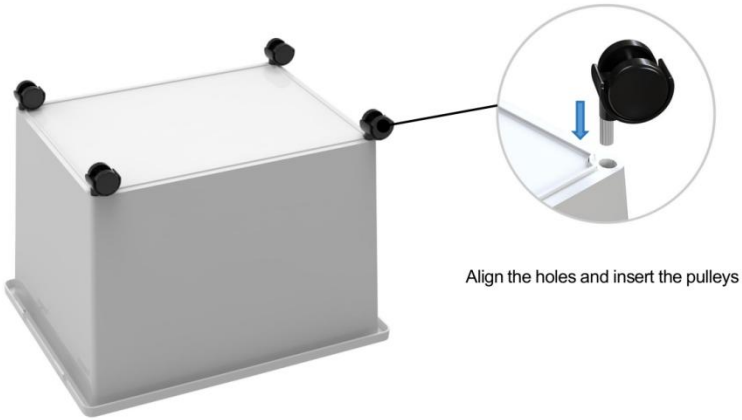

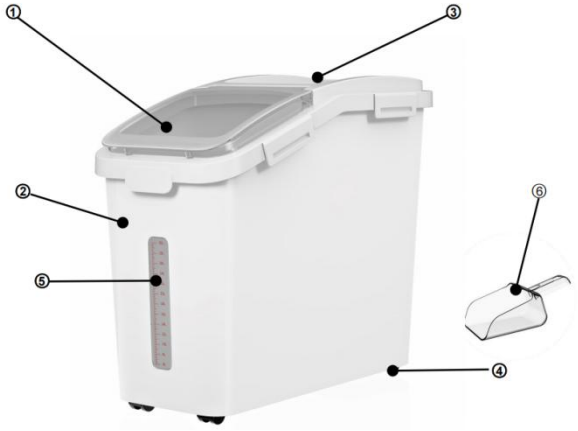

JD-IB50

LISTE DES ACCESSOIRES DU PRODUIT

2. Couverture transparente
2. Corps du tonneau
3. Couvercle du corps principal
4. Roue universelle
5. Fenêtre d'échelle
6. pelle à riz

Guide d'installation de l'échelle pour JD-IB 50

Étape 1 : Insérez le couvercle transparent



Étape 2 : Installation du dessiccant



Étape 3 : Installez la roue universelle

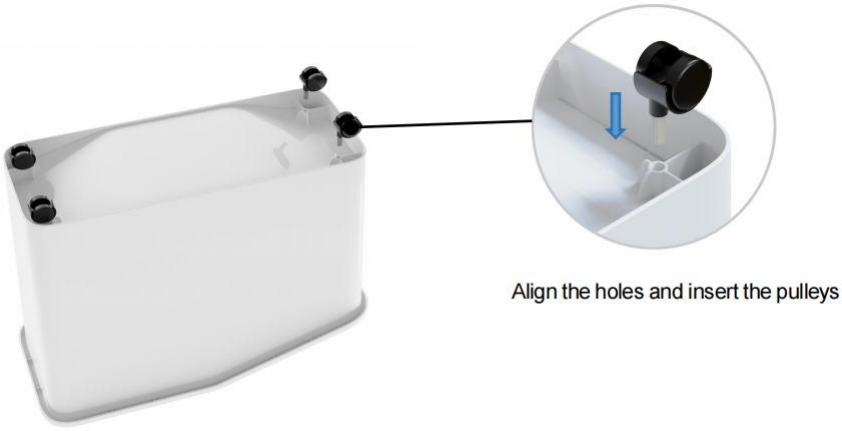

NETTOYAGE

Pour le nettoyage, essuyez la surface avec un chiffon humide (non mouillé) ou essuyez-la à sec. avec un propre sans peluches coton tissu.



VEVOR

Upgrade · The Home Creator Way

Reisbehälter aus Kunststoff

MODELL: JD-IB25 , JD-IB40 , JD-IB50

VEVOR | Upgrade
The Home Creator Way

Vielen Dank für den Kauf eines unserer Produkte. Produkte, bitte lesen sorgfältig Montage Anweisungen vor dem Installation .

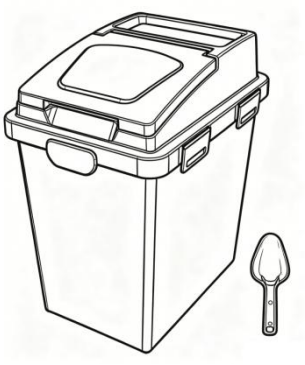

20L

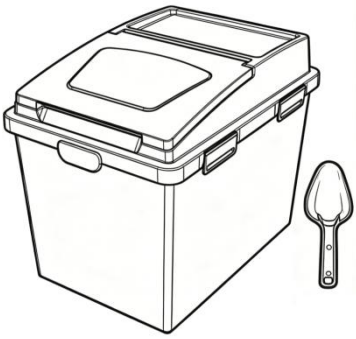

40L



50L

Dies ist die Originalanleitung. Bitte lesen Sie die gesamte Bedienungsanleitung vor der Inbetriebnahme sorgfältig durch. VEVOR behält sich die Auslegung der Bedienungsanleitung vor. Das Aussehen des Produkts kann von dem gelieferten Produkt abweichen. Wir bitten um Verständnis, dass wir Sie nicht erneut über etwaige Technologie- oder Software-Updates informieren werden .

PRODUKT PARAMETER

Modell	Produktgröße/cm	Kapazität (Max.)
JD-IB25	36 * 26,5 * 44	20 l
JD-IB40	50,4*36,7*46	40 l
JD-IB50	60,6*28,2*53,5	50 l

VORSICHTSMASSNAHMEN BEI DER MONTAGE

1. Zusammenbauen muss diese befolgen Anweisungen. Falsche Montage dürfen Sei A Gefahr.
2. Tragen Sie eine Schutzbrille und Beim Zusammenbau robuste Arbeitshandschuhe tragen .
3. Tun nicht montieren Wann müde oder Wann unter Die beeinflussen von Alkohol, Drogen oder Medikamente.
4. Tragfähigkeit und andere Produkteigenschaften gelten. Zu A richtig Und vollständig montiertes Produkt nur.
5. Halten Sie den Montagebereich sauber und gut beleuchtet.
6. Halten Sie Umstehende währenddessen vom Bereich fern. Montage.

VERWENDEN VORSICHTSMASSNAHMEN

WARNUNG

1. Dieser Reisbehälter ist ausschließlich zur Aufbewahrung von trockenen Lebensmitteln bestimmt. Nicht für Flüssigkeiten, heiße Speisen oder erhitzte Substanzen verwenden.
2. Nicht in die Mikrowelle, den Backofen, den Geschirrspüler oder in die Nähe von offenen Flammen, Herden oder anderen Wärmequellen stellen.
3. Nicht Temperaturen über 60 °C (140 °F) aussetzen.
Außerhalb der Reichweite von Kleinkindern und Säuglingen aufbewahren, um Erstickungs- oder Verletzungsgefahren zu vermeiden.

4. Nicht verwenden, wenn das Produkt Risse, Brüche, Verformungen oder Beschädigungen aufweist.
5. Vor dem ersten Gebrauch und nach jedem Gebrauch mit mildem Waschmittel und Wasser waschen.
6. Dieses Produkt ist nur für den Gebrauch in privaten Haushalten bestimmt.
7. SICHERHEIT BEIM LEBENSMITTELKONTAKT
Dieses Produkt entspricht den EU-Verordnungen (EG) 1935/2004 und den FDA-Vorschriften 21 CFR Part 177 für den Lebensmittelkontakt.
8. Konformitätserklärung
Dieses Produkt wird in Übereinstimmung mit den geltenden Sicherheitsstandards und -vorschriften der Europäischen Union, des Vereinigten Königreichs, der Vereinigten Staaten und Kanadas hergestellt. Dieses Produkt ist ausschließlich für den Gebrauch durch Erwachsene in Innenräumen bestimmt und ist kein Spielzeug.

PRODUKTKOMPONENTEN

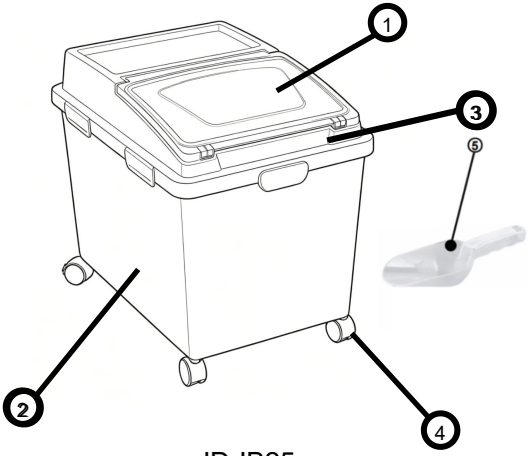

JD-IB25

LISTE DES PRODUKTZUBEHÖRS
3. Transparente Abdeckung
2. Laufkörper

3. Hauptgehäuseabdeckung
4. Universalrad
5. Reisschaufel

Installationsskalierungsanleitung für JD-IB25

Schritt 1 : Universalrad montieren

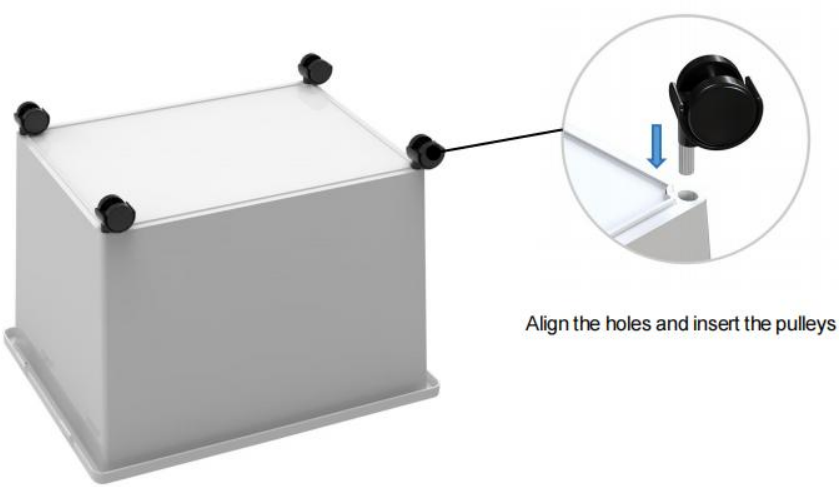

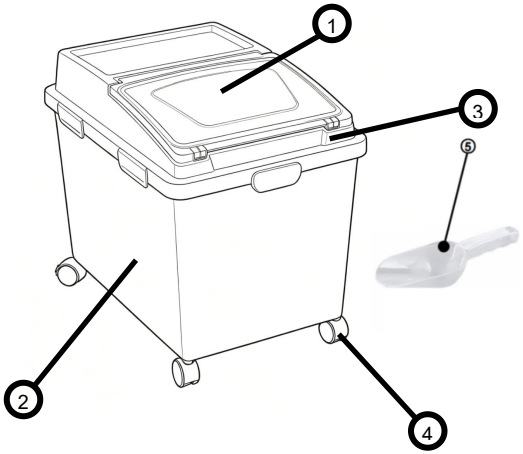

JD-IB40

LISTE DES PRODUKTZUBEHÖRS

3. Transparente Abdeckung
2. Laufkörper
3. Hauptgehäuseabdeckung
4. Universalrad
5 . Reisschaufel

Installationsskalierungsanleitung für JD-IB40

Schritt 1 : Universalrad montieren

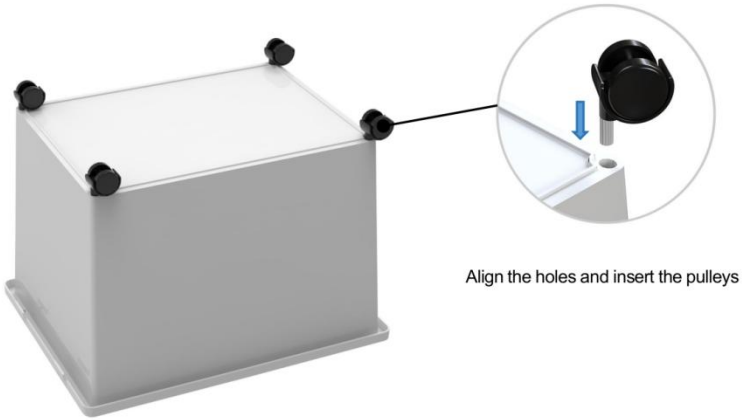

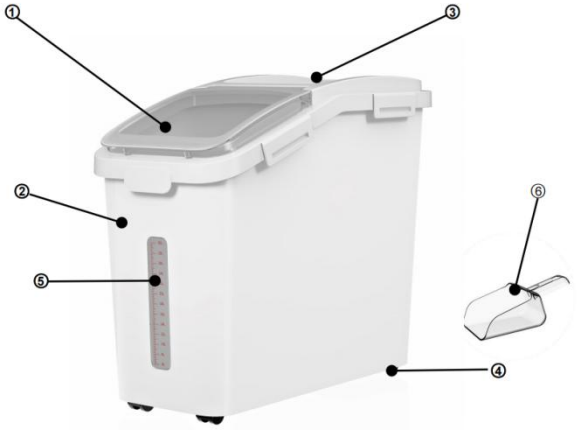

JD-IB50

LISTE DES PRODUKTZUBEHÖRS

3. Transparente Abdeckung
2. Laufkörper
3. Hauptgehäuseabdeckung
4. Universalrad
5. Skalenfenster
6. Reisschaufel

Installations-Skalierungsanleitung für JD-IB 50

Schritt 1: Setzen Sie die transparente Abdeckung ein.



Schritt 2: Installation des Trockenmittels



Schritt 3: Universalrad montieren

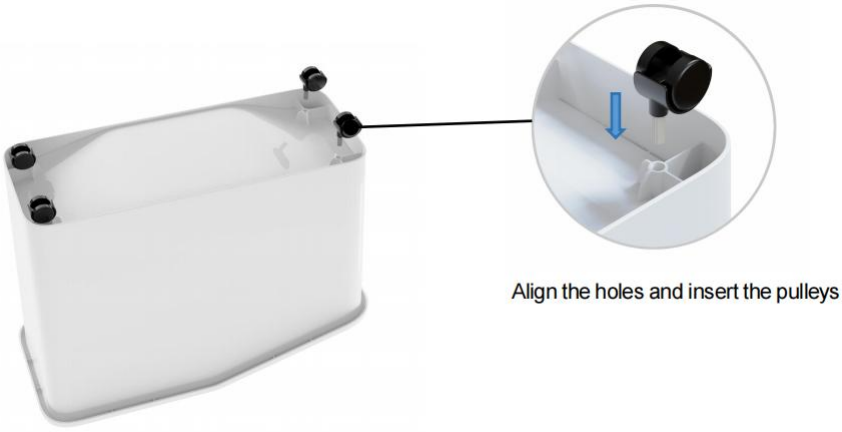

REINIGUNG

Zur Reinigung die Oberfläche mit einem feuchten (nicht nassen) Tuch abwischen oder trocken wischen. mit einem sauberen fusselfrei Baumwolle Tuch.





VEVOR

Upgrade · The Home Creator Way

Contenitore di plastica per il riso

MODELLO: JD-IB25 , JD-IB40 , JD-IB50

VEVOR | Upgrade
The Home Creator Way

Grazie per aver acquistato uno dei nostri prodotti, per favore Leggere con attenzione il assemblaggio opportunità prima del installazione .

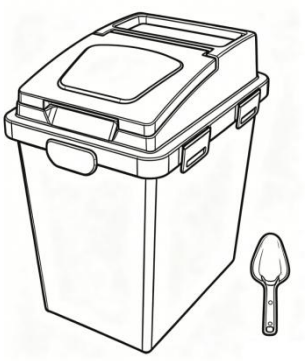

20L

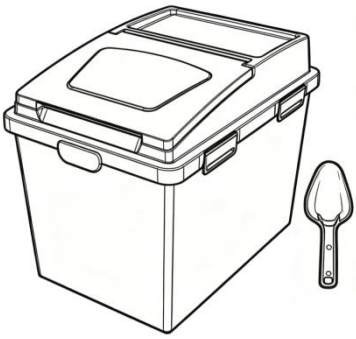

40L



50L

Queste sono le istruzioni originali, si prega di leggere attentamente tutte le istruzioni del manuale prima dell'uso. VEVOR si riserva il diritto di interpretare a proprio piacimento il presente manuale d'uso. L'aspetto del prodotto potrebbe differire leggermente da quello del prodotto ricevuto. Ci scusiamo se non vi informeremo tempestivamente di eventuali aggiornamenti tecnologici o software del nostro prodotto.

PRODOTTO PARAMETRI

Modello	Dimensioni del prodotto/cm	Capacità (max)
JD-IB25	36 * 26,5 * 44	20 L
JD-IB40	50,4*36,7*46	40 litri
JD-IB50	60,6*28,2*53,5	50 litri

PRECAUZIONI PER IL MONTAGGIO

1. Assemblare deve seguire queste istruzioni. Montaggio errato Potere Essere UN pericolo.
2. Indossare occhiali di sicurezza e Guanti da lavoro resistenti durante l'assemblaggio.
3. Fare non assemblare Quando Stanco O Quando Sotto IL influenza Di alcol, farmaci o farmaco.
4. Si applicano la capacità di carico e le altre caratteristiche del prodotto. A UN correttamente E prodotto completamente assemblato soltanto.
5. Mantenere pulita l'area di assemblaggio. e ben illuminato.
6. Tenere gli astanti fuori dall'area durante assemblaggio.

UTILIZZO PRECAUZIONI

AVVERTIMENTO

1. Questo contenitore per riso è destinato esclusivamente alla conservazione di alimenti secchi. Non utilizzare per liquidi, cibi caldi o sostanze riscaldate.
2. Non mettere nel forno a microonde, nel forno tradizionale, nella lavastoviglie o vicino a fiamme libere, fornelli o altre fonti di calore.
3. Non esporre a temperature superiori a 60 °C (140 °F).
Tenere fuori dalla portata dei bambini piccoli e dei neonati per evitare il rischio di soffocamento o lesioni.

4. Non utilizzare se il prodotto è incrinato, rotto, deformato o danneggiato.
5. Lavare con un detergente delicato e acqua prima del primo utilizzo e dopo ogni utilizzo.
6. Questo prodotto è destinato esclusivamente all'uso domestico in ambienti interni.
7. SICUREZZA A CONTATTO CON GLI ALIMENTI
Questo prodotto è conforme alle normative UE (CE) 1935/2004 e FDA 21 CFR Parte 177 relative al contatto con gli alimenti.
8. DICHIARAZIONE DI CONFORMITÀ
Questo prodotto è fabbricato in conformità con gli standard e le normative di sicurezza applicabili nell'Unione Europea, nel Regno Unito, negli Stati Uniti e in Canada. Questo prodotto è destinato esclusivamente all'uso interno da parte di adulti e non è un giocattolo.

COMPONENTI DEL PRODOTTO

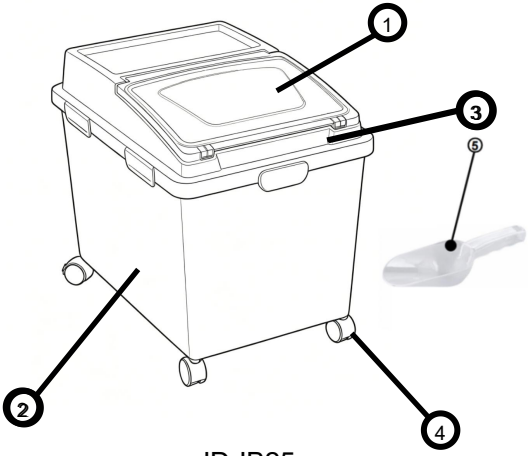

JD-IB25

ELENCO DEGLI ACCESSORI DEL PRODOTTO
4. Copertura trasparente
2. Corpo della canna

3. Copertura del corpo principale
4. Ruota universale
5. pala per riso

Installazione della guida alla scala per JD-IB25

Passaggio 1 : Installare la ruota universale

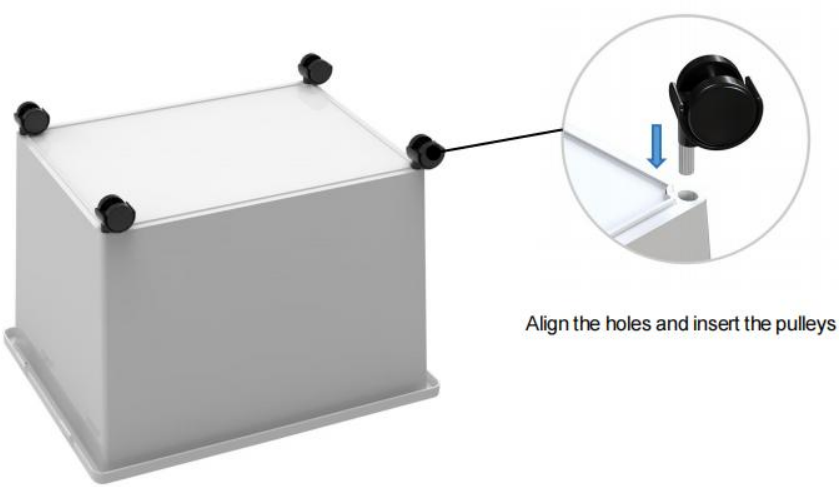

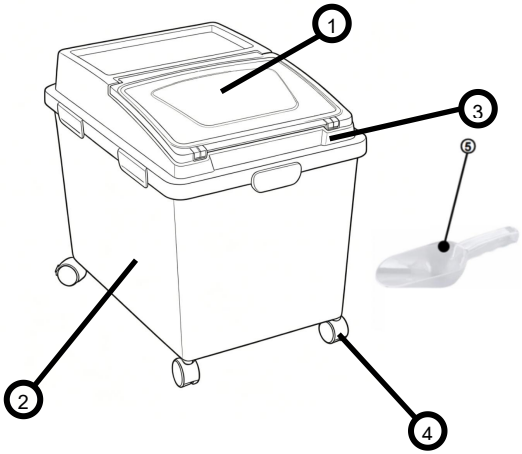

JD-IB40

ELENCO DEGLI ACCESSORI DEL PRODOTTO

4. Copertura trasparente
2. Corpo della canna
3. Copertura del corpo principale
4. Ruota universale
5 . pala per riso

Installazione della guida alla bilancia per JD-IB40

Passaggio 1 : Installare la ruota universale

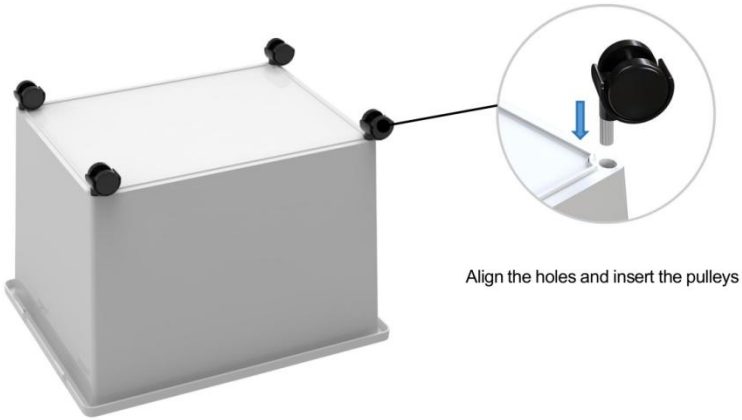

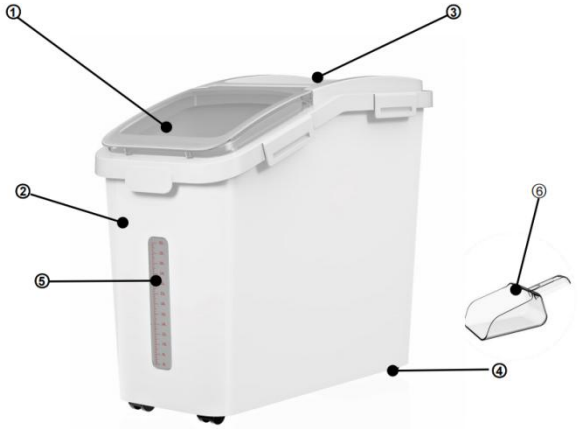

JD-IB50

ELENCO DEGLI ACCESSORI DEL PRODOTTO

4. Copertura trasparente
2. Corpo della canna
3. Copertura del corpo principale
4. Ruota universale
5. Finestra di ridimensionamento
6. pala per riso

Installazione della guida alla scala per JD-IB 50

Passaggio 1: Inserire la copertura trasparente



Fase 2: Installazione dell'essiccante



Passaggio 3: Installare la ruota universale

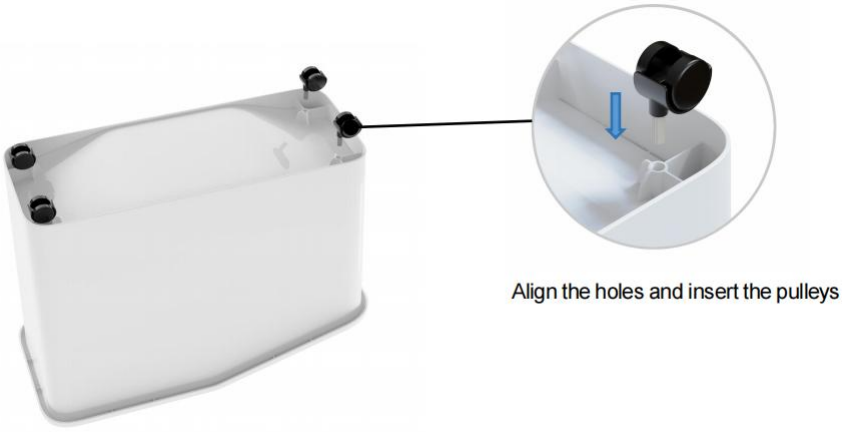

PULIZIA

Per la pulizia, pulire la superficie con un panno umido (non bagnato) oppure asciugare. con una pulizia senza pelucchi cotone stoffa.



VEVOR

Upgrade · The Home Creator Way

contenedor de arroz de plástico

MODELO: JD-IB25 , JD-IB40 , JD-IB50

VEVOR | Upgrade
The Home Creator Way

Gracias por adquirir uno de nuestros productos, por favor leer cuidadosamente el asamblea instrucciones antes del instalación .

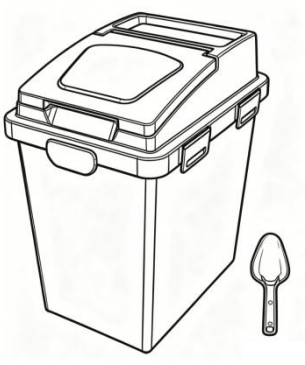

20L

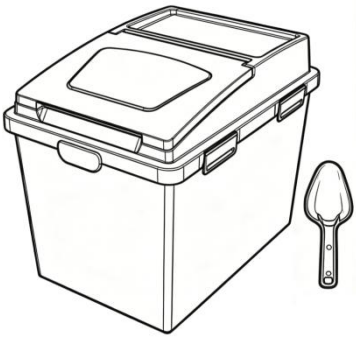

40L



50L

Estas son las instrucciones originales. Lea atentamente todo el manual antes de usar el producto. VEVOR se reserva el derecho de interpretar el manual de usuario. El aspecto del producto puede variar con respecto al que reciba. Le pedimos disculpas si no le informamos nuevamente sobre actualizaciones de tecnología o software.

PRODUCTO PARÁMETROS

Modelo	Tamaño del producto/cm	Capacidad (máx.)
JD-IB25	36 * 26,5 * 44	20 L
JD-IB40	50,4*36,7*46	40 litros
JD-IB50	60,6*28,2*53,5	50 litros

PRECAUCIONES DE MONTAJE

1. Ensamblar debe seguir estos instrucciones. Ensamblaje incorrecto poder ser a peligro.
2. Use gafas de seguridad y Guantes de trabajo resistentes durante el montaje.
3. Hacer no armar cuando cansado o cuando bajo el influencia de alcohol, drogas o medicamento.
4. Se aplican la capacidad de peso y otras características del producto. a a adecuadamente y producto completamente ensamblado solo.
5. Mantenga limpia la zona de montaje. y bien iluminado.
6. Mantenga a los transeúntes fuera del área durante asamblea.

USAR PRECAUCIONES

ADVERTENCIA

1. Este recipiente para almacenar arroz es solo para alimentos secos. No lo utilice para líquidos, alimentos calientes ni sustancias que se calienten.
2. No lo coloque en el microondas, el horno, el lavavajillas ni cerca de llamas abiertas, estufas u otras fuentes de calor.
3. No exponer a temperaturas superiores a 60 °C (140 °F). Mantener fuera del alcance de los niños pequeños y los bebés para evitar la asfixia o las lesiones.
4. No lo utilice si está agrietado, roto, deformado o dañado.

5. Lavar con detergente suave y agua antes del primer uso y después de cada uso.
6. Este producto está destinado únicamente para uso doméstico en interiores.
7. SEGURIDAD EN EL CONTACTO CON LOS ALIMENTOS
Este producto cumple con la normativa de la UE (CE) 1935/2004 y con la normativa de la FDA 21 CFR Parte 177 relativa al contacto con alimentos.
8. DECLARACIÓN DE CUMPLIMIENTO
Este producto se fabrica de conformidad con las normas y reglamentos de seguridad aplicables en la Unión Europea, el Reino Unido, Estados Unidos y Canadá. Este producto es solo para uso en interiores por adultos y no es un juguete.

COMPONENTES DEL PRODUCTO

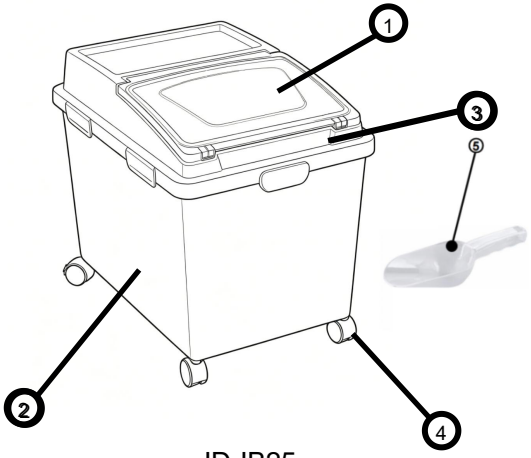

JD-IB25

LISTA DE ACCESORIOS DEL PRODUCTO
5. Cubierta transparente
2. Cuerpo del barril
3. Cubierta del cuerpo principal
4. Rueda universal

5. Pala de arroz

Guía de instalación de la báscula JD-IB25

Paso 1 : Instale la rueda universal.

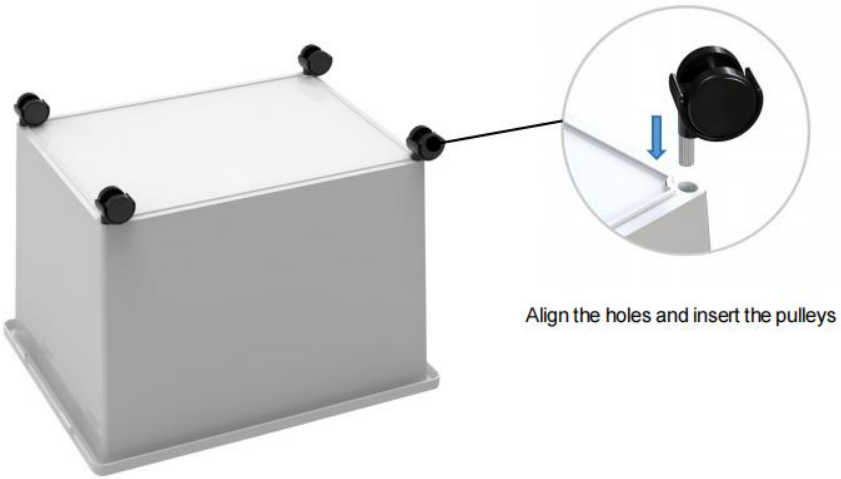

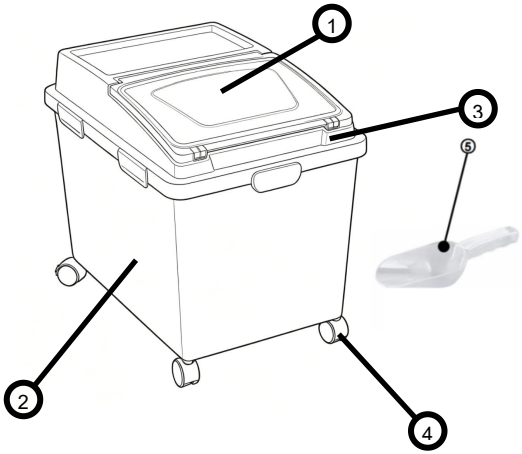

JD-IB40

LISTA DE ACCESORIOS DEL PRODUCTO

5. Cubierta transparente
2. Cuerpo del barril
3. Cubierta del cuerpo principal
4. Rueda universal
5 . Pala de arroz

Guía de instalación de básculas para JD-IB40

Paso 1 : Instale la rueda universal.

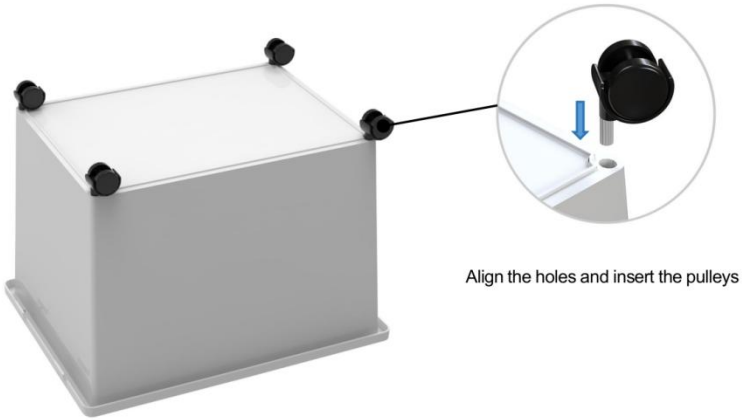

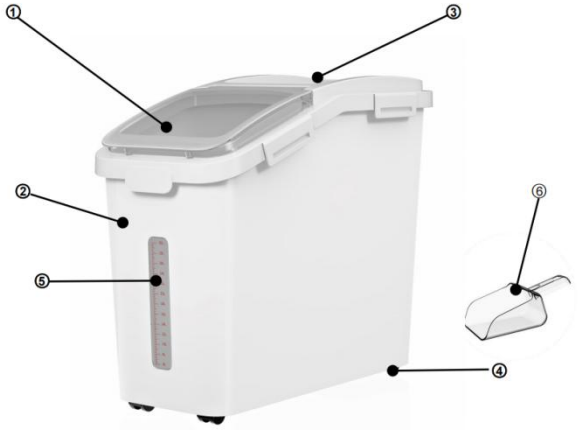

JD-IB50

LISTA DE ACCESORIOS DEL PRODUCTO

5. Cubierta transparente
2. Cuerpo del barril
3. Cubierta del cuerpo principal
4. Rueda universal
5. Ventana de escala
6. Pala de arroz

Guía de instalación de básculas para JD-IB 50

Paso 1: Inserte la cubierta transparente.



Paso 2: Instalación del desecante



Paso 3: Instale la rueda universal.

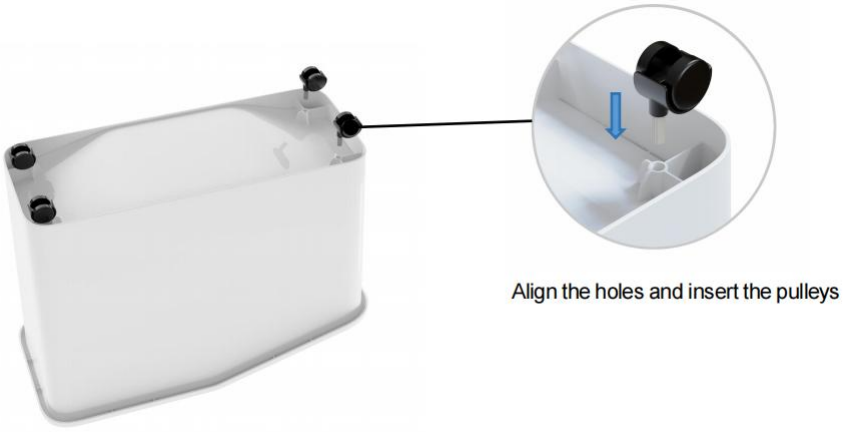

LIMPIEZA

Para limpiarla, pase un paño húmedo (no mojado) o séquela. con una limpieza libre de pelusa algodón paño.



VEVOR

Upgrade · The Home Creator Way

Plastikowy pojemnik na ryż

MODEL: JD-IB25 , JD-IB40 , JD-IB50

VEVOR | Upgrade
The Home Creator Way

Dziękujemy za zakup jednego z naszych produkty, proszę Czytać ostrożnie montaż instrukcje przed instalacja .

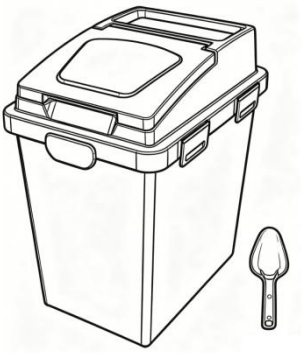

20L

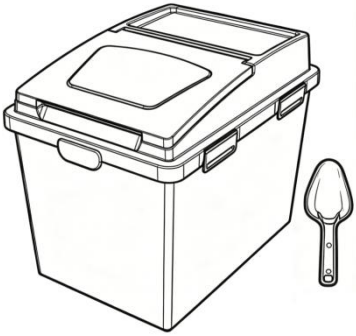

40L



50L

To jest oryginalna instrukcja obsługi. Przed użyciem prosimy o dokładne zapoznanie się z treścią instrukcji. Firma VEVOR zastrzega sobie prawo do jednoznacznej interpretacji niniejszej instrukcji obsługi. Wygląd produktu zależy od stanu, w jakim go otrzymali Państwo. Prosimy o wyrozumiałość, ale nie będziemy Państwa ponownie informować o aktualizacjach technologicznych lub oprogramowania naszego produktu.

PRODUKT PARAMETRY

Model	Rozmiar produktu/cm	Pojemność (maks.)
JD-IB25	36 * 26,5 * 44	20 litrów
JD-IB40	50,4*36,7*46	40L
JD-IB50	60,6*28,2*53,5	50L

ŚRODKI OSTROŻNOŚCI PODCZAS MONTAŻU

1. Złóż musi postępować zgodnie z tymi instrukcje. Nieprawidłowy montaż Móc Być A zaryzykować.
2. Noś okulary ochronne i podczas montażu należy nosić wytrzymałe rękawice robocze.
3. Do nie gromadzić się Kiedy zmęczony Lub Kiedy pod ten wpływ z alkohol, narkotyki lub lek.
4. Obowiązują ograniczenia wagowe i inne możliwości produktu. Do A odpowiednio I produkt całkowicie zmontowany tylko.
5. Utrzymuj miejsce montażu w czystości i dobrze oświetlone.
6. Nie dopuszczaj osób postronnych na teren objęty badaniem montaż.

UŻYWAĆ ŚRODKI OSTROŻNOŚCI

OSTRZEŻENIE

1. Ten pojemnik do przechowywania ryżu jest przeznaczony wyłącznie do przechowywania suchej żywności. Nie należy go używać do przechowywania płynów, gorącej żywności ani żadnych podgrzanych substancji.
2. Nie umieszczać w kuchence mikrofalowej, piekarniku, zmywarce ani w pobliżu otwartego ognia, pieców lub innych źródeł ciepła.
3. Nie wystawiać na działanie wysokich temperatur przekraczających 60°C (140°F).
Przechowywać poza zasięgiem małych dzieci i niemowląt, aby zapobiec uduszeniu lub obrażeniom.

4. Nie używać, jeśli produkt jest pęknięty, złamany, zdeformowany lub uszkodzony.
5. Przed pierwszym użyciem i po każdym kolejnym umyj urządzenie łagodnym detergentem i wodą.
6. Produkt przeznaczony jest wyłącznie do użytku domowego.
7. BEZPIECZEŃSTWO KONTAKTU Z ŻYWNOŚCIĄ
Produkt ten jest zgodny z przepisami UE (WE) 1935/2004 i FDA 21 CFR część 177 dotyczącymi kontaktu z żywnością.
8. OŚWIADCZENIE O ZGODNOŚCI
Ten produkt został wyprodukowany zgodnie z obowiązującymi normami bezpieczeństwa i przepisami Unii Europejskiej, Wielkiej Brytanii, Stanów Zjednoczonych i Kanady. Produkt jest przeznaczony wyłącznie do użytku wewnątrz pomieszczeń przez osoby dorosłe i nie jest zabawką.

SKŁADNIKI PRODUKTU

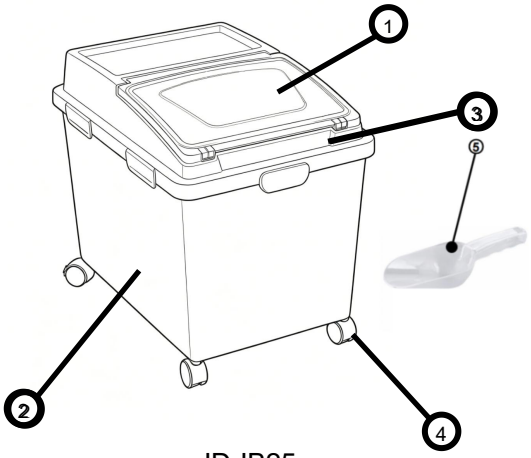

JD-IB25

LISTA AKCESORIÓW PRODUKTU
6. Przezroczysta okładka
2. Korpus lufy
3. Główna osłona korpusu

4. Koło uniwersalne
5. Łopata do ryżu

Instrukcja instalacji skali dla JD-IB25

Krok 1 : Montaż koła uniwersalnego

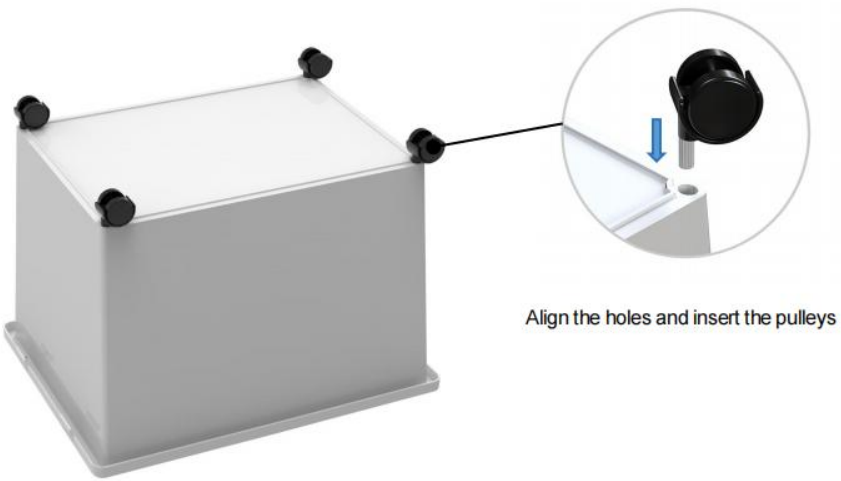

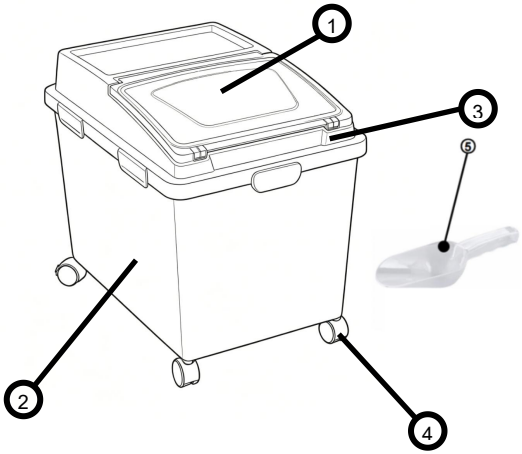

JD-IB40

LISTA AKCESORIÓW PRODUKTU

6. Przezroczysta okładka
2. Korpus lufy
3. Główna osłona korpusu
4. Koło uniwersalne
5 . Łopata do ryżu

Instrukcja instalacji skali dla JD-IB40

Krok 1 : Montaż koła uniwersalnego

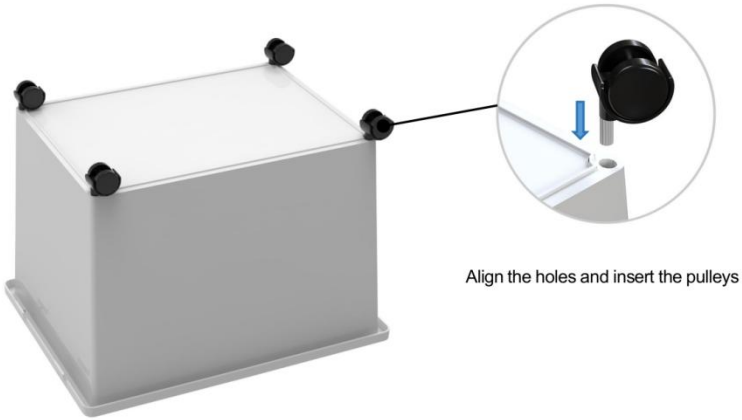

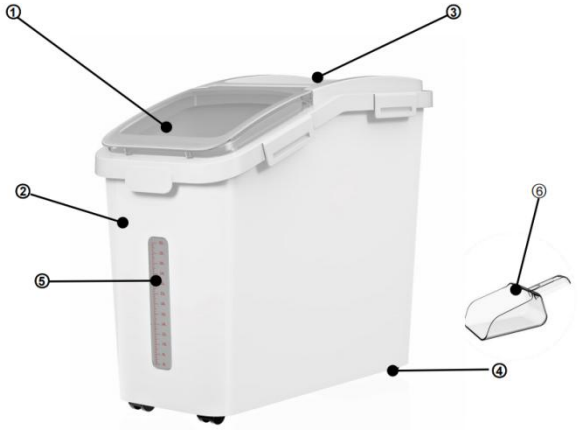

JD-IB50

LISTA AKCESORIÓW PRODUKTU

6. Przezroczysta okładka
2. Korpus lufy
3. Główna osłona korpusu
4. Koło uniwersalne
5. Okno skali
6. Łopata do ryżu

Instrukcja instalacji skali dla JD-IB 50

Krok 1: Załóż przezroczystą osłonę



Krok 2: Instalacja pochłaniacza wilgoci



Krok 3: Montaż koła uniwersalnego

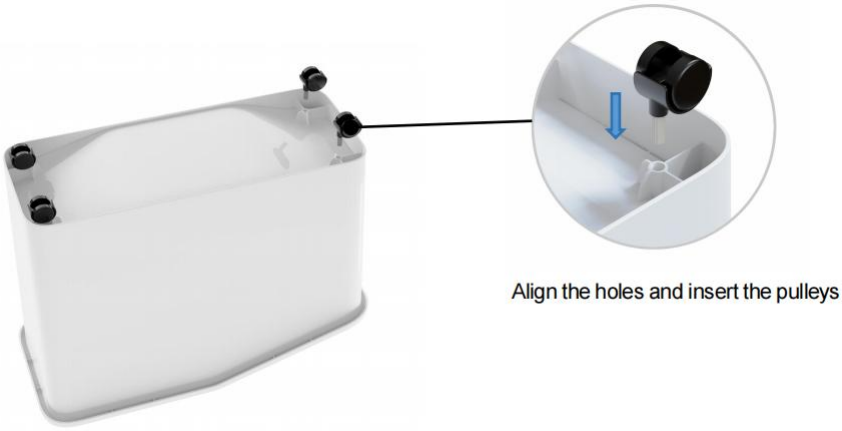

CZYSZCZENIE

Do czyszczenia przetrzyj powierzchnię wilgotną (nie mokrą) szmatką lub wytrzyj do sucha z czystym bezpyłowy bawełna płótno.



VEVOR

Upgrade · The Home Creator Way

Plastic rijstbak

MODEL: JD-IB25 , JD-IB40 , JD-IB50

VEVOR | Upgrade
The Home Creator Way

Bedankt voor de aanschaf van een van onze producten. producten, alstublieft lezen zorgvuldig de montage instructies voor de installatie .

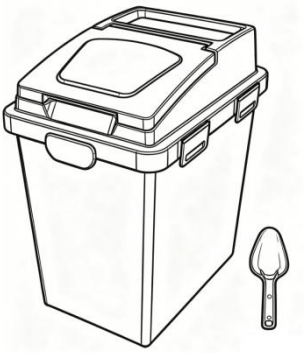

20L

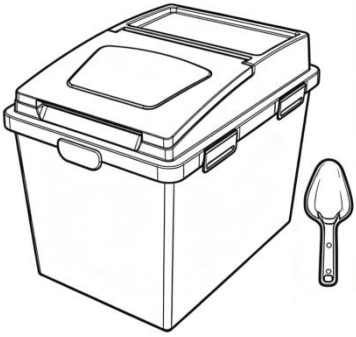

40L



50L

Dit is de originele handleiding. Lees alle instructies in de handleiding zorgvuldig door voordat u het product in gebruik neemt. VEVOR behoudt zich het recht voor om de gebruikershandleiding anders te interpreteren. Het uiterlijk van het product kan afwijken van het product dat u ontvangt. Wij zullen u niet opnieuw informeren over eventuele technologische of software-updates voor ons product.

PRODUCT PARAMETERS

Model	Productafmetingen/cm	Capaciteit (max.)
JD-IB25	36 * 26,5 * 44	20 liter
JD-IB40	50.4*36.7*46	40L
JD-IB50	60,6*28,2*53,5	50L

VOORZORGSMAATREGELEN BIJ MONTAGE

1. Monteren moet zich aan deze regels houden instructies. Onjuiste montage kan zijn A gevaar.
2. Draag een veiligheidsbril en Stevige werkhandschoenen tijdens de montage.
3. Doen niet monteren wanneer moe of wanneer onder de invloed van alcohol, drugs of medicatie.
4. Draagvermogen en andere producteigenschappen zijn van toepassing. naar A op de juiste manier En volledig geassembleerd product alleen.
5. Houd de montageruimte schoon. en goed verlicht.
6. Houd omstanders uit de buurt tijdens montage.

GEBRUIK VOORZORGSMAATREGELEN

WAARSCHUWING

1. Deze rijstbewaarcontainer is uitsluitend bedoeld voor het bewaren van droge voedingsmiddelen. Niet gebruiken voor vloeistoffen, warm eten of andere verhitte stoffen.
2. Niet in de magnetron, oven, vaatwasser of in de buurt van open vuur, fornuizen of andere warmtebronnen plaatsen.
3. Niet blootstellen aan temperaturen boven 60 °C (140 °F).
Buiten het bereik van kleine kinderen en baby's houden om verstikking of letsel te voorkomen.

4. Niet gebruiken indien het product gebarsten, gebroken, vervormd of beschadigd is.
5. Was het product voor het eerste gebruik en na elk gebruik met een mild wasmiddel en water.
6. Dit product is uitsluitend bedoeld voor huishoudelijk gebruik binnenshuis.
7. VEILIGHEID BIJ CONTACT MET VOEDSEL
Dit product voldoet aan de EU-verordening (EG) 1935/2004 en de FDA-regelgeving 21 CFR Deel 177 voor contact met levensmiddelen.
8. NALEVINGSVERKLARING
Dit product is vervaardigd in overeenstemming met de geldende veiligheidsnormen en -voorschriften voor de Europese Unie, het Verenigd Koninkrijk, de Verenigde Staten en Canada. Dit product is uitsluitend bedoeld voor gebruik binnenshuis door volwassenen en is geen speelgoed.

PRODUCTCOMPONENTEN

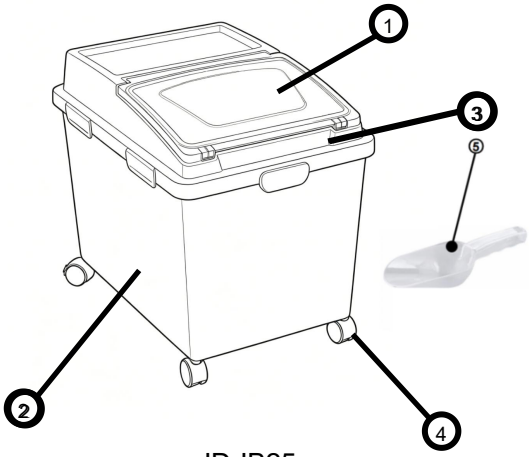

JD-IB25

LIJST MET PRODUCTACCESSOIRES
7. Transparante hoes
2. Looplichaam

3. Hoofdbehuizing
4. Universeel wiel
5. Rijstschep

Installatiehandleiding voor de JD-IB25 weegschaal

Stap 1 : Installeer het universele wiel

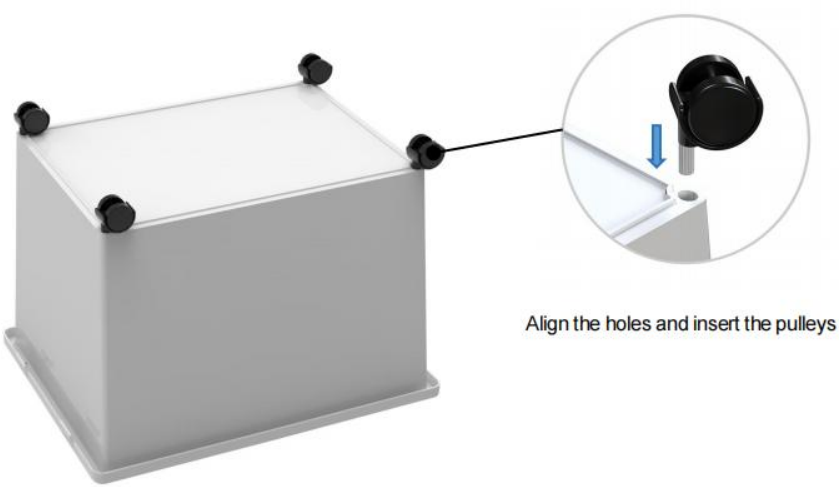

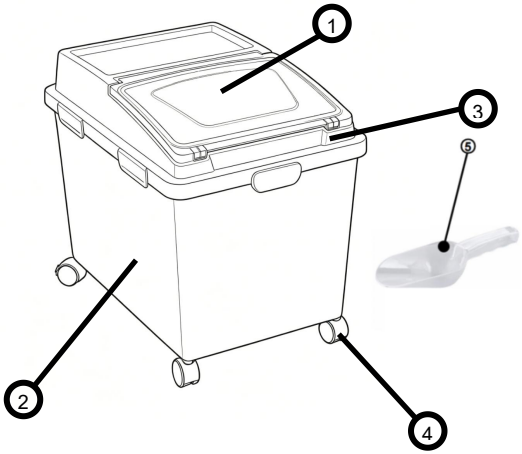

JD-IB40

LIJST MET PRODUCTACCESSOIRES

7. Transparante hoes
2. Looplichaam
3. Hoofdbehuizing
4. Universeel wiel
5 . Rijstschep

Installatiehandleiding voor de JD-IB40 weegschaal

Stap 1 : Installeer het universele wiel

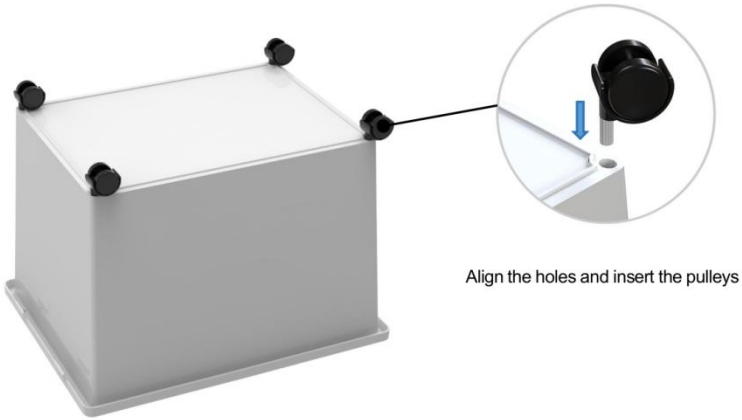

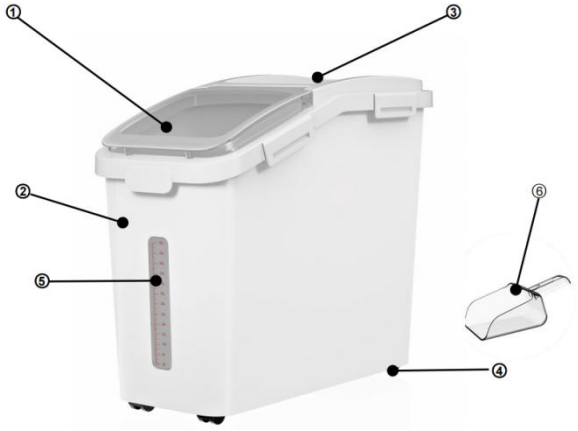

JD-IB50

LIJST MET PRODUCTACCESSOIRES

7. Transparante hoes
2. Looplichaam
3. Hoofdbehuizing
4. Universeel wiel
5. Schaalvenster
6. Rijstschep

Installatiehandleiding voor de JD-IB 50 weegschaal

Stap 1: Plaats de transparante afdekking.



Stap 2: Installatie van het droogmiddel



Stap 3: Installeer het universele wiel

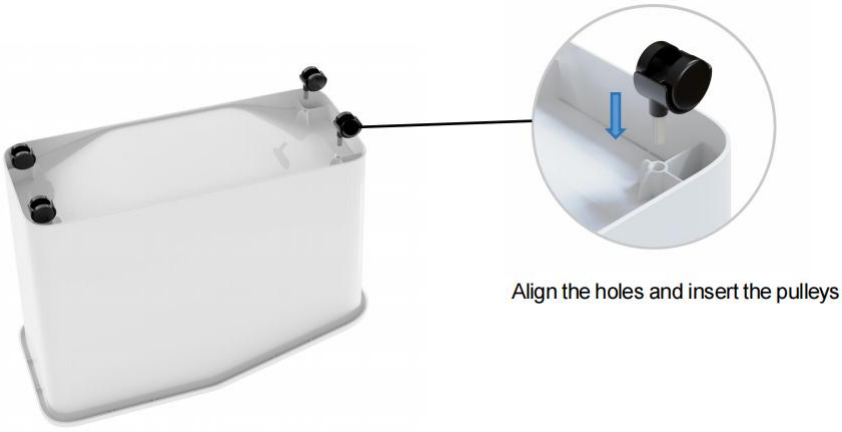

SCHOONMAAK

Voor het schoonmaken kunt u het oppervlak afvegen met een vochtige (niet natte) doek of droogwrijven. met een schone pluisvrij katoen lap.





VEVOR

Upgrade · The Home Creator Way

Plast risbehållare

MODELL: JD-IB25 , JD-IB40 , JD-IB50

VEVOR | Upgrade The Home Creator Way

Tack för att du köpte en av våra produkter, tack läsa noggrant t han montering instruktioner före installation .

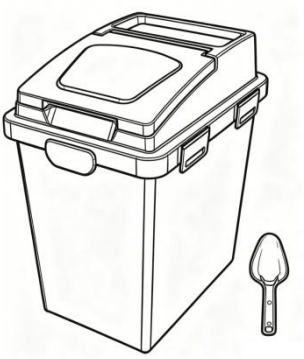

20L

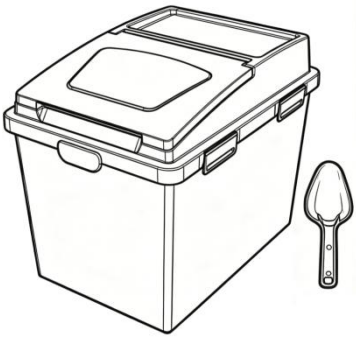

40L



50L

Detta är originalinstruktionerna, vänligen läs alla instruktioner noggrant innan du använder produkten. VEVOR förbehåller sig en tydlig tolkning av vår användarmanual. Produktens utseende ska vara beroende av den produkt du mottagit. Vi ber om ursäkt för att vi inte kommer att informera dig igen om det finns några teknik- eller programuppdateringar för vår produkt.

PRODUKT PARAMETRAR

Modell	Produktstorlek/cm	Kapacitet (max)
JD-IB25	36 * 26,5 * 44	20 liter
JD-IB40	50,4*36,7*46	40 liter
JD-IB50	60,6*28,2*53,5	50 liter

FÖRSIKTIGHETSÅTGÄRDER VID MONTERING

1. Montera behöver följa dessa instruktioner. Felaktig montering burk vara en fara.
2. Använd skyddsglasögon och Använd kraftiga arbetshandskar under montering.
3. Do inte montera när trött eller när under de influens av alkohol, droger eller medicin.
4. Viktkapacitet och annan produktkapacitet gäller till en ordentligt och helt monterad produkt endast.
5. Håll monteringsområdet rent och väl upplyst.
6. Håll åskådare borta från området under montering.

ANVÄNDA FÖRSIKTIGHETSÅTGÄRDER

VARNING

1. Denna risbehållare är endast avsedd för förvaring av torrfoder. Använd den inte för flytande, varm mat eller andra uppvärmda ämnen.
2. Placera inte i mikrovågsugn, ugn, diskmaskin eller nära öppen låga, spisar eller andra värmekällor.
3. Utsätt inte för höga temperaturer över 60 °C (140 °F).
Förvaras utom räckhåll för små barn och spädbarn för att förhindra kvävning eller skada.
4. Använd inte om den är sprucken, trasig, deformerad eller skadad.

5. Tvätta med milt rengöringsmedel och vatten före första användningen och efter varje användning.
6. Denna produkt är endast avsedd för inomhusbruk i hushållet.
7. SÄKERHET VID KONTAKT MED LIVSMEDEL
Denna produkt uppfyller EU (EG) 1935/2004 och FDA 21 CFR del 177 gällande livsmedelskontaktföreskrifter.
8. EFTERLEVNADSFÖRKLARING
Denna produkt är tillverkad i enlighet med gällande säkerhetsstandarder och föreskrifter för Europeiska unionen, Storbritannien, USA och Kanada. Denna produkt är endast avsedd för inomhusbruk av vuxna och är inte en leksak.

PRODUKTKOMPONENTER

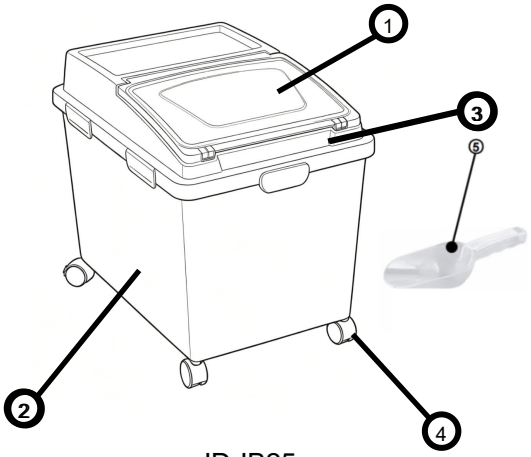

JD-IB25

LISTA ÖVER PRODUKTTILLBEHÖR
8. Genomskinligt lock
2. Piporkropp
3. Huvudkroppsskydd
4. Universalhjul
5. Risspade

Installationsguide för våg för JD-IB25

Steg 1 : Montera universalhjulet

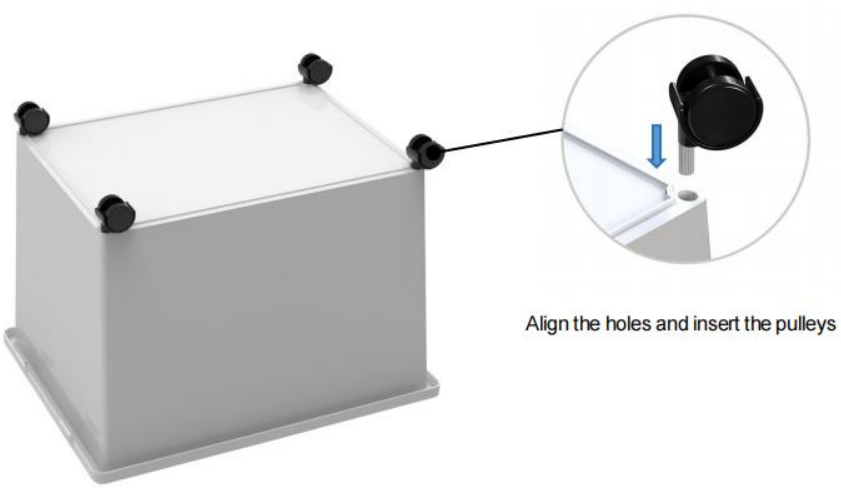

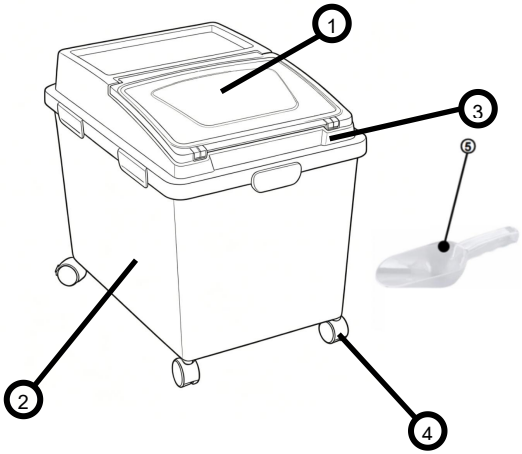

JD-IB40

LISTA ÖVER PRODUKTTILLBEHÖR

8. Genomskinligt lock
2. Piporkropp
3. Huvudkroppsskydd
4. Universalhjul
5 . Risspade

Installationsguide för JD-IB40

Steg 1 : Montera universalhjulet

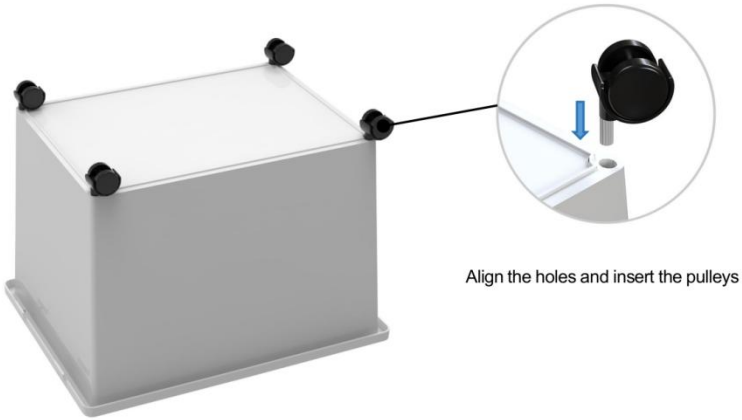

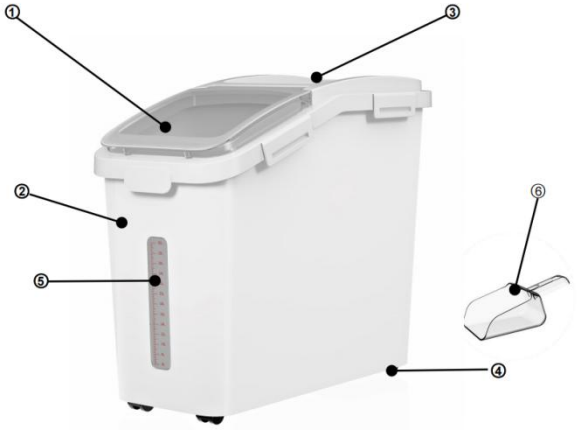

JD-IB50

LISTA ÖVER PRODUKTTILLBEHÖR

8. Genomskinligt lock
2. Piporkropp
3. Huvudkroppsskydd
4. Universalhjul
5. Skala fönster
6. Risspade

Monteringsguide för JD-IB 50

Steg 1: Sätt i det genomskinliga locket



Steg 2: Installation av torkmedel



Steg 3: Montera universalhjulet

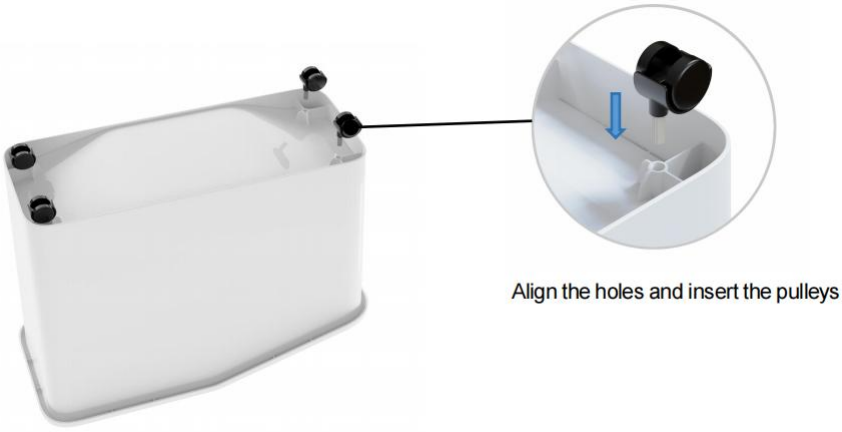

RENGÖRING

För rengöring, torka av ytan med en fuktig (inte våt) trasa eller torka torrt med en ren luddfri bomull trasa.

