VEVOR

Upgrade · The Home Creator Way

Wall Mount Server Rack

Model：SPT-505-09/SPT-505-12/SPT-505-15

VEVOR
Upgrade·The Home Creator Way

Wall Mount Server Rack

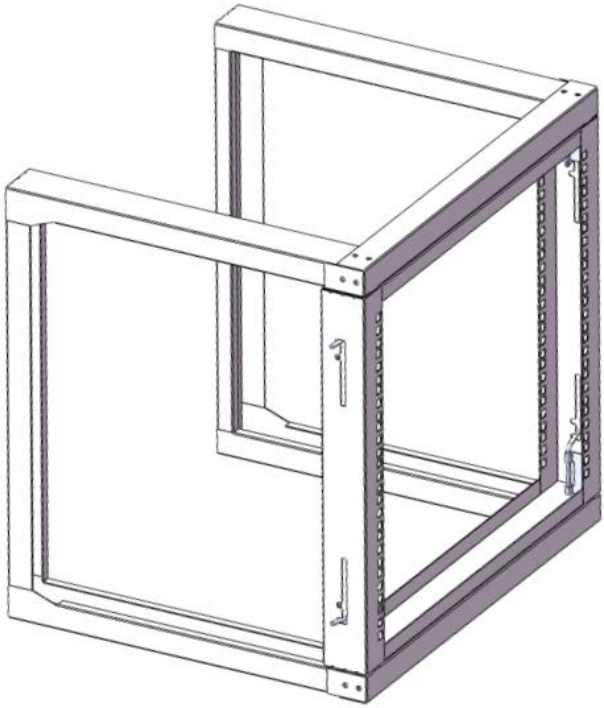

This is the original instruction, please read all manual instructions carefully before operating. VEVOR reserves a clear interpretation of our user manual. The appearance of the product shall be subject to the product you received. Please forgive us that we won't inform you again if there are any technology or software updates on our product.

	Warning-To reduce the risk of injury, user must read instructions manual carefully.

PRODUCT DIAGRAM

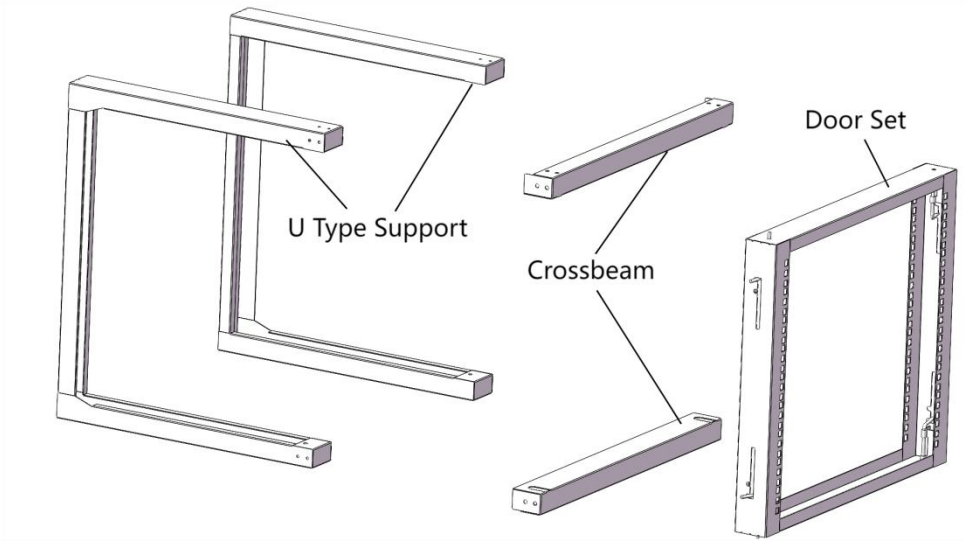

PACKAGE CONTENTS			
Part No.	Part Name	QTY	Photo
1	U Type Support	2	as diagram showed
2	Crossbeam	2	
3	Door Set	1	
4	M5 assembly fix screws	30	
5	M6 cage nuts	12	
6	M6*12 cross head screws	12	
7	wall mount M10 expansion bolts	4	

REQUIREMENT



- Two People (for assembly)
- Electrical Phillips Head Screwdriver x 1

SPECIFICATION DATA

Name	Wall Mount Server Rack		
Model	SPT-505-09	SPT-505-12	SPT-505-15
Material	Cold Roll Steel		
Color	Black		
Depth	18"(455mm)		
Mounting Height	9U	12U	15U
Ground-Mounted Load-Bearing	150 lbs		
Wall-Mounted Load-Bearing	150 lbs		
Rack Door Load-Bearing	100 lbs		
Wall Mounting Size(W*H)	473*390mm	473*524mm	473*657mm
Product Size(W*D*H)	530*455*520mm	530*455*660mm	530*455*795mm
Product Weight	8.30Kg	9.00Kg	9.70Kg
Accessories	30 x M5 assembly fix screws; 12 x M6 cage nuts; 12 x M6*12 cross head screws; 4 x wall mount M10 expansion bolts; 1 x Instruction manual.		

SERVER RACK INSTALLATION

1. Insert the Bottom Crossbeam(2) into left U Type Support(1) and right U Type Support(1), Secure with 8pcs M5 assembly fix Screws(4) .See Figure 1.

Notes:during assembly,need notice the Crossbeam direction,make sure the vertical mounting holes are aligned.

If the holes do not all line up, please secure the side screws first, and then the rest of the holes will gradually line up during the installation process.

2. Insert the Top Crossbeam(2) into left U Type Support(1) and right U Type Support(1), Secure with 8pcs M5 assembly fix Screws(4).See Figure 2.

Notes:during assembly,need notice the Crossbeam direction,make sure the vertical mounting holes are aligned.

If the holes do not all line up, please secure the side screws first, and then the rest of the holes will gradually line up during the installation process.

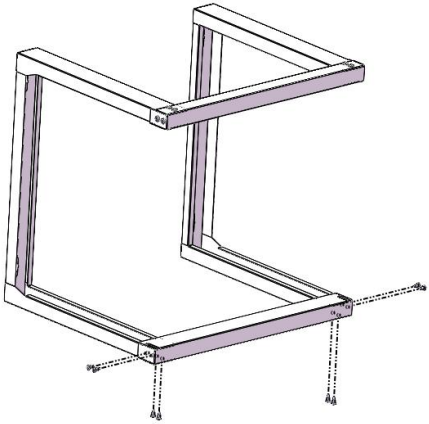

Figure 1

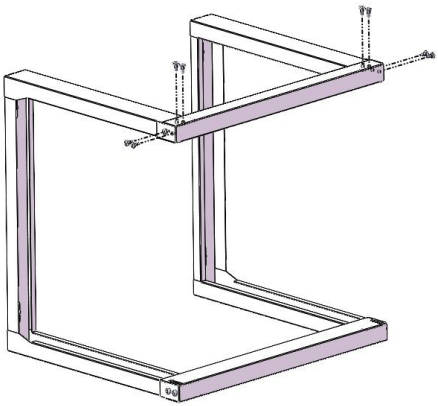

Figure 2

3. Pull the Door Set(3)'s 4pcs door latches on unlock position as follows,ready to assembly door set on the Rack.See Figure 3

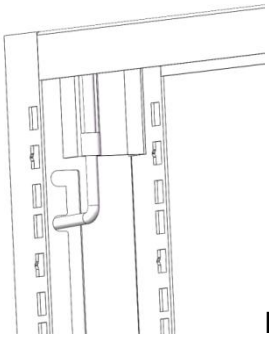

Figure 3

4. Put the Door Set(3) on the frame showed position,then lock the right side of door set(3)'s 2pcs door latches on the Rack one by one,make sure the door can be open and close smoothly.See Figure 4

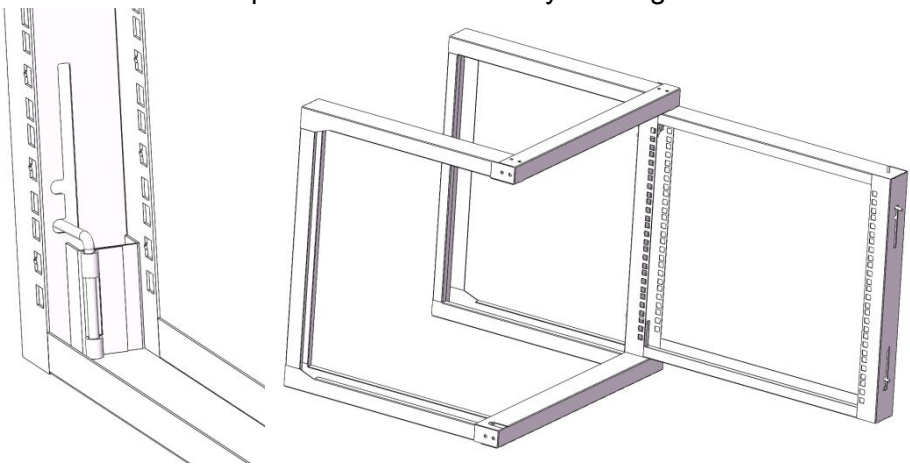

Figure 4

5. Adopts same step as step 4.lock the left side of door set(3)'s 2pcs door latches on the frame one by one.make sure the door set is fixed.See Figure 5

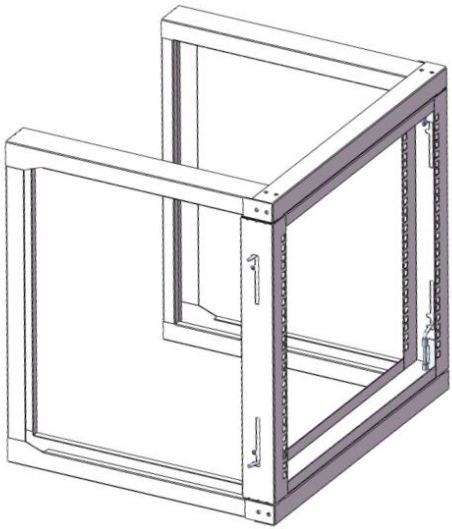

Figure 5

WALL MOUNT INSTALLATION

1. First put the server rack on the wall or other suitable mounting surface,on the suitable position to mark mounting holes position by colored pen.

Or can directly according to the above specification data sheet showed wall mounting size W*H to mark mounting holes position.

2. Adopts electric drill to drill marked 4pcs diameter 14mm holes,then mounting and fix the M10 Expansion screws(7) into the holes.

3. Fix the server rack on the the M10 Expansion screws(7),tight the expansion screw's nut.

EQUIPMENT INSTALLATION

Use the included M6 cage nuts(5),M6*12 corss head screws(6) to install equipment into the wall mount server rack.

1. Insert the wing(side)of an M6 cage nut(5) into the back of the desired cage nut hole.
2. Apply pressure by hand or with the cage nut tool,to insert the second wing of the M6 cage nut(5) into the desired cage nut hole.
3. Repeat steps 1 and 2 to insert the desired number of cage nuts for the application.
4. Align the Mounting holes in the equipment with the M6 cage nuts(5) installed in steps 1-3.
5. Thread an M6*12 corss head screws(6),Repeat until the desired number of M6*12 corss head screws(6) have been prepared.
6. Tighten the screws,using a phillips head screwdriver.

Installation Video

VEVOR

Upgrade · The Home Creator Way

Baie serveur murale

Modèle : SPT-505-09/SPT-505-12/SPT-505-15

VEVOR
Upgrade·The Home Creator Way

Support mural
Baie serveur

Baie de serveurs

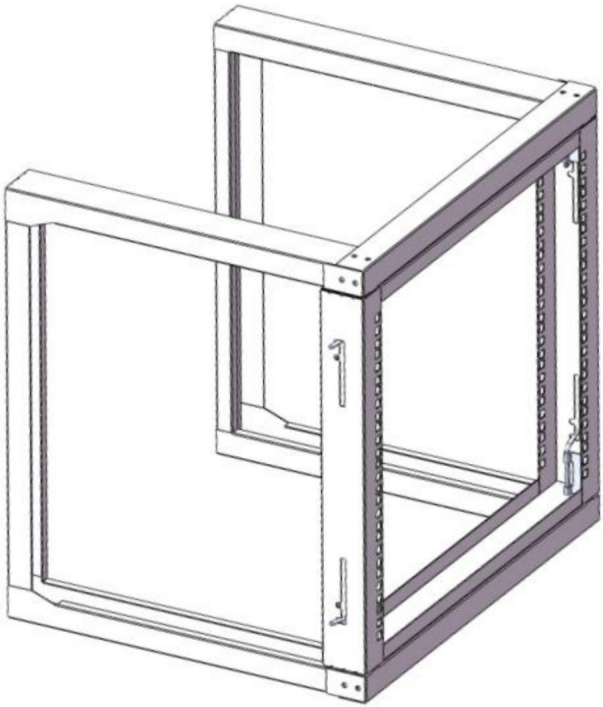

Voici les instructions originales. Veuillez lire attentivement toutes les instructions du manuel avant utilisation. VEVOR se réserve le droit d'interpréter ce manuel à sa guise. L'apparence du produit que vous recevrez peut différer. Nous vous prions de nous excuser si nous vous informons des mises à jour techniques ou logicielles concernant notre produit.

	Avertissement – Afin de réduire les risques de blessure, l'utilisateur doit lire attentivement le manuel d'instructions.

SCHÉMA DU PRODUIT

SPÉCIFICATION DA

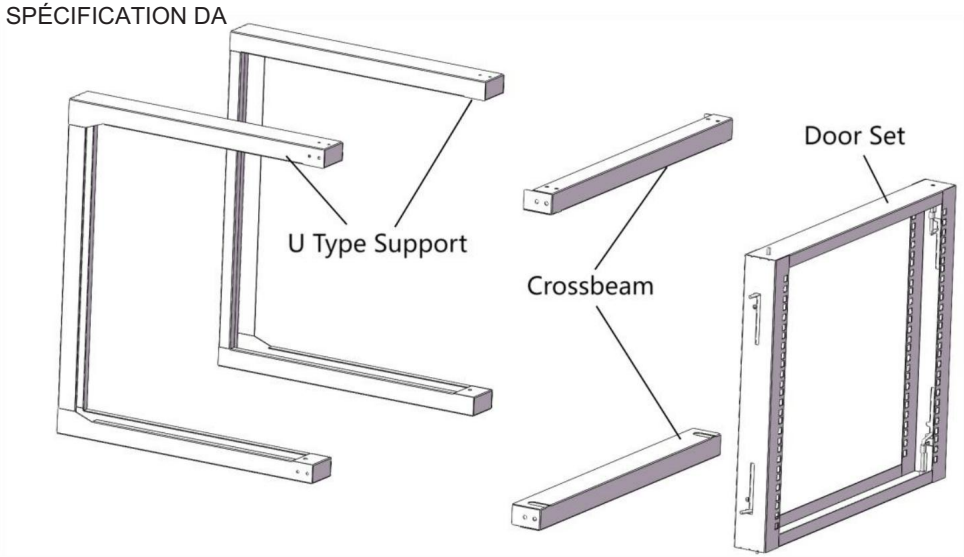

PACKAGE CONTENTS			
Part No.	Part Name	QTY	Photo
1	U Type Support	2	as diagram showed
2	Crossbeam	2	
3	Door Set	1	
4	M5 assembly fix screws	30	
5	M6 cage nuts	12	
6	M6*12 cross head screws	12	
7	wall mount M10 expansion bolts	4	

EXIGENCE



Deux personnes (pour l'assemblage)

Tournevis cruciforme électrique x 1

DONNÉES DE SPÉCIFICATION

SPÉCIFICATION DA

Name	Wall Mount Server Rack		
Model	SPT-505-09	SPT-505-12	SPT-505-15
Material	Cold Roll Steel		
Color	Black		
Depth	18"(455mm)		
Mounting Height	9U	12U	15U
Ground-Mounted Load-Bearing	150 lbs		
Wall-Mounted Load-Bearing	150 lbs		
Rack Door Load-Bearing	100 lbs		
Wall Mounting Size(W*H)	473*390mm	473*524mm	473*657mm
Product Size(W*D*H)	530*455*520mm	530*455*660mm	530*455*795mm
Product Weight	8.30Kg	9.00Kg	9.70Kg
Accessories	30 x M5 assembly fix screws; 12 x M6 cage nuts; 12 x M6*12 cross head screws; 4 x wall mount M10 expansion bolts; 1 x Instruction manual.		

INSTALLATION DE SERVEUR EN RACK

1. Insérez la traverse inférieure (2) dans le support en U gauche (1) et le support en U droit (1), fixez-la avec 8 vis de fixation d'assemblage M5 (4). Voir la figure 1.

Remarques : lors du montage, il convient de faire attention au sens de la traverse et de s'assurer que les trous de fixation verticaux sont alignés.
Si les trous ne sont pas tous alignés, veuillez d'abord fixer les vis latérales, puis les autres trous s'aligneront progressivement au cours de l'installation.

2. Insérez la traverse supérieure (2) dans le support en U gauche (1) et le support en U droit (1), fixez-la avec 8 vis de fixation M5 (4). Voir la figure 2.

Remarques : lors du montage, il convient de faire attention au sens de la traverse et de s'assurer que les trous de fixation verticaux sont alignés.
Si les trous ne sont pas tous alignés, veuillez d'abord fixer les vis latérales, puis les autres trous s'aligneront progressivement au cours de l'installation.

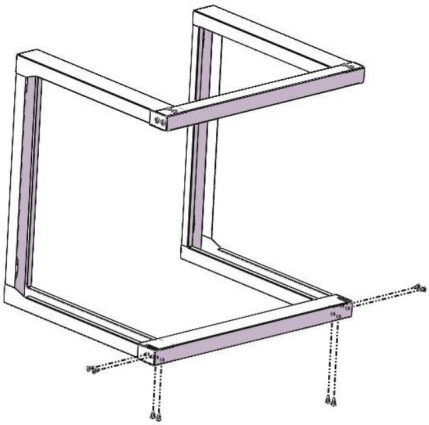

Figure 1

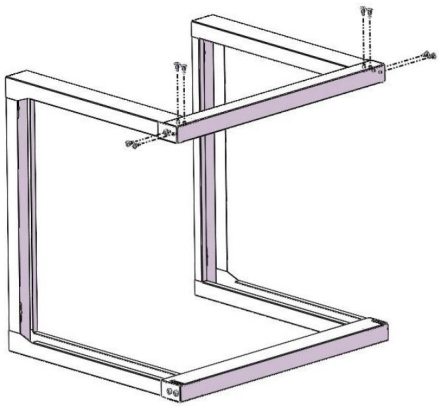

Figure 2

3. Déverrouillez les 4 loquets de porte du kit de porte (3) comme indiqué ci-dessous, le kit de porte étant prêt à être assemblé sur le support. Voir figure 3.

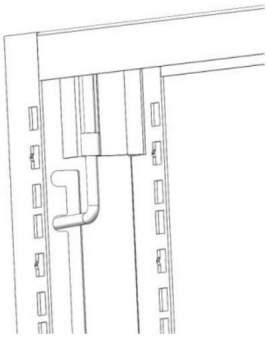

Figure 3

4. Placez le kit de porte (3) sur le cadre à l'emplacement indiqué, puis verrouillez un à un les deux loquets de porte situés à droite du kit de porte (3) sur le support. Assurez-vous que la porte s'ouvre et se ferme sans problème. Voir figure 4.

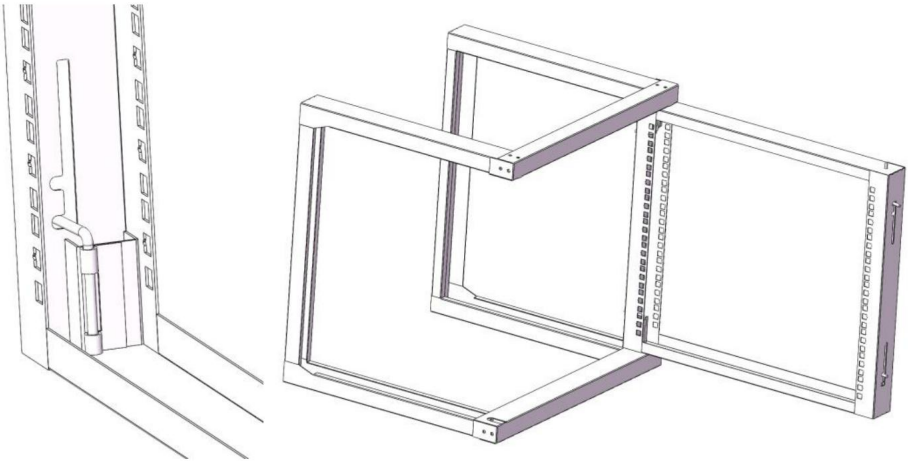

Figure 4

5. Procédez de la même manière qu'à l'étape 4. Verrouillez un à un les deux loquets de porte (3) situés du côté gauche du bloc de porte sur le cadre. Assurez-vous que le bloc de porte est bien fixé. Voir figure 5.

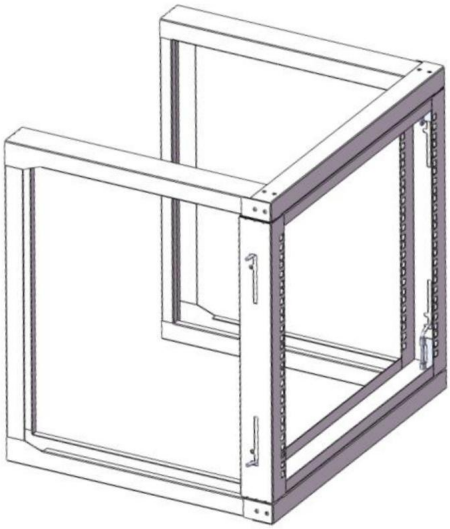

Figure 5

INSTALLATION MURALE

1. Commencez par fixer le rack serveur au mur ou sur toute autre surface de montage appropriée, puis marquez l'emplacement des trous de fixation à l'aide de repères de couleur. stylo.

Ou bien, en se basant directement sur la fiche technique ci-dessus indiquant les dimensions de montage mural (largeur x hauteur), on peut marquer l'emplacement des trous de fixation.

2. Utiliser une perceuse électrique pour percer 4 trous de diamètre 14 mm marqués, puis monter et fixer les vis d'expansion M10 (7) dans les trous.

3. Fixez le rack serveur sur les vis d'expansion M10 (7), serrez l'écrou de la vis d'expansion.

INSTALLATION D'ÉQUIPEMENTS

Utilisez les écrous cage M6 inclus (5) et les vis à tête cruciforme M6*12 (6) pour installer l'équipement dans le rack serveur mural.

1. Insérez l'aile (côté) d'un écrou cage M6 (5) dans l'arrière du trou d'écrou cage souhaité.
2. Appliquez une pression à la main ou avec l'outil pour écrou cage, pour insérer la deuxième aile de l'écrou cage M6 (5) dans le trou d'écrou cage souhaité.
3. Répétez les étapes 1 et 2 pour insérer le nombre souhaité d'écrous cage pour l'application.
4. Alignez les trous de montage de l'équipement avec les écrous cage M6 (5) installés aux étapes 1 à 3.
5. Enfilez une vis à tête cruciforme M6*12 (6), répétez jusqu'à ce que le nombre souhaité de vis à tête cruciforme M6*12 (6) ait été préparé.
6. Serrez les vis à l'aide d'un tournevis cruciforme.

Vidéo d'installation

VEVOR

Upgrade · The Home Creator Way

Wandmontiertes Serverrack

Modell: SPT-505-09/SPT-505-12/SPT-505-15

VEVOR
Upgrade·The Home Creator Way

Wandmontage Serverschrank

Serverschrank

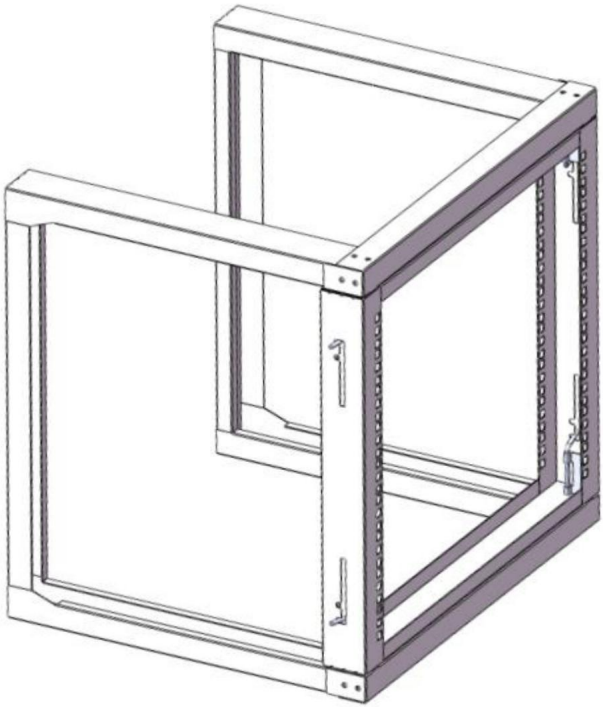

Dies ist die Originalanleitung. Bitte lesen Sie die gesamte Bedienungsanleitung vor der Inbetriebnahme sorgfältig durch. VEVOR behält sich die Auslegung der Bedienungsanleitung vor. Das Aussehen des Produkts kann von dem gelieferten Produkt abweichen. Wir bitten um Verständnis, dass wir Sie nicht erneut über etwaige Technologie- oder Software-Updates informieren werden.

	Warnung – Um das Verletzungsrisiko zu verringern, muss der Benutzer die Bedienungsanleitung sorgfältig lesen.

PRODUKTDIAGRAMM

SPEZIFIKATION DA

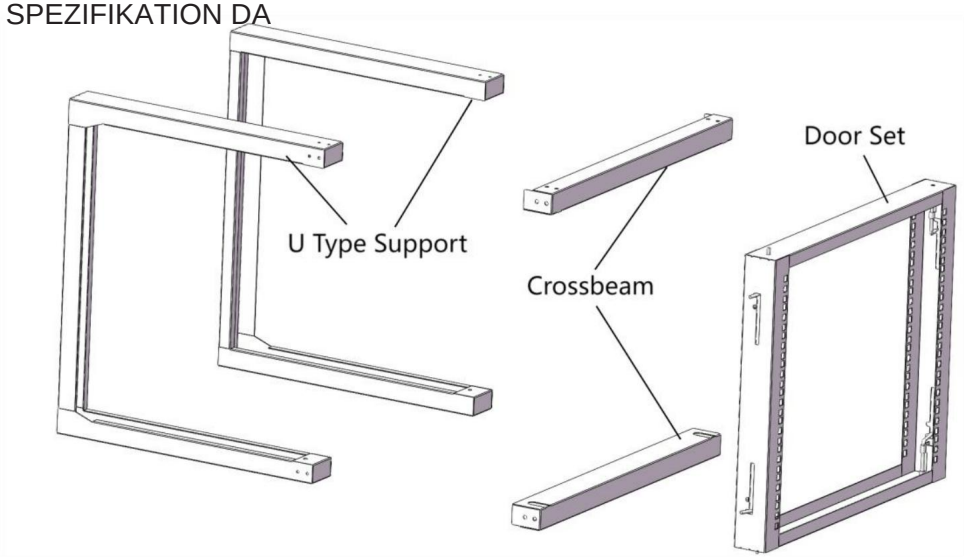

PACKAGE CONTENTS			
Part No.	Part Name	QTY	Photo
1	U Type Support	2	as diagram showed
2	Crossbeam	2	
3	Door Set	1	
4	M5 assembly fix screws	30	
5	M6 cage nuts	12	
6	M6*12 cross head screws	12	
7	wall mount M10 expansion bolts	4	

ERFORDERNIS



ÿ Zwei Personen (für die Montage)

ÿ Elektrischer Kreuzschlitzschraubendreher x 1

SPEZIFIKATIONSDATEN

SPEZIFIKATION DA

Name	Wall Mount Server Rack		
Model	SPT-505-09	SPT-505-12	SPT-505-15
Material	Cold Roll Steel		
Color	Black		
Depth	18"(455mm)		
Mounting Height	9U	12U	15U
Ground-Mounted Load-Bearing	150 lbs		
Wall-Mounted Load-Bearing	150 lbs		
Rack Door Load-Bearing	100 lbs		
Wall Mounting Size(W*H)	473*390mm	473*524mm	473*657mm
Product Size(W*D*H)	530*455*520mm	530*455*660mm	530*455*795mm
Product Weight	8.30Kg	9.00Kg	9.70Kg
Accessories	30 x M5 assembly fix screws; 12 x M6 cage nuts; 12 x M6*12 cross head screws; 4 x wall mount M10 expansion bolts; 1 x Instruction manual.		

SERVER-RACK-INSTALLATION

1. Setzen Sie den unteren Querträger (2) in die linke U-förmige Stütze (1) und die rechte U-förmige Stütze (1) ein und befestigen Sie ihn mit 8 M5-Montageschrauben (4). Siehe Abbildung 1.

Hinweise: Achten Sie bei der Montage auf die Richtung des Querträgers und stellen Sie sicher, dass die vertikalen Befestigungslöcher ausgerichtet sind.
Falls die Löcher nicht alle übereinstimmen, befestigen Sie bitte zuerst die seitlichen Schrauben. Die restlichen Löcher werden sich dann während des Installationsvorgangs nach und nach ausrichten.

2. Setzen Sie den oberen Querträger (2) in die linke U-förmige Stütze (1) und die rechte U-förmige Stütze (1) ein und befestigen Sie ihn mit 8 M5-Befestigungsschrauben (4). Siehe Abbildung 2.

Hinweise: Achten Sie bei der Montage auf die Richtung des Querträgers und stellen Sie sicher, dass die vertikalen Befestigungslöcher ausgerichtet sind.
Falls die Löcher nicht alle übereinstimmen, befestigen Sie bitte zuerst die seitlichen Schrauben. Die restlichen Löcher werden sich dann während des Installationsvorgangs nach und nach ausrichten.

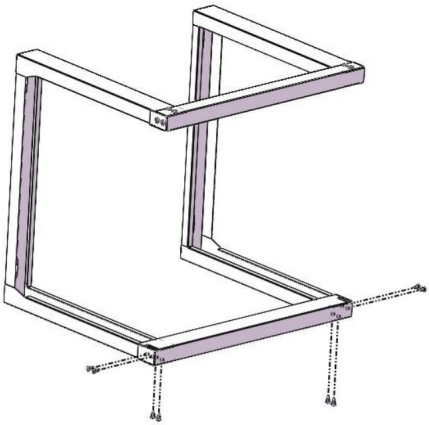

Abbildung 1

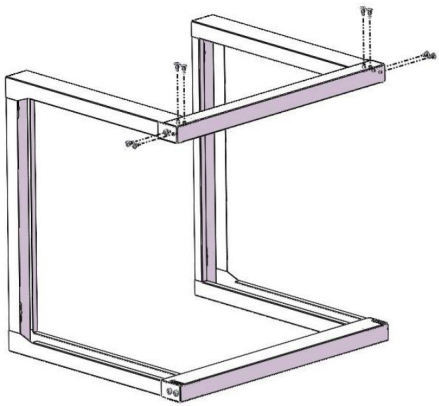

Abbildung 2

3. Ziehen Sie die 4 Türriegel des Türsets (3) wie folgt in die Entriegelungsposition, um das Türset am Gestell zu montieren. Siehe Abbildung 3.

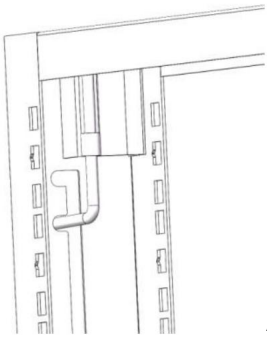

Abbildung 3

4. Setzen Sie das Türset (3) in die markierte Position am Rahmen ein und verriegeln Sie anschließend nacheinander die beiden Türriegel auf der rechten Seite des Türsets (3) am Gestell. Stellen Sie sicher, dass sich die Tür leicht öffnen und schließen lässt. Siehe Abbildung 4.

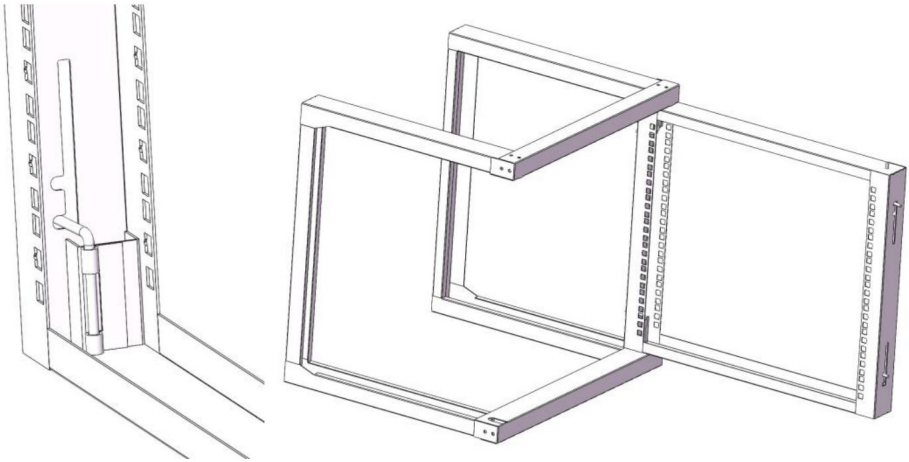

Abbildung 4

5. Führen Sie die gleichen Schritte wie in Schritt 4 aus. Verriegeln Sie die beiden Türriegel der linken Seite des Türsatzes (3) nacheinander am Rahmen. Stellen Sie sicher, dass der Türsatz fest sitzt. Siehe Abbildung 5.

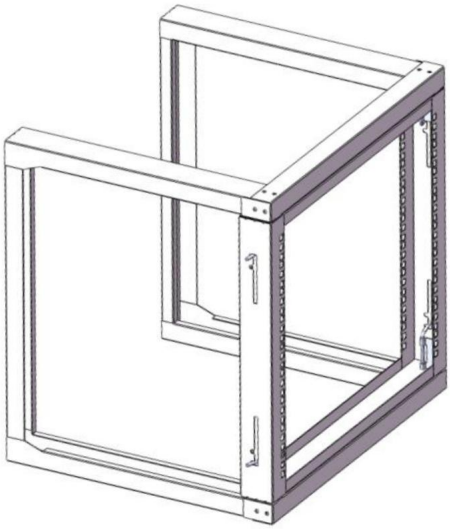

Abbildung 5

WANDMONTAGE

1. Platzieren Sie zunächst das Serverrack an der Wand oder einer anderen geeigneten Montagefläche und markieren Sie die Position der Befestigungslöcher an der gewünschten Stelle farbig.

Stift.

Oder man kann direkt gemäß dem oben genannten Datenblatt mit den Wandmontageabmessungen (B*H) die Position der Montagelöcher markieren.

2. Mit einer elektrischen Bohrmaschine werden vier markierte Löcher mit einem Durchmesser von 14 mm gebohrt. Anschließend werden die M10-Expansionsschrauben (7) in die Löcher eingesetzt und befestigt.

3. Befestigen Sie das Serverrack mit den M10-Expansionsschrauben (7) und ziehen Sie die Mutter der Expansionsschraube fest.

Geräteinstallation

Verwenden Sie die mitgelieferten M6-Käfigmuttern (5) und M6*12-Kreuzkopfschrauben (6), um die Geräte im Wandmontage-Serverschrank zu installieren.

1. Führen Sie den Flügel (die Seite) einer M6-Käfigmutter (5) in die Rückseite des gewünschten Käfigmutterlochs ein.
2. Drücken Sie von Hand oder mit dem Käfigmutternwerkzeug, um den zweiten Flügel der M6-Käfigmutter (5) in das gewünschte Käfigmutterloch einzuführen.
3. Wiederholen Sie die Schritte 1 und 2, um die gewünschte Anzahl an Käfigmuttern für die Anwendung einzusetzen.
4. Richten Sie die Befestigungslöcher im Gerät mit den in den Schritten 1-3 installierten M6-Käfigmuttern (5) aus.
5. Gewindeschneiden einer M6*12 Kreuzkopfschraube (6). Vorgang wiederholen, bis die gewünschte Anzahl an M6*12 Kreuzkopfschrauben (6) vorbereitet ist.
6. Ziehen Sie die Schrauben mit einem Kreuzschlitzschraubendreher fest.

Installationsvideo

VEVOR

Upgrade · The Home Creator Way

Rack per server a parete

Modello: SPT-505-09/SPT-505-12/SPT-505-15

VEVOR
Upgrade·The Home Creator Way

Supporto a parete

Rack per server

Ripiano per rack server

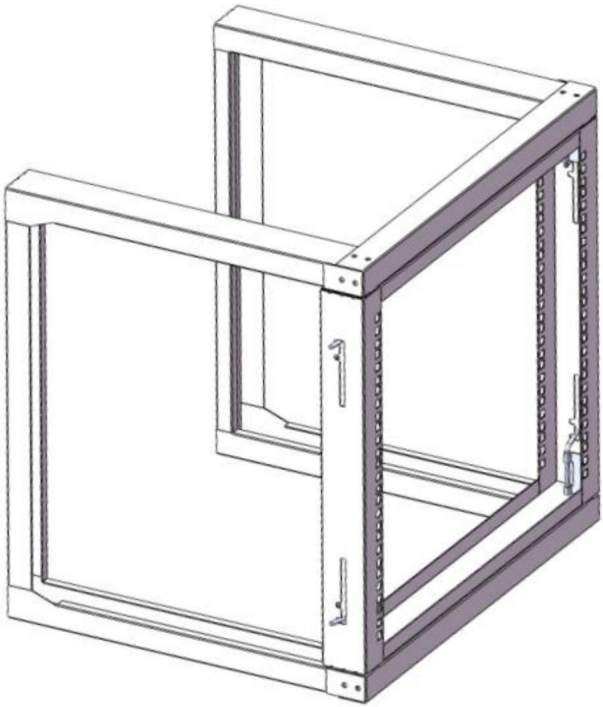

Queste sono le istruzioni originali, si prega di leggere attentamente tutte le istruzioni del manuale prima dell'uso. VEVOR si riserva il diritto di interpretare a proprio piacimento il presente manuale d'uso. L'aspetto del prodotto potrebbe differire leggermente da quello del prodotto ricevuto. Ci scusiamo se non vi informeremo tempestivamente di eventuali aggiornamenti tecnologici o software del nostro prodotto.

	Attenzione: per ridurre il rischio di lesioni, l'utente deve leggere attentamente il manuale di istruzioni.

SCHEMA DEL PRODOTTO

SPECIFICA DA

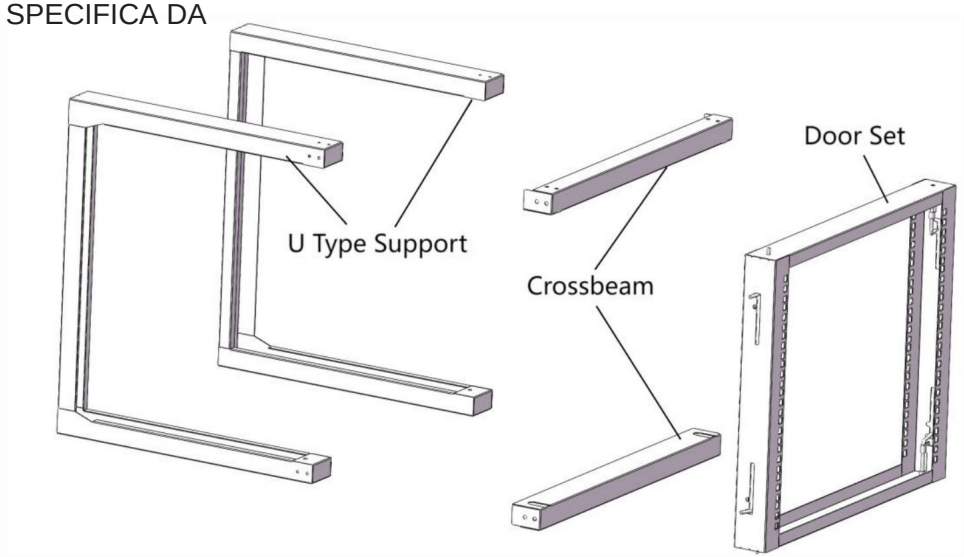

PACKAGE CONTENTS			
Part No.	Part Name	QTY	Photo
1	U Type Support	2	as diagram showed
2	Crossbeam	2	
3	Door Set	1	
4	M5 assembly fix screws	30	
5	M6 cage nuts	12	
6	M6*12 cross head screws	12	
7	wall mount M10 expansion bolts	4	

REQUISITO



ÿ Due persone (per il montaggio)
ÿ Cacciavite elettrico a croce x 1

DATI DI SPECIFICA

SPECIFICA DA

Name	Wall Mount Server Rack		
Model	SPT-505-09	SPT-505-12	SPT-505-15
Material	Cold Roll Steel		
Color	Black		
Depth	18"(455mm)		
Mounting Height	9U	12U	15U
Ground-Mounted Load-Bearing	150 lbs		
Wall-Mounted Load-Bearing	150 lbs		
Rack Door Load-Bearing	100 lbs		
Wall Mounting Size(W*H)	473*390mm	473*524mm	473*657mm
Product Size(W*D*H)	530*455*520mm	530*455*660mm	530*455*795mm
Product Weight	8.30Kg	9.00Kg	9.70Kg
Accessories	30 x M5 assembly fix screws; 12 x M6 cage nuts; 12 x M6*12 cross head screws; 4 x wall mount M10 expansion bolts; 1 x Instruction manual.		

INSTALLAZIONE DEL RACK PER SERVER

1. Inserire la traversa inferiore (2) nel supporto a U sinistro (1) e nel supporto a U destro (1), fissandola con 8 viti di fissaggio M5 (4). Vedere la Figura 1.

Note: durante l'assemblaggio, prestare attenzione alla direzione della traversa e assicurarsi che i fori di montaggio verticali siano allineati.
Se i fori non sono tutti allineati, fissare prima le viti laterali; successivamente, i restanti fori si allineeranno gradualmente durante il processo di installazione.

2. Inserire la traversa superiore (2) nel supporto a U sinistro (1) e nel supporto a U destro (1), fissandoli con 8 viti di fissaggio M5 (4). Vedere la Figura 2.

Note: durante l'assemblaggio, prestare attenzione alla direzione della traversa e assicurarsi che i fori di montaggio verticali siano allineati.
Se i fori non sono tutti allineati, fissare prima le viti laterali; successivamente, i restanti fori si allineeranno gradualmente durante il processo di installazione.

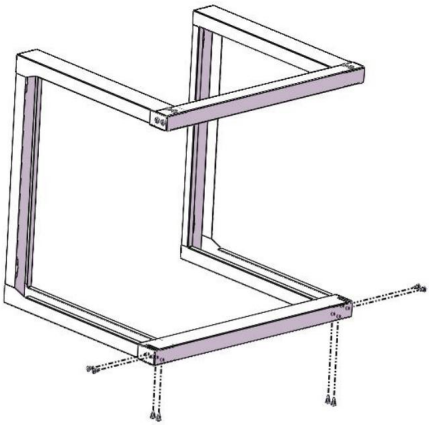

Figura 1

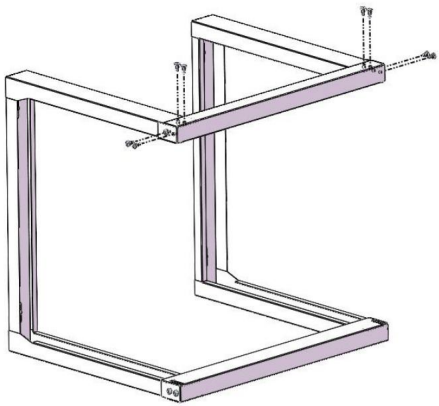

Figura 2

3. Tirare i 4 fermi della porta del set di porte (3) in posizione di sblocco come segue, pronti per assemblare il set di porte sul supporto. Vedere la Figura 3

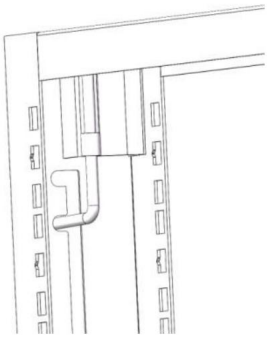

Figura 3

4. Posizionare il set di ante (3) sul telaio nella posizione indicata, quindi bloccare uno alla volta i 2 fermi delle ante del lato destro del set di ante (3) sul supporto, assicurandosi che l'anta possa aprirsi e chiudersi agevolmente. Vedere la Figura 4.

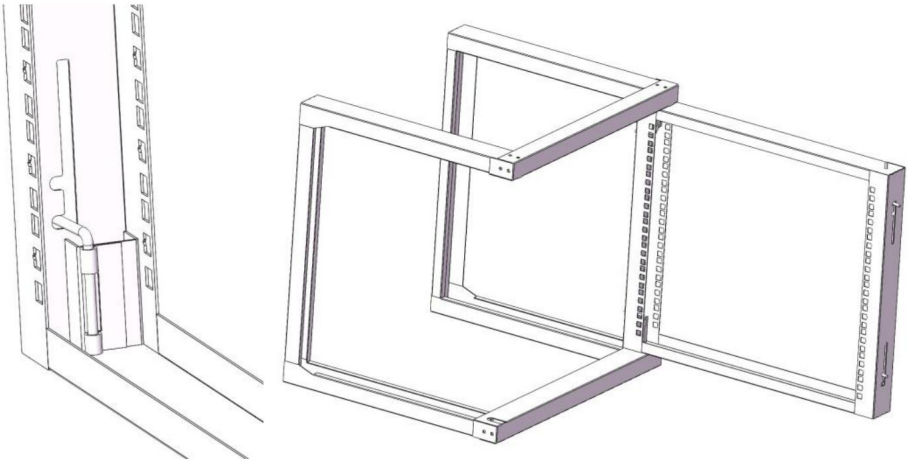

Figura 4

5. Adotta lo stesso passaggio del passaggio 4. Blocca uno alla volta i 2 fermi della porta del set di porte (3) sul telaio. Assicurati che il set di porte sia fissato. Vedi Figura 5

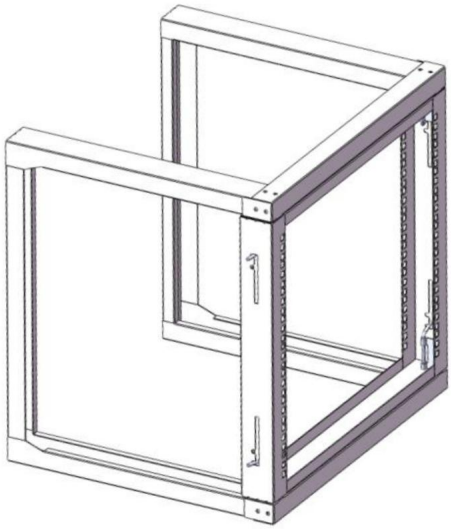

Figura 5

INSTALLAZIONE A PARETE

1. Per prima cosa, posizionare il rack del server sulla parete o su un'altra superficie di montaggio idonea, nella posizione adatta per contrassegnare la posizione dei fori di montaggio con i colori penna.

Oppure, seguendo direttamente la scheda tecnica sopra riportata, è possibile contrassegnare la posizione dei fori di montaggio a parete in base alle dimensioni L*A.

2. Utilizzare un trapano elettrico per praticare 4 fori contrassegnati di 14 mm di diametro, quindi montare e fissare le viti di espansione M10 (7) nei fori.

3. Fissare il rack del server alle viti di espansione M10 (7), serrare il dado della vite di espansione.

INSTALLAZIONE DELLE APPARECCHIATURE

Utilizzare i dadi a gabbia M6 (5) e le viti a croce M6*12 (6) inclusi per installare le apparecchiature nel rack per server a parete.

1. Inserire l'aletta (lato) di un dado a gabbia M6 (5) nella parte posteriore del foro del dado a gabbia desiderato.
2. Applicare pressione manualmente o con l'utensile per dadi a gabbia, per inserire la seconda aletta del dado a gabbia M6 (5) nel foro del dado a gabbia desiderato.
3. Ripetere i passaggi 1 e 2 per inserire il numero desiderato di dadi a gabbia per l'applicazione.

4. Allineare i fori di montaggio dell'apparecchiatura con i dadi a gabbia M6 (5) installati nei passaggi 1-3.
5. Avvitare una vite a testa croce M6*12 (6), ripetere fino a quando non è stato preparato il numero desiderato di viti a testa croce M6*12 (6).
6. Stringere le viti utilizzando un cacciavite a croce.

Video di installazione

VEVOR

Upgrade · The Home Creator Way

Rack para servidores de montaje en pared

Modelo: SPT-505-09/SPT-505-12/SPT-505-15

VEVOR
Upgrade·The Home Creator Way

Montaje en pared
Rack de servidores
Estante para rack de servidores

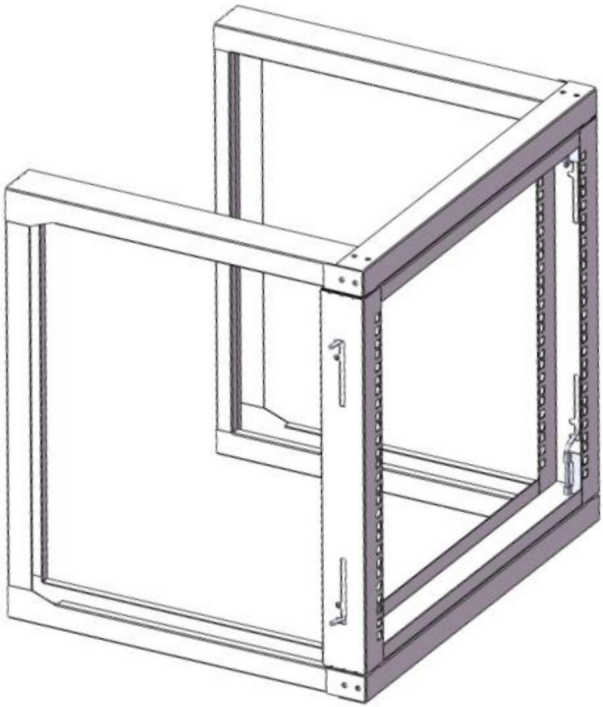

Estas son las instrucciones originales. Lea atentamente todo el manual antes de usar el producto. VEVOR se reserva el derecho de interpretar el manual de usuario. El aspecto del producto puede variar con respecto al que reciba. Le pedimos disculpas si no le informamos nuevamente sobre actualizaciones de tecnología o software.

	Advertencia: Para reducir el riesgo de lesiones, el usuario debe leer atentamente el manual de instrucciones.

DIAGRAMA DEL PRODUCTO

ESPECIFICACIÓN DA

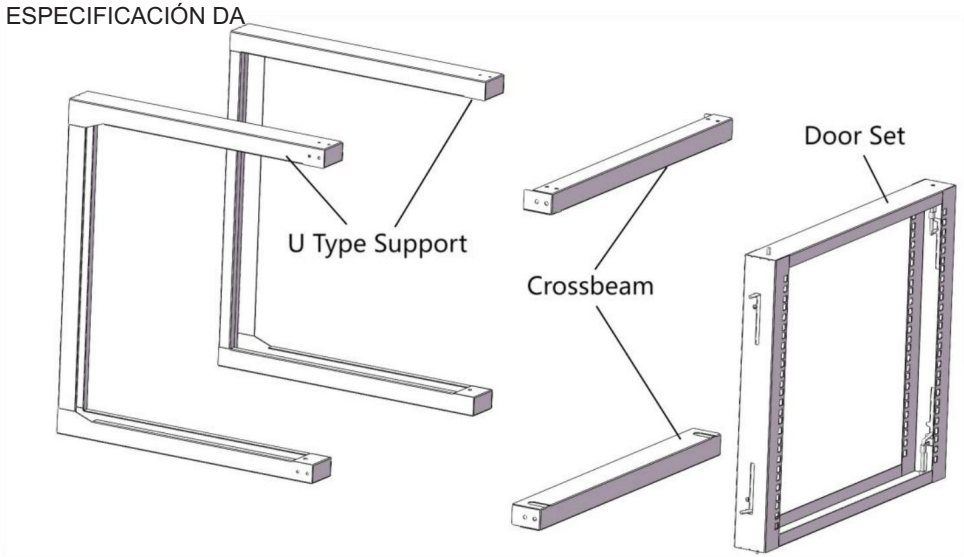

PACKAGE CONTENTS			
Part No.	Part Name	QTY	Photo
1	U Type Support	2	as diagram showed
2	Crossbeam	2	
3	Door Set	1	
4	M5 assembly fix screws	30	
5	M6 cage nuts	12	
6	M6*12 cross head screws	12	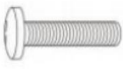
7	wall mount M10 expansion bolts	4	

REQUISITO



• Dos personas (para el montaje) •

Destornillador Phillips eléctrico x 1

DATOS DE ESPECIFICACIÓN

ESPECIFICACIÓN DA

Name	Wall Mount Server Rack		
Model	SPT-505-09	SPT-505-12	SPT-505-15
Material	Cold Roll Steel		
Color	Black		
Depth	18"(455mm)		
Mounting Height	9U	12U	15U
Ground-Mounted Load-Bearing	150 lbs		
Wall-Mounted Load-Bearing	150 lbs		
Rack Door Load-Bearing	100 lbs		
Wall Mounting Size(W*H)	473*390mm	473*524mm	473*657mm
Product Size(W*D*H)	530*455*520mm	530*455*660mm	530*455*795mm
Product Weight	8.30Kg	9.00Kg	9.70Kg
Accessories	30 x M5 assembly fix screws; 12 x M6 cage nuts; 12 x M6*12 cross head screws; 4 x wall mount M10 expansion bolts; 1 x Instruction manual.		

1. Inserte la viga transversal inferior (2) en el soporte tipo U izquierdo (1) y en el soporte tipo U derecho (1), asegúrela con 8 tornillos de fijación de montaje M5 (4). Vea la figura 1.

Notas: durante el montaje, es necesario tener en cuenta la dirección de la viga transversal y asegurarse de que los orificios de montaje verticales estén alineados.

Si los agujeros no coinciden, fije primero los tornillos laterales y, a continuación, el resto de los agujeros se irán alineando gradualmente durante el proceso de instalación.

2. Inserte la viga transversal superior (2) en el soporte tipo U izquierdo (1) y en el soporte tipo U derecho (1), y fíjela con 8 tornillos de fijación de montaje M5 (4). Vea la figura 2.

Notas: durante el montaje, es necesario tener en cuenta la dirección de la viga transversal y asegurarse de que los orificios de montaje verticales estén alineados.

Si los agujeros no coinciden, fije primero los tornillos laterales y, a continuación, el resto de los agujeros se irán alineando gradualmente durante el proceso de instalación.

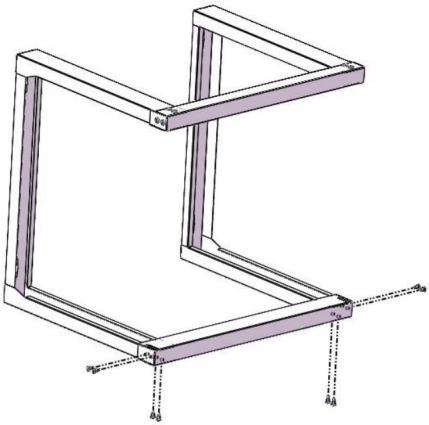

Figura 1

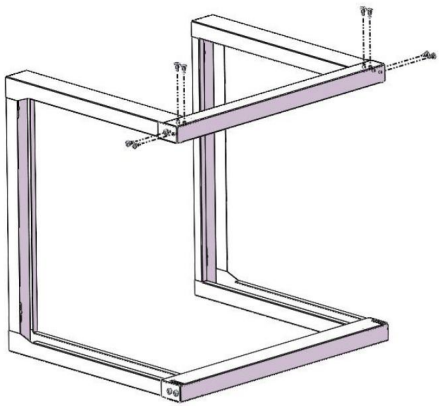

Figura 2

3. Tire de los 4 pestillos de la puerta del juego de puertas (3) a la posición de desbloqueo como se indica a continuación, listo para ensamblar el juego de puertas en el bastidor. Véase la figura 3.

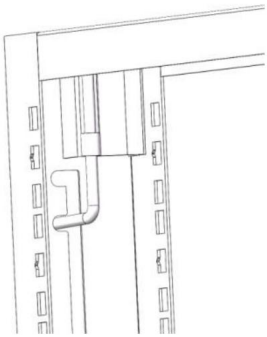

Figura 3

4. Coloque el juego de puertas (3) en la posición del marco que se muestra, luego bloquee uno por uno los 2 pestillos de la puerta del lado derecho del juego de puertas (3) en el estante, asegurándose de que la puerta se pueda abrir y cerrar sin problemas. Vea la figura 4.

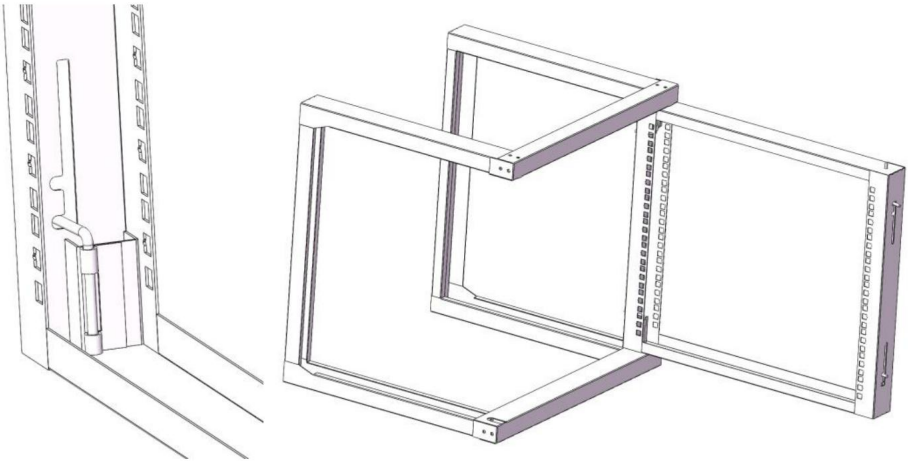

Figura 4

5. Siga los mismos pasos que en el paso 4. Bloquee uno por uno los 2 pestillos de la puerta del lado izquierdo del conjunto de puerta (3) en el marco. Asegúrese de que el conjunto de puerta esté fijo. Vea la Figura 5.

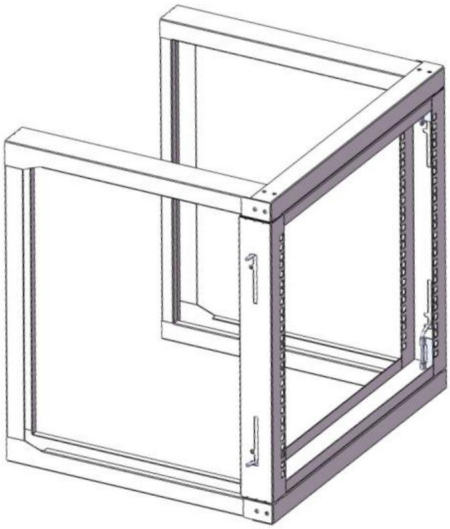

Figura 5

INSTALACIÓN DE MONTAJE EN PARED

1. Primero, coloque el rack del servidor en la pared u otra superficie de montaje adecuada, marcando la posición de los orificios de montaje con colores.

bolígrafo.

O bien, puede marcar directamente la posición de los orificios de montaje según la hoja de datos de especificaciones anterior que muestra el tamaño de montaje en pared W*H.

2. Utilice un taladro eléctrico para perforar 4 agujeros de 14 mm de diámetro, luego monte y fije los tornillos de expansión M10 (7) en los agujeros.

3. Fije el bastidor del servidor en los tornillos de expansión M10 (7), apriete la tuerca del tornillo de expansión.

INSTALACIÓN DE EQUIPOS

Utilice las tuercas de jaula M6 (5) y los tornillos de cabeza cruzada M6*12 (6) incluidos para instalar el equipo en el rack de servidores de montaje en pared.

1. Inserte la aleta (lateral) de una tuerca de jaula M6 (5) en la parte posterior del orificio de la tuerca de jaula deseada.
2. Aplique presión con la mano o con la herramienta para tuercas de jaula para insertar la segunda aleta de la tuerca de jaula M6 (5) en el orificio de la tuerca de jaula deseado.
3. Repita los pasos 1 y 2 para insertar la cantidad deseada de tuercas de jaula para la aplicación.

4. Alinee los orificios de montaje del equipo con las tuercas de jaula M6 (5) instaladas en los pasos 1 a 3.
5. Enrosque un tornillo de cabeza cruzada M6*12 (6). Repita hasta que haya preparado el número deseado de tornillos de cabeza cruzada M6*12 (6).
6. Apriete los tornillos con un destornillador de cabeza Phillips.

Vídeo de instalación

VEVOR

Upgrade · The Home Creator Way

Stojak serwerowy do montażu na ścianie

Modele: SPT-505-09/SPT-505-12/SPT-505-15

VEVOR
Upgrade·The Home Creator Way

Uchwyt ścienny
Stojak serwerowy

Półka serwerowa

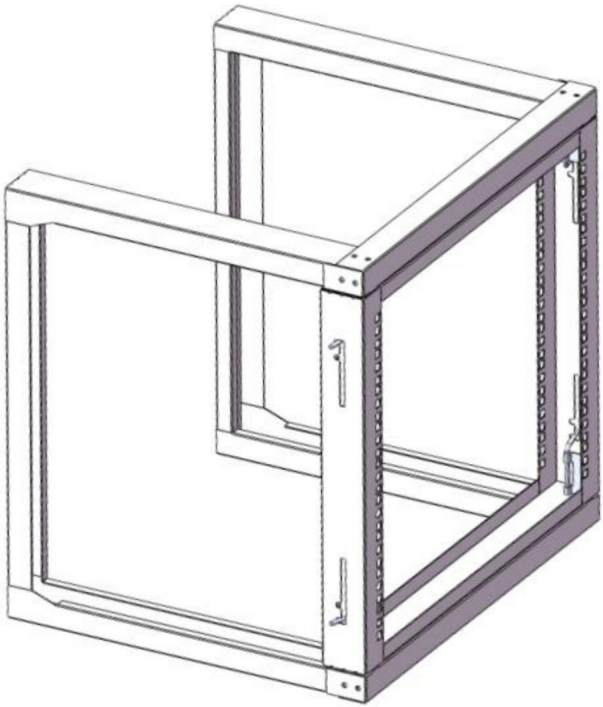

To jest oryginalna instrukcja obsługi. Przed użyciem prosimy o dokładne zapoznanie się z treścią instrukcji. Firma VEVOR zastrzega sobie prawo do jednoznacznej interpretacji niniejszej instrukcji obsługi. Wygląd produktu zależy od stanu, w jakim go otrzymali Państwo. Prosimy o wyrozumiałość, ale nie będziemy Państwa ponownie informować o aktualizacjach technologicznych lub oprogramowania naszego produktu.

	Ostrzeżenie: Aby zminimalizować ryzyko obrażeń, użytkownik powinien uważnie przeczytać instrukcję obsługi.

DIAGRAM PRODUKTU

SPECYFIKACJA DA

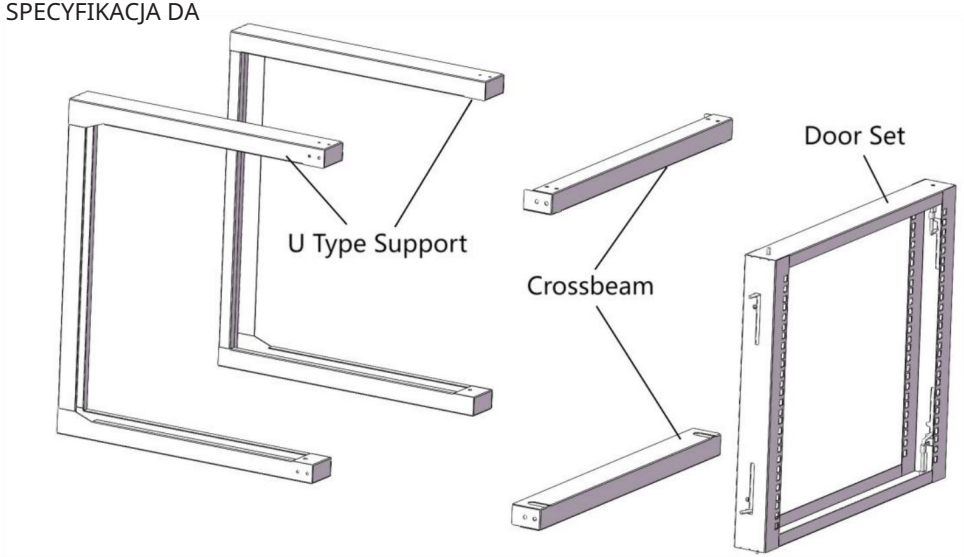

PACKAGE CONTENTS			
Part No.	Part Name	QTY	Photo
1	U Type Support	2	as diagram showed
2	Crossbeam	2	
3	Door Set	1	
4	M5 assembly fix screws	30	
5	M6 cage nuts	12	
6	M6*12 cross head screws	12	
7	wall mount M10 expansion bolts	4	

WYMÓG



Dwie osoby (do montażu)

Elektryczny śrubokręt krzyżakowy x 1

DANE SPECYFIKACYJNE

SPECYFIKACJA DA

Name	Wall Mount Server Rack		
Model	SPT-505-09	SPT-505-12	SPT-505-15
Material	Cold Roll Steel		
Color	Black		
Depth	18"(455mm)		
Mounting Height	9U	12U	15U
Ground-Mounted Load-Bearing	150 lbs		
Wall-Mounted Load-Bearing	150 lbs		
Rack Door Load-Bearing	100 lbs		
Wall Mounting Size(W*H)	473*390mm	473*524mm	473*657mm
Product Size(W*D*H)	530*455*520mm	530*455*660mm	530*455*795mm
Product Weight	8.30Kg	9.00Kg	9.70Kg
Accessories	30 x M5 assembly fix screws; 12 x M6 cage nuts; 12 x M6*12 cross head screws; 4 x wall mount M10 expansion bolts; 1 x Instruction manual.		

INSTALACJA SZAFA SERWEROWA

1. Włóż dolną belkę poprzeczną (2) do lewego wspornika typu U (1) i prawego wspornika typu U (1), przymocuj za pomocą 8 śrub montażowych M5 (4). Patrz rysunek 1.

Uwagi: podczas montażu należy zwrócić uwagę na kierunek belki poprzecznej i upewnić się, że pionowe otwory montażowe są wyrównane.

Jeśli nie wszystkie otwory są wyrównane, najpierw dokręć śruby boczne, a reszta otworów zostanie stopniowo wyrównana w trakcie procesu instalacji.

2. Włóż górną belkę poprzeczną (2) do lewego wspornika typu U (1) i prawego wspornika typu U (1), przymocuj za pomocą 8 śrub montażowych M5 (4). Patrz rysunek 2.

Uwagi: podczas montażu należy zwrócić uwagę na kierunek belki poprzecznej i upewnić się, że pionowe otwory montażowe są wyrównane.

Jeśli nie wszystkie otwory są wyrównane, najpierw dokręć śruby boczne, a reszta otworów zostanie stopniowo wyrównana w trakcie procesu instalacji.

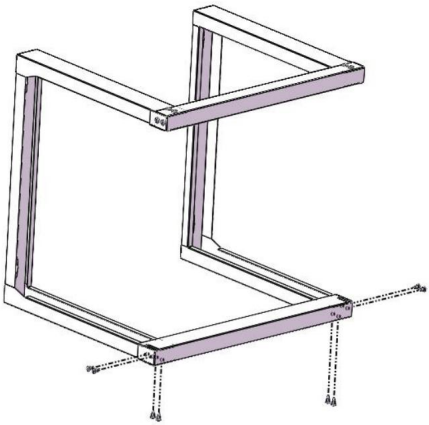

Rysunek 1

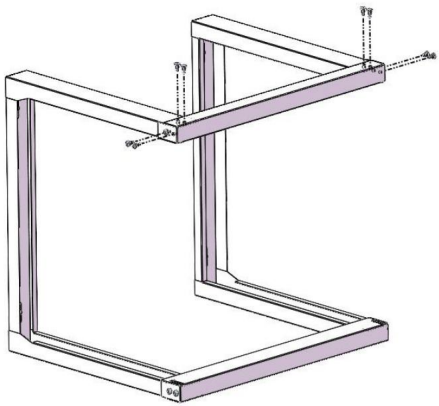

Rysunek 2

3. Odepnij 4 zatrzaski drzwi zestawu drzwi (3) w pozycji odblokowanej, zgodnie z poniższą instrukcją, aby przygotować zestaw drzwi do montażu na stojaku. Patrz rysunek 3.

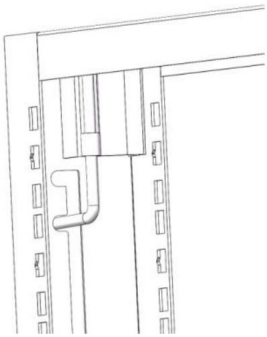

Rysunek 3

4. Umieść zestaw drzwi (3) na ramie w pokazanym miejscu, a następnie zablokuj prawą stronę 2 zatrzasków drzwi zestawu drzwi (3) na zębatce, jeden po drugim, upewniając się, że drzwi można płynnie otwierać i zamykać. Zobacz rysunek 4.

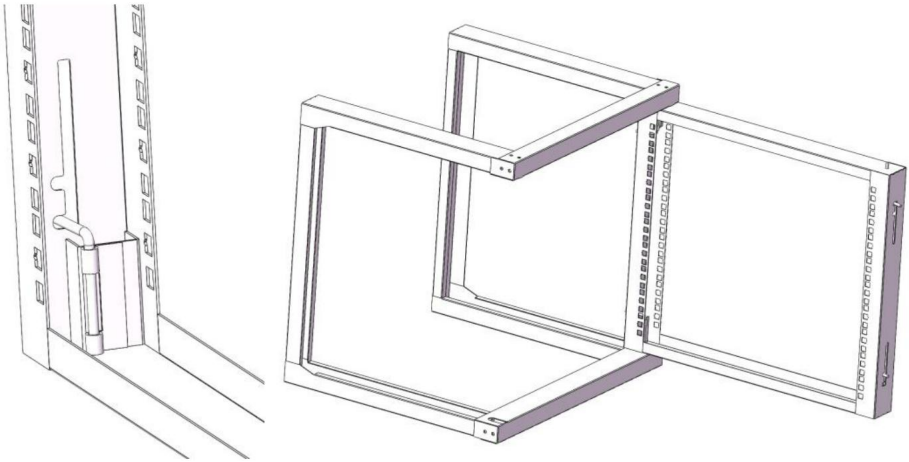

Rysunek 4

5. Wykonaj te same kroki, co w kroku 4. Zablokuj po kolei lewą stronę zestawu drzwi (3) 2 zatrzasków drzwiowych na ramie. Upewnij się, że zestaw drzwi jest zamocowany. Zobacz rysunek 5.

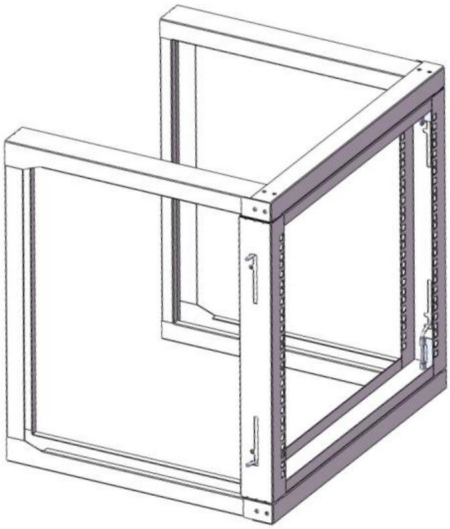

Rysunek 5

MONTAŻ NA ŚCIANIE

1. Najpierw umieść stojak serwerowy na ścianie lub innej odpowiedniej powierzchni montażowej w odpowiednim miejscu, aby oznaczyć kolorem położenie otworów montażowych. pióro.

Można również bezpośrednio, zgodnie z powyższą specyfikacją, sprawdzić wymiary montażu na ścianie (W*H), aby oznaczyć położenie otworów montażowych.

2. Użyj wiertarki elektrycznej do wywiercenia 4 otworów o średnicy 14 mm, a następnie zamontuj i przymocuj śruby rozporowe M10 (7) w otworach.

3. Zamocuj stojak serwera za pomocą śrub rozporowych M10 (7), dokręć nakrętkę śruby rozporowej.

INSTALACJA SPRZĘTU

Do montażu sprzętu w szafie serwerowej montowanej na ścianie należy użyć dołączonych nakrętek klatkowych M6 (5) i śrub z łbem krzyżakowym M6*12 (6).

1. Włóż skrzydełko (bok) nakrętki klatkowej M6 (5) do tylnej części żądanego otworu nakrętki klatkowej.
2. Wywieraj nacisk ręcznie lub za pomocą narzędzia do nakrętek klatkowych, aby wsunąć drugie skrzydełko nakrętki klatkowej M6 (5) w żądany otwór nakrętki klatkowej.
3. Powtórz kroki 1 i 2, aby włożyć odpowiednią liczbę nakrętek klatkowych dla danego zastosowania.

4. Dopasuj otwory montażowe w urządzeniu do nakrętek klatkowych M6 (5) zainstalowanych w krokach 1-3.
5. Wkręć śruby z łbem krzyżakowym M6*12 (6). Powtarzaj czynność, aż do momentu przygotowania żądanej liczby śrub z łbem krzyżakowym M6*12 (6).
6. Dokręć śruby za pomocą śrubokręta krzyżakowego.

Film instruktażowy dotyczący instalacji

VEVOR

Upgrade · The Home Creator Way

Wandmontage serverrek

Model: SPT-505-09/SPT-505-12/SPT-505-15

VEVOR
Upgrade·The Home Creator Way

Muurbevestiging Serverrack

Serverrekplank

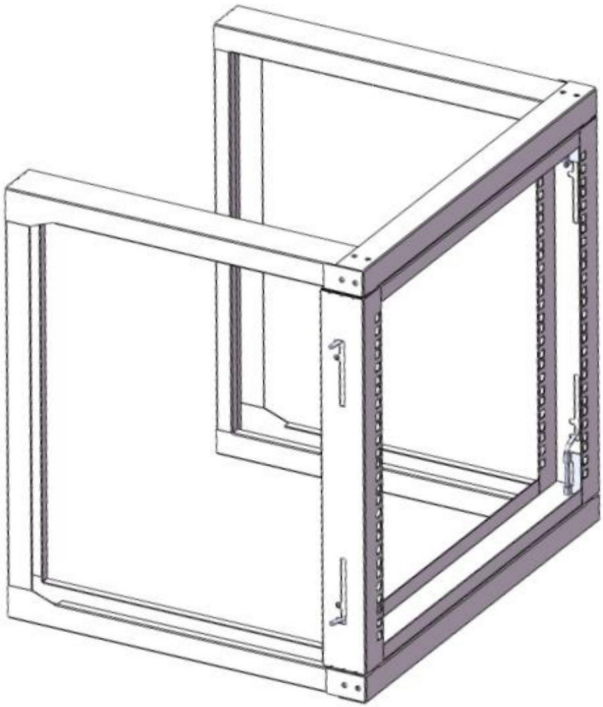

Dit is de originele handleiding. Lees alle instructies in de handleiding zorgvuldig door voordat u het product in gebruik neemt. VEVOR behoudt zich het recht voor om de gebruikershandleiding anders te interpreteren. Het uiterlijk van het product kan afwijken van het product dat u ontvangt. Wij zullen u niet opnieuw informeren over eventuele technologische of software-updates voor ons product.

	Waarschuwing: Om het risico op letsel te verminderen, dient de gebruiker de gebruiksaanwijzing zorgvuldig te lezen.

PRODUCTDIAGRAM

SPECIFICATIE DA

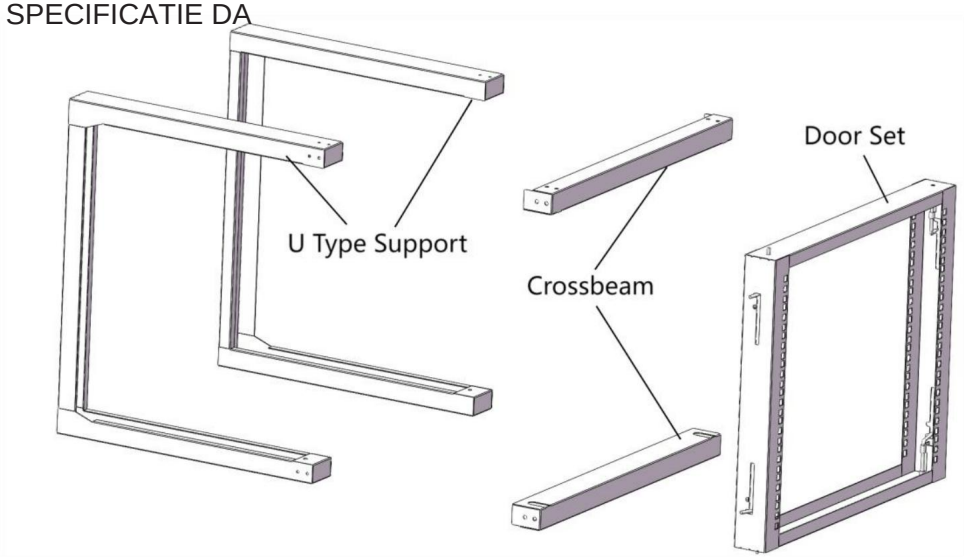

PACKAGE CONTENTS			
Part No.	Part Name	QTY	Photo
1	U Type Support	2	as diagram showed
2	Crossbeam	2	
3	Door Set	1	
4	M5 assembly fix screws	30	
5	M6 cage nuts	12	
6	M6*12 cross head screws	12	
7	wall mount M10 expansion bolts	4	

VEREISTE

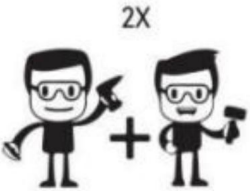



ÿ Twee personen (voor de
montage) ÿ Een elektrische kruiskopschroevendraaier

SPECIFICATIEGEGEVENS

SPECIFICATIE DA

Name	Wall Mount Server Rack		
Model	SPT-505-09	SPT-505-12	SPT-505-15
Material	Cold Roll Steel		
Color	Black		
Depth	18"(455mm)		
Mounting Height	9U	12U	15U
Ground-Mounted Load-Bearing	150 lbs		
Wall-Mounted Load-Bearing	150 lbs		
Rack Door Load-Bearing	100 lbs		
Wall Mounting Size(W*H)	473*390mm	473*524mm	473*657mm
Product Size(W*D*H)	530*455*520mm	530*455*660mm	530*455*795mm
Product Weight	8.30Kg	9.00Kg	9.70Kg
Accessories	30 x M5 assembly fix screws; 12 x M6 cage nuts; 12 x M6*12 cross head screws; 4 x wall mount M10 expansion bolts; 1 x Instruction manual.		

SERVER RACK INSTALLATIE

1. Plaats de onderste dwarsbalk (2) in de linker U-vormige steun (1) en de rechter U-vormige steun (1) en bevestig deze met 8 M5 montageschroeven (4). Zie afbeelding 1.
Opmerking: let tijdens de montage op de richting van de dwarsbalk en zorg ervoor dat de verticale montagegaten op één lijn liggen.
Als de gaten niet allemaal op één lijn liggen, bevestig dan eerst de schroeven aan de zijkant. De overige gaten zullen zich vervolgens tijdens de installatie vanzelf uitlijnen.

2. Plaats de bovenste dwarsbalk (2) in de linker U-vormige steun (1) en de rechter U-vormige steun (1) en bevestig deze met 8 M5 montageschroeven (4).
Zie afbeelding 2.
Opmerking: let tijdens de montage op de richting van de dwarsbalk en zorg ervoor dat de verticale montagegaten op één lijn liggen.
Als de gaten niet allemaal op één lijn liggen, bevestig dan eerst de schroeven aan de zijkant. De overige gaten zullen zich vervolgens tijdens de installatie vanzelf uitlijnen.

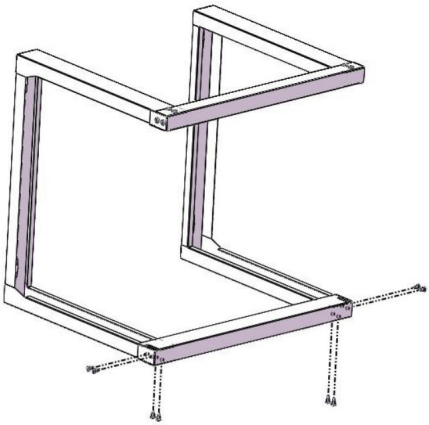

Figuur 1

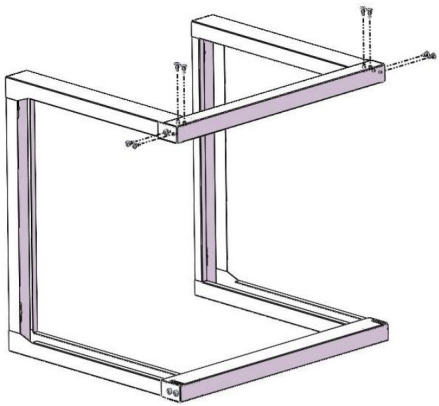

Figuur 2

3. Trek de 4 deursluitingen van de deurset (3) naar de ontgrendelde positie zoals hieronder weergegeven, zodat de deurset klaar is om op het rek te worden gemonteerd. Zie afbeelding 3.

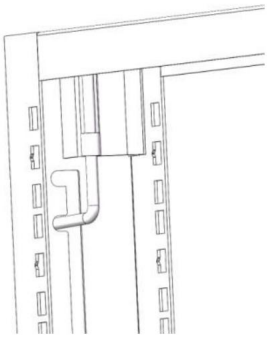

Figuur 3

4. Plaats de deurset (3) op de aangegeven positie in het frame en vergrendel vervolgens de twee deursluitingen aan de rechterkant van de deurset (3) één voor één op het rek. Zorg ervoor dat de deur soepel kan openen en sluiten. Zie afbeelding 4.

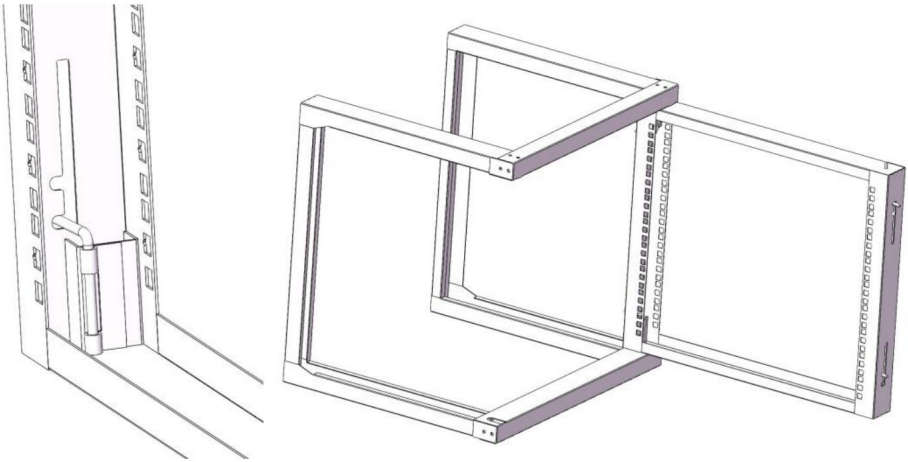

Figuur 4

5. Volg dezelfde stappen als in stap 4. Vergrendel de twee deursloten aan de linkerkant van de deurset (3) één voor één op het kozijn. Zorg ervoor dat de deurset goed vastzit. Zie afbeelding 5.

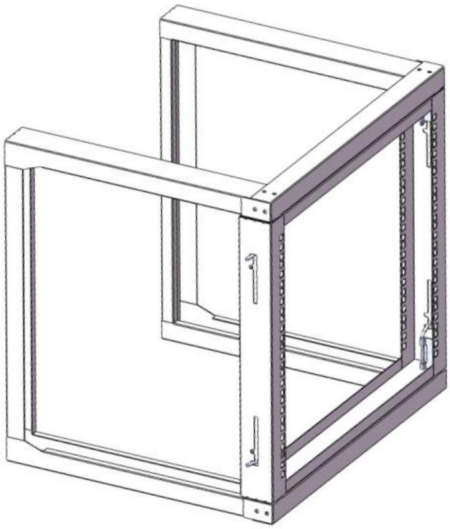

Figuur 5

MUURMONTAGE

1. Plaats eerst het serverrack tegen de muur of een ander geschikt montageoppervlak.
Markeer de positie van de montagegaten op de juiste plek met gekleurde markeringen.
pen.
Of u kunt direct de montagegaten markeren aan de hand van de bovenstaande specificaties (breedte * hoogte) op het gegevensblad.
2. Gebruik een elektrische boormachine om 4 gemarkeerde gaten met een diameter van 14 mm te boren, en monteer en bevestig vervolgens de M10 expansieschroeven (7) in de gaten.
3. Bevestig het serverrack met de M10-expansieschroeven (7) en draai de moer van de expansieschroef vast.

APPARATUURINSTALLATIE

Gebruik de meegeleverde M6 kooimoeren (5) en M6*12 kruiskopschroeven (6) om de apparatuur in het serverrek voor wandmontage te installeren.

1. Steek de vleugel (zijkant) van een M6 kooimoer (5) in de achterkant van het gewenste kooimoergat.
2. Oefen met de hand of met het kooimoergereedschap druk uit om de tweede vleugel van de M6 kooimoer (5) in het gewenste kooimoergat te steken.
3. Herhaal stap 1 en 2 om het gewenste aantal kooimoeren voor de toepassing te plaatsen.

4. Lijn de montagegaten in de apparatuur uit met de M6 kooimoeren (5) die in stappen 1-3 zijn aangebracht.
5. Draai een M6*12 kruiskopschroef (6) erin. Herhaal dit totdat het gewenste aantal M6*12 kruiskopschroeven (6) is voorbereid.
6. Draai de schroeven vast met een kruiskopschroevendraaier.

Installatievideo

VEVOR

Upgrade · The Home Creator Way

Väggmonterad serverrack

Modell: SPT-505-09/SPT-505-12/SPT-505-15

VEVOR
Upgrade · The Home Creator Way

Väggmontering Serverrack

Serverhylla

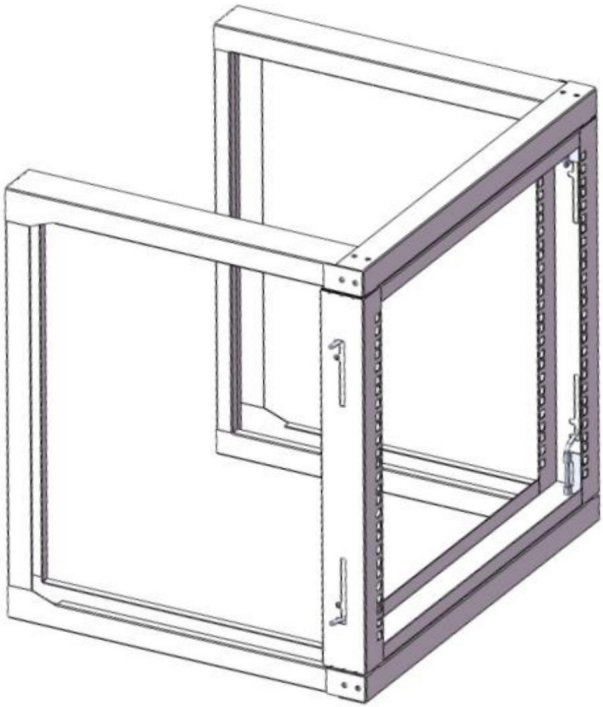

Detta är originalinstruktionerna, vänligen läs alla instruktioner noggrant innan du använder produkten. VEVOR förbehåller sig en tydlig tolkning av vår användarmanual. Produktens utseende ska vara beroende av den produkt du mottagit. Vi ber om ursäkt för att vi inte kommer att informera dig igen om det finns några teknik- eller programuppdateringar för vår produkt.

	Varning – För att minska risken för skador måste användaren läsa instruktionsmanualen noggrant.

PRODUKTDIAGRAM

SPECIFIKATION DA

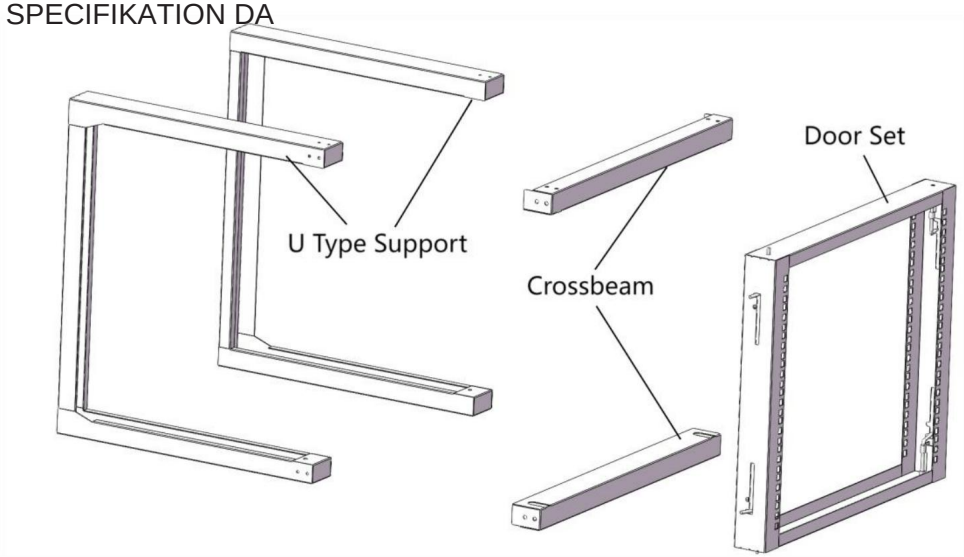

PACKAGE CONTENTS			
Part No.	Part Name	QTY	Photo
1	U Type Support	2	as diagram showed
2	Crossbeam	2	
3	Door Set	1	
4	M5 assembly fix screws	30	
5	M6 cage nuts	12	
6	M6*12 cross head screws	12	
7	wall mount M10 expansion bolts	4	

KRAV



ÿ Två personer (för montering)

ÿ Elektrisk Phillips-skruvmejsel x 1

SPECIFIKATIONSDATA

SPECIFIKATION DA

Name	Wall Mount Server Rack		
Model	SPT-505-09	SPT-505-12	SPT-505-15
Material	Cold Roll Steel		
Color	Black		
Depth	18"(455mm)		
Mounting Height	9U	12U	15U
Ground-Mounted Load-Bearing	150 lbs		
Wall-Mounted Load-Bearing	150 lbs		
Rack Door Load-Bearing	100 lbs		
Wall Mounting Size(W*H)	473*390mm	473*524mm	473*657mm
Product Size(W*D*H)	530*455*520mm	530*455*660mm	530*455*795mm
Product Weight	8.30Kg	9.00Kg	9.70Kg
Accessories	30 x M5 assembly fix screws; 12 x M6 cage nuts; 12 x M6*12 cross head screws; 4 x wall mount M10 expansion bolts; 1 x Instruction manual.		

INSTALLATION AV SERVERRACK

1. Sätt i den nedre tvärbalken (2) i vänster U-stöd (1) och höger U-stöd (1). Fäst med 8 st. M5-monteringsskruvar (4). Se figur 1.

Anmärkningar: Var uppmärksam på tvärbalkens riktning under monteringen. Se till att de vertikala monteringshålen är i linje.
Om inte alla hål är i linje, fäst sidoskruvarna först, och sedan kommer resten av hålen gradvis att justeras under installationsprocessen.

2. Sätt i den övre tvärbalken (2) i vänster U-stöd (1) och höger U-stöd (1). Fäst med 8 st. M5-monteringsskruvar (4). Se figur 2.

Anmärkningar: Var uppmärksam på tvärbalkens riktning under monteringen. Se till att de vertikala monteringshålen är i linje.
Om inte alla hål är i linje, fäst sidoskruvarna först, och sedan kommer resten av hålen gradvis att justeras under installationsprocessen.

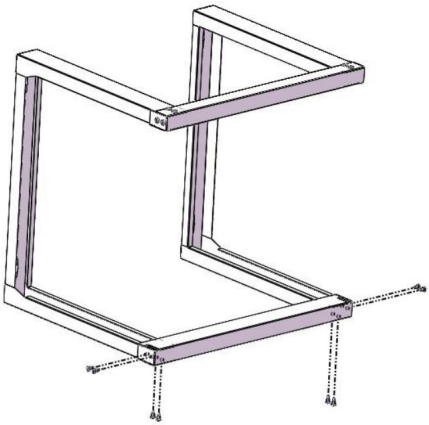

Figur 1

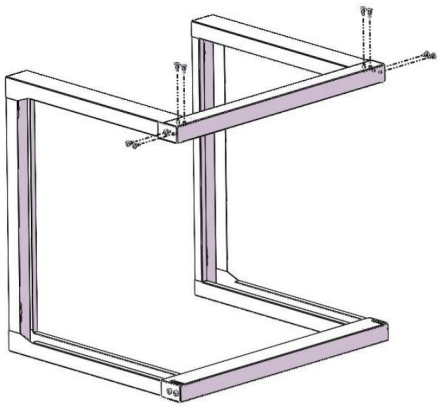

Figur 2

3. Dra i dörrsatsens (3) 4 dörrspärrar till upplåst läge enligt följande, redo att montera dörrsatsen på racket. Se figur 3

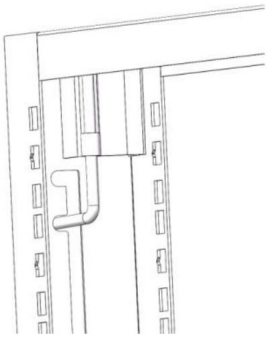

Figur 3

4. Placera dörrsatsen (3) på den visade positionen i ramen och lås sedan höger sida av dörrsatsens (3) 2 dörrlås på racket, ett i taget. Se till att dörren kan öppnas och stängas smidigt. Se figur 4.

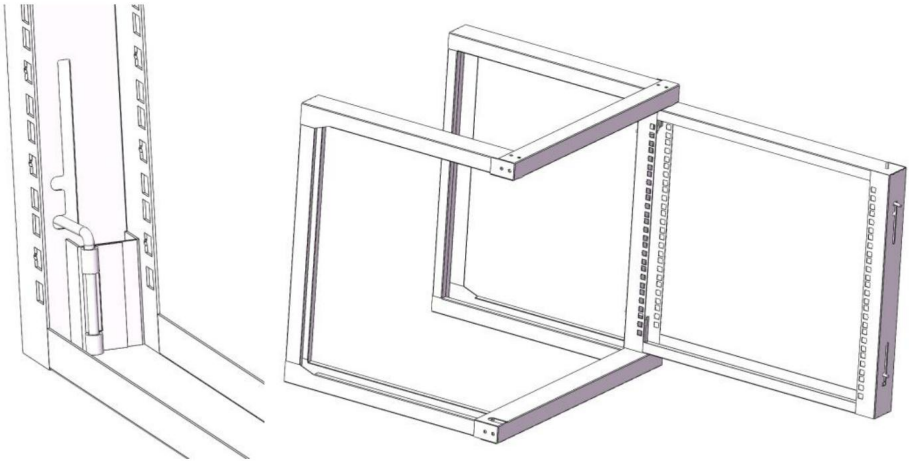

Figur 4

5. Utför samma steg som steg 4. Lås vänster sida av dörrsats (3) 2 st dörrlås på karmen ett i taget. Se till att dörrsatsen är fixerad. Se figur 5

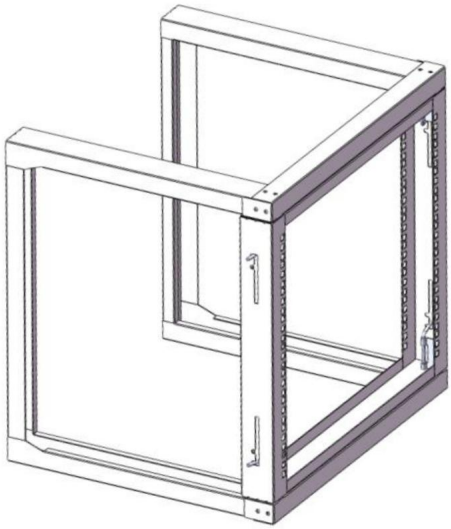

Figur 5

VÄGGMONTERING

1. Placera först serverracket på väggen eller annan lämplig monteringsyta, på lämplig plats för att markera monteringshålens position med färgade linjer.

penna.

Eller kan direkt enligt ovanstående specifikationsdatablad visa väggmonteringsstorlek B*H för att markera monteringshålens position.

2. Använd en elektrisk borr för att borra 4 markerade hål med en diameter på 14 mm, och montera sedan och fixera M10-expansionsskruvarna (7) i hålen.

3. Fäst serverracket med M10-expansionsskruvarna (7) och dra åt expansionsskruvens mutter.

UTRUSTNINGSINSTALLATION

Använd de medföljande M6-burmuttrarna (5) och M6*12 korsskruvarna (6) för att installera utrustningen i det väggmonterade serverracket.

1. Sätt in vingen (sidan) på en M6-burmutter (5) i baksidan av önskat burmutterhål.
2. Tryck för hand eller med burmutterverktyget för att sätta in den andra vingen på M6-burmuttern (5) i önskat burmutterhål.
3. Upprepa steg 1 och 2 för att sätta i önskat antal korgmuttrar för applikationen.

4. Rikta in monteringshålen i utrustningen med M6-korgmuttrarna (5) som monterades i steg 1–3.
5. Gänga in en M6*12 korsskruv (6). Upprepa tills önskat antal M6*12 korsskruvar (6) har förberetts.
6. Dra åt skruvarna med en stjärnskruvmejsel.

Installationsvideo