VEVOR

Upgrade · The Home Creator Way

Air Hose Reel

Model: NT-A30

VEVOR | Upgrade
The Home Creator Way

Model: NT-A30



This is the original instruction, please read all manual instructions carefully before operating. VEVOR reserves a clear interpretation of our user manual. The appearance of the product shall be subject to the product you received. Please forgive us that we won't inform you again if there are any technology or software updates on our product.

PARAMETER

Model	Hose Length	Hose Diameter	Fitting	Product Max pressure	Type of Hose
NT-A30	100ft/30.48m	3/8”	1/4"NPT	150psi/10.34bar	RUBBER HOSE
NT-A30	50ft/15.24m	1/2”	1/2"NPT	150psi/10.34bar	HYBRID HOSE

	**Please retain instructions for future reference** Protect yourself and others by observing all safety information, warnings and cautions. Failure to comply with instructions could result in personal injury and/or damage to product property.
	**WARNING** ● Read the manual carefully before use ● Not intended for use by children
SAFETY	**WARNING!** Read and understand all instructions before using this tool. The operator must follow basic precautions to reduce the risk of personal injury and/or damage to the equipment. Keep this manual for safety warnings, precautions, operating or inspection and maintenance instructions. Please familiarize yourself with the hazard notices found in this manual. A notice is an alert that there is a possibility of property damage, injury or death if certain instructions are not followed. **DANGER!** This notice indicates an immediate and specific hazard that will result in severe personal injury or death if the proper precautions are not taken. **WARNING!** This notice indicates a specific hazard or unsafe practice that could result in severe personal injury or death if the proper precautions are not taken. **CAUTION!** This notice indicates a potentially hazardous situation that may result in minor or moderate injury if proper practices are not

	taken. **NOTICE!** This notice indicates that a specific hazard or unsafe practice will result in equipment or property damage, but not personal injury.
	WEEE symbol. Waste electrical products should not be disposed of with household waste. Please recycle where facilities exist. Check with your Local Authority or local store for recycling advice.

WORK AREA

1. Operate in a safe work environment. Keep your work area clean, well-lit and free of distractions.
2. Keep anyone not wearing the appropriate safety equipment away from the work area.
3. Store unused tools properly in a safe and dry location to prevent rust or damage. Lock tools away and keep out of the reach of children.

PERSONAL SAFETY

WARNING! Wear personal protective equipment approved by the Canadian Standards Association (CSA) or American National Standards Institute (ANSI).

PERSONAL PROTECTIVE EQUIPMENT

1. Always wear impact safety goggles that provide front and side protection for the eyes. Eye protection equipment should comply with CSAZ94.3-07 or ANS| Z87.1 standards based on the type of work performed.
2. Wear gloves that provide protection based on the work materials or to reduce the effects of tool vibration.
3. Wear protective clothing designed for the work environment and tool.

4. Non-skid footwear is recommended to maintain footing and balance in the work environment.

PERSONAL PRECAUTIONS

Control the tool, personal movement and the work environment to avoid personal injury or damage to tool.

1. Do not operate any tool when tired or under the influence of drugs, alcohol or medications.
2. Avoid wearing clothes or jewelry that can become entangled with the moving parts of a tool. Keep long hair covered or bound.

SPECIFIC SAFETY PRECAUTIONS

1. Use the correct tool for the job. This tool was designed for a specific function. Do not modify or alter this tool or use it for an unintended purpose.
2. Ensure that the reel is properly installed before connecting the input and output air hoses.
3. Remove system pressure immediately if a leak occurs in the hose or reel, or if the reel ceases to wind and unwind.
4. Release the hose slowly and control it as it retracts.
5. Test stability after installation.

WARNING! DO NOT let comfort or familiarity with product (gained from repeated use) replace strict adherence to the tool safety rules. If you use this tool unsafely or incorrectly, you can suffer serious personal injury.

WARNING! Direct exposure of pressurized air or fluids to skin could result in severe bodily injury.

EXPLOSIVE VIEW

1.Frame	13.Spring
2.Support Plate	14.Spring Housing Cover
3.Long Lock Pin Fixing	15.Center Shaft
4 Lock Pin	16.Outlet Hose Connector
5.Lock Pin Spring	17.Inlet Hose Connector
6.Short Lock Pin Fixing	18.Leading Hose
7.Lock Pin Plate	19.Short Hose Guide Tube
8.Lock Pin Plate Fixing Plate	20. Short Hose Guide
9.Left Hose Drum	21.Long Hose Guide Tube
10.Spring Fixing	22.Long Hose Guide
11.Hose	23.Hose Guide Clamp
12.Right Hose Drum	24.Hose Guide Frame

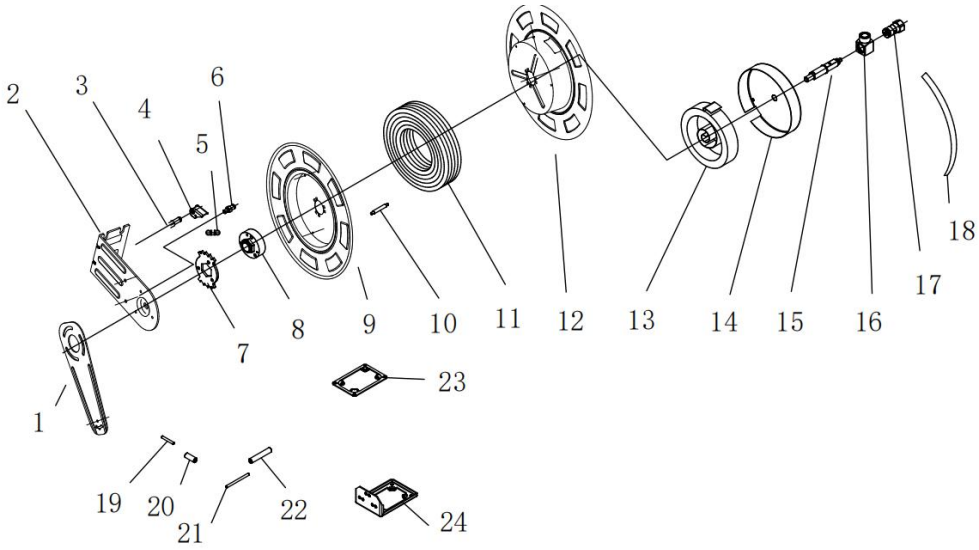

INSTALLATION

1. Take out all the spare parts from the box. (The picture is only for reference, Please make the object as the standard.)

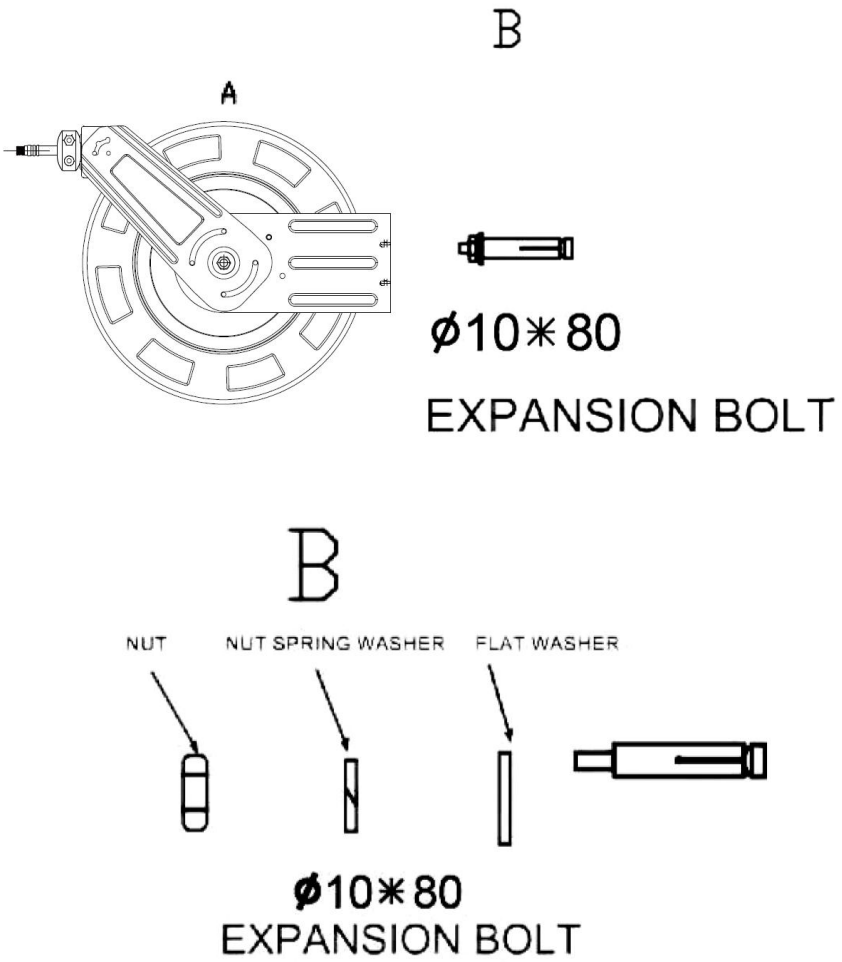

EXPANSION BOLT INSTALLATION ORDER

2. Choose a mounting location that is free of electrical wiring or other obstructions, and is sturdy enough to support the weight of the Reel and hose as well as the force used to extend and retract it. Make a paper template from the Mounting Plate of the Reel. Mark the center of the bolt holes in the desired mounting location.

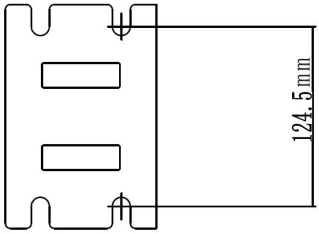

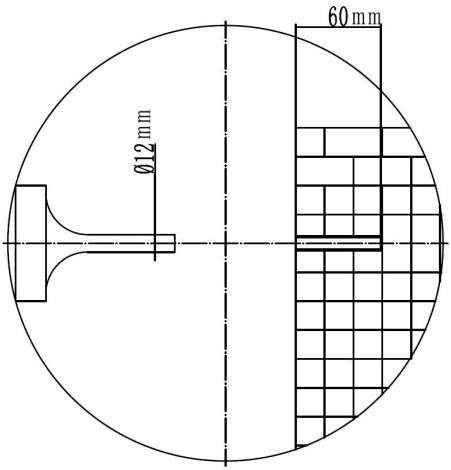

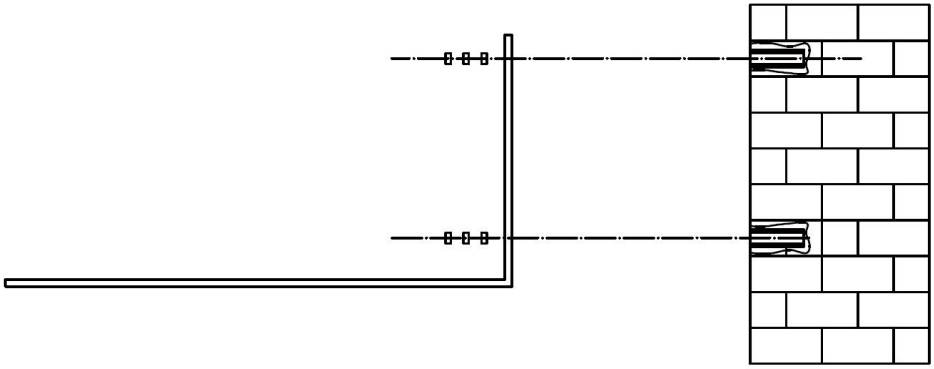

3. Mount the Reel with the Mounting Plate's holes to the back and secure in place with four bolts.

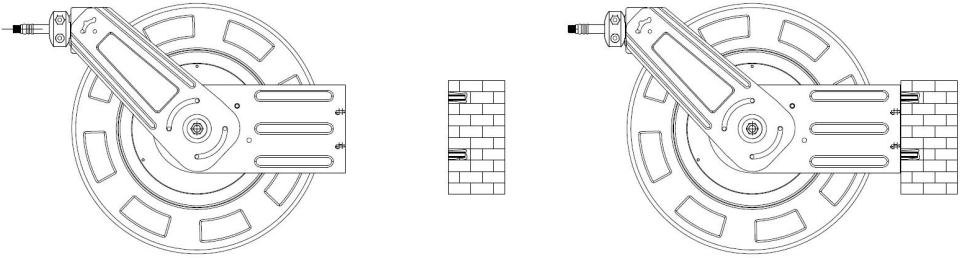

OPERATING INSTRUCTIONS

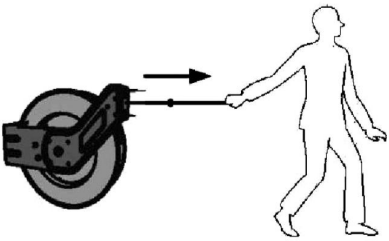

1. Pull the hose straight outward from the reel. A clicking noise will be heard.

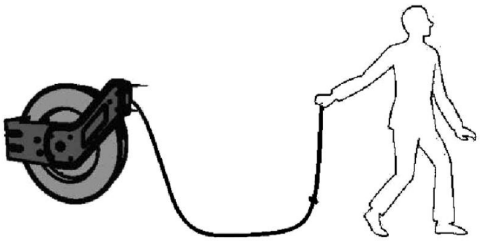

2. Extend the hose whilst the clicking noise can be heard and stop at the desired length

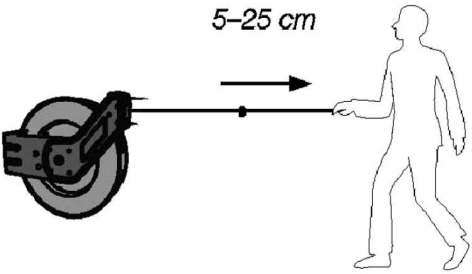

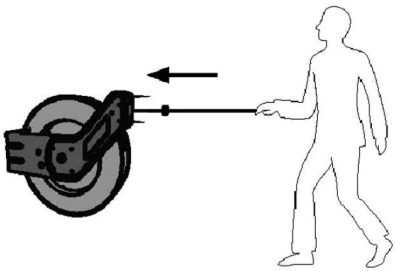

3. To unlock the hose and allow it to rewind, extend it further until the clicking stops and then let it retract. Keep hold of the hose all the time. If you let go of the hose it will rewind in an uncontrolled manner at high speed and could cause an injury or damage surrounding objects. Note: It is easier for the hose to retract if it is not under pressure. Turning off the air compressor makes this easier.

CARE AND MAINTENANCE

1. Clean the air hose reel using a light moistened cloth. Only use mild cleaning agents, never solvents or corrosive chemicals.
2. Never immerse the air hose reel in water for cleaning
3. If the hose is dirty, wipe it clean before rewinding it on to the reel.
4. Do not use the air hose reel in extremely high or low temperatures since it may become difficult to handle.

DISPOSAL

This products should be disposed of in accordance with local regulations If you are unsure how to proceed, contact your local authority.


Lock / to tighten or secure.


Lock / to tighten or secure.


Note / Remark.


Caution / Warning.


Read the instruction manual.


Wear hearing protection.


Wear eye protection.


Wear a dust mask.


Wear protective gloves.


Wear protective, slip-resistant footwear.



VEVOR

Upgrade · The Home Creator Way

Dévidoir de tuyau d'air

Modèle : NT-A30

VEVOR | Upgrade
The Home Creator Way

Modèle : NT-A30



Voici le mode d'emploi original. Veuillez lire attentivement toutes les instructions du manuel avant utilisation. VEVOR se réserve le droit d'interpréter ce manuel à sa guise. L'apparence du produit que vous recevrez peut différer. Nous vous prions de nous excuser si nous ne vous informons pas des mises à jour techniques ou logicielles concernant notre produit.

PARAMÈTRE

Modèle	Longueur du tuyau	Diamètre du tuyau	Convenable	Pression maximale du produit	Type de tuyau
NT-A30	100 pieds/30,48 m	3/8”	1/4"NPT	150 psi / 10,34 bar	TUYAU EN CAOUTCHOUC
NT-A30	50 pieds/15,24 m	1/2”	1/2"NPT	150 psi / 10,34 bar	TUYAU HYBRIDE

	**Veuillez conserver ces instructions pour référence ultérieure.** Protégez-vous et protégez les autres en respectant toutes les consignes de sécurité, les avertissements et les mises en garde. Le non-respect des instructions peut entraîner des blessures et/ou des dommages matériels.
	**AVERTISSEMENT** ● Lisez attentivement le manuel avant utilisation. ● Ne convient pas aux enfants
SÉCURITÉ	**ATTENTION !** Veuillez lire et comprendre toutes les instructions avant d’utiliser cet outil. L’utilisateur doit respecter les précautions élémentaires afin de réduire les risques de blessures et/ou d’endommagement du matériel. Conservez ce manuel pour les avertissements de sécurité, les précautions, les instructions d'utilisation, d'inspection et d'entretien. Veuillez prendre connaissance des avertissements de danger figurant dans ce manuel. Un avertissement signale un risque de dommages matériels, de blessures ou de décès en cas de non-respect de certaines instructions. **DANGER !** Cet avertissement signale un danger immédiat et précis pouvant entraîner des blessures graves, voire mortelles, si les précautions nécessaires ne sont pas prises. **AVERTISSEMENT !** Cet avis signale un danger spécifique ou

	une pratique dangereuse pouvant entraîner des blessures graves, voire mortelles, si les précautions appropriées ne sont pas prises. **ATTENTION !** Cet avis signale une situation potentiellement dangereuse pouvant entraîner des blessures mineures ou modérées si les précautions appropriées ne sont pas prises. **AVIS !** Cet avis indique qu'un danger spécifique ou une pratique dangereuse entraînera des dommages matériels ou des dommages aux biens, mais pas de blessures corporelles.
	Symbole DEEE. Les déchets d'équipements électriques et électroniques ne doivent pas être jetés avec les ordures ménagères. Veuillez les recycler dans les points de collecte prévus à cet effet. Renseignez-vous auprès de votre mairie ou de votre magasin local pour obtenir des conseils sur le recyclage.

ZONE DE TRAVAIL

1. Travaillez dans un environnement sécuritaire. Gardez votre espace de travail propre, bien éclairé et exempt de distractions.
2. Éloignez de la zone de travail toute personne ne portant pas l'équipement de sécurité approprié.
3. Rangez les outils non utilisés dans un endroit sûr et sec afin d'éviter la rouille et les dommages. Mettez-les sous clé et gardez-les hors de portée des enfants.

SÉCURITÉ PERSONNELLE

ATTENTION ! Portez un équipement de protection individuelle approuvé par l'Association canadienne de normalisation (CSA) ou l'American National Standards Institute (ANSI).

ÉQUIPEMENT DE PROTECTION INDIVIDUELLE

1. Portez toujours des lunettes de sécurité à impact offrant une protection frontale et latérale des yeux. L'équipement de protection oculaire doit être conforme aux normes CSAZ94.3-07 ou ANS| Z87.1 selon le type de travail effectué.
2. Portez des gants offrant une protection adaptée aux matériaux utilisés ou permettant de réduire les effets des vibrations des outils.
3. Portez des vêtements de protection adaptés à l'environnement de travail et à l'outil.
4. Le port de chaussures antidérapantes est recommandé pour maintenir l'équilibre et la stabilité dans l'environnement de travail.

PRÉCAUTIONS PERSONNELLES

Maîtrisez l'outil, vos mouvements et votre environnement de travail afin d'éviter les blessures ou d'endommager l'outil.

1. N’utilisez aucun outil lorsque vous êtes fatigué ou sous l’influence de drogues. alcool ou médicaments.
2. Évitez de porter des vêtements ou des bijoux susceptibles de s'emmêler dans les pièces mobiles de l'outil. Gardez les cheveux longs couverts ou attachés.

PRÉCAUTIONS DE SÉCURITÉ SPÉCIFIQUES

1. Utilisez l'outil approprié. Cet outil a été conçu pour une fonction spécifique. Ne le modifiez pas, ne l'altérez pas et ne l'utilisez pas à des fins autres que celles prévues.
2. Assurez-vous que le dévidoir est correctement installé avant de raccorder les tuyaux d'air d'entrée et de sortie.
3. Coupez immédiatement la pression du système en cas de fuite dans le tuyau ou le dévidoir, ou si le dévidoir cesse de s'enrouler et de se dérouler.

4. Relâchez lentement le tuyau et contrôlez sa rétraction.
5. Tester la stabilité après l'installation.

ATTENTION ! Ne laissez pas le confort ou la familiarité avec le produit (acquise par une utilisation répétée) remplacer le strict respect des règles de sécurité relatives à l'outil. Une utilisation dangereuse ou incorrecte de cet outil peut entraîner des blessures graves.

ATTENTION ! Le contact direct de la peau avec de l'air ou des liquides sous pression peut entraîner des blessures graves.

VUE EXPLOSIVE

1. Cadre	1 3 . Printemps
2. Plaque de support	1 4 . Couvercle du logement du ressort
3. Fixation par goupille de verrouillage longue	1 5 . Arbre central
4 goupilles de verrouillage	1 6 . Raccord de tuyau de sortie
5. Ressort de la goupille de verrouillage	1 7 . Connecteur de tuyau d'arrivée d'eau
6. Fixation par goupille de verrouillage courte	1 8. Tuyau principal
7. Plaque de verrouillage	1 9 . Tube guide-tuyau court
8. Plaque de fixation de la goupille de verrouillage	20. Guide des tuyaux courts
9. Tuyau d'arrosage gauche	2 1 . Tube guide-tuyau long
10. Fixation du ressort	2.2 . Guide des tuyaux longs
11. Tuyau	2 3 . Collier de guidage du

	tuyau
12. Tuyau droit	24. Cadre de guidage du tuyau

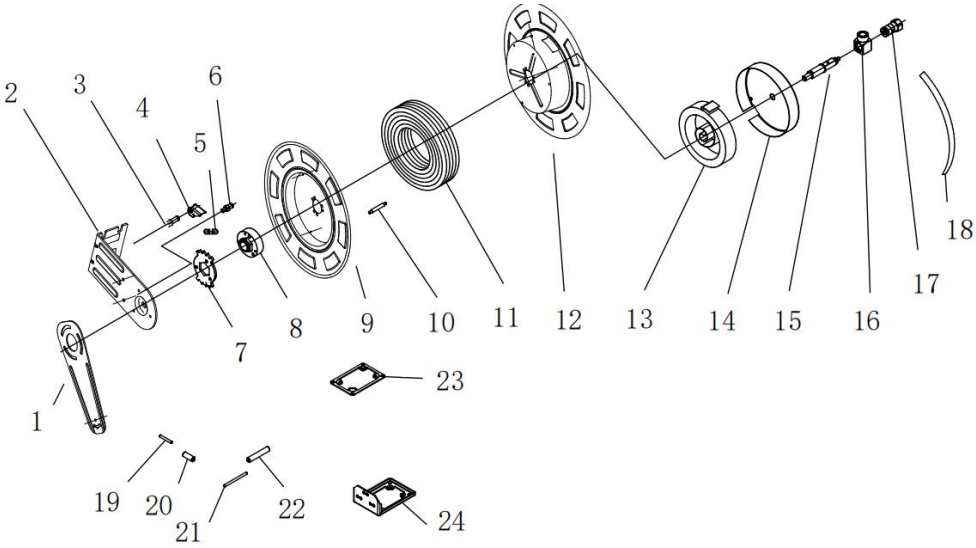

INSTALLATION

1. Sortez toutes les pièces de rechange de la boîte. (L'image est fournie à titre indicatif uniquement.) Veuillez rendre l'objet conforme à la norme.

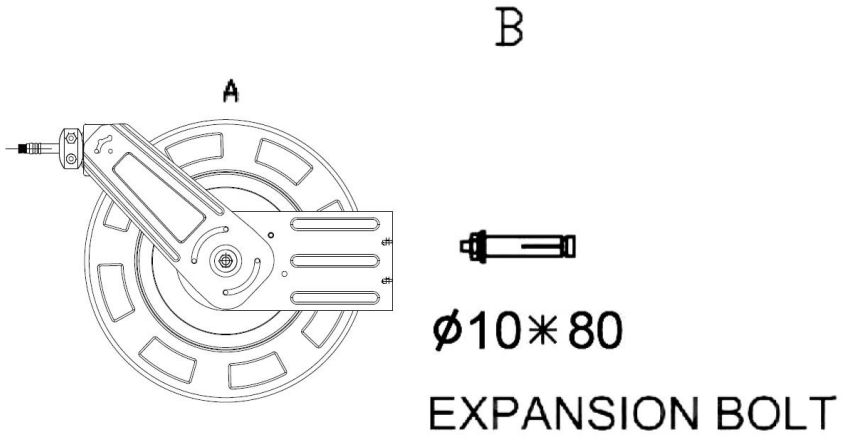

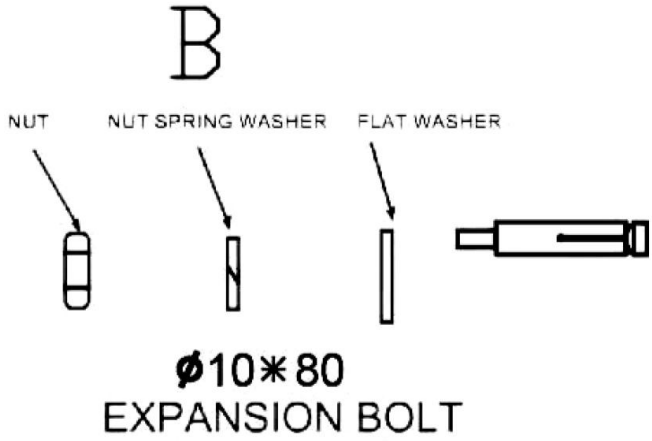

EXPANSION BOLT INSTALLATION ORDER

2. Choisissez un emplacement de montage dégagé de tout câblage électrique ou autre obstruction, et Il est suffisamment robuste pour supporter le poids du dévidoir et du tuyau, ainsi que la force nécessaire pour le dérouler et le rétracter. Fabriquez un gabarit en papier à partir de la plaque de montage du dévidoir. Marquez le centre des trous de boulons à l'emplacement de montage souhaité.

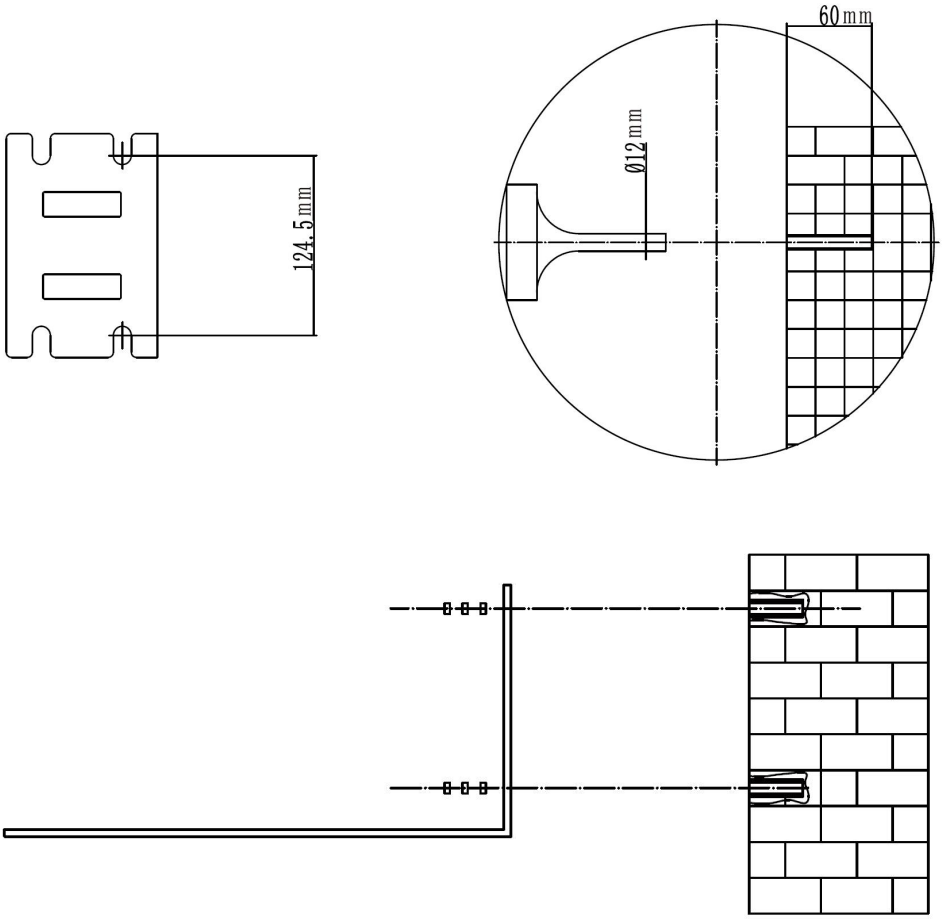

3. Montez le moulinet en orientant les trous de la plaque de montage vers l'arrière et fixez-le en place avec quatre boulons.

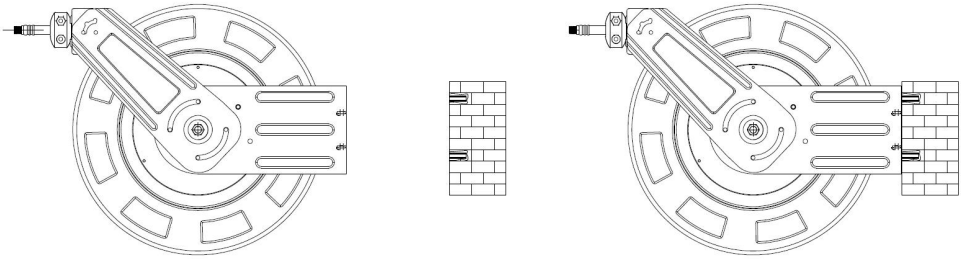

INSTRUCTIONS D'UTILISATION

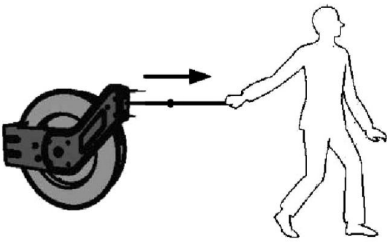

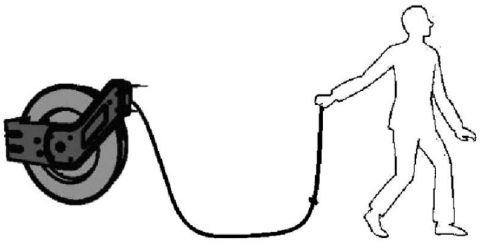

1. Tirez le tuyau tout droit vers l'extérieur depuis le dévidoir. Un cliquetis se fera entendre.

2. Déroulez le tuyau tout en entendant le cliquetis et arrêtez-vous à la longueur souhaitée.

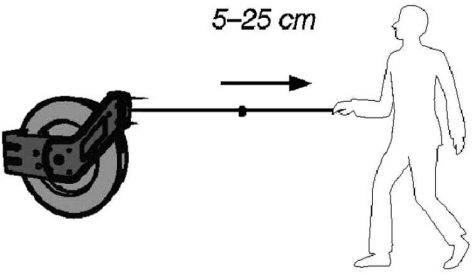

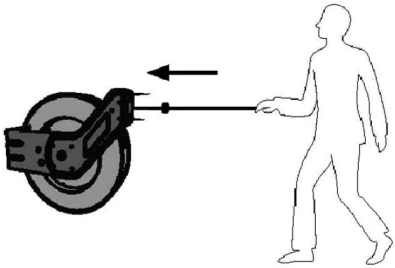

3. Pour déverrouiller le tuyau et permettre son enroulement, étirez-le davantage jusqu'à ce que le cliquetis cesse, puis laissez-le se rétracter. Maintenez le tuyau

en permanence. Si vous le lâchez, il s'enroulera de façon incontrôlée et à grande vitesse, ce qui pourrait blesser quelqu'un ou endommager les objets environnants. Remarque : Le tuyau se rétracte plus facilement s'il n'est pas sous pression. Couper le compresseur d'air facilite cette opération.

SOINS ET ENTRETIEN

1. Nettoyez l'enrouleur du tuyau d'air à l'aide d'un chiffon légèrement humide. Utilisez uniquement des produits de nettoyage doux, jamais de solvants ni de produits chimiques corrosifs.
2. Ne jamais immerger l'enrouleur du tuyau d'air dans l'eau pour le nettoyer
3. Si le tuyau est sale, essuyez-le avant de le réenrouler sur le dévidoir.
4. N’utilisez pas l’enrouleur de tuyau d’air à des températures extrêmement élevées ou basses, car il pourrait devenir difficile à manipuler.

ÉLIMINATION

Ce produit doit être éliminé conformément à la réglementation locale. En cas de doute sur la marche à suivre, contactez les autorités locales.


Lock / to tighten or secure.


Lock / to tighten or secure.


Note / Remark.


Caution / Warning.


Read the instruction manual.


Wear hearing protection.


Wear eye protection.


Wear a dust mask.


Wear protective gloves.


Wear protective, slip-resistant footwear.



VEVOR

Upgrade · The Home Creator Way

Druckluftschlauchaufroller

Modell: NT-A30

VEVOR | Upgrade
The Home Creator Way

Modell: NT-A30



Dies ist die Originalanleitung. Bitte lesen Sie die gesamte Bedienungsanleitung vor der Inbetriebnahme sorgfältig durch. VEVOR behält sich die Auslegung der Bedienungsanleitung vor. Das Aussehen des Produkts kann von dem gelieferten Produkt abweichen. Wir bitten um Verständnis, dass wir Sie nicht erneut über etwaige Technologie- oder Software-Updates informieren werden .

PARAMETER

Modell	Schlauchlänge	Schlauchdurchmesser	Beschlag	Maximaler Produktdruck	Schlauchtyp
NT-A30	100 Fuß/30,48 m	3/8 Zoll	1/4"-NPT	150 psi / 10,34 bar	GUMMISCHLAUCH
NT-A30	50 Fuß/15,24 m	1/2 Zoll	1/2"-NPT	150 psi / 10,34 bar	HYBRIDSCHLAUCH

	**Bitte bewahren Sie die Anleitung zum späteren Nachschlagen auf.** Schützen Sie sich und andere, indem Sie alle Sicherheitshinweise, Warnungen und Vorsichtsmaßnahmen beachten. Die Nichtbeachtung der Anweisungen kann zu Verletzungen und/oder Sachschäden führen.
	**WARNUNG** ● Lesen Sie die Bedienungsanleitung vor Gebrauch sorgfältig durch. ● Nicht für die Verwendung durch Kinder bestimmt
SICHERHEIT	**WARNUNG!** Lesen und verstehen Sie alle Anweisungen, bevor Sie dieses Werkzeug verwenden. Der Bediener muss grundlegende Sicherheitsvorkehrungen treffen, um das Risiko von Verletzungen und/oder Sachschäden zu minimieren. Bewahren Sie dieses Handbuch für Sicherheitswarnungen, Vorsichtsmaßnahmen, Bedienungs- sowie Inspektions- und Wartungsanweisungen auf. Bitte machen Sie sich mit den Gefahrenhinweisen in diesem Handbuch vertraut. Ein Hinweis signalisiert, dass bei Nichtbeachtung bestimmter Anweisungen Sachschäden, Verletzungen oder Tod drohen. **GEFAHR!** Dieser Hinweis weist auf eine unmittelbare und

	konkrete Gefahr hin, die zu schweren Verletzungen oder zum Tod führen kann, wenn nicht die erforderlichen Vorsichtsmaßnahmen getroffen werden. **WARNUNG!** Dieser Hinweis weist auf eine konkrete Gefahr oder unsichere Vorgehensweise hin, die zu schweren Verletzungen oder zum Tod führen kann, wenn nicht die erforderlichen Vorsichtsmaßnahmen getroffen werden. **VORSICHT!** Dieser Hinweis weist auf eine potenziell gefährliche Situation hin, die bei Nichteinhaltung der entsprechenden Sicherheitsvorkehrungen zu leichten oder mittelschweren Verletzungen führen kann. **ACHTUNG!** Dieser Hinweis weist darauf hin, dass eine bestimmte Gefahr oder unsichere Vorgehensweise zu Sachschäden, aber nicht zu Personenschäden führen wird.
	WEEE-Symbol. Elektroaltgeräte dürfen nicht im Hausmüll entsorgt werden. Bitte recyceln Sie diese Geräte, sofern Recyclingmöglichkeiten vorhanden sind. Erkundigen Sie sich bei Ihrer Gemeinde oder Ihrem örtlichen Geschäft nach Hinweisen zum Recycling.

ARBEITSBEREICH

1. Sorgen Sie für ein sicheres Arbeitsumfeld. Halten Sie Ihren Arbeitsbereich sauber, gut beleuchtet und frei von Ablenkungen.
2. Halten Sie Personen, die nicht die vorgeschriebene Schutzausrüstung tragen, vom Arbeitsbereich fern.
3. Bewahren Sie unbenutzte Werkzeuge ordnungsgemäß an einem sicheren und trockenen Ort auf, um Rost oder Beschädigungen zu vermeiden. Schließen Sie Werkzeuge weg und bewahren Sie sie außerhalb der Reichweite von Kindern auf.

PERSÖNLICHE SICHERHEIT

WARNUNG! Tragen Sie persönliche Schutzausrüstung, die von der Canadian Standards Association (CSA) oder dem American National Standards Institute (ANSI) zugelassen ist.

PERSÖNLICHE SCHUTZAUSRÜSTUNG

1. Tragen Sie stets eine Schutzbrille mit Aufprallschutz, die Ihre Augen von vorne und von den Seiten schützt. Die Augenschutzausrüstung muss je nach Art der ausgeführten Arbeit den Normen CSAZ94.3-07 oder ANSI Z87.1 entsprechen.
2. Tragen Sie Handschuhe, die je nach Arbeitsmaterial Schutz bieten oder die Auswirkungen von Werkzeugvibrationen reduzieren.
3. Tragen Sie Schutzkleidung, die für die Arbeitsumgebung und das jeweilige Werkzeug geeignet ist.
4. Für sicheren Halt und Gleichgewicht am Arbeitsplatz wird rutschfestes Schuhwerk empfohlen.

PERSÖNLICHE VORSICHTSMASSNAHMEN

Kontrollieren Sie das Werkzeug, Ihre eigenen Bewegungen und die Arbeitsumgebung, um Verletzungen oder Schäden am Werkzeug zu vermeiden.

1. Bedienen Sie keine Werkzeuge, wenn Sie müde sind oder unter Drogeneinfluss stehen. Alkohol oder Medikamente.
2. Vermeiden Sie Kleidung oder Schmuck, die sich in den beweglichen Teilen eines Werkzeugs verfangen können. Lange Haare sollten bedeckt oder zusammengebunden werden.

SPEZIFISCHE SICHERHEITSVORKEHRUNGEN

1. Verwenden Sie das richtige Werkzeug für die jeweilige Aufgabe. Dieses Werkzeug wurde für einen bestimmten Zweck entwickelt. Verändern oder modifizieren Sie dieses Werkzeug nicht und verwenden Sie es nicht für einen anderen als den vorgesehenen Zweck.
2. Stellen Sie sicher, dass die Trommel ordnungsgemäß installiert ist, bevor Sie die Zu- und Abluftschläuche anschließen.
3. Der Systemdruck muss sofort abgebaut werden, wenn ein Leck im Schlauch oder in der Schlauchtrommel auftritt oder wenn sich die Schlauchtrommel nicht mehr auf- und abwickeln lässt.
4. Den Schlauch langsam freigeben und ihn beim Einziehen kontrollieren.
5. Stabilitätsprüfung nach der Installation.

WARNUNG! Lassen Sie sich nicht von Gewohnheit oder Vertrautheit mit dem Produkt (durch wiederholte Verwendung) dazu verleiten, die Sicherheitsregeln für dieses Werkzeug strikt einzuhalten. Bei unsachgemäßer oder falscher Verwendung können Sie sich schwere Verletzungen zuziehen.

WARNUNG! Direkter Hautkontakt mit Druckluft oder Druckluftflüssigkeiten kann zu schweren Körperverletzungen führen.

EXPLOSIVE ANSICHT

1. Rahmen	1.3 . Frühling
2. Stützplatte	1 4 . Federgehäuseabdeckung
3. Befestigung des langen Verriegelungsstifts	1 5 . Mittelwelle
4 Verriegelungsstifte	1 6. Auslassschlauchanschluss
5. Verriegelungsstiftfeder	1 7. Einlassschlauchanschluss

6. Befestigung des kurzen Verriegelungsstifts	1 8.Führender Schlauch
7. Verriegelungsbolzenplatte	1 9 . Kurze Schlauchführungsrohr
8. Befestigungsplatte für Verriegelungsbolzen	20. Kurzer Schlauchführer
9. Linke Schlauchtrommel	2 1. Langes Schlauchführungsrohr
10. Federbefestigung	2.2 . Führung für lange Schläuche
11. Schlauch	2 3 . Schlauchführungsklemme
12. Rechte Schlauchtrommel	24. Schlauchführungsrahmen

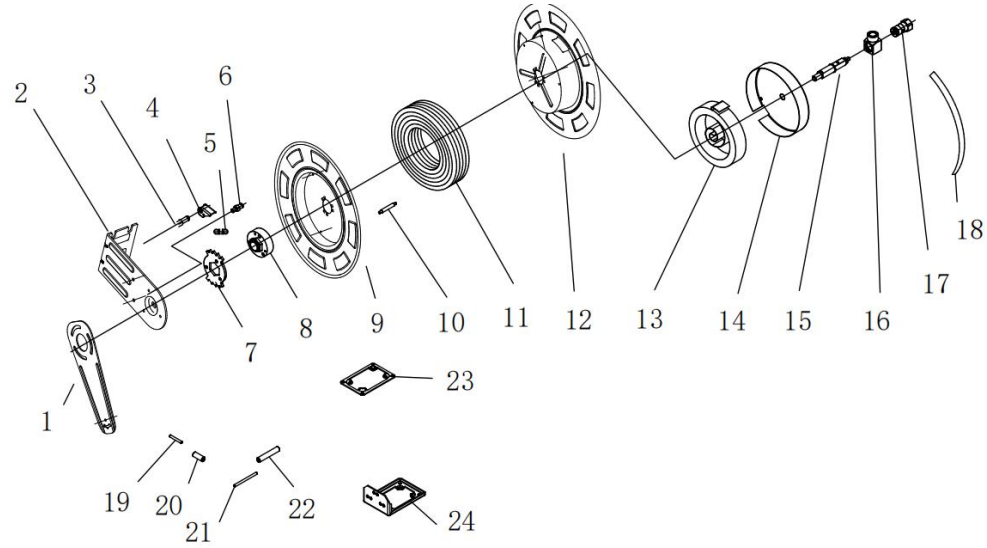

INSTALLATION

1. Nehmen Sie alle Ersatzteile aus der Schachtel. (Das Bild dient nur als Referenz.) Bitte verwenden Sie das Objekt als Standard.

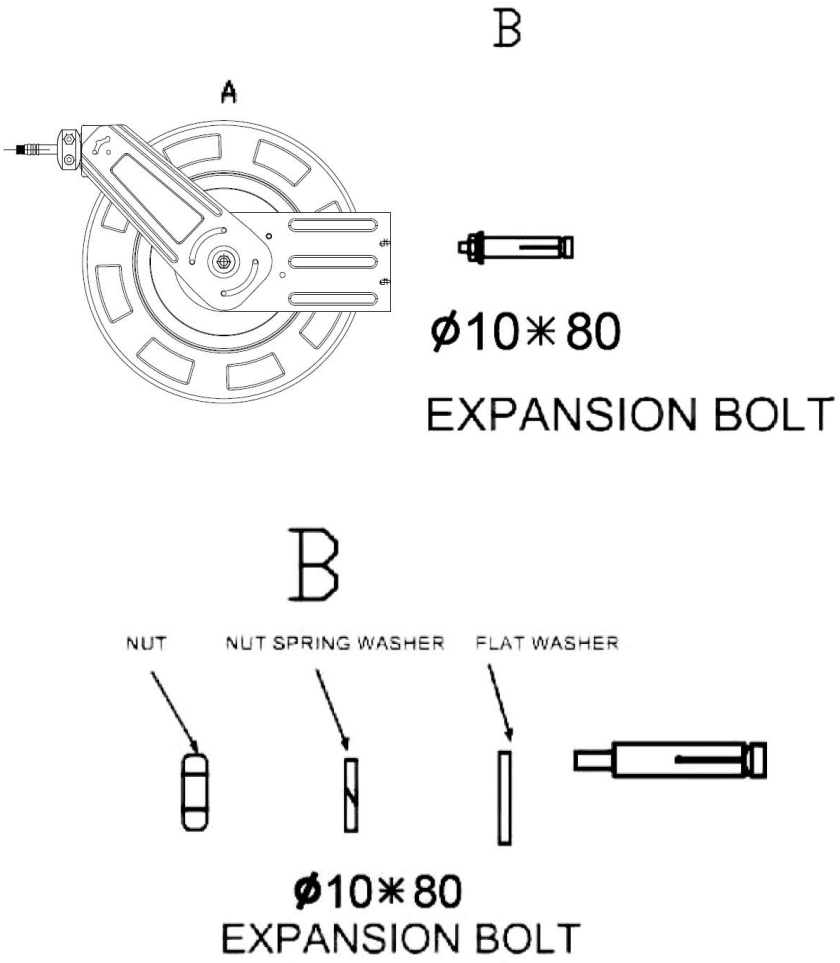

EXPANSION BOLT INSTALLATION ORDER

2. Wählen Sie einen Montageort, der frei von elektrischen Leitungen oder anderen Hindernissen ist, und Die Montageplatte der Schlauchtrommel muss stabil genug sein , um das Gewicht der Trommel und des Schlauchs sowie die zum Aus- und Einfahren benötigte Kraft zu tragen. Fertigen Sie eine Papierschablone an. Markieren Sie die Mitte der Schraubenlöcher an der

gewünschten Montageposition.

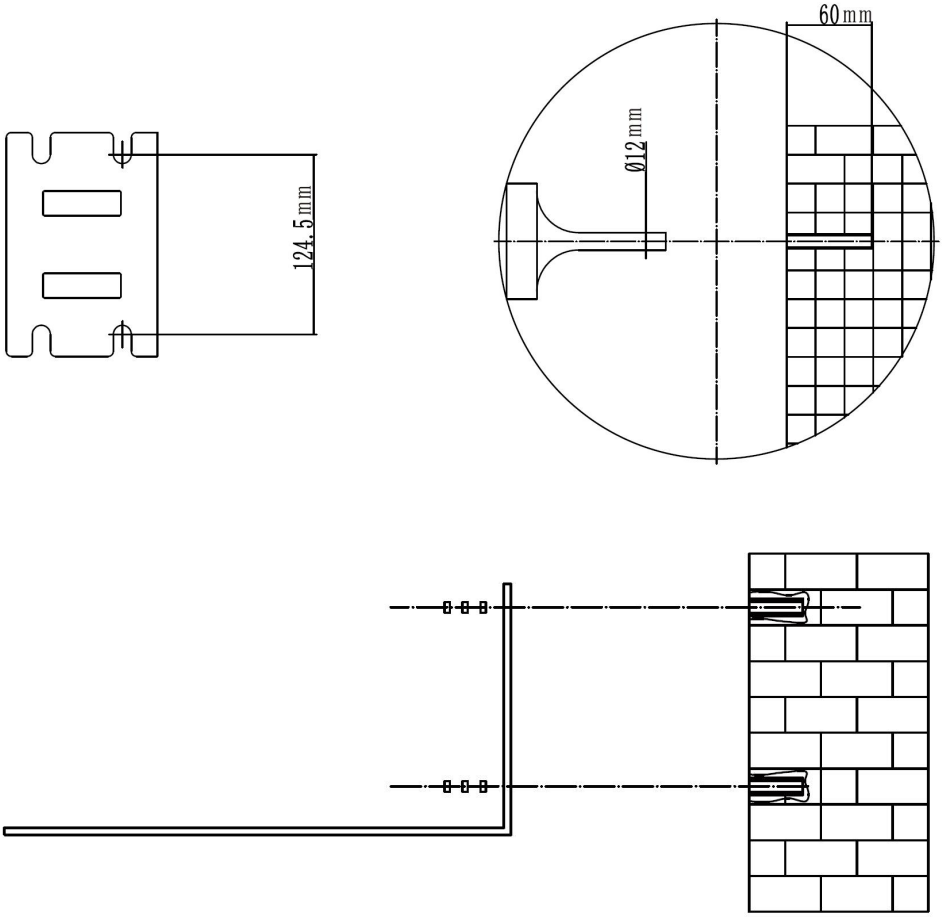

3. Montieren Sie die Spule so, dass die Löcher der Montageplatte auf der Rückseite liegen, und befestigen Sie sie mit vier Schrauben.

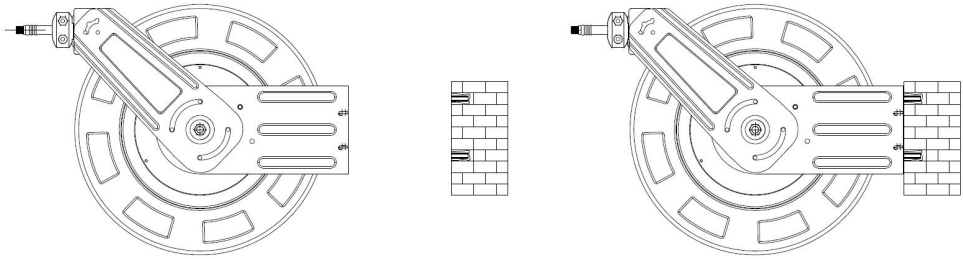

BEDIENUNGSANLEITUNG

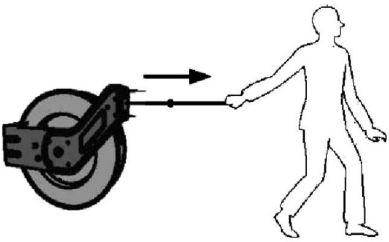

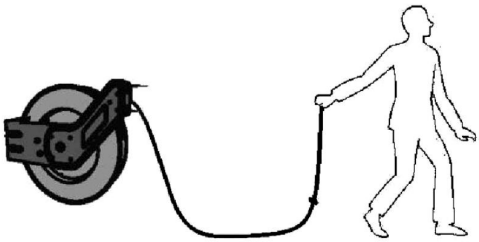

1. Ziehen Sie den Schlauch gerade von der Trommel weg. Dabei ist ein Klickgeräusch zu hören.

2. Ziehen Sie den Schlauch so lange heraus, bis ein Klickgeräusch zu hören ist, und stoppen Sie bei der gewünschten Länge.

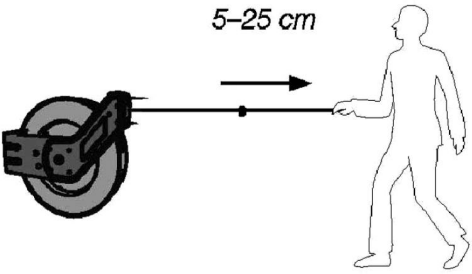

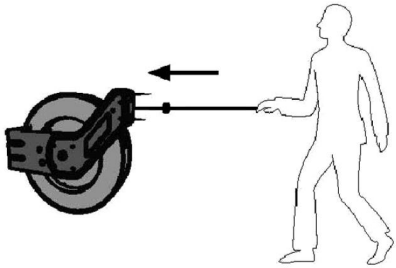

3. Um den Schlauch zu entriegeln und ihn aufrollen zu lassen, ziehen Sie ihn so weit heraus, bis das Klicken aufhört, und lassen Sie ihn dann einrollen. Halten Sie

den Schlauch dabei stets fest. Wenn Sie ihn loslassen, rollt er sich unkontrolliert und mit hoher Geschwindigkeit auf und kann Verletzungen oder Schäden an umliegenden Gegenständen verursachen. Hinweis: Der Schlauch rollt sich leichter auf, wenn er nicht unter Druck steht. Das Abschalten des Kompressors erleichtert dies.

PFLEGE UND WARTUNG

1. Reinigen Sie die Druckluftschlauchtrommel mit einem leicht angefeuchteten Tuch. Verwenden Sie ausschließlich milde Reinigungsmittel, niemals Lösungsmittel oder ätzende Chemikalien.
2. Die Druckluftschlauchtrommel darf zum Reinigen niemals in Wasser getaucht werden.
3. Wenn der Schlauch verschmutzt ist, wischen Sie ihn sauber, bevor Sie ihn wieder auf die Schlauchtrommel wickeln.
4. Verwenden Sie die Druckluftschlauchtrommel nicht bei extrem hohen oder niedrigen Temperaturen, da sie sonst schwer zu handhaben sein kann.

ENTSORGUNG

Dieses Produkt sollte gemäß den örtlichen Vorschriften entsorgt werden. Wenn Sie sich nicht sicher sind, wie Sie vorgehen sollen, wenden Sie sich an Ihre örtliche Behörde.


Lock / to tighten or secure.


Lock / to tighten or secure.


Note / Remark.


Caution / Warning.


Read the instruction manual.


Wear hearing protection.


Wear eye protection.


Wear a dust mask.


Wear protective gloves.


Wear protective, slip-resistant footwear.



VEVOR

Upgrade · The Home Creator Way

Avvolgitubo per aria compressa

Modello: NT-A30

VEVOR | Upgrade
The Home Creator Way

Modello: NT-A30



Queste sono le istruzioni originali, si prega di leggere attentamente tutte le istruzioni del manuale prima dell'uso. VEVOR si riserva il diritto di interpretare a proprio piacimento il presente manuale d'uso. L'aspetto del prodotto potrebbe differire leggermente da quello del prodotto ricevuto. Ci scusiamo se non vi informeremo tempestivamente di eventuali aggiornamenti tecnologici o software del nostro prodotto.

PARAMETRO

Modello	Lunghezza del tubo flessibile	Diametro del tubo flessibile	Adatto	Pressione massima del prodotto	Tipo di tubo flessibile
NT-A30	100 piedi/30,48 metri	3/8”	1/4"NPT	150 psi/10,34 bar	TUBO DI GOMMA
NT-A30	50 piedi/15,24 metri	1/2”	1/2"NPT	150 psi/10,34 bar	TUBO IBRIDO

	**Conservare le istruzioni per riferimento futuro.** Proteggete voi stessi e gli altri osservando tutte le informazioni, gli avvertimenti e le precauzioni di sicurezza. La mancata osservanza delle istruzioni potrebbe causare lesioni personali e/o danni al prodotto.
	**AVVERTIMENTO** ● Leggere attentamente il manuale prima dell'uso. ● Non destinato all'uso da parte dei bambini
SICUREZZA	**ATTENZIONE!** Leggere e comprendere tutte le istruzioni prima di utilizzare questo strumento. L'operatore deve seguire le precauzioni di base per ridurre il rischio di lesioni personali e/o danni all'attrezzatura. Conservare questo manuale per avvertenze di sicurezza, precauzioni, istruzioni per l'uso, l'ispezione e la manutenzione. Si prega di prendere visione delle avvertenze di pericolo contenute in questo manuale. Un'avvertenza segnala la possibilità di danni materiali, lesioni o decesso qualora non vengano seguite determinate istruzioni. **PERICOLO!** Questo avviso indica un pericolo immediato e specifico che, se non vengono prese le dovute precauzioni, può provocare gravi lesioni personali o la morte. **ATTENZIONE!** Questo avviso indica un pericolo specifico o una

	pratica non sicura che potrebbe provocare gravi lesioni personali o la morte se non vengono prese le dovute precauzioni. **ATTENZIONE!** Questo avviso indica una situazione potenzialmente pericolosa che potrebbe causare lesioni lievi o moderate se non vengono adottate le dovute precauzioni. **AVVISO!** Il presente avviso indica che uno specifico pericolo o una pratica non sicura causerà danni alle attrezzature o alla proprietà, ma non lesioni personali.
	Simbolo RAEE. I rifiuti di apparecchiature elettriche ed elettroniche non devono essere smaltiti con i rifiuti domestici. Si prega di riciclare dove esistono appositi impianti. Per consigli sul riciclaggio, rivolgetevi all'ente locale o al negozio della vostra zona.

AREA DI LAVORO

1. Lavora in un ambiente sicuro. Mantieni la tua area di lavoro pulita, ben illuminata e priva di distrazioni.
2. Tenere lontano dall'area di lavoro chiunque non indossi i dispositivi di protezione individuale appropriati.
3. Conservare gli attrezzi non utilizzati in modo appropriato, in un luogo sicuro e asciutto, per evitare che arrugginiscano o si danneggino. Chiudere gli attrezzi a chiave e tenerli fuori dalla portata dei bambini.

SICUREZZA PERSONALE

ATTENZIONE! Indossare dispositivi di protezione individuale approvati dalla Canadian Standards Association (CSA) o dall'American National Standards Institute (ANSI).

DISPOSITIVI DI PROTEZIONE INDIVIDUALE

1. Indossare sempre occhiali di sicurezza antiurto che offrano protezione frontale e laterale per gli occhi. I dispositivi di protezione degli occhi devono essere conformi agli standard CSAZ94.3-07 o ANS| Z87.1 a seconda del tipo di lavoro svolto.
2. Indossa guanti che offrano una protezione adeguata al materiale di lavoro o che riducano gli effetti delle vibrazioni degli utensili.
3. Indossare indumenti protettivi adatti all'ambiente di lavoro e all'utensile utilizzato.
4. Si raccomanda di indossare calzature antiscivolo per mantenere la stabilità e l'equilibrio nell'ambiente di lavoro.

PRECAUZIONI PERSONALI

Controllare l'utensile, i movimenti personali e l'ambiente di lavoro per evitare infortuni o danni all'utensile.

1. Non utilizzare alcuno strumento quando sei stanco o sotto l'effetto di droghe, alcol o farmaci.
2. Evitate di indossare abiti o gioielli che potrebbero impigliarsi nelle parti mobili di un attrezzo. Tenete i capelli lunghi coperti o legati.

PRECAUZIONI DI SICUREZZA SPECIFICHE

1. Utilizzare lo strumento corretto per il lavoro. Questo strumento è stato progettato per una funzione specifica. Non modificare o alterare questo strumento né utilizzarlo per scopi diversi da quelli previsti.
2. Assicurarsi che l'avvolgitubo sia installato correttamente prima di collegare i tubi dell'aria in ingresso e in uscita.
3. Interrompere immediatamente la pressione del sistema in caso di perdite nel tubo flessibile o nell'avvolgitubo, oppure se l'avvolgitubo smette di avvolgersi e

svolgersi.

4. Rilascia lentamente il tubo e controllane la fase di ritrazione.
5. Verificare la stabilità dopo l'installazione.

ATTENZIONE! NON lasciare che la familiarità o la dimestichezza con il prodotto (acquisita con l'uso ripetuto) sostituiscano la rigorosa osservanza delle norme di sicurezza relative all'utensile. Se si utilizza questo utensile in modo non sicuro o errato, si possono subire gravi lesioni personali.

ATTENZIONE! Il contatto diretto della pelle con aria o fluidi pressurizzati può provocare gravi lesioni personali.

VISIONE ESPLOSIVA

1. Telaio	1 3 . Primavera
2. Piastra di supporto	1 4 . Coperchio dell'alloggiamento della molla
3. Fissaggio del perno di bloccaggio lungo	1 5 . Albero centrale
4 Perni di bloccaggio	1 6 . Connettore del tubo di uscita
5. Molla del perno di bloccaggio	1 7 . Connettore del tubo di ingresso
6. Fissaggio del perno di bloccaggio corto	1 8. Tubo principale
7. Piastra del perno di bloccaggio	1 9 . Tubo guida corto per tubo flessibile
8. Piastra di fissaggio del perno di bloccaggio	20. Guida per tubo flessibile corto
9. Tamburo del tubo flessibile sinistro	2 1 . Tubo guida per tubo

	flessibile lungo
10. Fissaggio della molla	2 2 . Guida per tubo lungo
11. Tubo flessibile	2 3 . Morsetto guida tubo flessibile
12. Tamburo per tubo flessibile destro	24. Telaio guida tubo flessibile

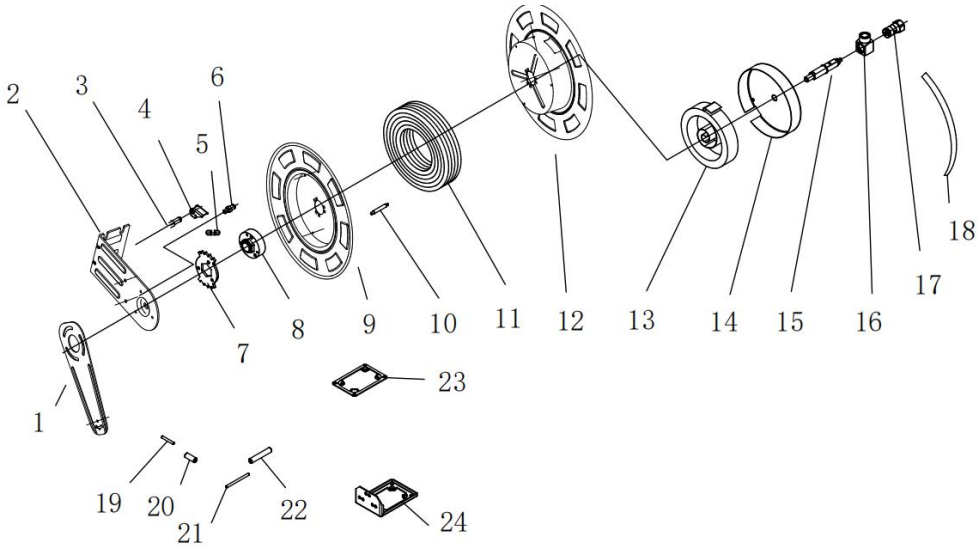

INSTALLAZIONE

1. Estrarre tutti i pezzi di ricambio dalla scatola. (L'immagine è solo a scopo di riferimento, Si prega di rendere l'oggetto lo standard.

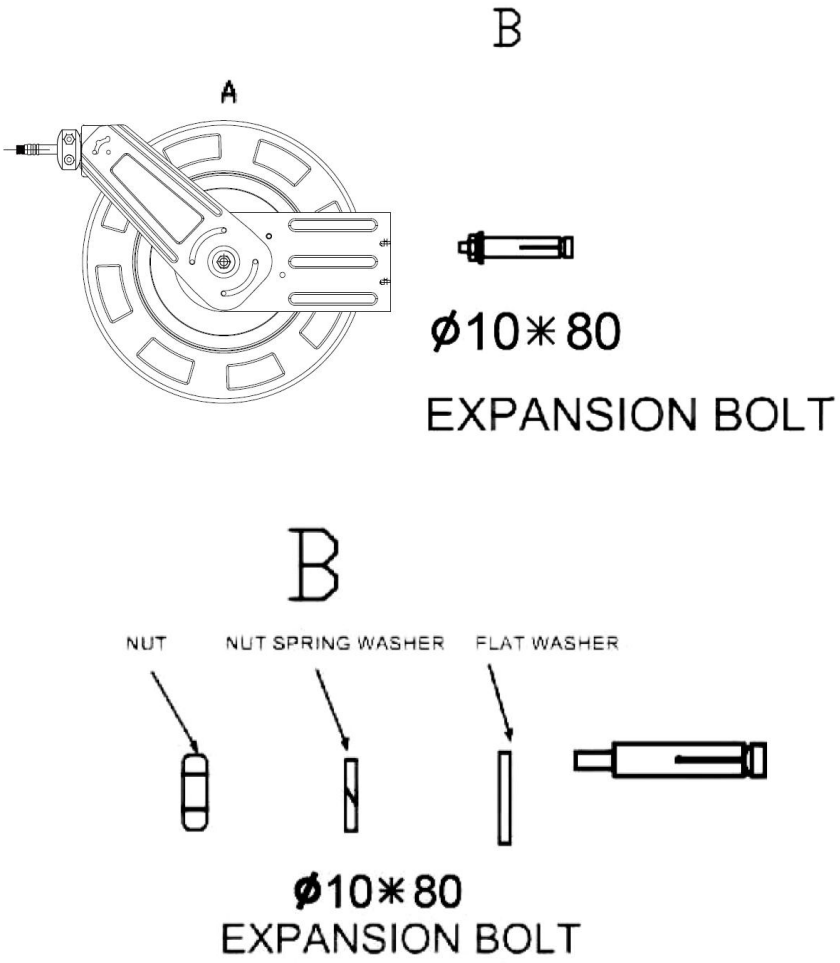

EXPANSION BOLT INSTALLATION ORDER

2. Scegliete un punto di montaggio privo di cavi elettrici o altri ostacoli e deve essere sufficientemente robusto da sostenere il peso dell'avvolgitubo e del tubo flessibile, nonché la forza necessaria per estenderlo e ritrarlo. Realizzare una sagoma di carta dalla piastra di montaggio dell'avvolgitubo. Segnare il centro dei fori per i bulloni nella posizione di montaggio desiderata.

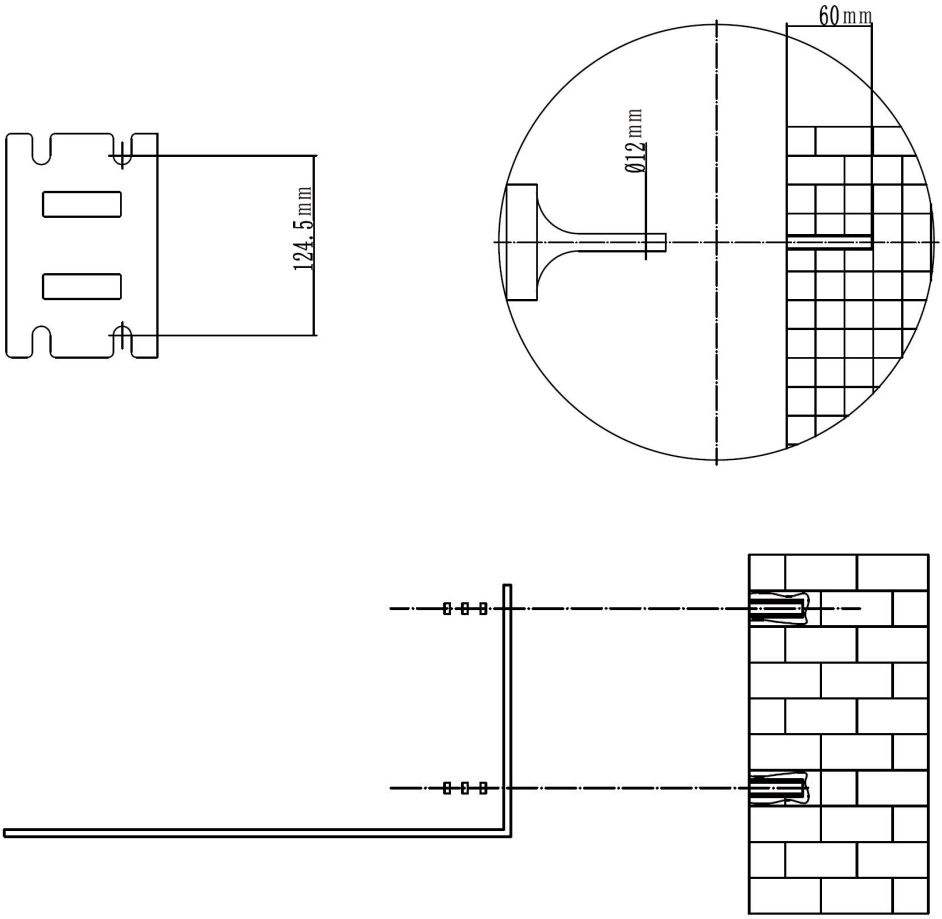

3. Montare la bobina con i fori della piastra di montaggio rivolti verso il retro e fissarla in posizione con quattro bulloni.

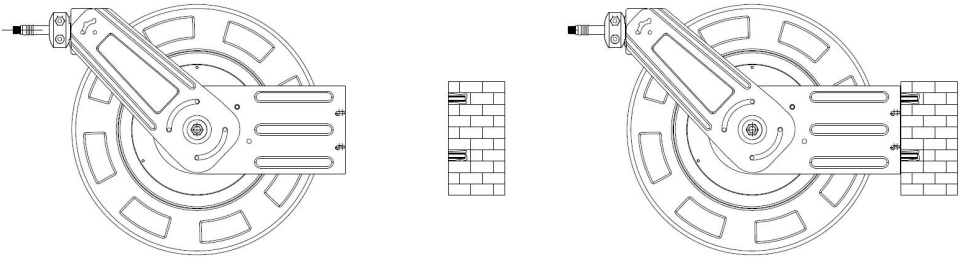

ISTRUZIONI PER L'USO

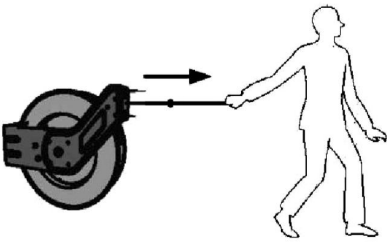

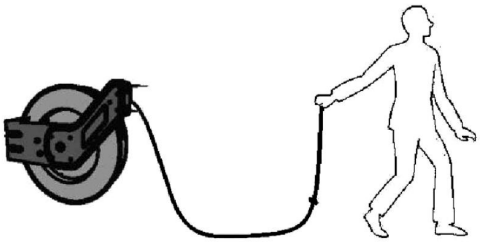

1. Tirare il tubo dritto verso l'esterno dall'avvolgitubo. Si sentirà un rumore di clic.

2. Estendere il tubo flessibile finché si sente il rumore di scatto e fermarsi alla lunghezza desiderata.

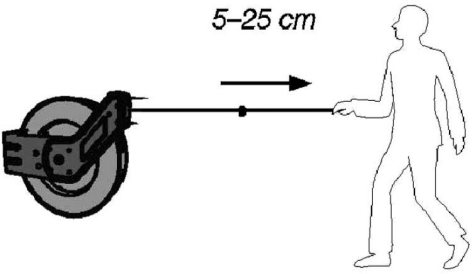

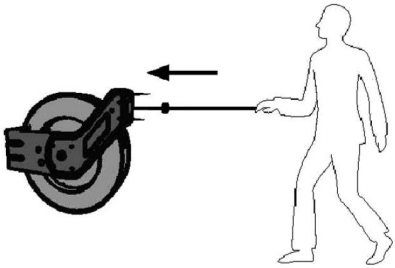

3. Per sbloccare il tubo e consentirne il riavvolgimento, estenderlo ulteriormente fino a quando il ticchettio non si arresta, quindi lasciarlo ritrarre. Tenere sempre

saldamente il tubo. Se lo si lascia andare, si riavvolgerà in modo incontrollato ad alta velocità, con il rischio di causare lesioni o danni agli oggetti circostanti. Nota: il tubo si ritrae più facilmente se non è sotto pressione. Spegnere il compressore d'aria facilita questa operazione.

CURA E MANUTENZIONE

1. Pulire l'avvolgitubo dell'aria compressa con un panno leggermente inumidito. Utilizzare solo detergenti delicati, mai solventi o sostanze chimiche corrosive.
2. Non immergere mai l'avvolgitubo dell'aria in acqua per la pulizia.
3. Se il tubo è sporco, pulirlo prima di riavvolgerlo sull'avvolgitubo.
4. Non utilizzare l'avvolgitubo dell'aria a temperature estremamente alte o basse, poiché potrebbe diventare difficile da maneggiare.

DISPOSIZIONE

Questi prodotti devono essere smaltiti in conformità con le normative locali. In caso di dubbi su come procedere, contattare le autorità locali.


Lock / to tighten or secure.


Lock / to tighten or secure.


Note / Remark.


Caution / Warning.


Read the instruction manual.


Wear hearing protection.


Wear eye protection.


Wear a dust mask.


Wear protective gloves.
footwear.


Wear protective, slip-resistant



VEVOR

Upgrade · The Home Creator Way

Carrete de manguera de aire

Modelo: NT-A30

VEVOR | Upgrade
The Home Creator Way

Modelo: NT-A30



Estas son las instrucciones originales. Lea atentamente todo el manual antes de usar el producto. VEVOR se reserva el derecho de interpretar el manual de usuario. El aspecto del producto puede variar con respecto al que reciba. Le pedimos disculpas si no le informamos nuevamente sobre actualizaciones de tecnología o software.

PARÁMETRO

Modelo	Longitud de la manguera	Diámetro de la manguera	Adecuado	Presión máxima del producto	Tipo de manguera
NT-A30	100 pies/30,48 metros	3/8”	1/4" NPT	150 psi/10,34 bar	MANGUERA DE GOMA
NT-A30	50 pies/15,24 metros	1/2”	1/2" NPT	150 psi/10,34 bar	MANGUERA HÍBRIDA

	**Conserve estas instrucciones para futuras consultas.** Protéjase a sí mismo y a los demás siguiendo todas las instrucciones de seguridad, advertencias y precauciones. El incumplimiento de las instrucciones podría ocasionar lesiones personales y/o daños al producto.
	**ADVERTENCIA** ● Lea el manual detenidamente antes de usarlo. ● No apto para uso infantil.
SEGURIDAD	**¡ADVERTENCIA!** Lea y comprenda todas las instrucciones antes de usar esta herramienta. El operador debe seguir las precauciones básicas para reducir el riesgo de lesiones personales y/o daños al equipo. Conserve este manual para consultar advertencias de seguridad, precauciones e instrucciones de funcionamiento, inspección y mantenimiento. Por favor, familiarícese con los avisos de peligro que encontrará en este manual. Un aviso advierte sobre la posibilidad de daños materiales, lesiones o incluso la muerte si no se siguen ciertas instrucciones. **¡PELIGRO!** Este aviso indica un peligro inmediato y específico que provocará lesiones personales graves o la muerte si no se toman las precauciones adecuadas.

	¡ADVERTENCIA! Este aviso indica un peligro específico o una práctica insegura que podría provocar lesiones personales graves o la muerte si no se toman las precauciones adecuadas. **¡PRECAUCIÓN!** Este aviso indica una situación potencialmente peligrosa que puede provocar lesiones leves o moderadas si no se toman las medidas adecuadas. **AVISO:** Este aviso indica que un peligro específico o una práctica insegura provocará daños en el equipo o la propiedad, pero no lesiones personales.
	Símbolo RAEE. Los residuos de aparatos eléctricos y electrónicos no deben desecharse con la basura doméstica. Recíclelos donde existan instalaciones para ello. Consulta con tu ayuntamiento o tienda local para obtener consejos sobre reciclaje.

ÁREA DE TRABAJO

1. Trabaje en un entorno laboral seguro. Mantenga su área de trabajo limpia, bien iluminada y libre de distracciones.
2. Mantenga alejada del área de trabajo a cualquier persona que no lleve el equipo de seguridad adecuado.
3. Guarde las herramientas que no utilice en un lugar seguro y seco para evitar que se oxiden o se dañen. Manténgalas bajo llave y fuera del alcance de los niños.

SEGURIDAD PERSONAL

¡ADVERTENCIA! Utilice equipo de protección personal aprobado por la Asociación Canadiense de Normas (CSA) o el Instituto Nacional Estadounidense de Normas (ANSI).

EQUIPO DE PROTECCIÓN PERSONAL

1. Utilice siempre gafas de seguridad contra impactos que proporcionen protección frontal y lateral para los ojos. El equipo de protección ocular debe cumplir con las normas CSAZ94.3-07 o ANS|Z87.1, según el tipo de trabajo que se realice.
2. Utilice guantes que ofrezcan protección según los materiales de trabajo o que reduzcan los efectos de la vibración de la herramienta.
3. Utilice ropa de protección diseñada para el entorno de trabajo y la herramienta utilizada.
4. Se recomienda el uso de calzado antideslizante para mantener la estabilidad y el equilibrio en el entorno laboral.

PRECAUCIONES PERSONALES

Controle la herramienta, sus movimientos y el entorno de trabajo para evitar lesiones personales o daños a la herramienta.

1. No utilice ninguna herramienta cuando esté cansado o bajo los efectos de las drogas. alcohol o medicamentos.
2. Evite usar ropa o joyas que puedan engancharse con las partes móviles de la herramienta. Mantenga el cabello largo cubierto o recogido.

PRECAUCIONES DE SEGURIDAD ESPECÍFICAS

1. Utilice la herramienta adecuada para cada tarea. Esta herramienta fue diseñada para una función específica. No la modifique ni la utilice para fines distintos a los previstos.
2. Asegúrese de que el carrete esté correctamente instalado antes de conectar las mangueras de entrada y salida de aire.
3. Si se produce una fuga en la manguera o en el carrete, o si el carrete deja de enrollarse y desenrollarse, elimine la presión del sistema inmediatamente.

4. Suelte la manguera lentamente y contrólela mientras se retrae.
5. Compruebe la estabilidad después de la instalación.

¡ADVERTENCIA! No permita que la comodidad o familiaridad con el producto (adquirida con el uso repetido) reemplace el estricto cumplimiento de las normas de seguridad de la herramienta. Si utiliza esta herramienta de forma insegura o incorrecta, puede sufrir lesiones personales graves.

¡ADVERTENCIA! La exposición directa de la piel a aire o fluidos a presión podría provocar lesiones corporales graves.

VISTA EXPLOSIVA

1. Marco	1 3 . Primavera
2. Placa de soporte	1 4 . Cubierta de la carcasa del resorte
3. Fijación con pasador de bloqueo largo	1 5 . Eje central
4 pasadores de bloqueo	1 6 . Conector de manguera de salida
5. Muelle del pasador de bloqueo	1 7 . Conector de manguera de entrada
6. Fijación con pasador de bloqueo corto	1 8. Manguera principal
7. Placa del pasador de bloqueo	1 9 . Tubo guía de manguera corta
8. Placa de fijación del pasador de bloqueo	20. Guía de mangueras cortas
9. Tambor de manguera izquierdo	2 1 . Tubo guía de manguera larga
10. Fijación de resortes	2 2 . Guía de mangueras largas

11. Manguera	2 3 . Abrazadera guía de manguera
12. Tambor de manguera derecho	24. Marco guía de la manguera

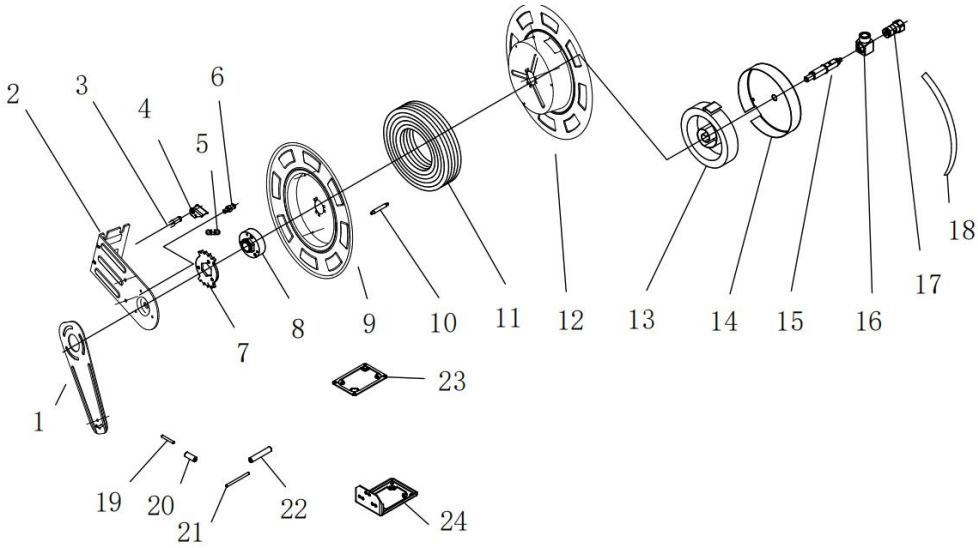

INSTALACIÓN

1. Saque todas las piezas de repuesto de la caja. (La imagen es solo de referencia, Por favor, haga que el objeto sea el estándar.

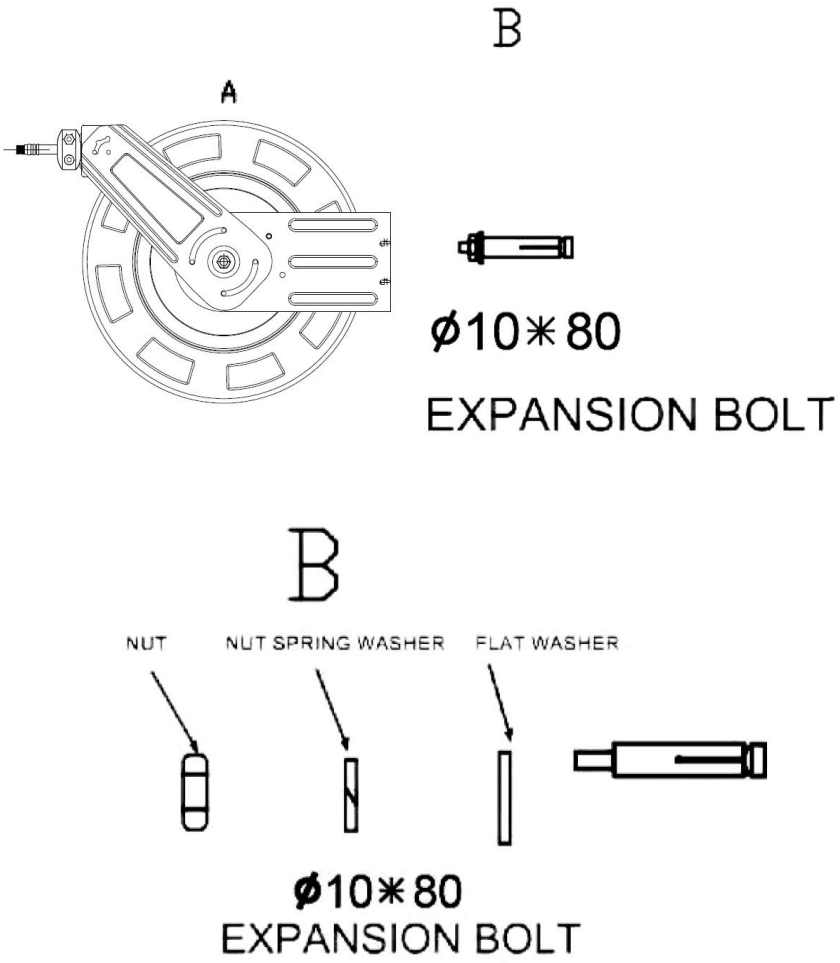

EXPANSION BOLT INSTALLATION ORDER

2. Elija un lugar de montaje que esté libre de cables eléctricos u otras obstrucciones, y Es lo suficientemente resistente para soportar el peso del carrete y la manguera, así como la fuerza utilizada para extenderlo y retraerlo. Crea una plantilla de papel a partir de la placa de montaje del carrete. Marca el centro de los orificios para los pernos en la ubicación de montaje deseada.

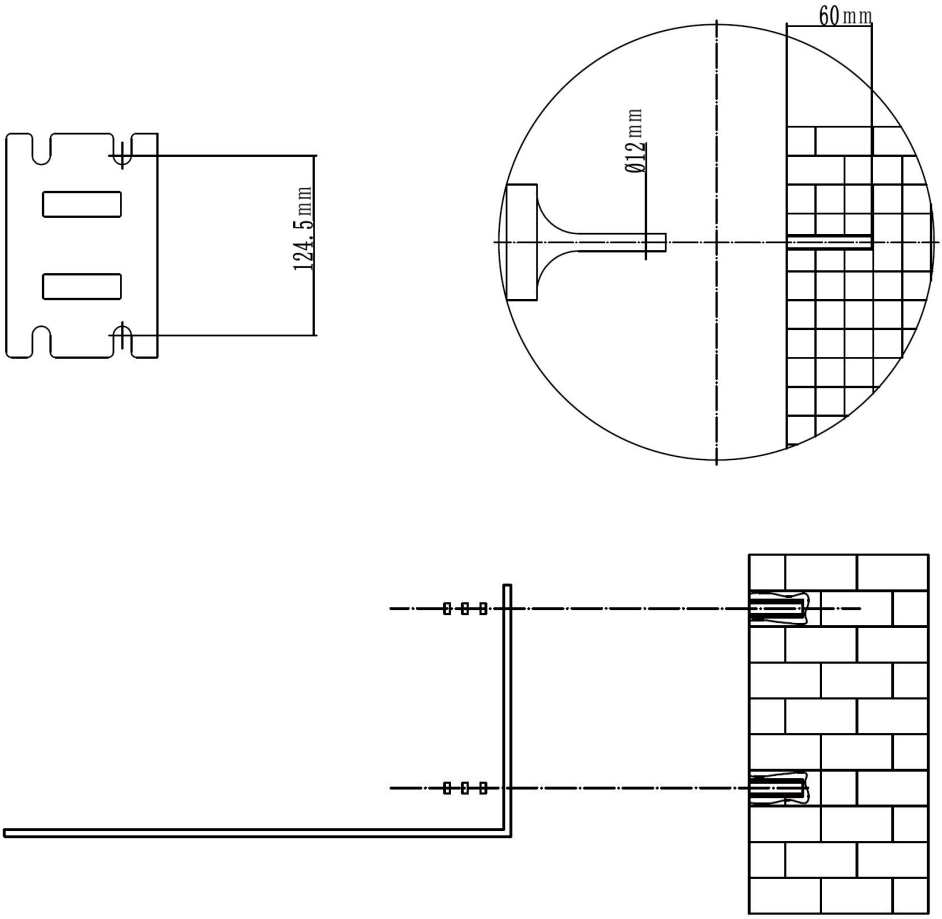

3. Monte el carrete con los orificios de la placa de montaje hacia la parte posterior y fíjelo en su lugar con cuatro pernos.

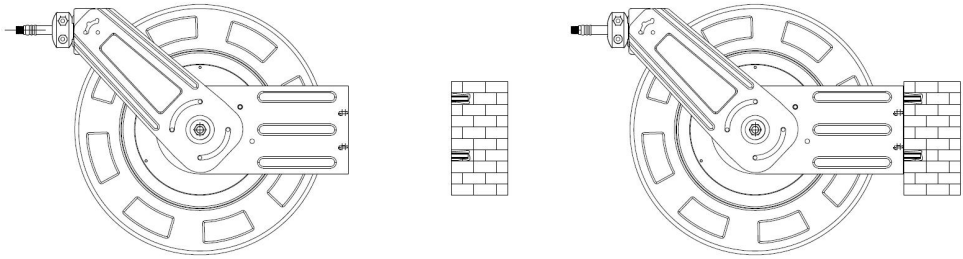

INSTRUCCIONES DE FUNCIONAMIENTO

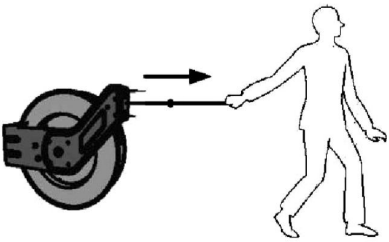

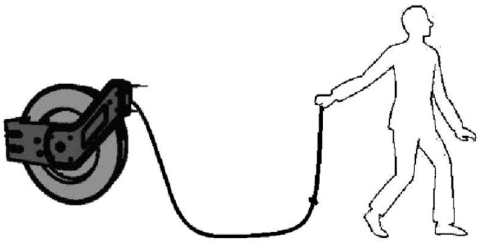

1. Tire de la manguera hacia afuera, en línea recta, desde el carrete. Se oirá un clic.

2. Extienda la manguera mientras aún se oye el clic y deténgase a la longitud deseada.

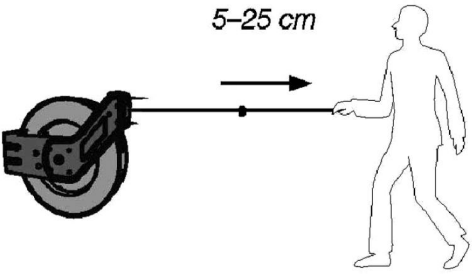

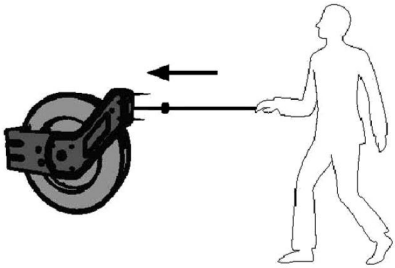

3. Para desbloquear la manguera y permitir que se retraiga, extiéndala hasta que deje de oírse el clic y luego déjela retraer. Sujete la manguera en todo momento.

Si la suelta, se retraerá de forma descontrolada a gran velocidad y podría causar lesiones o dañar objetos cercanos. Nota: La manguera se retrae más fácilmente si no está bajo presión. Apagar el compresor de aire facilita este proceso.

CUIDADO Y MANTENIMIENTO

1. Limpie el carrete de la manguera de aire con un paño ligeramente humedecido. Utilice únicamente productos de limpieza suaves; nunca use disolventes ni productos químicos corrosivos.
2. Nunca sumerja el carrete de la manguera de aire en agua para limpiarlo.
3. Si la manguera está sucia, límpiela antes de enrollarla en el carrete.
4. No utilice el carrete de manguera de aire a temperaturas extremadamente altas o bajas, ya que podría resultar difícil de manejar.

DESECHO

Estos productos deben desecharse de acuerdo con la normativa local. Si no está seguro de cómo proceder, póngase en contacto con su autoridad local.


Lock / to tighten or secure.


Lock / to tighten or secure.


Note / Remark.


Caution / Warning.


Read the instruction manual.


Wear hearing protection.


Wear eye protection.


Wear a dust mask.


Wear protective gloves.


Wear protective, slip-resistant footwear.



VEVOR

Upgrade · The Home Creator Way

Bęben na wąż sprężonego powietrza

Model: NT-A30

VEVOR | Upgrade
The Home Creator Way

Model: NT-A30



To jest oryginalna instrukcja obsługi. Przed użyciem prosimy o dokładne zapoznanie się z treścią instrukcji. Firma VEVOR zastrzega sobie prawo do jednoznacznej interpretacji niniejszej instrukcji obsługi. Wygląd produktu zależy od stanu, w jakim go otrzymali Państwo. Prosimy o wyrozumiałość, ale nie będziemy Państwa ponownie informować o aktualizacjach technologicznych lub oprogramowania naszego produktu.

PARAMETR

Model	Długość węża	Średnica węża	Dopasowywanie	Maksymalne ciśnienie produktu	Rodzaj węża
NT-A30	100 stóp/30,48 m	3/8”	1/4"NPT	150 psi/10,34 bara	WĄŻ GUMOWY
NT-A30	50 stóp/15,24 m	1/2”	1/2"NPT	150 psi/10,34 bara	WĄŻ HYBRYDOWY

	**Proszę zachować instrukcję do wykorzystania w przyszłości** Chroń siebie i innych, przestrzegając wszystkich informacji dotyczących bezpieczeństwa, ostrzeżeń i środków ostrożności. Nieprzestrzeganie instrukcji może skutkować obrażeniami ciała i/lub uszkodzeniem mienia.
	**OSTRZEŻENIE** ● Przed użyciem należy uważnie przeczytać instrukcję ● Nie jest przeznaczony do użytku przez dzieci.
BEZPIECZEŃSTWO	**OSTRZEŻENIE!** Przed użyciem narzędzia należy przeczytać i zrozumieć wszystkie instrukcje. Operator musi przestrzegać podstawowych środków ostrożności, aby zmniejszyć ryzyko obrażeń ciała i/lub uszkodzenia sprzętu. Zachowaj tę instrukcję, aby zapoznać się z ostrzeżeniami dotyczącymi bezpieczeństwa, środkami ostrożności, instrukcjami dotyczącymi obsługi, przeglądów i konserwacji. Prosimy o zapoznanie się z ostrzeżeniami dotyczącymi zagrożeń zawartymi w niniejszej instrukcji. Ostrzeżenie to ostrzega przed ryzykiem uszkodzenia mienia, obrażeń ciała lub śmierci w przypadku

	nieprzestrzegania określonych instrukcji. **NIEBEZPIECZEŃSTWO!** Niniejsze ostrzeżenie wskazuje na bezpośrednie i konkretne zagrożenie, które może spowodować poważne obrażenia ciała lub śmierć, jeśli nie zostaną podjęte odpowiednie środki ostrożności. **OSTRZEŻENIE!** Niniejsze ostrzeżenie wskazuje na szczególne zagrożenie lub niebezpieczną praktykę, która może skutkować poważnymi obrażeniami ciała lub śmiercią, jeśli nie zostaną podjęte odpowiednie środki ostrożności. **UWAGA!** To ostrzeżenie wskazuje na potencjalnie niebezpieczną sytuację, która może skutkować drobnymi lub umiarkowanymi obrażeniami, jeśli nie zostaną podjęte odpowiednie środki ostrożności. **UWAGA!** Niniejsze ostrzeżenie oznacza, że określone zagrożenie lub niebezpieczna praktyka może skutkować uszkodzeniem sprzętu lub mienia, ale nie obrażeniami ciała.
	Symbol WEEE. Zużytych urządzeń elektrycznych nie należy wyrzucać razem z odpadami domowymi. Prosimy o recykling w miejscach, w których jest to możliwe. Aby uzyskać porady dotyczące recyklingu, skontaktuj się z lokalnym urzędem lub lokalnym sklepem.

OBSZAR ROBOCZY

1. Pracuj w bezpiecznym środowisku pracy. Utrzymuj swoje miejsce pracy w czystości, dobrym oświetleniu i bez rozpraszaczy.
2. Nie dopuszczać do miejsca pracy osób, które nie mają na sobie odpowiedniego sprzętu ochronnego.
3. Nieużywane narzędzia należy przechowywać w bezpiecznym i suchym

miejscu, aby zapobiec ich rdzewieniu lub uszkodzeniu. Narzędzia należy przechowywać w bezpiecznym miejscu i poza zasięgiem dzieci.

BEZPIECZEŃSTWO OSOBISTE

UWAGA! Należy nosić środki ochrony osobistej zatwierdzone przez Kanadyjskie Stowarzyszenie Normalizacyjne (CSA) lub Amerykański Narodowy Instytut Normalizacyjny (ANSI).

ŚRODKI OCHRONY INDYWIDUALNEJ

1. Zawsze należy nosić okulary ochronne chroniące przed uderzeniami, zapewniające ochronę oczu z przodu i z boku. Sprzęt do ochrony oczu powinien być zgodny z normami CSAZ94.3-07 lub ANS| Z87.1, w zależności od rodzaju wykonywanej pracy.
2. Należy nosić rękawice zapewniające ochronę dostosowaną do materiałów roboczych lub redukujące skutki wibracji narzędzia.
3. Należy nosić odzież ochronną przeznaczoną do danego środowiska pracy i narzędzi.
4. Zaleca się noszenie obuwia antypoślizgowego, aby zachować równowagę i równowagę w miejscu pracy.

ŚRODKI OSTROŻNOŚCI OSOBISTE

Kontroluj narzędzia, ruchy osobiste i środowisko pracy, aby uniknąć obrażeń ciała lub uszkodzenia narzędzia.

1. Nie obsługuj żadnego narzędzia będąc zmęczonym lub pod wpływem narkotyków, alkohol lub leki.
2. Unikaj noszenia ubrań i biżuterii, które mogą wplątać się w ruchome części narzędzia. Noś długie włosy zakryte lub związane.

SZCZEGÓLNE ŚRODKI OSTROŻNOŚCI

1. Używaj odpowiedniego narzędzia do danego zadania. To narzędzie zostało zaprojektowane do konkretnego celu. Nie modyfikuj ani nie zmieniaj tego narzędzia, ani nie używaj go niezgodnie z przeznaczeniem.
2. Przed podłączeniem węży powietrza wejściowego i wyjściowego należy upewnić się, że bęben jest prawidłowo zainstalowany.
3. W przypadku wystąpienia wycieku w wężu lub bębnie albo jeśli bęben przestaje się zwijać i rozwijać, należy natychmiast spuścić ciśnienie z układu.
4. Powoli zwalniaj wąż i kontroluj jego zwijanie.
5. Po instalacji sprawdź stabilność.

OSTRZEŻENIE! NIE pozwól, aby wygoda lub przyzwyczajenie do produktu (nabyte w wyniku wielokrotnego użytkowania) zastąpiły ścisłe przestrzeganie zasad bezpieczeństwa użytkowania narzędzia. Niebezpieczne lub nieprawidłowe używanie narzędzia może skutkować poważnymi obrażeniami ciała.

OSTRZEŻENIE! Bezpośredni kontakt skóry ze sprężonym powietrzem lub płynami może spowodować poważne obrażenia ciała.

WIDOK WYBUCHOWY

1. Rama	1 3 . Wiosna
2. Płyta podporowa	1 4 . Pokrywa obudowy sprężyny
3. Mocowanie za pomocą długiego sworznia blokującego	1 5. Wał środkowy
4 sworznie blokujące	1 6. Złącze węża wylotowego
5. Sprężyna sworznia blokującego	1 7. Złącze węża wlotowego

6. Mocowanie krótkiego sworznia blokującego	1 8.Wąż prowadzący
7. Płytka blokująca	1 9. Krótki przewód prowadzący węża
8. Płytka mocująca płytkę sworznia blokującego	20. Krótki przewodnik węża
9. Lewy bęben węża	2 1. Rura prowadząca długi wąż
10. Mocowanie sprężyn	2 2. Prowadnica długiego węża
11. Wąż	2 3. Zacisk prowadzący węża
12. Prawy bęben węża	24. Rama prowadząca węża

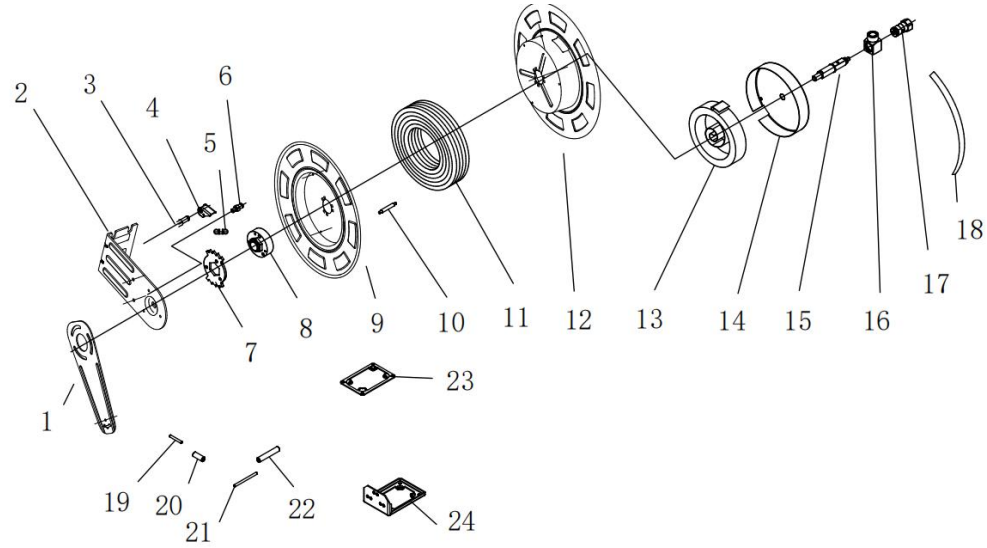

INSTALACJA

1. Wyjmij wszystkie części zamienne z pudełka. (Zdjęcie ma charakter poglądowy, Proszę uczynić ten obiekt standardowym.)

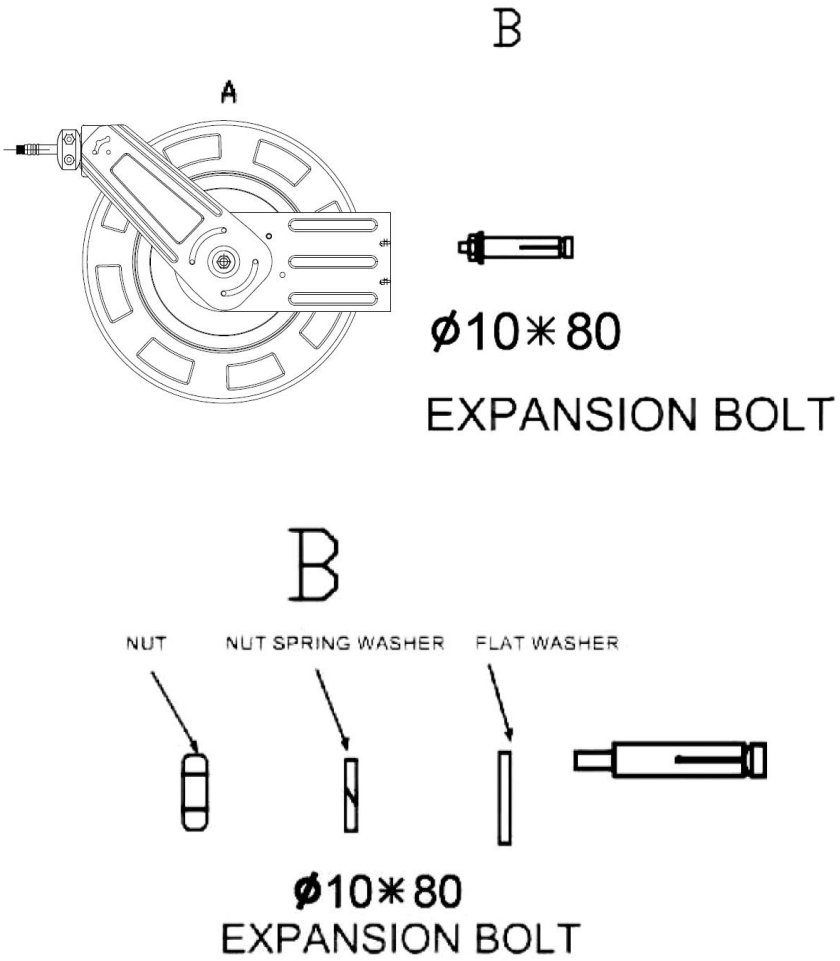

EXPANSION BOLT INSTALLATION ORDER

2. Wybierz miejsce montażu, w którym nie ma przewodów elektrycznych ani innych przeszkód . jest wystarczająco wytrzymały, aby utrzymać ciężar bębna i węża, a także siłę potrzebną do jego wysuwania i zwijania. Przygotuj papierowy szablon z płyty montażowej bębna. Zaznacz środek otworów na śruby w wybranym miejscu montażu.

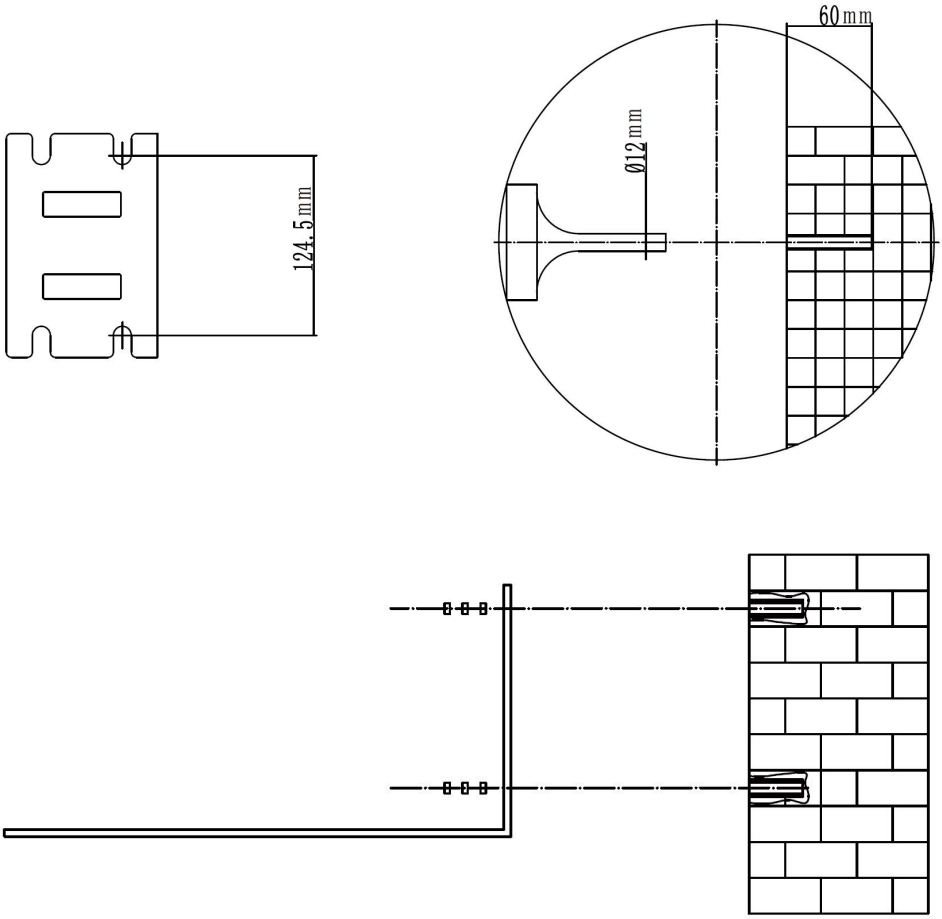

3. Zamontuj szpulę z otworami w płycie montażowej z tyłu i zabezpiecz ją czterema śrubami.

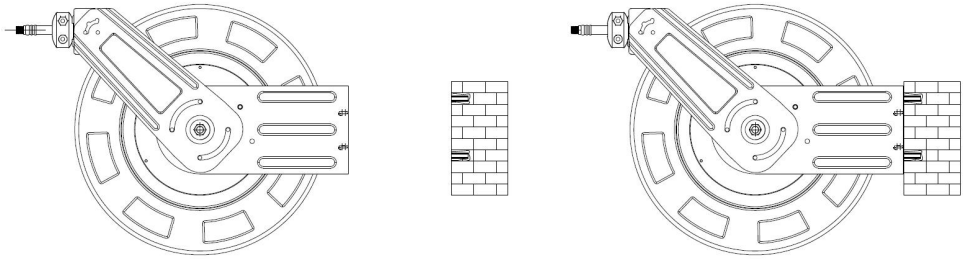

INSTRUKCJA OBSŁUGI

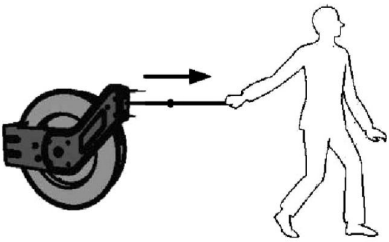

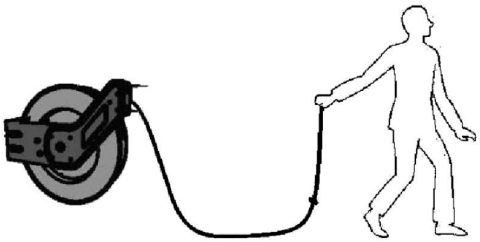

1. Wyciągnij wąż prosto z bębna. Słychać będzie kliknięcie.

2. Rozciągnij wąż, gdy usłyszysz dźwięk kliknięcia i zatrzymaj go na żądanej długości

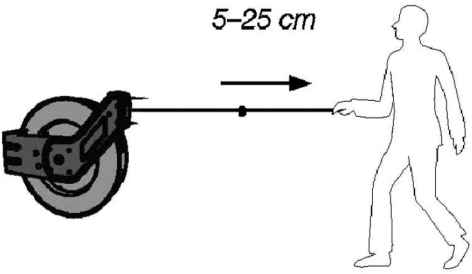

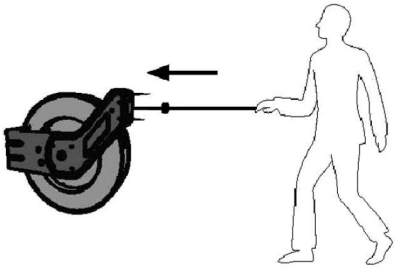

3. Aby odblokować wąż i umożliwić jego zwinięcie, należy go rozwinąć dalej, aż do momentu, gdy klikanie ustanie, a następnie pozwolić mu się zwinąć. Trzymaj

wąż przez cały czas. Jeśli go puścisz, zwinie się w niekontrolowany sposób z dużą prędkością, co może spowodować obrażenia lub uszkodzenie przedmiotów w pobliżu. Uwaga: Wąż zwija się łatwiej, gdy nie jest pod ciśnieniem. Wyłączenie sprężarki powietrza ułatwia to zadanie.

PIELĘGNACJA I KONSERWACJA

1. Czyść bęben na wąż sprężonego powietrza lekko zwilżoną ściereczką. Używaj wyłącznie łagodnych środków czyszczących, nigdy rozpuszczalników ani żrących środków chemicznych.
2. Nigdy nie zanurzaj bębna z wężem sprężonego powietrza w wodzie w celu czyszczenia
3. Jeżeli wąż jest brudny, wytrzyj go do czysta przed nawinięciem na szpulę.
4. Nie należy używać bębna z wężem sprężonego powietrza w bardzo wysokich lub niskich temperaturach, ponieważ może to utrudnić jego obsługę.

SPRZEDAŻ

Produkt ten należy utylizować zgodnie z lokalnymi przepisami. Jeśli nie wiesz, jak postępować, skontaktuj się z lokalnymi władzami.


Lock / to tighten or secure.


Lock / to tighten or secure.


Note / Remark.


Caution / Warning.


Read the instruction manual.


Wear hearing protection.


Wear eye protection.


Wear a dust mask.


Wear protective gloves.


Wear protective, slip-resistant footwear.



VEVOR

Upgrade · The Home Creator Way

Luchtslanghaspel

Model: NT-A30

VEVOR | Upgrade
The Home Creator Way

Model: NT-A30



Dit is de originele handleiding. Lees alle instructies in de handleiding zorgvuldig door voordat u het product in gebruik neemt. VEVOR behoudt zich het recht voor om de gebruikershandleiding anders te interpreteren. Het uiterlijk van het product kan afwijken van het product dat u ontvangt. Wij zullen u niet opnieuw informeren over eventuele technologische of software-updates voor ons product.

PARAMETER

Model	Slanglengte	Slangdia meter	Montage	Maximale productdruk	Soort slang
NT-A30	100 voet / 30,48 m	3/8”	1/4"NPT	150 psi / 10,34 bar	RUBBEREN SLANG
NT-A30	50 voet / 15,24 m	1/2”	1/2"NPT	150 psi / 10,34 bar	HYBRIDE SLANG

	**Bewaar deze instructies voor toekomstig gebruik.** Bescherm uzelf en anderen door alle veiligheidsinformatie, waarschuwingen en voorzorgsmaatregelen in acht te nemen. Het niet opvolgen van de instructies kan leiden tot persoonlijk letsel en/of schade aan het product.
	**WAARSCHUWING** ● Lees de handleiding aandachtig door voordat u het product gebruikt. ● Niet bedoeld voor gebruik door kinderen.
VEILIGHEID	**WAARSCHUWING!** Lees en begrijp alle instructies voordat u dit gereedschap gebruikt. De gebruiker dient de basisveiligheidsmaatregelen in acht te nemen om het risico op letsel en/of schade aan de apparatuur te beperken. Bewaar deze handleiding voor veiligheidswaarschuwingen, voorzorgsmaatregelen, bedienings- en inspectie-instructies en onderhoudsinstructies. Lees de waarschuwingen in deze handleiding aandachtig door. Een waarschuwing is een melding dat er een risico bestaat op materiële schade, letsel of overlijden als bepaalde instructies niet worden opgevolgd. **GEVAAR!** Deze waarschuwing wijst op een direct en specifiek gevaar dat kan leiden tot ernstig letsel of de dood als de juiste voorzorgsmaatregelen niet worden genomen.

	WAARSCHUWING! Deze mededeling wijst op een specifiek gevaar of een onveilige handeling die kan leiden tot ernstig letsel of overlijden als de juiste voorzorgsmaatregelen niet worden genomen. **LET OP!** Deze waarschuwing wijst op een potentieel gevaarlijke situatie die kan leiden tot licht of matig letsel als de juiste voorzorgsmaatregelen niet worden genomen. **LET OP!** Deze mededeling geeft aan dat een specifiek gevaar of onveilige handeling schade aan apparatuur of eigendommen kan veroorzaken, maar geen persoonlijk letsel.
	WEEE-symbool. Afgedankte elektrische apparaten mogen niet bij het huisvuil worden weggegooid. Recycle ze waar mogelijk. Neem contact op met uw gemeente of een lokale winkel voor advies over recycling.

WERKRUIMTE

1. Werk in een veilige werkomgeving. Houd uw werkplek schoon, goed verlicht en vrij van afleidingen.
2. Houd iedereen die niet de juiste veiligheidsuitrusting draagt uit de buurt van de werkplek.
3. Bewaar ongebruikt gereedschap op een veilige en droge plaats om roest of beschadiging te voorkomen. Berg gereedschap veilig op en buiten het bereik van kinderen.

PERSOONLIJKE VEILIGHEID

WAARSCHUWING! Draag persoonlijke beschermingsmiddelen die zijn goedgekeurd door de Canadian Standards Association (CSA) of het American National Standards Institute (ANSI).

PERSOONLIJKE BESCHERMINGSMIDDELEN

1. Draag altijd een veiligheidsbril die de ogen zowel van voren als van opzij beschermt. Oogbeschermingsmiddelen moeten voldoen aan de normen CSAZ94.3-07 of ANS| Z87.1, afhankelijk van het type werk dat wordt uitgevoerd.
2. Draag handschoenen die bescherming bieden afhankelijk van het te bewerken materiaal of om de effecten van gereedschapstrillingen te verminderen.
3. Draag beschermende kleding die geschikt is voor de werkomgeving en het gereedschap.
4. Het dragen van antislipschoenen wordt aanbevolen om de grip en het evenwicht in de werkomgeving te behouden.

PERSOONLIJKE VOORZORGSMAATREGELEN

Beheers het gereedschap, uw eigen bewegingen en de werkomgeving om persoonlijk letsel of schade aan het gereedschap te voorkomen.

1. Gebruik geen gereedschap als u moe bent of onder invloed van drugs bent. alcohol of medicijnen.
2. Vermijd het dragen van kleding of sieraden die verstrikt kunnen raken in de bewegende delen van een gereedschap. Houd lang haar bedekt of vastgebonden.

SPECIFIEKE VEILIGHEIDSVOORZORGEN

1. Gebruik het juiste gereedschap voor de klus. Dit gereedschap is ontworpen voor een specifieke functie. Wijzig of verander dit gereedschap niet en gebruik het niet voor een ander doel dan waarvoor het bedoeld is.
2. Zorg ervoor dat de haspel correct is geïnstalleerd voordat u de in- en uitlaatluchtslangen aansluit.

3. Schakel de systeemdruk onmiddellijk uit als er een lek in de slang of de haspel optreedt, of als de haspel niet meer op- en afrolt.
4. Laat de slang langzaam los en controleer het terugtrekken.
5. Test de stabiliteit na installatie.

WAARSCHUWING! Laat comfort of vertrouwdheid met het product (verkregen door herhaald gebruik) de strikte naleving van de veiligheidsvoorschriften voor dit gereedschap niet vervangen. Onveilig of onjuist gebruik van dit gereedschap kan ernstig letsel tot gevolg hebben.

WAARSCHUWING! Direct contact van de huid met perslucht of vloeistoffen onder druk kan ernstig letsel tot gevolg hebben.

EXPLOSIEVE AANZICHT

1. Kader	1 3. Lente
2. Steunplaat	1 4. Veerbehuizingafdekking
3. Bevestiging met lange borgpen	1 5 . Middelste as
4 borgpen	1 6 . Aansluiting voor uitlaatslang
5. Veer van de borgpen	1 7. Aansluiting voor inlaatslang
6. Bevestiging met korte borgpen	1 8.Leidslang
7. Vergrendelingspenplaat	1 9. Korte slanggeleidingsbuis
8. Bevestigingsplaat voor borgpen	20. Korte slanggeleider
9. Linker slangtrommel	2 1. Lange slanggeleidingsbuis
10. Veerbevestiging	2 2 . Lange slanggeleider
11. Slang	2 3. Slanggeleidingsklem

12. Rechter slangtrommel	24. Slanggeleidingsframe

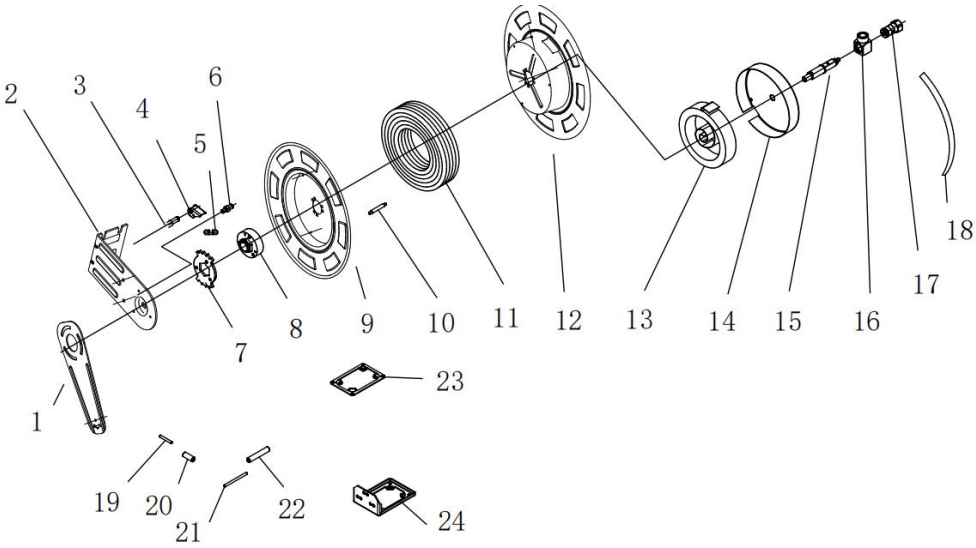

INSTALLATIE

1. Haal alle reserveonderdelen uit de doos. (De afbeelding dient slechts ter referentie.) Maak het object als standaard.

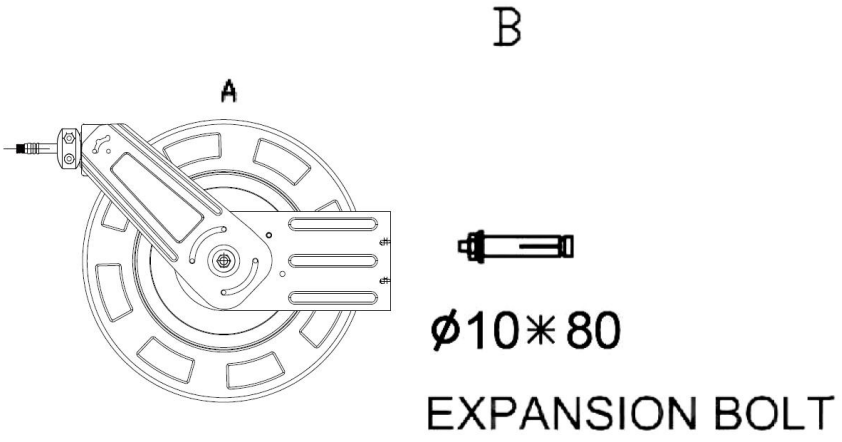

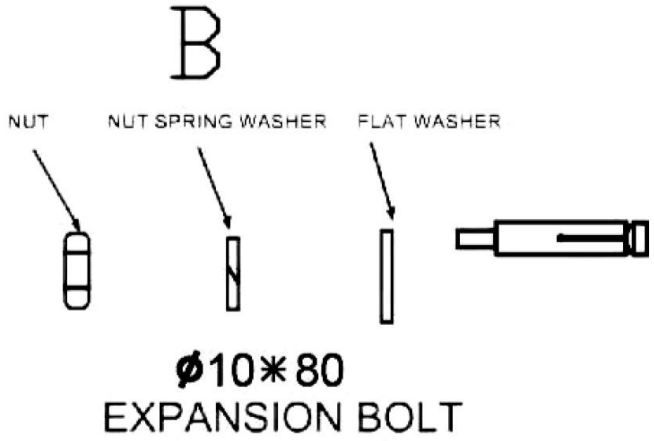

EXPANSION BOLT INSTALLATION ORDER

2. Kies een montageplek die vrij is van elektrische bedrading of andere obstakels, en Het is stevig genoeg om het gewicht van de haspel en slang te dragen, evenals de kracht die nodig is om de haspel uit te rollen en in te trekken. Maak een papieren sjabloon van de montageplaat van de haspel. Markeer het midden van de boutgaten op de gewenste montageplaats.

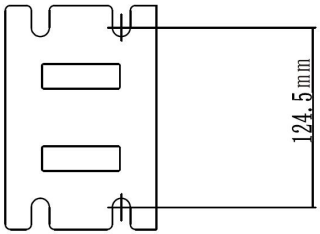

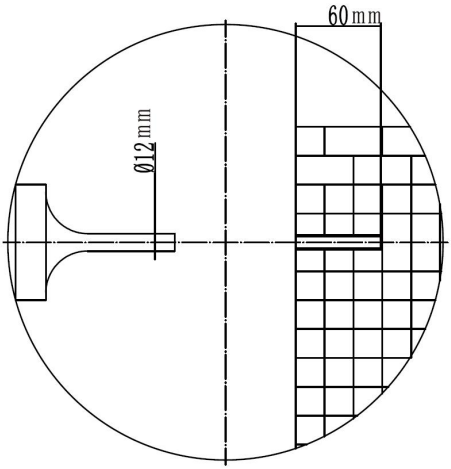

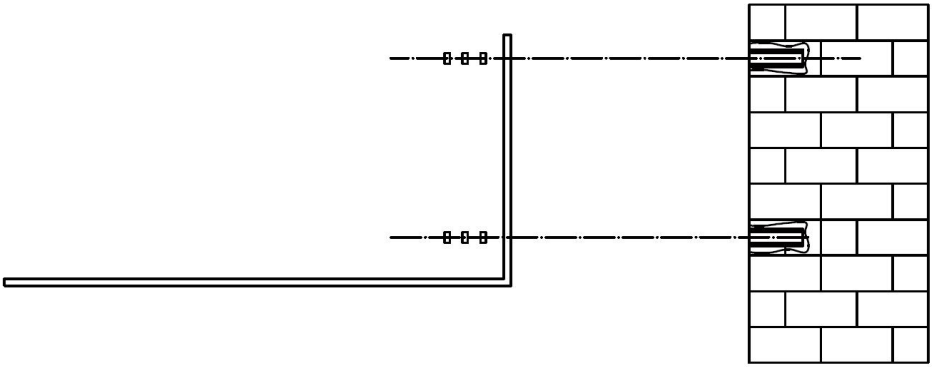

3. Monteer de haspel met de gaten in de montageplaat aan de achterkant en zet hem vast met vier bouten.

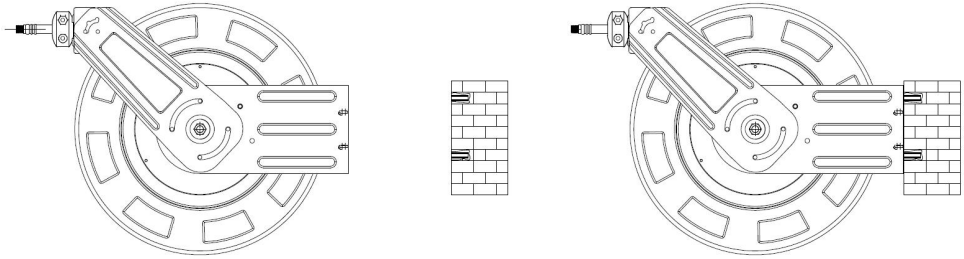

GEBRUIKSAANWIJZING

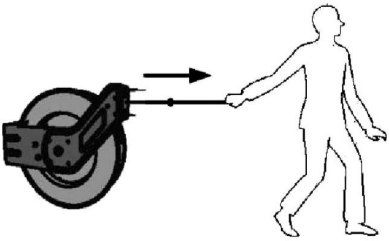

1. Trek de slang recht naar buiten van de haspel. U hoort een klikkend geluid.

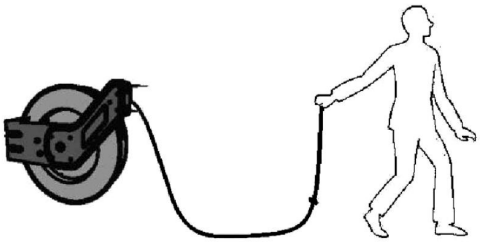

2. Trek de slang uit tot je een klikkend geluid hoort en stop op de gewenste lengte.

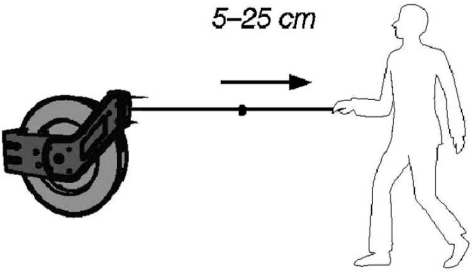

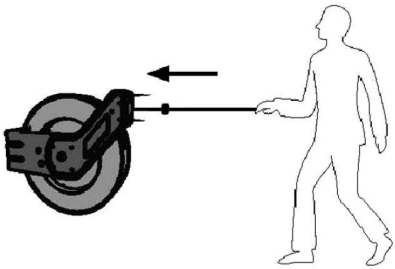

3. Om de slang te ontgrendelen en te laten terugrollen, trek je hem verder uit tot je het klikkende geluid stopt en laat je hem vervolgens terugtrekken. Houd de slang te allen tijde vast. Als je de slang loslaat, rolt hij ongecontroleerd en met hoge snelheid terug, wat letsel kan veroorzaken of schade kan toebrengen aan objecten in de omgeving. Opmerking: Het terugrollen van de slang gaat gemakkelijker als er geen druk op staat. Het uitschakelen van de luchtcompressor maakt dit gemakkelijker.

VERZORGING EN ONDERHOUD

1. Reinig de luchtslanghaspel met een licht vochtig doekje. Gebruik alleen milde reinigingsmiddelen, nooit oplosmiddelen of bijtende chemicaliën.
2. Dompel de luchtslanghaspel nooit onder in water om hem schoon te maken.

3. Als de slang vuil is, veeg hem dan schoon voordat u hem weer op de haspel oprolt.
4. Gebruik de luchtslanghaspel niet bij extreem hoge of lage temperaturen, omdat deze dan moeilijk te hanteren kan zijn.

BESCHIKBAARHEID

Deze producten moeten worden afgevoerd volgens de plaatselijke voorschriften. Als u niet zeker weet hoe u te werk moet gaan, neem dan contact op met uw gemeente.



Lock / to tighten or secure.



Lock / to tighten or secure.



Note / Remark.



Caution / Warning.



Read the instruction manual.



Wear hearing protection.



Wear eye protection.



Wear a dust mask.



Wear protective gloves.
footwear.



Wear protective, slip-resistant



VEVOR

Upgrade · The Home Creator Way

Luftslangvinda

Modell: NT-A30

VEVOR | Upgrade
The Home Creator Way

Modell: NT-A30



Detta är originalinstruktionerna, vänligen läs alla instruktioner noggrant innan du använder produkten. VEVOR förbehåller sig en tydlig tolkning av vår användarmanual. Produktens utseende ska vara beroende av den produkt du mottagit. Vi ber om ursäkt för att vi inte kommer att informera dig igen om det finns några teknik- eller programuppdateringar för vår produkt.

PARAMETER

Modell	Slanglängd	Slangdia meter	Montering	Produktens maxtryck	Typ av slang
NT-A30	100 fot/30,48 m	3/8”	1/4" NPT	150 psi/10,34 bar	GUMMISLANG
NT-A30	50 fot/15,24 m	1/2”	1/2" NPT	150 psi/10,34 bar	HYBRIDSLANG

	**Spara instruktionerna för framtida bruk** Skydda dig själv och andra genom att följa all säkerhetsinformation, varningar och försiktighetsåtgärder. Underlåtenhet att följa instruktionerna kan leda till personskador och/eller skador på produktens egendom.
	**VARNING** ● Läs manualen noggrant före användning ● Ej avsedd för användning av barn
SÄKERHET	**VARNING!** Läs och förstå alla instruktioner innan du använder detta verktyg. Operatören måste följa grundläggande försiktighetsåtgärder för att minska risken för personskada och/eller skador på utrustningen. Spara denna manual för säkerhetsvarningar, försiktighetsåtgärder, drift-, inspektions- och underhållsinstruktioner. Bekanta dig med riskmeddelandena i den här handboken. Ett meddelande är en varning om att det finns risk för egendomsskada, personskador eller dödsfall om vissa instruktioner inte följs. **FARA!** Detta meddelande indikerar en omedelbar och specifik fara som kan leda till allvarliga personskador eller dödsfall om lämpliga försiktighetsåtgärder inte vidtas. **VARNING!** Detta meddelande anger en specifik fara eller osäker

	metod som kan leda till allvarliga personskador eller dödsfall om lämpliga försiktighetsåtgärder inte vidtas. **VARNING!** Detta meddelande indikerar en potentiellt farlig situation som kan leda till mindre eller måttliga skador om korrekta åtgärder inte vidtas. **OBS!** Detta meddelande anger att en specifik fara eller osäker metod kommer att resultera i skador på utrustning eller egendom, men inte personskador.
	WEEE-symbol. Elektriska avfallsprodukter ska inte slängas med hushållsavfallet. Återvinn där det finns möjligheter. Kontakta din lokala myndighet eller butik för råd om återvinning.

ARBETSOMRÅDE

1. Arbeta i en säker arbetsmiljö. Håll arbetsområdet rent, väl upplyst och fritt från distraktioner.
2. Håll personer som inte bär lämplig säkerhetsutrustning borta från arbetsområdet.
3. Förvara oanvända verktyg på ett säkert och torrt ställe för att förhindra rost eller skador. Lås undan verktygen och förvara dem utom räckhåll för barn.

PERSONLIG SÄKERHET

VARNING! Använd personlig skyddsutrustning som är godkänd av Canadian Standards Association (CSA) eller American National Standards Institute (ANSI).

PERSONLIG SKYDDSUTRUSTNING

1. Använd alltid skyddsglasögon som ger skydd för ögonen framifrån och från sidan. Ögonskyddsutrustning ska uppfylla standarderna CSAZ94.3-07 eller

ANS| Z87.1 baserat på vilken typ av arbete som utförs.
2. Använd handskar som ger skydd baserat på arbetsmaterialet eller för att minska effekterna av verktygsvibrationer.
3. Använd skyddskläder som är avsedda för arbetsmiljön och verktyget.
4. Halkfria skor rekommenderas för att bibehålla fotfästet och balansen i arbetsmiljön.

PERSONLIGA FÖRSIKTIGHETSÅTGÄRDER

Kontrollera verktyget, dina rörelser och arbetsmiljön för att undvika personskador eller skador på verktyget.

1. Använd inte något verktyg när du är trött eller påverkad av droger, alkohol eller mediciner.
2. Undvik att bära kläder eller smycken som kan trassla in sig i verktygets rörliga delar. Håll långt hår täckt eller uppsatt.

SÄRSKILDA SÄKERHETSÅTGÄRDER

1. Använd rätt verktyg för jobbet. Detta verktyg är utformat för en specifik funktion. Modifiera eller ändra inte detta verktyg och använd det inte för ett oavsett ändamål.
2. Säkerställ att rullen är korrekt installerad innan du ansluter in- och utluftsslangarna.
3. Avlägsna systemtrycket omedelbart om en läcka uppstår i slangen eller rullen, eller om rullen slutar rulla upp och avrullas.
4. Släpp slangen långsamt och kontrollera den medan den dras in.
5. Testa stabiliteten efter installationen.

VARNING! Låt INTE bekvämlighet eller förtrogenhet med produkten (som erhållits genom upprepad användning) ersätta strikt efterlevnad av verktygets säkerhetsregler. Om du använder detta verktyg på ett osäkert eller felaktigt sätt kan du drabbas av allvarliga personskador.

VARNING! Direkt kontakt med huden med tryckluft eller vätskor kan orsaka

allvarliga kroppsskador.

EXPLOSIV VIEW

1. Ram	1 3. Vår
2. Stödplatta	1 4. Fjäderhusets lock
3. Lång låspinnefäste	1 5. Mittaxel
4 Låsstift	1 6. Utloppsslangkoppling
5. Låsstiftfjäder	1 7. Inloppsslangens anslutning
6. Kort låsstiftsfäste	1 8. Ledande slang
7. Låsstiftsplatta	1 9. Kort slangstyrrör
8. Låsstiftets fästplatta	20. Kort slangguide
9. Vänster slangtrumma	2 1. Lång slangstyrrör
10. Fjäderfäste	2 2. Lång slangstyrning
11. Slang	2 3. Slangklämma
12. Höger slangtrumma	24. Slangstyrram

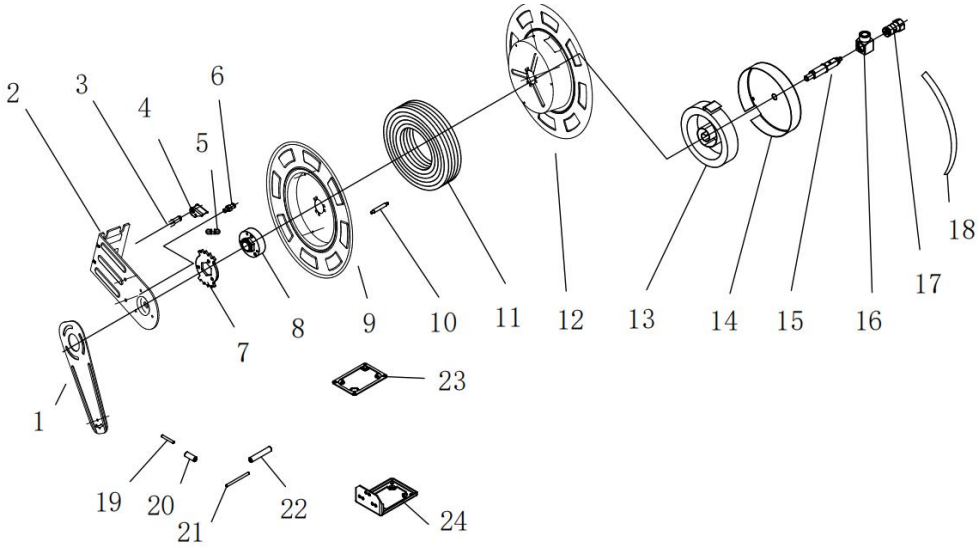

INSTALLATION

1. Ta ut alla reservdelar ur lådan. (Bilden är endast för referens, Vänligen gör objektet till standard.)

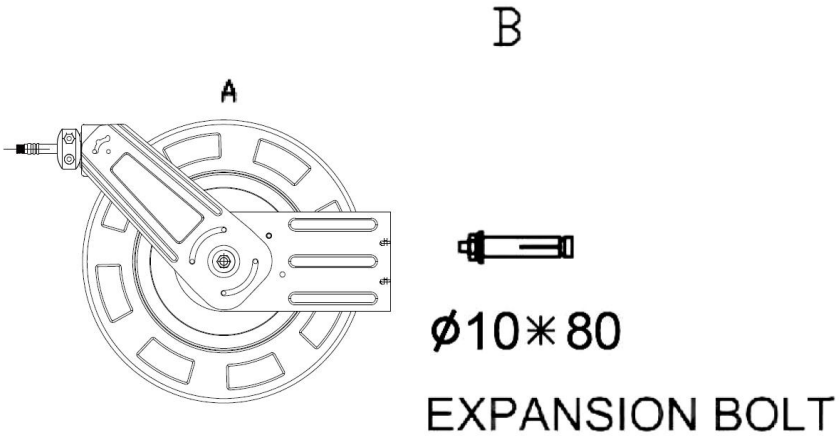

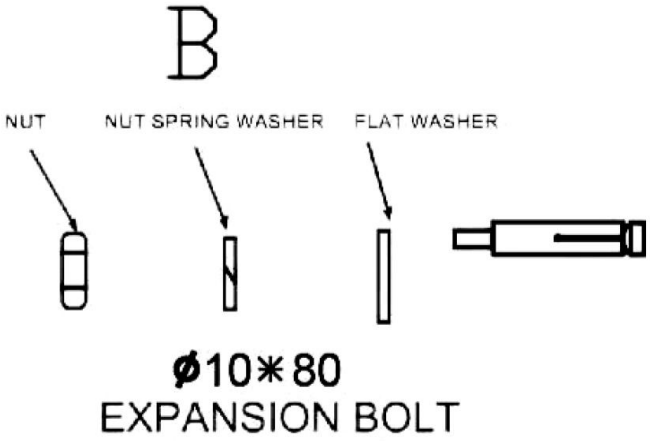

EXPANSION BOLT INSTALLATION ORDER

2. Välj en monteringsplats som är fri från elektriska ledningar eller andra hinder, och är tillräckligt robust för att bära vikten av rullen och slangen samt den kraft som används för att förlänga och dra in den. Gör en pappersmall från rullens monteringsplatta. Markera mitten av bulthålen på önskad monteringsplats.

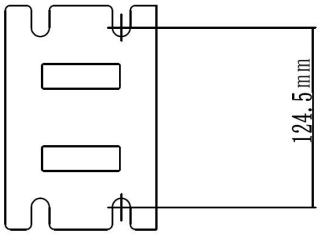

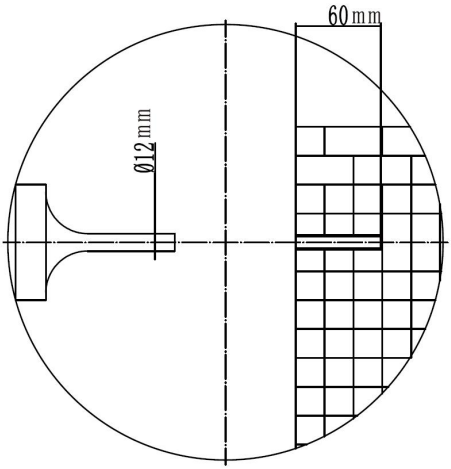

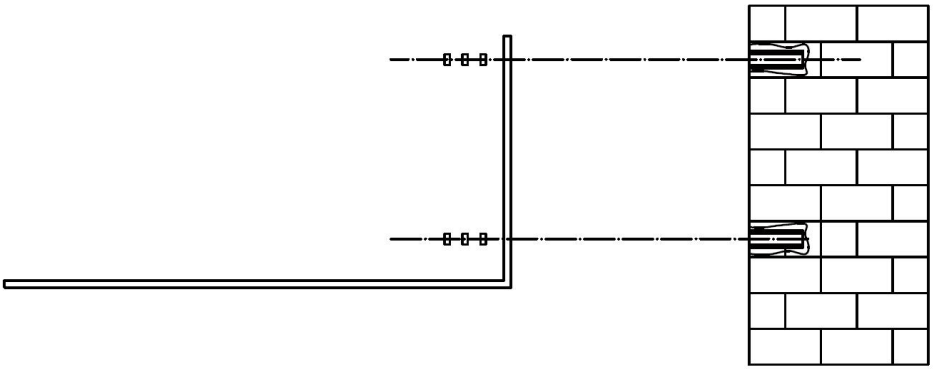

3. Montera rullen med monteringsplattans hål bakåt och fäst den med fyra bultar.

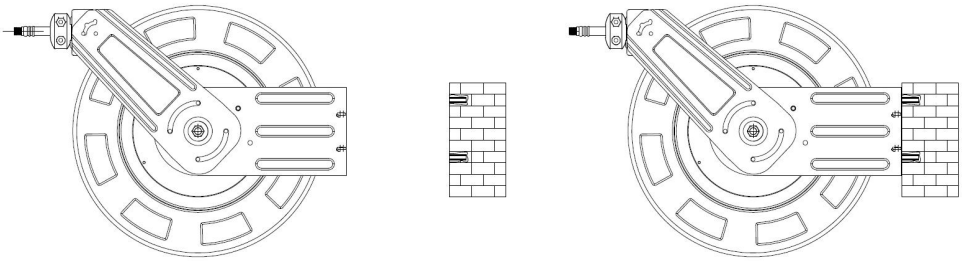

BRUKSANVISNINGAR

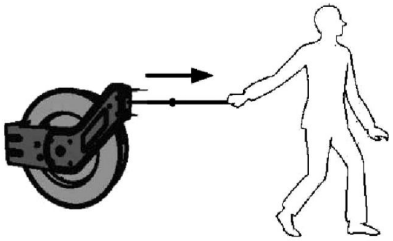

1. Dra slangen rakt utåt från rullen. Ett klickande ljud kommer att höras.

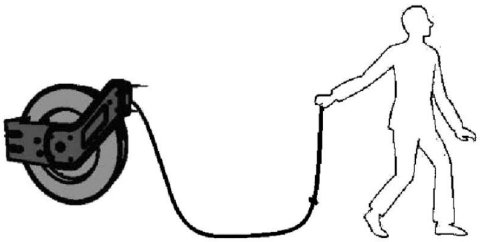

2. Dra ut slangen medan klickandet hörs och stanna vid önskad längd.

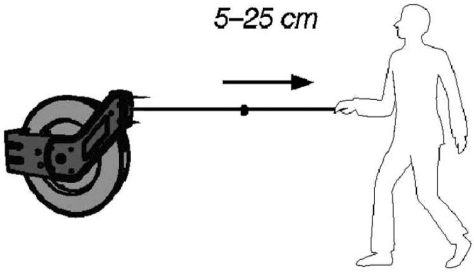

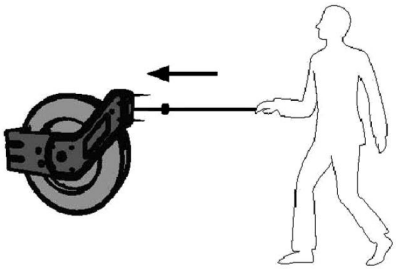

3. För att låsa upp slangen och låta den rullas tillbaka, dra ut den ytterligare tills klickandet slutar och låt den sedan dras tillbaka. Håll i slangen hela tiden. Om du släpper slangen kommer den att rullas tillbaka okontrollerat med hög hastighet och kan orsaka skada eller skador på omgivande föremål. Obs: Det är lättare för slangen att dras tillbaka om den inte är under tryck. Att stänga av luftkompressorn gör detta enklare.

SKÖTSEL OCH UNDERHÅLL

1. Rengör luftslangens upprullare med en lätt fuktad trasa. Använd endast milda rengöringsmedel, aldrig lösningsmedel eller frätande kemikalier.
2. Doppa aldrig luftslangens upprullare i vatten för rengöring
3. Om slangen är smutsig, torka av den innan du lindar tillbaka den på rullen.

4. Använd inte luftslangsvindan i extremt höga eller låga temperaturer eftersom den kan bli svår att hantera.

FÖRFOGANDE

Dessa produkter ska kasseras i enlighet med lokala föreskrifter. Om du är osäker på hur du ska gå vidare, kontakta din lokala myndighet.



Lock / to tighten or secure.



Lock / to tighten or secure.



Note / Remark.



Caution / Warning.



Read the instruction manual.



Wear hearing protection.



Wear eye protection.



Wear a dust mask.



Wear protective gloves.



Wear protective, slip-resistant footwear.

